Программа компании BILSTEIN

амортизаторы и подвески

2014/2015

BILSTEIN®

Добро пожаловать в мир BILSTEIN!

Держа в руках этот каталог, Вы находитесь всего в одном шаге от многообразия продукции BILSTEIN. Уже около 60 лет имя BILSTEIN означает высочайшее качество и рекордные достижения в производстве ходовых частей – не имеет значения, идет ли речь о заводской комплектации, замене деталей серийного исполнения, тюнинге или автоспорте. Мы предлагаем наши проверенные в ходе многочисленных ходовых испытаний продукты высочайшего качества первой сборки для всех классов автомобилей и с полной ориентацией на область применения каждой конкретной ходовой части. Многочисленные успехи на национальных и международных соревнованиях по автоспорту, достигнутые с использованием ходовых частей BILSTEIN, а также целый ряд наград «Best Brand Award», которыми Вы выражаете свое доверие нам, являются подтверждением - и одновременно стимулом. Доверие, которое оказывают нам и ведущие автопроизводители. Мы разрабатываем и изготавливаем вместе с нашими партнерами продукцию для серийного производства и свободного рынка деталей. Познакомьтесь с многообразием продукции BILSTEIN. Убедитесь сами, насладитесь уникальным «чувством дороги» от BILSTEIN!

ThyssenKrupp BILSTEIN GmbH
Division Aftermarket

LESERWAHL BEST BRAND 2014 KATEGORIE Sportfahrwerke/Federn/Dämpfer auto motor und sport

LESERWAHL BEST BRAND 2014 KATEGORIE Fahrwerke Motor Klassik

MOTOR SPORT aktuell BEST BRAND 2013 Automobil-Kategorie: Sport-Fahrwerke

MOTOR SPORT aktuell BEST BRAND 2013 Automobil-Kategorie: Stoßdämpfer

Мотоспорт:
Индивидуальная подвеска

Программа Производитель автомобиля | Передний мост | Задний мост

PORSCHE				
PORSCHE BOXSTER (987)				
B6	**2.7, 2.9, S 3.2, S 3.4** 11/04 - 176 -228 kW	**35-122180**	**35-122197**	без PASM
B6 DTC	**2.7, 2.9, S 3.2, S 3.4** 11/04 - 176 -228 kW	**31-122139**	**31-122146**	с PASM
B8	**2.7, 2.9, S 3.2, S 3.4** 11/04 - 176 -228 kW	**35-122203**	**35-122210** PK	без PASM

Производственная | Мощность двигателя | Год выпуска | Номер детали | Вид крепления | Примечания

Пояснения к рисунку

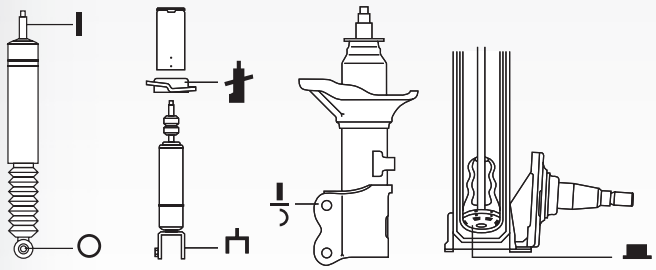

- Проушина
- Дно стойки
- Чашка пружины стойки Мак-Ферсона
- Вилка
- Кронштейн
- Штифт
- Специальное исполнение

- Установка сверху
- Установка снизу
- Спереди слева
- Спереди справа
- Сзади слева
- Сзади справа
- Сверху
- Снизу
- PK Монтажная деталь
- Амортизатор рулевого управления
- VA Передний мост
- HA Задний мост
- i.V. В стадии разработки

BILSTEIN®

Обзор продукции

	B1	B2	B3	B4
BILSTEIN-Original-Equipment	OE	OE	OE	OE
Технология газонаполненных амортизаторов BILSTEIN				GAS
Однотрубная технология BILSTEIN/ Технология Upside-Down				1
Двухтрубная технология		2		2
Круглая резьба BILSTEIN				
BILSTEIN-Triple-C-Technology®				
Зарегистрированный диапазон регулировки				
Пневматическая подвеска			AIR	
Занижение посадки				
Завышение подвески				
Подходят к упругим элементам заниженной подвески				
Подходят к комплектам завышенной подвески				
1-ходовая система регулировки				
2-ходовая система регулировки				
ХОДОВЫЕ ИСПЫТАНИЯ BILSTEIN				
DampMatic®				DAMP MATIC
DampTronic®				DAMP TRONIC
ridecontrol®				
iRC®				

Возможны отличия в зависимости от исполнения или модели автомобиля

Модуль пневмоподвески B4	B6	B6 Offroad	B8	B8 Offroad	B12	B14	B16	Clubsport
OE								
GAS	GAS	GAS	GAS	GAS	GAS	GAS	GAS	GAS
1	1	1	1	1	1	1	1	1
2	2	2	2	2	2	2		
				3c		3c	3c	3c
						20 TÜV	20 TÜV	20 TÜV
AIR								
DAMP TRONIC	DAMP TRONIC		DAMP TRONIC		DAMP TRONIC		DAMP TRONIC	

Оглавление

Программа каталога 1-937
Новый заказной номер – Старый заказной номер 938
Новинка в программе 2014 974
Уходят из программы 2014 977
Установочные комплекты 985
Мотоспорт 989
Указания и пояснения 999

Программа каталога

Acura 1
Alfa Romeo 1
Alpina 13
Artega 16
Audi 16
Audi-FAW 104
Austin 107
Austin-Healey 107
Autobianchi 107
Auto Union 107
BAW 108
Bentley 108
BMW 108
BMW (Brilliance) 181
Buick 184
Buick (SGM) 187
Cadillac 189
Callaway 190
Caterham 190
Chevrolet 190
Chevrolet (SGM) 213
Chrysler 214
Chrysler (BBDC) 216
Citroën 216
Dacia 238
Daewoo 240
Daihatsu 244
Daimler 245
De Lorean 246
Dodge 246
Fiat 249
Fiat (Nanjing) 280
Fiat (GAC) 280
Ford 280
Ford (Changan) 327
Ford USA 328
FSO 337
GAZ 337
Geo 338
GMC 338
Holden 340
Honda 350
Hummer 363
Hyundai 364
Infiniti 369
Innocenti 369
Irmscher 369
Isuzu 369
Jaguar 371
Jeep 374
Kia 378
Kia (DYK) 382
Lada 382
Lamborghini 385
Lancia 385
Land Rover 389
Landwind (JMC) 392
Lexus 392
Lincoln 394
Lotus 394
Mahindra Renault 394
Maruti 395
Maruti Suzuki 395
Mazda 395
Mazda (Changan) 411
Mercedes-Benz 412
Mercedes-Benz (BBDC) 481
Mercedes-Benz (FJDA) 483
Mercury 483
MG 483
Mini 484
Mitsubishi 492
Moskvich 503
Nissan 503
Nissan (Dongfeng) 522
NSU 522
Opel 522
Peugeot 591
Plymouth 621
Pontiac 621
Porsche 622
Proton 638
Puch 638
Renault 639
Rover 663
Renault Samsung 664
Saab 665
Seat 670
Skoda 696
Skoda (SVW) 717
Smart 718
Ssangyong 720
Subaru 721
Suzuki 726
Suzuki (Changan) 731
Suzuki (Changhe) 731
Tofas 731
Toyota 731
Toyota (GAC) 753
Trabant 754
Vauxhall 754
Volvo 803
Volvo (Changan) 820
VW 820
VW-FAW 927
VW (SVW) 935
Wartburg 936
Zastava 936

BILSTEIN®

Пригодны для			
ACURA			
ACURA CL купе			
B6 Sport **2.2** 10/96 - 09/97 108 kW	**24-023719**	**24-021142**	
ACURA INTEGRA седан			
B6 Sport **1.8 LS** 10/93 - 09/01 125 kW	**24-016032** **24-016049**	**24-016056**	
B8 **1.8 GS-R** 10/93 - 09/01 147 kW	**24-023405**	**24-023412**	
ACURA INTEGRA купе			
B6 Sport **1.8 Sport** 10/93 - 09/01 125 kW	**24-016032** **24-016049**	**24-016056**	
B8 **1.8 GS-R** 10/93 - 09/01 147 kW	**24-023405**	**24-023412**	
ACURA LEGEND			
B6 Sport **2.0, 2.0 Turbo, 2.7** 01/87 - 08/91 107 -140 kW	*24-011990* *24-012003*		тип модели: Heavy Duty
B6 Sport **2.5** 01/86 - 12/87 122 kW	*24-011990* *24-012003*		
ACURA LEGEND купе			
B6 Sport **2.7** 01/87 - 08/91 130 kW	*24-011990* *24-012003*		тип модели: Heavy Duty
ACURA NSX			
B6 Sport **3.0, 3.2, R 3.0** 01/90 - 12/02 188 -206 kW	**24-016636**	**24-016650**	тип модели: Heavy Duty
ACURA NSX тарга (NA1)			
B6 Sport **3.0, T 3.0** 01/95 - 12/02 188 -201 kW	**24-016636**	**24-016650**	тип модели: Heavy Duty
ALFA ROMEO			
ALFA ROMEO 33 (905)			
B1 **1.2, 1.3, 1.3 i.e., 1.5, 1.5 4x4, 1.5 QV, 1.7, 1.7 i.e., 1.7 QV, 1.8 TD** 05/83 - 06/90 50 -95 kW	**11-101321** SP		
ALFA ROMEO 33 Sportwagon (905A)			
B1 **1.4, 1.5, 1.5 4x4, 1.7, 1.7 i.e., 1.7 i.e. 4x4, 1.8 TD** 01/84 - 12/89 62 -87 kW	**11-101321** SP		
ALFA ROMEO 33 (907A)			
B1 **1.4 4x4, 1.4 i.e., 1.5, 1.5 i.e, 1.5 i.e., 1.7 16V, 1.7 16V 4x4, 1.7 i.e., 1.7 i.e. 4x4, 1.8 TD** 01/90 - 09/94 62 -101 kW	**11-101321** SP		

Пригодны для				
ALFA ROMEO				
ALFA ROMEO 33 Sport Wagon (907B)				
B1	**1.4 i.e., 1.4 i.e. 4x4, 1.5 i.e, 1.7 16V, 1.7 16V 4x4, 1.7 i.e., 1.7 i.e. 4x4** 01/90 - 09/94 65 -101 kW	**11-101321** SP		
ALFA ROMEO 75 (162B)				
B6 Sport	**1.6, 1.6 KAT, 1.8, 1.8 Turbo, 1.8 Turbo i.e., 2.0, 2.0 T.S KAT, 2.0 T.S., 2.0 TD, 2.4 TD, 2.5 V6, 2.5 V6 KAT, 3.0 V6** 05/85 - 02/92 70 -141 kW	**24-011754**	**24-011761**	
ALFA ROMEO 90 (162)				
B6 Sport	**1.8, 2.0 i.e., 2.4 TD, 2.5 i.e. V6** 10/84 - 07/87 81 -114 kW	**24-011754**	**24-011761**	
ALFA ROMEO 145 (930)				
B3	**1.4 i.e. 16V T.S., 1.8 i.e. 16V T.S.** 12/96 - 01/01 76 -103 kW	**36-195596**	**36-218585**	стандартная подвеска
B3	**1.6 16V T.S., 1.6 i.e. 16V T.S.** 12/96 - 01/01 82 -88 kW		**36-218585**	стандартная подвеска; без кондиционера
B3	**2.0 16V T.S.** 10/95 - 01/01 110 kW		**36-218585**	стандартная подвеска
B3	**1.9 JTD** 02/99 - 01/01 77 kW		**36-218585**	стандартная подвеска; с кондиционером
B4	**1.4 i.e., 1.6 i.e., 1.7 i.e. 16V, 1.9 D, 1.9 TD** 07/94 - 12/96 66 -95 kW	i.V. i.V.	**19-019826**	
B4	**1.4 i.e. 16V T.S., 1.6 16V T.S., 1.6 i.e. 16V T.S., 1.8 i.e. 16V, 1.8 i.e. 16V T.S., 2.0 16V Quadrifoglio, 2.0 16V T.S.** 10/95 - 01/01 76 -114 kW	**22-045461** **11-101918** SP	**19-019826**	
B4	**1.9 D, 1.9 TD** 12/96 - 02/99 66 -68 kW	**22-045461** **11-101918** SP	**19-019826**	
B4	**1.9 JTD** 02/99 - 01/01 77 kW	*22-107985* **11-101918** SP	**19-132334**	
B6 Sport	**1.4 i.e. 16V T.S., 1.6 16V T.S., 1.6 i.e. 16V T.S., 1.8 i.e. 16V, 1.8 i.e. 16V T.S., 1.9 D, 1.9 TD, 2.0 16V Quadrifoglio, 2.0 16V T.S.** 11/96 - 01/01 66 -114 kW	**22-040374**	**24-021685**	
B6 Sport	**1.4 i.e. 16V T.S., 1.6 16V T.S., 1.6 i.e. 16V T.S., 1.8 i.e. 16V, 1.8 i.e. 16V T.S., 1.9 D, 1.9 TD, 2.0 16V Quadrifoglio, 2.0 16V T.S.** 11/96 - 01/01 66 -114 kW	**22-040374**	**24-015714**	НА: Более тугая регулировка (настройка)
B6 Sport	**1.9 JTD** 02/99 - 01/01 77 kW	*22-040381*	**24-021685**	
B6 Sport	**1.9 JTD** 02/99 - 01/01 77 kW	*22-040381*	**24-015714**	НА: Более тугая регулировка (настройка)
ALFA ROMEO 146 (930)				
B3	**1.4 i.e. 16V T.S., 1.8 i.e. 16V T.S.** 11/96 - 01/01 76 -106 kW	**36-195596**	**36-218585**	стандартная подвеска

Пригодны для				
ALFA ROMEO				
ALFA ROMEO 146 (930)				
B3	**1.6 i.e. 16V T.S.** 11/96 - 01/01 88 kW		**36-218585**	стандартная подвеска
B3	**2.0 16V T.S.** 10/95 - 01/01 110 kW		**36-218585**	стандартная подвеска
B3	**1.9 JTD** 02/99 - 01/01 77 kW		**36-218585**	стандартная подвеска; с кондиционером
B4	**1.4 i.e., 1.6 i.e., 1.9 TD** 12/94 - 12/96 66 -76 kW		**19-019826** OIO	
B4	**1.4 i.e. 16V T.S., 1.6 i.e. 16V T.S., 1.8 i.e. 16V T.S., 2.0 16V T.S.** 10/95 - 01/01 76 -110 kW	**22-045461** **11-101918** SP	**19-019826** OIO	
B4	**1.7 i.e. 16V, 1.9 D** 12/94 - 12/96 68 -95 kW		**19-019826** OIO	
B4	**2.0 16V Quadrifoglio** 03/98 - 01/01 114 kW		**19-019826** OIO	
B4	**1.9 TD** 12/96 - 02/99 66 kW	**22-045461** **11-101918** SP	**19-019826** OIO	
B4	**1.9 JTD** 02/99 - 01/01 77 kW	*22-107985* **11-101918** SP	**19-132334** OIO	
B6 Sport	**1.4 i.e. 16V T.S., 1.6 i.e. 16V T.S., 1.8 i.e. 16V T.S.** 11/96 - 01/01 76 -106 kW	**22-040374**	**24-021685** OIO	
B6 Sport	**1.4 i.e. 16V T.S., 1.6 i.e. 16V T.S., 1.8 i.e. 16V T.S.** 11/96 - 01/01 76 -106 kW	**22-040374**	**24-015714** OIO	HA: Более тугая регулировка (настройка)
B6 Sport	**2.0 16V T.S.** 10/95 - 01/01 110 kW	**22-040374**	**24-021685** OIO	
B6 Sport	**2.0 16V T.S.** 10/95 - 01/01 110 kW	**22-040374**	**24-015714** OIO	HA: Более тугая регулировка (настройка)
B6 Sport	**1.9 JTD** 02/99 - 01/01 77 kW	*22-040381*	**24-021685** OIO	
B6 Sport	**1.9 JTD** 02/99 - 01/01 77 kW	*22-040381*	**24-015714** OIO	HA: Более тугая регулировка (настройка)
ALFA ROMEO 147 (937)				
B1	**1.6 16V T.SPARK, 1.6 16V T.SPARK ECO, 1.9 JTD, 1.9 JTD 16V, 1.9 JTDM 16V, 2.0 16V T.SPARK** 11/00 - 03/10 74 -110 kW	**12-228492**	*12-228508*	VA: -> 12/10 HA: без шарикового подшибника
B1	**1.9 JTDM 8V, 3.2 GTA** 02/03 - 03/10 88 -184 kW	**12-228492**		VA: -> 12/10
B1	**1.9 JTD 16V, 1.9 JTDM** 09/03 - 03/10 85 -93 kW	**12-228492**	*12-228508*	VA: без шарикового подшибника HA: без шарикового подшибника
B1	**1.9 JTDM 16V** 06/08 - 03/10 125 kW		*12-228508*	HA: -> 11/08
B3	**1.6 16V T.SPARK, 1.6 16V T.SPARK ECO** 01/01 - 03/10 77 -88 kW	**36-195435**	**36-195428**	стандартная подвеска
B3	**2.0 16V T.SPARK** 01/01 - 09/05 110 kW	**36-195442**	**36-195428**	стандартная подвеска

Пригодны для			
ALFA ROMEO			
ALFA ROMEO 147 (937)			
B3	**2.0 16V T.SPARK** 10/05 - 03/10 110 kW		**36-195428**	стандартная подвеска
B3	**1.9 JTD, 1.9 JTD 16V, 1.9 JTDM** 11/02 - 03/10 74 -103 kW	36-195619	**36-195428**	стандартная подвеска
B4	**1.6 16V T.SPARK, 1.6 16V T.SPARK ECO, 1.9 JTD, 1.9 JTD 16V, 1.9 JTDM, 1.9 JTDM 16V, 1.9 JTDM 8V, 2.0, 2.0 16V T.SPARK** 11/00 - 03/10 74 -121 kW	**19-132471**	**22-132482**	стандартная подвеска
B6 Sport	**1.6 16V T.SPARK, 1.6 16V T.SPARK ECO, 1.9 JTD, 1.9 JTD 16V, 1.9 JTDM, 1.9 JTDM 8V, 2.0, 2.0 16V T.SPARK, 3.2 GTA** 11/00 - 03/10 74 -184 kW	**24-027960**	**35-100324**	стандартная подвеска
B8	**1.6 16V T.SPARK, 1.6 16V T.SPARK ECO, 1.9 JTD, 1.9 JTD 16V, 1.9 JTDM, 1.9 JTDM 16V, 1.9 JTDM 8V, 2.0, 2.0 16V T.SPARK, 3.2 GTA** 11/00 - 03/10 74 -184 kW	**24-027977**	**35-100331**	спортивная подвеска
B12 PK	**1.6 16V T.SPARK, 1.6 16V T.SPARK ECO, 2.0, 2.0 16V T.SPARK** 01/01 - 03/10 77 -121 kW	**46-182852**		без регулируемой подвески; Обязанность, предусмотренная экспертизой VA: Глубина (экспертиза): 30 мм; Нагрузка оси до: 980 кг HA: Глубина (экспертиза): 30 мм; Нагрузка оси до: 980 кг
B12 PK	**1.9 JTD, 1.9 JTD 16V, 1.9 JTDM, 1.9 JTDM 16V, 1.9 JTDM 8V, 3.2 GTA** 02/03 - 03/10 74 -184 kW	**46-182883**		без регулируемой подвески; Обязанность, предусмотренная экспертизой VA: Глубина (экспертиза): 30 мм; Нагрузка оси до: 1040 кг HA: Глубина (экспертиза): 30 мм; Нагрузка оси до: 980 кг
B12 SL	**1.6 16V T.SPARK, 1.6 16V T.SPARK ECO, 1.9 JTD, 1.9 JTD 16V, 1.9 JTDM, 1.9 JTDM 16V, 1.9 JTDM 8V, 2.0 16V T.SPARK** 11/00 - 03/10 74 -125 kW	**46-182937**		без регулируемой подвески; Обязанность, предусмотренная экспертизой VA: Глубина (экспертиза): 45-50 мм; Нагрузка оси до: 1040 кг HA: Глубина (экспертиза): 40 мм; Нагрузка оси до: 980 кг
B14	**1.6 16V T.SPARK, 1.6 16V T.SPARK ECO, 1.9 JTD, 1.9 JTD 16V, 1.9 JTDM, 1.9 JTDM 16V, 1.9 JTDM 8V, 2.0, 2.0 16V T.SPARK, 3.2 GTA** 11/00 - 03/10 74 -184 kW	**47-119215**		стандартная подвеска; без регулируемой подвески; Обязанность, предусмотренная экспертизой; только в соединении с 2 x 60613572 VA: Глубина (экспертиза): 30-50 мм; Нагрузка оси до: 1060 кг HA: Глубина (экспертиза): 30-50 мм; Нагрузка оси до: 1000 кг
B16 PSS9	**1.6 16V T.SPARK, 1.6 16V T.SPARK ECO, 1.9 JTD, 1.9 JTD 16V, 1.9 JTDM, 1.9 JTDM 16V, 1.9 JTDM 8V, 2.0, 2.0 16V T.SPARK, 3.2 GTA** 11/00 - 03/10 74 -184 kW	**48-100724**		стандартная подвеска; Обязанность, предусмотренная экспертизой; только в соединении с 2 x 60613572 VA: Глубина (экспертиза): 30-50 мм; Нагрузка оси до: 1060 кг HA: Глубина (экспертиза): 30-50 мм; Нагрузка оси до: 1000 кг
ALFA ROMEO 155 (167)			
B3	**1.6 16V T.S., 1.7 T.S., 1.7 T.S. 16V, 1.8 T.S., 1.8 T.S. Sport, 1.9 TD, 2.0 T.S., 2.0 T.S. 16V, 2.5 TD** 04/93 - 12/97 66 -110 kW	*36-163014*		стандартная подвеска
B4	**1.6 16V T.S., 1.7 T.S., 1.7 T.S. 16V, 1.8 T.S., 1.8 T.S. Sport, 1.9 TD, 2.0 T.S., 2.0 T.S. 16V** 03/95 - 12/97 66 -110 kW	**22-045461** **11-101918** SP	**19-019826** OIO	HA: без регулируемой подвески
B4	**2.5 TD, 2.5 V6** 02/92 - 09/96 92 -121 kW	*22-107985* **11-101918** SP	**19-132334** OIO	HA: без регулируемой подвески
B6 Sport	**1.8 T.S., 1.8 T.S. Sport, 1.9 TD, 2.0 T.S.** 02/92 - 02/95 66 -106 kW	**22-040374**	**24-015714** OIO	HA: Более тугая регулировка (настройка)

Пригодны для			
ALFA ROMEO			
ALFA ROMEO 155 (167)			
B6 Sport	**2.5 TD, 2.5 V6** 02/92 - 09/96 92 -121 kW	*22-040381*	**24-015714**	HA: Более тугая регулировка (настройка)
ALFA ROMEO 156 (932)			
B1	**1.6 16V T.SPARK, 1.8 16V T.SPARK, 1.9 JTD, 1.9 JTD 16V, 2.0 JTS, 2.4 JTD, 2.5 V6 24V, 3.2 GTA** 09/97 - 09/05 81 -184 kW	**12-228492**	*12-228515*	VA: без шарикового подшибника HA: -> 12/02
B1	**1.8 16V T.SPARK, 1.9 JTD, 2.0 16V T.SPARK, 2.4 JTD, 2.5 V6 24V** 09/97 - 12/01 77 -140 kW	**12-228492**	*12-228515*	VA: без шарикового подшибника HA: без шарикового подшибника
B1	**1.9 JTD** 07/04 - 09/05 110 kW	**12-228492**		VA: без шарикового подшибника
B3	**1.6 16V T.SPARK, 1.8 16V T.SPARK** 09/97 - CH-Nr. 88 -106 kW	**36-195657**	**36-195428**	-> CH.Nr.: 491629; стандартная подвеска
B3	**1.6 16V T.SPARK, 1.8 16V T.SPARK** CH-Nr. - 09/05 88 -106 kW	**36-195640**	**36-195428**	CH.Nr.: 491630 ->; стандартная подвеска
B3	**2.0 16V T.SPARK** 09/97 - 10/00 114 kW	**36-195657**	**36-195428**	стандартная подвеска
B3	**2.0 16V T.SPARK** 09/97 - 10/00 114 kW	i.V.	**36-195428**	стандартная подвеска; с кондиционером
B3	**2.5 V6 24V** 09/97 - 12/01 140 kW	**36-195671**	**36-195428**	с кондиционером
B3	**2.5 V6 24V** 10/00 - 09/05 141 kW	36-195688	**36-195428**	
B3	**3.2 GTA** 03/02 - 09/05 184 kW	36-195688		стандартная подвеска
B3	**1.9 JTD, 2.0 16V T.SPARK, 2.0 JTS** 09/97 - 09/05 77 -122 kW	i.V.	**36-195428**	стандартная подвеска
B3	**1.9 JTD** 09/97 - 05/01 77 -81 kW	**36-195671**	**36-195428**	стандартная подвеска; с кондиционером
B3	**1.9 JTD, 1.9 JTD 16V, 2.4 JTD, 2.5 V6 24V** 10/00 - 09/05 85 -141 kW	**36-195671**	**36-195428**	стандартная подвеска
B3	**2.4 JTD, 2.5 V6 24V** 09/97 - 12/01 100 -140 kW	36-195688	**36-195428**	стандартная подвеска; с кондиционером
B3	**2.4 JTD** 03/02 - 09/05 110 kW	36-195756	**36-195428**	стандартная подвеска
B4	**1.6 16V T.SPARK, 1.8 16V T.SPARK, 1.9 JTD, 1.9 JTD 16V, 2.0 16V T.SPARK, 2.0 JTS, 2.0 Twin Spark, 2.4 JTD, 2.5 V6 24V** 09/97 - 09/05 77 -141 kW	**22-052544** **11-101918** SP	**22-196606** i.V. SP	стандартная подвеска
B6 Sport	**1.6 16V T.SPARK, 1.8 16V T.SPARK, 1.9 JTD, 1.9 JTD 16V, 2.0 16V T.SPARK, 2.0 JTS, 2.0 Twin Spark, 2.4 JTD, 2.5 V6 24V, 3.2 GTA** 09/97 - 09/05 77 -184 kW	**24-027960**	**35-047209**	стандартная подвеска
B8	**1.6 16V T.SPARK, 1.8 16V T.SPARK, 1.9 JTD, 1.9 JTD 16V, 2.0 16V T.SPARK, 2.0 JTS, 2.0 Twin Spark, 2.4 JTD, 2.5 V6 24V, 3.2 GTA** 09/97 - 09/05 77 -184 kW	**24-027977**	**35-047216**	спортивная подвеска

Пригодны для				
ALFA ROMEO				
ALFA ROMEO 156 (932)				
B12 PK	**1.6 16V T.SPARK, 1.8 16V T.SPARK, 2.0 16V T.SPARK, 2.0 JTS, 2.0 Twin Spark** 09/97 - 09/05 88 -122 kW	**46-182739**		без регулируемой подвески; Обязанность, предусмотренная экспертизой VA: Глубина (экспертиза): 30 мм; Нагрузка оси до: 1060 кг HA: Глубина (экспертиза): 30 мм; Нагрузка оси до: 1000 кг
B12 PK	**1.9 JTD, 1.9 JTD 16V, 2.4 JTD, 2.5 V6 24V, 3.2 GTA** 09/97 - 09/05 77 -184 kW	**46-182753**		без регулируемой подвески; Обязанность, предусмотренная экспертизой VA: Глубина (экспертиза): 30 мм; Нагрузка оси до: 1060 кг HA: Глубина (экспертиза): 30 мм; Нагрузка оси до: 1000 кг
B12 SL	**1.9 JTD, 1.9 JTD 16V, 2.4 JTD, 2.5 V6 24V, 3.2 GTA** 09/97 - 09/05 77 -184 kW	**46-182920**		без регулируемой подвески; Обязанность, предусмотренная экспертизой VA: Глубина (экспертиза): 45-50 мм; Нагрузка оси до: 1060 кг HA: Глубина (экспертиза): 45-50 мм; Нагрузка оси до: 980 кг
B14	**1.6 16V T.SPARK, 1.8 16V T.SPARK, 1.9 JTD, 1.9 JTD 16V, 2.0 16V T.SPARK, 2.0 JTS, 2.0 Twin Spark, 2.4 JTD, 2.5 V6 24V, 3.2 GTA** 09/97 - 09/05 77 -184 kW	**47-119215**		стандартная подвеска; без регулируемой подвески; Обязанность, предусмотренная экспертизой VA: Глубина (экспертиза): 30-50 мм; Нагрузка оси до: 1060 кг HA: Глубина (экспертиза): 30-50 мм; Нагрузка оси до: 1000 кг
B16 PSS9	**1.6 16V T.SPARK, 1.8 16V T.SPARK, 1.9 JTD, 1.9 JTD 16V, 2.0 16V T.SPARK, 2.0 JTS, 2.0 Twin Spark, 2.4 JTD, 2.5 V6 24V, 3.2 GTA** 09/97 - 09/05 77 -184 kW	**48-100724**		стандартная подвеска; без регулируемой подвески; Обязанность, предусмотренная экспертизой VA: Глубина (экспертиза): 30-50 мм; Нагрузка оси до: 1060 кг HA: Глубина (экспертиза): 30-50 мм; Нагрузка оси до: 1000 кг
ALFA ROMEO 156 Sportwagon (932)				
B1	**1.6 16V T.SPARK** 09/00 - 03/03 82 kW	**12-228492**	*12-228515*	VA: без шарикового подшибника HA: без шарикового подшибника
B1	**1.6 16V T.SPARK, 1.9 JTD, 2.0 JTS, 2.4 JTD, 3.2 GTA** 05/00 - 05/06 85 -184 kW	**12-228492**	*12-228515*	VA: без шарикового подшибника HA: -> 12/02
B1	**1.8 16V T.SPARK, 2.5 V6 24V** 10/00 - 05/06 103 -141 kW	**12-228492**	*12-228515*	VA: -> 12/05 HA: -> 12/02
B1	**1.8 16V T.SPARK, 1.9 JTD, 1.9 JTD 16V, 1.9 JTD 16V Q4, 2.0, 2.0 16V T.SPARK, 2.4 JTD, 2.5 V6 24V** 05/00 - 05/06 77 -140 kW	**12-228492**	*12-228515*	VA: без шарикового подшибника HA: без шарикового подшибника
B1	**1.9 JTD** 03/05 - 05/06 110 kW	**12-228492**		VA: -> 12/05
B3	**1.6 16V T.SPARK, 1.8 16V T.SPARK** 05/00 - 12/01 88 -103 kW	**36-195640**	**36-195718**	без кондиционера
B3	**1.6 16V T.SPARK** 01/02 - CH-Nr. 88 kW	**36-195640**	**36-195428**	-> CH.Nr.: 491629
B3	**1.6 16V T.SPARK, 1.8 16V T.SPARK** 05/00 - 12/01 88 -106 kW	**36-195657**	**36-195718**	с кондиционером
B3	**1.6 16V T.SPARK** 01/02 - 05/06 88 kW	**36-195657**	**36-195749**	CH.Nr.: 491629 ->
B3	**1.8 16V T.SPARK** 10/00 - 12/00 103 kW	**36-195657**	**36-195718**	с кондиционером
B3	**1.8 16V T.SPARK, 1.9 JTD, 2.4 JTD, 2.5 V6 24V** 01/02 - CH-Nr. 85 -141 kW	**36-195657**	**36-195428**	-> CH.Nr.: 491629
B3	**1.8 16V T.SPARK, 1.9 JTD, 2.4 JTD, 2.5 V6 24V** 01/02 - 05/06 85 -141 kW	**36-195640**	**36-195749**	CH.Nr.: 491629 ->; стандартная подвеска

Пригодны для			
ALFA ROMEO			
ALFA ROMEO 156 Sportwagon (932)			
B3	**1.8 16V T.SPARK** 05/00 - 10/00 106 kW	**36-195640**	
B3	**2.0 JTS** 03/02 - 05/06 122 kW	i.V.	**36-195749**	стандартная подвеска
B3	**1.9 JTD, 2.0 16V T.SPARK** 05/00 - 12/01 77 -114 kW	i.V.	**36-195718**	
B3	**1.9 JTD** 05/00 - 05/01 77 -81 kW	**36-195671**	**36-195718**	с кондиционером
B3	**1.9 JTD** 05/01 - 05/06 85 -110 kW	**36-195671**		с кондиционером
B3	**1.9 JTD 16V** 11/02 - CH-Nr. 103 kW	**36-195671**	**36-195428**	-> CH.Nr.: 491629
B3	**1.9 JTD 16V** CH-Nr. - 05/06 103 kW	**36-195671**	**36-195749**	CH.Nr.: 491629 ->
B3	**1.9 JTD 16V** 11/02 - 05/06 103 kW	**36-195671**		исполнение для плохих дорог; с регулируемой подвеской
B3	**1.9 JTD 16V** 11/02 - 05/06 103 kW	**36-195671**		с регулируемой подвеской
B3	**2.4 JTD, 2.5 V6 24V** 05/00 - 05/06 100 -141 kW	36-195756	**36-195718**	стандартная подвеска VA: без кондиционера
B3	**2.4 JTD, 2.5 V6 24V** 05/00 - 05/06 100 -141 kW	36-195688	**36-195718**	стандартная подвеска VA: с кондиционером
B4	**1.6 16V T.SPARK, 1.8 16V T.SPARK, 1.9 JTD, 1.9 JTD 16V, 2.0 16V T.SPARK, 2.0 JTS, 2.4 JTD, 2.5 V6 24V** 05/00 - 05/06 77 -141 kW	**22-052544**		стандартная подвеска
B6 Sport	**1.6 16V T.SPARK, 1.8 16V T.SPARK, 1.9 JTD, 1.9 JTD 16V, 2.0 16V T.SPARK, 2.0 JTS, 2.4 JTD, 2.5 V6 24V, 3.2 GTA** 05/00 - 05/06 77 -184 kW	**24-027960**	**35-047209**	без регулируемой подвески
B8	**1.6 16V T.SPARK, 1.8 16V T.SPARK, 1.9 JTD, 1.9 JTD 16V, 2.0 16V T.SPARK, 2.0 JTS, 2.4 JTD, 2.5 V6 24V, 3.2 GTA** 05/00 - 05/06 77 -184 kW	**24-027977**	**35-047216**	без регулируемой подвески
B12 PK	**1.6 16V T.SPARK, 1.8 16V T.SPARK, 2.0 16V T.SPARK, 2.0 JTS** 05/00 - 05/06 88 -122 kW	**46-182739**		без регулируемой подвески; Обязанность, предусмотренная экспертизой VA: Глубина (экспертиза): 30 мм; Нагрузка оси до: 1060 кг HA: Глубина (экспертиза): 30 мм; Нагрузка оси до: 1000 кг
B12 PK	**1.9 JTD, 1.9 JTD 16V, 2.4 JTD, 2.5 V6 24V, 3.2 GTA** 05/00 - 05/06 77 -184 kW	**46-182753**		без регулируемой подвески; Обязанность, предусмотренная экспертизой VA: Глубина (экспертиза): 30 мм; Нагрузка оси до: 1060 кг HA: Глубина (экспертиза): 30 мм; Нагрузка оси до: 1000 кг
B12 SL	**1.9 JTD, 1.9 JTD 16V, 2.4 JTD, 2.5 V6 24V, 3.2 GTA** 05/00 - 05/06 77 -184 kW	**46-182920**		без регулируемой подвески; Обязанность, предусмотренная экспертизой VA: Глубина (экспертиза): 45-50 мм; Нагрузка оси до: 1060 кг HA: Глубина (экспертиза): 45-50 мм; Нагрузка оси до: 980 кг
B14	**1.6 16V T.SPARK, 1.8 16V T.SPARK, 1.9 JTD, 1.9 JTD 16V, 2.0 16V T.SPARK, 2.0 JTS, 2.4 JTD, 2.5 V6 24V, 3.2 GTA** 05/00 - 05/06 77 -184 kW	**47-119215**		без регулируемой подвески; Обязанность, предусмотренная экспертизой; только в соединении с 2 x 60613572 VA: Глубина (экспертиза): 30-50 мм; Нагрузка оси до: 1060 кг HA: Глубина (экспертиза): 30-50 мм; Нагрузка оси до: 1000 кг

Пригодны для			
ALFA ROMEO			
ALFA ROMEO 156 Sportwagon (932)			
B16 PSS9	**1.6 16V T.SPARK, 1.8 16V T.SPARK, 1.9 JTD, 1.9 JTD 16V, 2.0 16V T.SPARK, 2.0 JTS, 2.4 JTD, 2.5 V6 24V, 3.2 GTA** 05/00 - 05/06 77 -184 kW	**48-100724**	без регулируемой подвески; Обязанность, предусмотренная экспертизой; только в соединении с 2 x 60613572 VA: Глубина (экспертиза): 30-50 мм; Нагрузка оси до: 1060 кг HA: Глубина (экспертиза): 30-50 мм; Нагрузка оси от: 1000 кг
ALFA ROMEO 159			
B1	**1.8 MPI, 1.8 TBi, 1.9 JTDM 16V, 1.9 JTDM 8V, 1.9 JTS, 2.0 JTDM, 2.2 JTS, 2.4 JTDM, 2.4 JTDM Q4, 3.2 JTS, 3.2 JTS Q4** 12/05 - 11/11 85 -191 kW		**12-234318**	HA: без шарикового подшибника
B3	**2.4 JTDM** 09/05 - 11/11 147 -154 kW	**36-196098**		стандартная подвеска; АКПП
B4	**1.8 MPI, 1.8 TBi, 1.9 JTDM 16V, 1.9 JTDM 8V, 1.9 JTS, 2.0 JTDM, 2.2 JTS, 2.4 JTDM** 09/05 - 11/11 85 -154 kW	**19-169200** U	**19-169538** O	
B6 Sport	**1.8 MPI, 1.8 TBi, 1.9 JTDM 16V, 1.9 JTDM 8V, 1.9 JTS, 2.0 JTDM, 2.2 JTS, 2.4 JTDM, 2.4 JTDM Q4, 3.2 JTS, 3.2 JTS Q4** 12/05 - 11/11 85 -191 kW	**24-128780** X	**24-128797** O	
B8	**1.8 MPI, 1.8 TBi, 1.9 JTDM 16V, 1.9 JTDM 8V, 1.9 JTS, 2.0 JTDM, 2.2 JTS, 2.4 JTDM, 2.4 JTDM Q4, 3.2 JTS, 3.2 JTS Q4** 12/05 - 11/11 85 -191 kW	**24-128803** X	**24-128810** O	
B12 PK	**1.8 MPI, 1.8 TBi, 1.9 JTDM 16V, 1.9 JTDM 8V, 1.9 JTS, 2.0 JTDM, 2.2 JTS** 09/05 - 11/11 85 -147 kW	**46-182760**		без регулируемой подвески; Обязанность, предусмотренная экспертизой VA: Глубина (экспертиза): 30-35 мм; Нагрузка оси до: 1200 кг HA: Глубина (экспертиза): 30-35 мм; Нагрузка оси до: 1100 кг
B12 PK	**2.4 JTDM, 3.2 JTS** 09/05 - 11/11 147 -191 kW	**46-182777**		без регулируемой подвески; Обязанность, предусмотренная экспертизой VA: Глубина (экспертиза): 30-35 мм; Нагрузка оси до: 1300 кг HA: Глубина (экспертиза): 30-35 мм; Нагрузка оси до: 1100 кг
B12 PK	**2.4 JTDM Q4, 3.2 JTS Q4** 12/05 - 11/11 154 -191 kW	**46-182807**		без регулируемой подвески; Обязанность, предусмотренная экспертизой VA: Глубина (экспертиза): 30-35 мм; Нагрузка оси до: 1300 кг HA: Глубина (экспертиза): 30 мм; Нагрузка оси до: 1100 кг
B14	**1.8 MPI, 1.8 TBi, 1.9 JTDM 16V, 1.9 JTDM 8V, 1.9 JTS, 2.0 JTDM, 2.2 JTS, 2.4 JTDM, 2.4 JTDM Q4, 3.2 JTS, 3.2 JTS Q4** 12/05 - 11/11 85 -191 kW	**47-139275**		Обязанность, предусмотренная экспертизой VA: Глубина (экспертиза): 30-50 мм; Нагрузка оси до: 1300 кг HA: Глубина (экспертиза): 30-50 мм; Нагрузка оси до: 1100 кг
B16 PSS10	**1.8 MPI, 1.8 TBi, 1.9 JTDM 16V, 1.9 JTDM 8V, 1.9 JTS, 2.0 JTDM, 2.2 JTS, 2.4 JTDM, 2.4 JTDM Q4, 3.2 JTS, 3.2 JTS Q4** 12/05 - 11/11 85 -191 kW	**48-139243**		Обязанность, предусмотренная экспертизой VA: Глубина (экспертиза): 30-50 мм; Нагрузка оси до: 1300 кг HA: Глубина (экспертиза): 30-50 мм; Нагрузка оси до: 1100 кг
ALFA ROMEO 159 Sportwagon			
B1	**1.8 MPI, 1.8 TBi, 1.9 JTDM 16V, 1.9 JTDM 8V, 1.9 JTS, 2.0 JTDM, 2.2 JTS, 2.4 JTDM, 2.4 JTDM Q4, 3.2 JTS, 3.2 JTS Q4** 03/06 - 11/11 85 -191 kW		**12-234318**	HA: без шарикового подшибника
B3	**2.4 JTDM** 03/06 - 11/11 147 -154 kW	**36-196098**		АКПП

Пригодны для			
ALFA ROMEO			
ALFA ROMEO 159 Sportwagon			
B4 **1.8 MPI, 1.8 TBi, 1.9 JTDM 16V, 1.9 JTDM 8V, 1.9 JTS, 2.0 JTDM, 2.2 JTS, 2.4 JTDM, 2.4 JTDM Q4, 3.2 JTS, 3.2 JTS Q4** 03/06 - 11/11 85 -191 kW	**19-169200**	**19-169538**	
B6 Sport **1.8 MPI, 1.8 TBi, 1.9 JTDM 16V, 1.9 JTDM 8V, 1.9 JTS, 2.0 JTDM, 2.2 JTS, 2.4 JTDM, 2.4 JTDM Q4, 3.2 JTS, 3.2 JTS Q4** 03/06 - 11/11 85 -191 kW	**24-128780**	**24-128797**	
B8 **1.8 MPI, 1.8 TBi, 1.9 JTDM 16V, 1.9 JTDM 8V, 1.9 JTS, 2.0 JTDM, 2.2 JTS, 2.4 JTDM, 2.4 JTDM Q4, 3.2 JTS, 3.2 JTS Q4** 03/06 - 11/11 85 -191 kW	**24-128803**	**24-128810**	
B12 PK **1.8 MPI, 1.8 TBi, 1.9 JTDM 16V, 1.9 JTDM 8V, 1.9 JTS, 2.0 JTDM, 2.2 JTS** 03/06 - 11/11 85 -147 kW	**46-182784**		без регулируемой подвески; Обязанность, предусмотренная экспертизой VA: Глубина (экспертиза): 30-35 мм; Нагрузка оси до: 1200 кг HA: Глубина (экспертиза): 25-30 мм; Нагрузка оси до: 1100 кг
B12 PK **2.4 JTDM, 3.2 JTS** 03/06 - 11/11 147 -191 kW	**46-182791**		без регулируемой подвески; Обязанность, предусмотренная экспертизой VA: Глубина (экспертиза): 30-35 мм; Нагрузка оси до: 1300 кг HA: Глубина (экспертиза): 25-30 мм; Нагрузка оси до: 1100 кг
B12 PK **2.4 JTDM Q4, 3.2 JTS Q4** 03/06 - 11/11 154 -191 kW	**46-182814**		без регулируемой подвески; Обязанность, предусмотренная экспертизой VA: Глубина (экспертиза): 30-35 мм; Нагрузка оси до: 1300 кг HA: Глубина (экспертиза): 30 мм; Нагрузка оси до: 1100 кг
B14 **1.8 MPI, 1.8 TBi, 1.9 JTDM 16V, 1.9 JTDM 8V, 1.9 JTS, 2.0 JTDM, 2.2 JTS, 2.4 JTDM, 2.4 JTDM Q4, 3.2 JTS, 3.2 JTS Q4** 03/06 - 11/11 85 -191 kW	**47-139275**		Обязанность, предусмотренная экспертизой VA: Глубина (экспертиза): 30-50 мм; Нагрузка оси до: 1300 кг HA: Глубина (экспертиза): 30-50 мм; Нагрузка оси до: 1100 кг
B16 PSS10 **1.8 MPI, 1.8 TBi, 1.9 JTDM 16V, 1.9 JTDM 8V, 1.9 JTS, 2.0 JTDM, 2.2 JTS, 2.4 JTDM, 2.4 JTDM Q4, 3.2 JTS, 3.2 JTS Q4** 03/06 - 11/11 85 -191 kW	**48-139243**		Обязанность, предусмотренная экспертизой VA: Глубина (экспертиза): 30-50 мм; Нагрузка оси до: 1300 кг HA: Глубина (экспертиза): 30-50 мм; Нагрузка оси до: 1100 кг
ALFA ROMEO 164 (164)			
B3 **2.0 Twin Spark** 06/87 - 10/92 106 -109 kW	**36-160099**		стандартная подвеска; Усиленное оснащение .
B3 **3.0, 3.0 24V, 3.0 24V Q4, 3.0 24V QV, 3.0 i.e. QV, 3.0 V6** 06/87 - 09/92 132 -171 kW	**36-160099**	**36-160051**	стандартная подвеска
ALFA ROMEO 166 (936)			
B1 **2.0 T.Spark, 2.0 V6, 2.4 JTD, 2.5 V6 24V, 3.0 V6 24V** 09/98 - 06/07 100 -166 kW	**12-228492**		VA: без шарикового подшибника
B1 **2.0 T.Spark, 2.4 JTD, 2.5 V6 24V, 3.0 V6 24V, 3.2 V6 24V** 09/98 - 06/07 110 -176 kW	**12-228492**		VA: -> 12/07
B6 Sport **2.0 T.Spark, 2.0 V6, 2.4 JTD, 2.5 V6 24V, 3.0 V6 24V, 3.2 V6 24V** 09/98 - 06/07 100 -176 kW	**24-060974**	**24-060981**	стандартная подвеска
B8 **2.0 T.Spark, 2.0 V6, 2.4 JTD, 2.5 V6 24V, 3.0 V6 24V, 3.2 V6 24V** 09/98 - 06/07 100 -176 kW	**24-060998**	**24-061001**	стандартная подвеска

Пригодны для			
ALFA ROMEO			
ALFA ROMEO 1750-2000			
B6 Sport — **1.7, 1750, 2000** 03/68 - 12/83 80 -97 kW	**24-004633**	**24-004732**	
ALFA ROMEO ALFASUD (901)			
MS — **1.2, 1.2 ti, 1.3, 1.3 SC/ti Super, 1.3 Super, 1.3 ti, 1.5 ti, 1.5 ti Sprint** 01/79 - 12/84 44 -77 kW		*24-004626*	HA: Сервис срочного ремонта .; Возврат старой детали обязателен !
ALFA ROMEO ALFETTA (116)			
B4 — **1.6, 1.8, 2.0, 2.0 TD, 2.4 TD** 07/74 - 12/84 60 -97 kW	*19-019567*	*19-019574*	
B6 Sport — **1.6, 1.8, 2.0, 2.0 TD** 07/74 - 12/84 60 -97 kW	**24-004657**	**24-004756**	
ALFA ROMEO ALFETTA GT (116)			
B4 — **1.6, 1.8, 2.0** 01/74 - 12/84 79 -96 kW	*19-019567*	*19-019574*	
B6 Sport — **1.6, 1.8, 2.0** 01/74 - 12/84 79 -96 kW	**24-004657**	**24-004756**	
ALFA ROMEO BRERA			
B1 — **1.8 TBi, 2.0 JTDM, 2.2 JTS, 2.4 JTDM 20V, 3.2 JTS, 3.2 JTS Q4** 01/06 - 120 -191 kW		**12-234318**	HA: без шарикового подшибника
B4 — **1.8 TBi, 2.0 JTDM, 2.2 JTS, 2.4 JTDM 20V, 3.2 JTS, 3.2 JTS Q4** 01/06 - 120 -191 kW	**19-169200**	**19-169538**	
B6 Sport — **1.8 TBi, 2.0 JTDM, 2.2 JTS, 2.4 JTDM 20V, 3.2 JTS, 3.2 JTS Q4** 01/06 - 120 -191 kW	**24-128780**	**24-128797**	
B8 — **1.8 TBi, 2.0 JTDM, 2.2 JTS, 2.4 JTDM 20V, 3.2 JTS, 3.2 JTS Q4** 01/06 - 120 -191 kW	**24-128803**	**24-128810**	
B12 PK — **2.4 JTDM 20V, 3.2 JTS Q4** 01/06 - 147 -191 kW	**46-000064**		без регулируемой подвески; Привод на все колеса; Обязанность, предусмотренная экспертизой VA: Глубина (экспертиза): 25-30 мм; Нагрузка оси до: 1300 кг HA: Глубина (экспертиза): 25 мм; Нагрузка оси до: 1100 кг
B12 PK — **2.4 JTDM 20V, 3.2 JTS** 01/06 - 147 -191 kW	**46-000071**		без регулируемой подвески; Привод на передние колеса; Обязанность, предусмотренная экспертизой VA: Глубина (экспертиза): 25-30 мм; Нагрузка оси до: 1300 кг HA: Глубина (экспертиза): 25 мм; Нагрузка оси до: 1100 кг
B14 — **1.8 TBi, 2.0 JTDM, 2.2 JTS, 2.4 JTDM 20V, 3.2 JTS, 3.2 JTS Q4** 01/06 - 120 -191 kW	**47-139275**		Обязанность, предусмотренная экспертизой VA: Глубина (экспертиза): 30-50 мм; Нагрузка оси до: 1300 кг HA: Глубина (экспертиза): 30-50 мм; Нагрузка оси до: 1100 кг
B16 PSS10 — **1.8 TBi, 2.0 JTDM, 2.2 JTS, 2.4 JTDM 20V, 3.2 JTS, 3.2 JTS Q4** 01/06 - 120 -191 kW	**48-139243**		Обязанность, предусмотренная экспертизой VA: Глубина (экспертиза): 30-50 мм; Нагрузка оси до: 1300 кг HA: Глубина (экспертиза): 30-50 мм; Нагрузка оси до: 1100 кг
ALFA ROMEO GIULIA			
B6 Sport — **1300 Super, 1300 TI, 1600 Super** 06/64 - 12/78 62 -76 kW	**24-004633**	**24-004732**	

Пригодны для			
ALFA ROMEO			
ALFA ROMEO GIULIA GT			
B6 Sport — **1300 Super, 1600 Super** 01/74 - 12/78 64 -76 kW	**24-004633**	**24-004732**	
ALFA ROMEO GIULIETTA (116)			
B4 — **1.3, 1.6, 1.8, 1.8 Turbo, 2.0, 2.0 TD, 2.0 Turbo** 10/77 - 06/84 61 -125 kW	*19-019567*	*19-019574*	
B6 Sport — **1.3, 1.6, 1.8, 1.8 Turbo, 2.0, 2.0 TD, 2.0 Turbo** 10/77 - 06/84 61 -125 kW	**24-004657**	**24-004756**	
ALFA ROMEO GIULIETTA (940)			
B4 — **1.4 BiFuel, 1.4 TB, 1.6 JTDM, 1.8 TBi, 2.0 JTDM** 04/10 - 77 -173 kW	**22-195302** **22-195319**	**19-195322**	стандартная подвеска
B6 Sport — **1.4 BiFuel, 1.4 TB, 1.6 JTDM, 1.8 TBi, 2.0 JTDM** 04/10 - 77 -173 kW	**35-195047** **35-195054**	**24-195065**	стандартная подвеска
B8 — **1.4 BiFuel, 1.4 TB, 1.6 JTDM, 1.8 TBi, 2.0 JTDM** 04/10 - 77 -173 kW	**35-195078** **35-195085**	**24-195096**	спортивная подвеска
B12 PK — **1.6 JTDM, 1.8 TBi, 2.0 JTDM** 04/10 - 77 -173 kW	**46-223500**		Обязанность, предусмотренная экспертизой VA: Глубина (экспертиза): 30-35 мм; Нагрузка оси до: 1100 кг HA: Глубина (экспертиза): 30 мм; Нагрузка оси до: 850 кг
ALFA ROMEO GT			
B6 Sport — **1.7, 1300 Junior, 1600, A 1600, V 1750, V 2000** 01/67 - 12/77 64 -96 kW	**24-004633**	**24-004732**	
ALFA ROMEO GT			
B1 — **1.8 TS** 11/03 - 09/10 103 kW	**12-228492**	*12-228508*	VA: без шарикового подшибника HA: без шарикового подшибника
B1 — **1.9 JTD, 2.0 JTS, 3.2 GTA** 11/03 - 09/10 110 -176 kW	**12-228492**	*12-228508*	VA: -> 12/10 HA: без шарикового подшибника
B3 — **1.8 TS** 10/05 - 09/10 103 kW	**36-195435**	**36-195428**	стандартная подвеска
B3 — **2.0 JTS** 10/05 - 09/10 121 kW	**36-195435**		стандартная подвеска
B3 — **1.9 JTD** 11/03 - 09/05 110 kW	**36-195442**	**36-195428**	
B3 — **1.9 JTD** 09/05 - 09/10 110 -125 kW	**36-195619**	**36-195428**	
B4 — **1.8 TS, 1.9 JTD, 2.0 JTS, 3.2 GTA** 11/03 - 09/10 103 -176 kW	**22-052544** **11-101918** SP	**22-196606** **i.V.** SP	стандартная подвеска
B6 Sport — **1.8 TS, 1.9 JTD, 2.0 JTS, 3.2 GTA** 11/03 - 09/10 103 -176 kW	**24-027960**	**35-047209**	стандартная подвеска
B8 — **1.8 TS, 1.9 JTD, 2.0 JTS, 3.2 GTA** 11/03 - 09/10 103 -176 kW	**24-027977**	**35-047216**	спортивная подвеска

Пригодны для			
ALFA ROMEO			
ALFA ROMEO GT			
B12 PK — **1.8 TS, 1.9 JTD, 2.0 JTS** 11/03 - 09/10 103 -125 kW	**46-188434**		Обязанность, предусмотренная экспертизой VA: Глубина (экспертиза): 25 мм; Нагрузка оси до: 990 кг HA: Глубина (экспертиза): 25 мм; Нагрузка оси до: 980 кг
B12 PK — **3.2 GTA** 11/03 - 09/10 176 kW	**46-188441**		Обязанность, предусмотренная экспертизой VA: Глубина (экспертиза): 20 мм; Нагрузка оси до: 1040 кг HA: Глубина (экспертиза): 25 мм; Нагрузка оси до: 980 кг
B14 — **1.8 TS, 1.9 JTD, 2.0 JTS, 3.2 GTA** 11/03 - 09/10 103 -176 kW	**47-119215**		стандартная подвеска; Обязанность, предусмотренная экспертизой VA: Глубина (экспертиза): 30-50 мм; Нагрузка оси до: 1060 кг HA: Глубина (экспертиза): 30-50 мм; Нагрузка оси до: 1000 кг
B16 PSS9 — **1.8 TS, 1.9 JTD, 2.0 JTS, 3.2 GTA** 11/03 - 09/10 103 -176 kW	**48-100724**		стандартная подвеска; Обязанность, предусмотренная экспертизой VA: Глубина (экспертиза): 30-50 мм; Нагрузка оси до: 1060 кг HA: Глубина (экспертиза): 30-50 мм; Нагрузка оси до: 1000 кг
ALFA ROMEO GTA купе			
B6 Sport — **1.3 Junior** 05/68 - 12/76 81 -117 kW	**24-004633**	**24-004732**	
ALFA ROMEO GTV (116)			
B6 Sport — **2.0** 07/78 - 01/86 94 -96 kW	**24-004657**	**24-004756**	
ALFA ROMEO MITO (ZAR 955)			
B1 — **0.9, 1.3 JTDM, 1.4, 1.4 Bifuel, 1.4 TB, 1.4 Turbo, 1.6 JTDM** 09/08 - 51 -125 kW	12-234325	**12-226467** **12-226450**	VA: с шариковым подшибником HA: без шарикового подшибника
B4 — **0.9, 1.3 JTDM, 1.4, 1.4 Bifuel, 1.4 TB, 1.4 Turbo, 1.6 JTDM** 09/08 - 51 -125 kW	**22-172839** **22-172846**	**19-172859**	без электронн. регулирования аморт. Силы
B6 Sport — **0.9, 1.3 JTDM, 1.4, 1.4 Bifuel, 1.4 TB, 1.4 Turbo, 1.6 JTDM** 09/08 - 51 -125 kW	**35-140238** **35-140245**	**24-140256**	без электронн. регулирования аморт. Силы VA: длина: 564 мм HA: длина: 666 мм
B8 — **0.9, 1.3 JTDM, 1.4, 1.4 Bifuel, 1.4 TB, 1.4 Turbo, 1.6 JTDM** 09/08 - 51 -125 kW	**35-158790** **35-158806**	**24-158879**	без электронн. регулирования аморт. Силы VA: длина: 543 мм HA: длина: 645 мм
B12 PK — **0.9, 1.3 JTDM, 1.4, 1.4 Bifuel, 1.4 TB, 1.4 Turbo** 09/08 - 51 -125 kW	**46-182890**		без электронн. регулирования аморт. Силы; Обязанность, предусмотренная экспертизой VA: Глубина (экспертиза): 30 мм; Нагрузка оси до: 955 кг HA: без регулируемой подвески; Глубина (экспертиза): 30 мм; Нагрузка оси до: 850 кг
B12 PK — **1.6 JTDM** 09/08 - 85 -88 kW	**46-182906**		без электронн. регулирования аморт. Силы; Обязанность, предусмотренная экспертизой VA: Глубина (экспертиза): 30 мм; Нагрузка оси до: 1000 кг HA: без регулируемой подвески; Глубина (экспертиза): 30 мм; Нагрузка оси до: 850 кг
B14 — **0.9, 1.3 JTDM, 1.4, 1.4 Bifuel, 1.4 TB, 1.4 Turbo, 1.6 JTDM** 09/08 - 51 -125 kW	**47-164499**		без электронн. регулирования аморт. Силы VA: Обязанность, предусмотренная экспертизой; Глубина (экспертиза): 35-45 мм; Нагрузка оси до: 1000 кг HA: Глубина (экспертиза): 30-45 мм; Нагрузка оси до: 850 кг
ALFA ROMEO MONTREAL			
B6 Sport — **2.6** 12/72 - 03/79 143 kW	**24-004633**	**24-004732**	

Пригодны для			
ALFA ROMEO			
ALFA ROMEO SPIDER (105)			
B6 Sport — **1.7, 1300, 1600, 1750, 2000** 01/67 - 12/77 64 -96 kW	**24-004633**	**24-004732**	
ALFA ROMEO SPIDER (115)			
B6 Sport — **1600, 2.0, 2000, 2000 Veloce** 01/74 - 12/93 76 -93 kW	**24-004633**	**24-004732**	
ALFA ROMEO SPIDER (939)			
B1 — **1.8 TBi, 2.0 JTDM, 2.2 JTS, 2.4 JTDM, 3.2 JTS, 3.2 JTS Q4** 09/06 - 120 -191 kW		**12-234318**	HA: без шарикового подшибника
B4 — **1.8 TBi, 2.0 JTDM, 2.2 JTS, 2.4 JTDM, 3.2 JTS, 3.2 JTS Q4** 09/06 - 120 -191 kW	**19-169200**	**19-169538**	
B6 Sport — **1.8 TBi, 2.0 JTDM, 2.2 JTS, 2.4 JTDM, 3.2 JTS, 3.2 JTS Q4** 09/06 - 120 -191 kW	**24-128780**	**24-128797**	
B8 — **1.8 TBi, 2.0 JTDM, 2.2 JTS, 2.4 JTDM, 3.2 JTS, 3.2 JTS Q4** 09/06 - 120 -191 kW	**24-128803**	**24-128810**	
B12 PK — **3.2 JTS Q4** 09/06 - 191 kW	**46-000040**		без регулируемой подвески; Обязанность, предусмотренная экспертизой VA: Глубина (экспертиза): 20 мм; Нагрузка оси до: 1300 кг HA: Глубина (экспертиза): 20 мм; Нагрузка оси до: 1100 кг
B12 PK — **2.4 JTDM, 3.2 JTS** 04/07 - 147 -191 kW	**46-000095**		без регулируемой подвески; Обязанность, предусмотренная экспертизой VA: Глубина (экспертиза): 20 мм; Нагрузка оси до: 1300 кг HA: Глубина (экспертиза): 20 мм; Нагрузка оси до: 1100 кг
B14 — **1.8 TBi, 2.0 JTDM, 2.2 JTS, 2.4 JTDM, 3.2 JTS, 3.2 JTS Q4** 09/06 - 120 -191 kW	**47-139275**		Обязанность, предусмотренная экспертизой VA: Глубина (экспертиза): 30-50 мм; Нагрузка оси до: 1300 кг HA: Глубина (экспертиза): 30-50 мм; Нагрузка оси до: 1100 кг
B16 PSS10 — **1.8 TBi, 2.0 JTDM, 2.2 JTS, 2.4 JTDM, 3.2 JTS, 3.2 JTS Q4** 09/06 - 120 -191 kW	**48-139243**		Обязанность, предусмотренная экспертизой VA: Глубина (экспертиза): 30-50 мм; Нагрузка оси до: 1300 кг HA: Глубина (экспертиза): 30-50 мм; Нагрузка оси до: 1100 кг
ALPINA			
ALPINA B3 (E30)			
B6 Sport — **2.7** 09/87 - 06/92 150 kW	**34-003350**	**24-020275**	VA: Øa: 51 мм; только в соединении с 14-244148 HA: Параметр: 160/55
B6 Sport — **2.7** 09/87 - 06/92 150 kW	**34-003350**	**24-060653**	VA: Øa: 51 мм; только в соединении с 14-244148 HA: Параметр: 140/60; тип модели: Komfort
B6 Sport — **2.7 AWD** 09/87 - 06/92 150 kW	**34-002513**	**24-020282**	стандартная подвеска
MS — **2.7** 09/87 - 06/92 150 kW	*34-236406*	*24-233637*	тип модели: Rallye Tarmac VA: Øa: 51 мм; Параметр: 280/150; длина: 597 мм HA: Параметр: 260/120; длина: 533 мм

Пригодны для			
ALPINA			
ALPINA B3 универсал (E30)			
B6 Sport **2.7** 09/87 - 06/92 150 kW	**34-003350**	**24-020275**	VA: Øa: 51 мм; только в соединении с 14-244148 HA: Параметр: 160/55
B6 Sport **2.7** 09/87 - 06/92 150 kW	**34-003350**	**24-060653**	VA: Øa: 51 мм; только в соединении с 14-244148 HA: Параметр: 140/60
ALPINA B3 кабрио (E30)			
B6 Sport **2.7** 09/87 - 06/92 150 kW	**34-003350**	**24-020275**	VA: Øa: 51 мм; только в соединении с 14-244148 HA: Параметр: 160/55
B6 Sport **2.7** 09/87 - 06/92 150 kW	**34-003350**	**24-060653**	VA: Øa: 51 мм; только в соединении с 14-244148 HA: Параметр: 140/60
ALPINA B3 (E36)			
B6 Sport **3.0, 3.2** 04/93 - 04/99 184 -195 kW	**35-044024** **35-044031**	**24-024532**	
ALPINA B3 универсал (E36)			
B6 Sport **3.0, 3.2** 04/93 - 03/99 184 -195 kW	**35-044024** **35-044031**	**24-024532**	
ALPINA B3 купе (E36)			
B6 Sport **3.2** 04/96 - 03/99 195 kW	**35-044024** **35-044031**	**24-024532**	
ALPINA B3 кабрио (E36)			
B6 Sport **3.0, 3.2** 04/93 - 03/99 184 -195 kW	**35-044024** **35-044031**	**24-024532**	
ALPINA B3 (E46)			
B6 Sport **3.3, 3.4 S** 05/99 - 01/06 206 -224 kW	**35-115106** **35-115113**	**24-026987** **11-181415** SP	VA: укороченный амортизатор: 45 мм
B8 **3.3 AWD** 11/01 - 01/05 206 kW	*22-052834* *22-052841*	**24-068666**	VA: Должна использоваться серийная тарелка пружины
ALPINA B3 универсал (E46)			
B6 Sport **3.3, 3.4 S** 02/00 - 01/06 206 -224 kW	**35-115106** **35-115113**	**24-026987** **11-181415** SP	VA: укороченный амортизатор: 45 мм
B8 **3.3 AWD** 11/01 - 01/05 206 kW	*22-052834* *22-052841*	**24-068666**	VA: Должна использоваться серийная тарелка пружины
ALPINA B3 купе (E46)			
B6 Sport **3.3, 3.4 S** 09/99 - 01/06 206 -224 kW	**35-115106** **35-115113**	**24-026987** **11-181415** SP	VA: укороченный амортизатор: 45 мм
ALPINA B3 кабрио (E46)			
B6 Sport **3.3, 3.4 S** 10/00 - 206 -224 kW	**35-115106** **35-115113**	**24-026987** **11-181415** SP	VA: укороченный амортизатор: 45 мм
ALPINA B12 купе (E31)			
B6 Sport **5.0, 5.7** 06/90 - 12/96 258 -306 kW	**34-110096**	**24-108096**	без электронн. регулирования аморт. Силы

Пригодны для				
ALPINA				
ALPINA D3 (E90)				
B4	**2.0** 12/05 - 04/08 147 kW	**22-135032** **22-135049**	**19-135052**	
B6 Sport	**2.0** 12/05 - 04/08 147 kW	**35-120407** **35-120414**	**24-120425**	
B6 a10	**2.0** 12/05 - 04/08 147 kW	**31-181914** **31-181921**	**26-181936**	
B14	**2.0** 12/05 - 04/08 147 kW	**47-120471**		без рецензии TUV VA: Глубина (экспертиза): 15-35 мм; Нагрузка оси до: 1020 кг HA: Глубина (экспертиза): 15-35 мм; Нагрузка оси до: 1200 кг
B16 PSS10	**2.0** 12/05 - 04/08 147 kW	**48-131636**		без рецензии TUV VA: Глубина (экспертиза): 15-35 мм; Нагрузка оси до: 1020 кг HA: Глубина (экспертиза): 15-35 мм; Нагрузка оси до: 1200 кг
B16 PSS10	**2.0** 12/05 - 04/08 147 kW	**48-195232**		без рецензии TUV VA: Глубина (экспертиза): 5-25 мм; Нагрузка оси до: 1020 кг HA: Глубина (экспертиза): 5-25 мм; Нагрузка оси до: 1200 кг
B16 RC	**2.0** 12/05 - 147 -157 kW	**14-230615** iRC **49-131543**		без рецензии TUV VA: Глубина (экспертиза): 15-35 мм; Нагрузка оси до: 1020 кг HA: Глубина (экспертиза): 15-35 мм; Нагрузка оси до: 1200 кг
MS	**2.0** 12/05 - 04/08 147 kW	*31-633499* *31-633505*	*26-633510*	тип модели: VLN VA: изменяемая упругость механически регулируемая; изменяемой высоты HA: изменяемая упругость механически регулируемая
ALPINA D3 универсал (E90)				
B4	**2.0** 12/05 - 147 -157 kW	**22-135032** **22-135049**	**19-135052**	
B6 Sport	**2.0** 12/05 - 147 -157 kW	**35-120407** **35-120414**	**24-120425**	
B6 a10	**2.0** 12/05 - 147 -157 kW	**31-181914** **31-181921**	**26-181936**	
B14	**2.0** 12/05 - 147 -157 kW	**47-120471**		без рецензии TUV VA: Глубина (экспертиза): 15-35 мм; Нагрузка оси до: 1020 кг HA: Глубина (экспертиза): 15-35 мм; Нагрузка оси до: 1200 кг
B16 PSS10	**2.0** 12/05 - 147 -157 kW	**48-131636**		без рецензии TUV VA: Глубина (экспертиза): 15-35 мм; Нагрузка оси до: 1020 кг HA: Глубина (экспертиза): 15-35 мм; Нагрузка оси до: 1200 кг
B16 PSS10	**2.0** 12/05 - 147 -157 kW	**48-195232**		без рецензии TUV VA: Глубина (экспертиза): 5-25 мм; Нагрузка оси до: 1020 кг HA: Глубина (экспертиза): 5-25 мм; Нагрузка оси до: 1200 кг
B16 RC	**2.0** 12/05 - 147 -157 kW	**14-230615** iRC **49-131543**		без рецензии TUV VA: Глубина (экспертиза): 15-35 мм; Нагрузка оси до: 1020 кг HA: Глубина (экспертиза): 15-35 мм; Нагрузка оси до: 1200 кг
MS	**2.0** 12/05 - 147 -157 kW	*31-633499* *31-633505*	*26-633510*	тип модели: VLN VA: изменяемая упругость механически регулируемая; изменяемой высоты HA: изменяемая упругость механически регулируемая

Пригодны для			
ALPINA			
ALPINA D3 купе (E90)			
B4 **2.0** 08/10 - 157 kW	**22-135032** **22-135049**	**19-135052**	
B6 Sport **2.0** 08/10 - 157 kW	**35-120407** **35-120414**	**24-120425**	
B6 a10 **2.0** 08/10 - 157 kW	**31-181914** **31-181921**	**26-181936**	
B14 **2.0** 08/10 - 157 kW	**47-120471**		без рецензии TUV VA: Глубина (экспертиза): 15-35 мм; Нагрузка оси до: 1020 кг HA: Глубина (экспертиза): 15-35 мм; Нагрузка оси до: 1200 кг
B16 PSS10 **2.0** 08/10 - 157 kW	**48-131636**		без рецензии TUV VA: Глубина (экспертиза): 15-35 мм; Нагрузка оси до: 1020 кг HA: Глубина (экспертиза): 15-35 мм; Нагрузка оси до: 1200 кг
B16 PSS10 **2.0** 08/10 - 157 kW	**48-195232**		без рецензии TUV VA: Глубина (экспертиза): 5-25 мм; Нагрузка оси до: 1020 кг HA: Глубина (экспертиза): 5-25 мм; Нагрузка оси до: 1200 кг
B16 RC **2.0** 08/10 - 157 kW	**14-230615** iRC **49-131543**		без рецензии TUV VA: Глубина (экспертиза): 15-35 мм; Нагрузка оси до: 1020 кг HA: Глубина (экспертиза): 15-35 мм; Нагрузка оси до: 1200 кг
MS **2.0** 08/10 - 157 kW	*31-633499* *31-633505*	*26-633510*	тип модели: VLN VA: изменяемая упругость механически регулируемая; изменяемой высоты HA: изменяемая упругость механически регулируемая
ARTEGA			
ARTEGA GT			
B4 **3.6** 07/09 - 220 kW	*24-229753*	*24-229760*	VA: изменяемой высоты HA: изменяемой высоты
AUDI			
AUDI A1			
B1 **1.2 TFSI, 1.4 TFSI, 1.6 TDI, 2.0 TDI** 05/10 - 63 -105 kW	**12-116966**	**12-117840**	VA: с шариковым подшибником HA: без шарикового подшибника
B3 **1.2 TFSI, 1.4 TFSI, 1.6 TDI, 2.0 TDI** 05/10 - 63 -136 kW	**36-233588**	**36-233571**	стандартная подвеска
B4 **1.2 TFSI, 1.4 TFSI, 1.6 TDI, 2.0 TDI** 05/10 - 63 -136 kW	**22-183705**	**19-109572**	
B6 Sport **1.2 TFSI, 1.4 TFSI, 1.6 TDI, 2.0 TDI** 05/10 - 63 -136 kW	**35-168560**	**24-067898**	
B8 **1.2 TFSI, 1.4 TFSI, 1.6 TDI, 2.0 TDI** 05/10 - 63 -136 kW	**35-168577**	**24-067904**	
B12 PK **1.2 TFSI, 1.4 TFSI** 05/10 - 63 -136 kW	**46-195197**		Обязанность, предусмотренная экспертизой VA: Глубина (экспертиза): 20 мм; Нагрузка оси до: 880 кг HA: Глубина (экспертиза): 15 мм; Нагрузка оси до: 800 кг

Пригодны для			
AUDI			
AUDI A1			
B12 PK	**1.4 TFSI, 1.6 TDI** 05/10 - 66 -136 kW	**46-195203**	Обязанность, предусмотренная экспертизой VA: Глубина (экспертиза): 20 мм; Нагрузка оси до: 930 кг HA: Глубина (экспертиза): 15 мм; Нагрузка оси до: 800 кг
B14	**1.2 TFSI, 1.4 TFSI, 1.6 TDI, 2.0 TDI** 05/10 - 63 -136 kW	**47-168091**	Обязанность, предусмотренная экспертизой VA: Глубина (экспертиза): 30-45 мм; Нагрузка оси до: 950 кг HA: Глубина (экспертиза): 30-45 мм; Нагрузка оси до: 775 кг
B16 PSS9	**1.2 TFSI, 1.4 TFSI, 1.6 TDI, 2.0 TDI** 05/10 - 63 -136 kW	**48-168229**	Обязанность, предусмотренная экспертизой VA: Глубина (экспертиза): 30-45 мм; Нагрузка оси до: 950 кг HA: Глубина (экспертиза): 30-45 мм; Нагрузка оси до: 775 кг
AUDI A1 Sportback (8XA)			
B1	**1.2 TFSI, 1.4 TFSI, 1.6 TDI, 2.0 TDI** 09/11 - 63 -105 kW	**12-116966** / **12-117840**	VA: с шариковым подшибником HA: без шарикового подшибника
B3	**1.2 TFSI** 01/12 - 63 kW	**36-233588**	стандартная подвеска
B4	**1.2 TFSI, 1.4 TFSI, 1.6 TDI, 2.0 TDI** 09/11 - 63 -136 kW	**22-183705** / **19-109572**	
B6 Sport	**1.2 TFSI, 1.4 TFSI, 1.6 TDI, 2.0 TDI** 09/11 - 63 -136 kW	**35-168560** / **24-067898**	
B8	**1.2 TFSI, 1.4 TFSI, 1.6 TDI, 2.0 TDI** 09/11 - 63 -136 kW	**35-168577** / **24-067904**	
B12 PK	**1.2 TFSI, 1.4 TFSI** 11/11 - 63 -136 kW	**46-195197**	Обязанность, предусмотренная экспертизой VA: Глубина (экспертиза): 20 мм; Нагрузка оси до: 880 кг HA: Глубина (экспертиза): 15 мм; Нагрузка оси до: 800 кг
B12 PK	**1.4 TFSI, 1.6 TDI** 11/11 - 66 -136 kW	**46-195203**	Обязанность, предусмотренная экспертизой VA: Глубина (экспертиза): 20 мм; Нагрузка оси до: 930 кг HA: Глубина (экспертиза): 15 мм; Нагрузка оси до: 800 кг
B14	**1.2 TFSI, 1.4 TFSI, 1.6 TDI, 2.0 TDI** 09/11 - 63 -136 kW	**47-168091**	без рецензии TUV VA: Глубина (экспертиза): 30-45 мм; Нагрузка оси до: 950 кг HA: Глубина (экспертиза): 30-45 мм; Нагрузка оси до: 775 кг
B16 PSS9	**1.2 TFSI, 1.4 TFSI, 1.6 TDI, 2.0 TDI** 09/11 - 63 -136 kW	**48-168229**	без рецензии TUV VA: Глубина (экспертиза): 30-45 мм; Нагрузка оси до: 950 кг HA: Глубина (экспертиза): 30-45 мм; Нагрузка оси до: 775 кг
AUDI A2 (8Z0)			
B1	**1.2 TDI, 1.4, 1.4 TDI, 1.6 FSI** 02/00 - 08/05 45 -81 kW	**12-225323** / **12-117840**	VA: с шариковым подшибником HA: без шарикового подшибника
B3	**1.4** 02/00 - 08/05 55 kW	**37-147662** / **36-147700**	стандартная подвеска; с кондиционером
B3	**1.4** 02/00 - 08/05 55 kW	**37-147679** / **36-147717**	стандартная подвеска; Усиленное оснащение .
B3	**1.2 TDI** 03/01 - 08/05 45 kW	**37-147686** / **36-147694**	стандартная подвеска
B3	**1.2 TDI** 03/01 - 08/05 45 kW	**37-147662** / **36-147700**	стандартная подвеска; Усиленное оснащение .

	Пригодны для			
AUDI				
AUDI A2 (8Z0)				
B3	**1.4 TDI, 1.6 FSI** 02/00 - 08/05 55 -81 kW	**37-147679**	**36-147717**	стандартная подвеска
B4	**1.4, 1.4 TDI, 1.6 FSI** 02/00 - 08/05 55 -81 kW	**22-105813** **11-101321** SP	**19-106120** i.V. SP	стандартная подвеска
B6 Sport	**1.4, 1.4 TDI, 1.6 FSI** 02/00 - 08/05 55 -81 kW	**35-052173**	**24-067898**	
B8	**1.4, 1.4 TDI, 1.6 FSI** 02/00 - 08/05 55 -81 kW	**35-052180**	**24-067904**	
AUDI A3 (8L1)				
B1	**1.6, 1.8, 1.8 T, 1.8 T quattro, 1.9 TDI, 1.9 TDI quattro** 09/96 - 05/03 66 -132 kW	**12-116966**	**12-117079**	VA: с шариковым подшибником HA: без шарикового подшибника; Материал: резина/металл; Материал: алюминий
B3	**1.6** 09/96 - 05/03 74 -75 kW	**37-131333**	**36-131044**	стандартная подвеска
B3	**1.8, 1.8 T** 09/96 - 05/03 92 -132 kW	**37-131197**	**36-131044**	стандартная подвеска
B3	**1.8 T quattro, 1.9 TDI quattro** 12/96 - 05/03 96 -132 kW		**38-241536**	стандартная подвеска
B3	**S3 quattro** 03/99 - 05/03 154 -165 kW		*36-196043*	стандартная подвеска
B3	**1.9 TDI** 09/96 - 05/03 66 -96 kW	i.V.	**36-131044**	
B4	**1.6, 1.8, 1.8 T, 1.9 TDI** 09/96 - 05/03 66 -132 kW	**22-045744** **11-103455** SP	**19-029160** **11-115755** SP	стандартная подвеска
B4	**1.6, 1.8, 1.8 T, 1.9 TDI** 09/96 - 05/03 66 -132 kW	**22-045751** **11-103455** SP	**19-029177** **11-115755** SP	спортивная подвеска
B4	**1.6, 1.8, 1.8 T, 1.9 TDI** 09/96 - 05/03 66 -132 kW	**22-045744** **11-103455** SP	**19-140032** **11-115755** SP	исполнение для плохих дорог
B4	**1.8 T quattro, 1.9 TDI quattro** 12/96 - 05/03 96 -132 kW	**22-145550**	**19-145570**	стандартная подвеска
B4	**1.8 T quattro, 1.9 TDI quattro** 12/96 - 05/03 96 -132 kW	i.V.	**19-226651**	спортивная подвеска
B6 Sport	**1.6, 1.8, 1.8 T, 1.9 TDI** 09/96 - 05/03 66 -132 kW	**35-044079**	**24-025430** **11-115755** SP	VA: однотрубный Upside Down
B6 Sport	**1.8 T quattro, 1.9 TDI quattro, S3 quattro** 12/96 - 05/03 96 -165 kW	**35-046370**	**24-060349**	
B8	**1.6, 1.8, 1.8 T, 1.9 TDI** 09/96 - 05/03 66 -132 kW	**35-044086**	**24-025447** **11-115755** SP	VA: однотрубный Upside Down
B8	**1.6, 1.8, 1.8 T, 1.9 TDI** 09/96 - 05/03 66 -132 kW	**11-103455** SP	**24-025447** **11-115755** SP	VA: двухтрубная система
B8	**1.8 T quattro, 1.9 TDI quattro, S3 quattro** 12/96 - 05/03 96 -165 kW	**35-046387**	**24-060356**	VA: однотрубный Upside Down
B10	**1.6, 1.8, 1.8 T, 1.9 TDI** 09/96 - 05/03 66 -132 kW	*46-111890*		Обязанность, предусмотренная экспертизой VA: Глубина (экспертиза): 50 мм; Нагрузка оси до: 980 кг HA: Глубина (экспертиза): 40 мм; Нагрузка оси до: 1070 кг

Пригодны для			
AUDI			
AUDI A3 (8L1)			
B10	**1.6, 1.8, 1.8 T, 1.9 TDI** 09/96 - 05/03 66 -132 kW	*46-111906*	Обязанность, предусмотренная экспертизой VA: Глубина (экспертиза): 50 мм; Нагрузка оси от: 981 кг HA: Глубина (экспертиза): 40 мм; Нагрузка оси до: 1070 кг
B12 PK	**1.6, 1.8, 1.8 T** 09/96 - 05/03 74 -132 kW	**46-180148**	Обязанность, предусмотренная экспертизой; механическая КПП VA: Глубина (экспертиза): 30 мм; Нагрузка оси до: 990 кг HA: без регулируемой подвески; Глубина (экспертиза): 25 мм; Нагрузка оси до: 930 кг
B12 PK	**1.8 T, 1.9 TDI** 09/96 - 05/03 66 -132 kW	**46-180162**	Обязанность, предусмотренная экспертизой; АКПП VA: Глубина (экспертиза): 30 мм; Нагрузка оси до: 1020 кг HA: без регулируемой подвески; Глубина (экспертиза): 30 мм; Нагрузка оси до: 930 кг
B12 PK	**1.8 T quattro, 1.9 TDI quattro** 12/96 - 05/03 96 -132 kW	**46-180179**	Обязанность, предусмотренная экспертизой VA: Глубина (экспертиза): 30 мм; Нагрузка оси до: 1050 кг HA: без регулируемой подвески; Глубина (экспертиза): 25 мм; Нагрузка оси до: 1120 кг
B12 PK	**S3 quattro** 03/99 - 05/03 154 -165 kW	**46-180186**	Обязанность, предусмотренная экспертизой VA: Глубина (экспертиза): 25 мм; Нагрузка оси до: 1050 кг HA: без регулируемой подвески; Глубина (экспертиза): 20 мм; Нагрузка оси до: 1120 кг
B12 PK	**1.9 TDI** 09/96 - 05/03 66 -96 kW	**46-180155**	Обязанность, предусмотренная экспертизой; механическая КПП VA: Глубина (экспертиза): 30 мм; Нагрузка оси до: 990 кг HA: без регулируемой подвески; Глубина (экспертиза): 25 мм; Нагрузка оси до: 930 кг
B12 SL	**1.6, 1.8, 1.8 T, 1.9 TDI** 09/96 - 05/03 66 -132 kW	**46-180216**	Обязанность, предусмотренная экспертизой VA: Глубина (экспертиза): 45-50 мм; Нагрузка оси до: 950 кг HA: без регулируемой подвески; Глубина (экспертиза): 35-40 мм; Нагрузка оси до: 1000 кг
B12 SL	**1.8, 1.8 T, 1.9 TDI** 09/96 - 05/03 66 -132 kW	**46-180223**	Обязанность, предусмотренная экспертизой VA: Глубина (экспертиза): 45-50 мм; Нагрузка оси до: 1000 кг HA: без регулируемой подвески; Глубина (экспертиза): 35-40 мм; Нагрузка оси до: 1000 кг
B14	**1.6, 1.8, 1.8 T, 1.9 TDI** 09/96 - 05/03 66 -132 kW	**47-124851**	Для некоторых типов шин необходимы дистанционные шайбы; Обязанность, предусмотренная экспертизой VA: Глубина (экспертиза): 25-45 мм; Нагрузка оси до: 1060 кг HA: Глубина (экспертиза): 20-40 мм; Нагрузка оси до: 1010 кг
B14	**1.8 T quattro, 1.9 TDI quattro, S3 quattro** 12/96 - 05/03 96 -165 kW	**47-080416**	Для некоторых типов шин необходимы дистанционные шайбы; Обязанность, предусмотренная экспертизой VA: Глубина (экспертиза): 30-50 мм; Нагрузка оси до: 1110 кг HA: Глубина (экспертиза): 30-50 мм; Нагрузка оси до: 1080 кг
B16 PSS9	**1.6, 1.8, 1.8 T, 1.9 TDI** 09/96 - 05/03 66 -132 kW	**48-080651**	Для некоторых типов шин необходимы дистанционные шайбы; Обязанность, предусмотренная экспертизой VA: Глубина (экспертиза): 25-45 мм; Нагрузка оси до: 1060 кг HA: Глубина (экспертиза): 20-40 мм; Нагрузка оси до: 1010 кг
B16 PSS9	**1.8 T quattro, 1.9 TDI quattro, S3 quattro** 12/96 - 05/03 96 -165 kW	**48-080422**	Для некоторых типов шин необходимы дистанционные шайбы; Обязанность, предусмотренная экспертизой VA: Глубина (экспертиза): 30-50 мм; Нагрузка оси до: 1110 кг HA: Глубина (экспертиза): 30-50 мм; Нагрузка оси до: 1080 кг

Пригодны для				
AUDI				
AUDI A3 (8P1)				
B1	**1.2 TSI, 1.4 TFSI, 1.6, 1.6 FSI, 1.6 TDI, 1.8 T, 1.8 TFSI, 1.8 TFSI quattro, 1.9 TDI, 2.0, 2.0 FSI, 2.0 TDI, 2.0 TDI 16V, 2.0 TDI 16V quattro, 2.0 TDI quattro, 2.0 TFSI, 2.0 TFSI quattro, 3.2 V6 quattro, S3 quattro** 11/06 - 08/12 66 -195 kW	**12-224074**	**12-224081**	VA: с шариковым подшибником HA: без шарикового подшибника
B3	**1.4 TFSI** 09/07 - 08/12 92 kW	**37-133030**	**36-147786**	стандартная подвеска
B3	**1.6, 1.6 FSI** 05/03 - 08/12 75 -85 kW	**37-133030**	**36-147762**	стандартная подвеска
B3	**1.6, 1.6 FSI** 05/03 - 08/12 75 -85 kW	**37-147747**	**36-147786**	стандартная подвеска; Усиленное оснащение .
B3	**1.6, 1.6 FSI, 1.8 TFSI, 2.0 FSI** 05/03 - 08/12 75 -118 kW	**i.V.**	**36-241101**	спортивная подвеска; не для: S-Line
B3	**1.8 TFSI** 11/06 - 08/12 118 kW	**36-199624**		спортивная подвеска
B3	**2.0 TFSI** 09/04 - 08/12 147 kW	**36-241507**	**36-147762**	стандартная подвеска
B3	**2.0 TFSI** 09/04 - 08/12 147 kW	**36-241491**	**36-241101**	спортивная подвеска; не для: S-Line
B3	**2.0 TFSI quattro** 09/04 - 08/12 147 kW	**37-147754**	**36-147786**	стандартная подвеска; Усиленное оснащение .
B3	**1.6 TDI** 05/09 - 08/12 66 -77 kW	**37-147747**	**36-147762**	стандартная подвеска
B3	**1.6 TDI** 05/09 - 08/12 66 -77 kW	**37-147730**	**36-147786**	стандартная подвеска; Усиленное оснащение .
B3	**1.9 TDI, 2.0 FSI** 05/03 - 05/10 77 -110 kW	**37-147747**	**36-147762**	стандартная подвеска
B3	**1.9 TDI, 2.0 FSI** 05/03 - 05/10 77 -110 kW	**37-147730**	**36-147786**	стандартная подвеска; Усиленное оснащение .
B3	**2.0 TDI, 2.0 TFSI quattro** 05/03 - 08/12 100 -147 kW	**37-147730**	**36-147786**	стандартная подвеска
B3	**2.0 TDI** 05/03 - 08/12 100 -125 kW	**37-147754**	**36-147793**	стандартная подвеска; Усиленное оснащение .
B3	**2.0 TDI, 2.0 TDI 16V** 05/03 - 08/12 100 -125 kW	**36-241514**	**36-241101**	спортивная подвеска; не для: S-Line
B3	**2.0 TDI quattro** 05/03 - 08/12 100 -125 kW	**37-147754**	**36-147786**	стандартная подвеска
B3	**2.0 TDI quattro** 05/03 - 08/12 100 -125 kW		**36-147793**	стандартная подвеска; Усиленное оснащение .
B3	**2.0 TDI 16V** 05/03 - 08/12 103 kW	**37-147730**	**36-147786**	стандартная подвеска
B3	**2.0 TDI 16V** 05/03 - 08/12 103 kW	**37-147754**	**36-147793**	стандартная подвеска; Усиленное оснащение .
B3	**2.0 TDI 16V quattro** 08/04 - 08/12 103 kW	**37-147754**	**36-147786**	стандартная подвеска
B3	**2.0 TDI 16V quattro** 08/04 - 08/12 103 kW		**36-147793**	стандартная подвеска; Усиленное оснащение .

Пригодны для				
AUDI				
AUDI A3 (8P1)				
B4	**1.2 TSI, 1.4 TFSI, 1.6, 1.6 FSI, 1.6 TDI, 1.8 T, 1.8 TFSI, 1.8 TFSI quattro, 1.9 TDI, 2.0, 2.0 FSI, 2.0 TDI, 2.0 TDI 16V, 2.0 TDI 16V quattro, 2.0 TDI quattro, 2.0 TFSI, 2.0 TFSI quattro** 09/04 - 08/12 66 -147 kW	**22-131607**	**19-127439**	стандартная подвеска; без электронн. регулирования аморт. Силы; тип модели: G02 VA: Øa: 50 мм
B4	**1.2 TSI, 1.4 TFSI, 1.6, 1.6 FSI, 1.6 TDI, 1.8 T, 1.8 TFSI, 1.8 TFSI quattro, 1.9 TDI, 2.0, 2.0 FSI, 2.0 TDI, 2.0 TDI 16V, 2.0 TDI 16V quattro, 2.0 TDI quattro, 2.0 TFSI, 2.0 TFSI quattro, 3.2 V6 quattro** 07/03 - 08/12 66 -184 kW	**22-131614**	**19-127439**	стандартная подвеска; без электронн. регулирования аморт. Силы; тип модели: G07, G08 VA: Øa: 55 мм
B4	**1.2 TSI, 1.4 TFSI, 1.6, 1.6 FSI, 1.6 TDI, 1.8 T, 1.8 TFSI, 1.8 TFSI quattro, 1.9 TDI, 2.0, 2.0 FSI, 2.0 TDI, 2.0 TDI 16V, 2.0 TDI 16V quattro, 2.0 TDI quattro, 2.0 TFSI, 2.0 TFSI quattro** 09/04 - 08/12 66 -147 kW	**22-139184**	**19-127439**	спортивная подвеска; без электронн. регулирования аморт. Силы; тип модели: G02 VA: Øa: 50 мм
B4	**1.2 TSI, 1.4 TFSI, 1.6, 1.6 FSI, 1.6 TDI, 1.8 T, 1.8 TFSI, 1.8 TFSI quattro, 1.9 TDI, 2.0, 2.0 FSI, 2.0 TDI, 2.0 TDI 16V, 2.0 TDI 16V quattro, 2.0 TDI quattro, 2.0 TFSI, 2.0 TFSI quattro, 3.2 V6 quattro** 07/03 - 08/12 66 -184 kW	**22-139191**	**19-127439**	спортивная подвеска; без электронн. регулирования аморт. Силы; тип модели: G07, G08 VA: Øa: 55 мм
B6 Sport	**1.2 TSI, 1.4 TFSI, 1.6, 1.6 FSI, 1.6 TDI, 1.8 T, 1.8 TFSI, 1.8 TFSI quattro, 1.9 TDI, 2.0, 2.0 FSI, 2.0 TDI, 2.0 TDI 16V, 2.0 TDI 16V quattro, 2.0 TDI quattro, 2.0 TFSI, 2.0 TFSI quattro** 09/04 - 08/12 66 -147 kW	**35-113751**	**24-172936**	стандартная подвеска; без электронн. регулирования аморт. Силы; тип модели: G02 VA: Øa: 50 мм
B6 Sport	**1.2 TSI, 1.4 TFSI, 1.6, 1.6 FSI, 1.6 TDI, 1.8 T, 1.8 TFSI, 1.8 TFSI quattro, 1.9 TDI, 2.0, 2.0 FSI, 2.0 TDI, 2.0 TDI 16V, 2.0 TDI 16V quattro, 2.0 TDI quattro, 2.0 TFSI, 2.0 TFSI quattro, 3.2 V6 quattro** 07/03 - 08/12 66 -184 kW	**35-108177**	**24-172936**	стандартная подвеска; без электронн. регулирования аморт. Силы; тип модели: G07 , G08 VA: Øa: 55 мм
B8	**1.2 TSI, 1.4 TFSI, 1.6, 1.6 FSI, 1.6 TDI, 1.8 T, 1.8 TFSI, 1.8 TFSI quattro, 1.9 TDI, 2.0, 2.0 FSI, 2.0 TDI, 2.0 TDI 16V, 2.0 TDI 16V quattro, 2.0 TDI quattro, 2.0 TFSI, 2.0 TFSI quattro** 09/04 - 08/12 66 -147 kW	**35-113768**	**24-178006**	стандартная подвеска; спортивная подвеска; без электронн. регулирования аморт. Силы; тип модели: G02 VA: Øa: 50 мм
B8	**1.2 TSI, 1.4 TFSI, 1.6, 1.6 FSI, 1.6 TDI, 1.8 T, 1.8 TFSI, 1.8 TFSI quattro, 1.9 TDI, 2.0, 2.0 FSI, 2.0 TDI, 2.0 TDI 16V, 2.0 TDI 16V quattro, 2.0 TDI quattro, 2.0 TFSI, 2.0 TFSI quattro, 3.2 V6 quattro** 07/03 - 08/12 66 -184 kW	**35-108191**	**24-178006**	спортивная подвеска; без электронн. регулирования аморт. Силы; тип модели: G07, G08 VA: Øa: 55 мм
B12 PK	**1.2 TSI, 1.4 TFSI, 1.6 TDI, 1.8 T, 1.8 TFSI, 1.9 TDI, 2.0, 2.0 FSI, 2.0 TFSI** 09/04 - 08/12 66 -147 kW	**46-183095**		Наружный диаметр передней амортизационной стойки шасси 50 мм; без электронн. регулирования аморт. Силы; тип модели: G02; Обязанность, предусмотренная экспертизой; с общим разрешением на эксплуатацию (ABE) VA: Глубина (экспертиза): 30 мм; Нагрузка оси до: 1065 кг HA: Глубина (экспертиза): 30 мм; Нагрузка оси до: 1005 кг

Пригодны для			
AUDI			
AUDI A3 (8P1)			
B12 PK	**1.2 TSI, 1.4 TFSI, 1.6 TDI, 1.8 T, 1.8 TFSI, 1.9 TDI, 2.0, 2.0 FSI, 2.0 TFSI** 09/04 - 08/12 66 -147 kW	**46-194541**	Наружный диаметр передней амортизационной стойки шасси 55 мм; без электронн. регулирования аморт. Силы; тип модели: G07,G08; Обязанность, предусмотренная экспертизой; с общим разрешением на эксплуатацию (ABE) VA: Глубина (экспертиза): 30 мм; Нагрузка оси до: 1065 кг HA: Глубина (экспертиза): 30 мм; Нагрузка оси до: 1005 кг
B12 PK	**1.6, 1.6 FSI** 05/03 - 08/12 75 -85 kW	**46-183088**	DCC должно быть остановлено; Наружный диаметр передней амортизационной стойки шасси 50 мм; тип модели: G02; Обязанность, предусмотренная экспертизой; механическая КПП VA: Глубина (экспертиза): 30 мм; Нагрузка оси до: 980 кг HA: Глубина (экспертиза): 30 мм; Нагрузка оси до: 1005 кг
B12 PK	**1.6, 1.6 FSI** 05/03 - 08/12 75 -85 kW	**46-183095**	DCC должно быть остановлено; Наружный диаметр передней амортизационной стойки шасси 50 мм; тип модели: G02; Обязанность, предусмотренная экспертизой; АКПП VA: Глубина (экспертиза): 30 мм; Нагрузка оси до: 1065 кг HA: Глубина (экспертиза): 30 мм; Нагрузка оси до: 1005 кг
B12 PK	**1.6, 1.6 FSI** 05/03 - 08/12 75 -85 kW	**46-194534**	DCC должно быть остановлено; Наружный диаметр передней амортизационной стойки шасси 55 мм; тип модели: G07, G08; Обязанность, предусмотренная экспертизой; механическая КПП VA: Глубина (экспертиза): 30 мм; Нагрузка оси до: 980 кг HA: Глубина (экспертиза): 30 мм; Нагрузка оси до: 1005 кг
B12 PK	**1.6, 1.6 FSI** 05/03 - 08/12 75 -85 kW	**46-194541**	DCC должно быть остановлено; Наружный диаметр передней амортизационной стойки шасси 55 мм; тип модели: G07,G08; Обязанность, предусмотренная экспертизой; АКПП VA: Глубина (экспертиза): 30 мм; Нагрузка оси до: 1065 кг HA: Глубина (экспертиза): 30 мм; Нагрузка оси до: 1005 кг
B12 PK	**1.8 TFSI quattro, 2.0 TDI 16V quattro, 2.0 TDI quattro, 2.0 TFSI quattro** 09/04 - 08/12 100 -147 kW	**46-183125**	Наружный диаметр передней амортизационной стойки шасси 50 мм; без электронн. регулирования аморт. Силы; тип модели: G02; Обязанность, предусмотренная экспертизой; с общим разрешением на эксплуатацию (ABE) VA: Глубина (экспертиза): 30 мм; Нагрузка оси до: 1155 кг HA: Глубина (экспертиза): 30 мм; Нагрузка оси до: 1125 кг
B12 PK	**1.8 TFSI quattro, 2.0 TDI 16V quattro, 2.0 TDI quattro, 2.0 TFSI quattro** 09/04 - 08/12 100 -147 kW	**46-194565**	Наружный диаметр передней амортизационной стойки шасси 55 мм; без электронн. регулирования аморт. Силы; тип модели: G07, G08; Обязанность, предусмотренная экспертизой; с общим разрешением на эксплуатацию (ABE) VA: Глубина (экспертиза): 30 мм; Нагрузка оси до: 1155 кг HA: Глубина (экспертиза): 30 мм; Нагрузка оси до: 1125 кг
B12 PK	**3.2 V6 quattro** 07/03 - 05/09 184 kW	**46-183118**	Наружный диаметр передней амортизационной стойки шасси 55 мм; без электронн. регулирования аморт. Силы; тип модели: G07, G08; Обязанность, предусмотренная экспертизой; с общим разрешением на эксплуатацию (ABE) VA: Глубина (экспертиза): 30 мм; Нагрузка оси до: 1155 кг HA: Глубина (экспертиза): 30 мм; Нагрузка оси до: 1125 кг
B12 PK	**1.6 TDI, 1.8 T, 1.8 TFSI, 1.9 TDI, 2.0, 2.0 FSI, 2.0 TDI, 2.0 TFSI** 09/04 - 08/12 66 -147 kW	**46-183101**	Наружный диаметр передней амортизационной стойки шасси 50 мм; без электронн. регулирования аморт. Силы; тип модели: G02; Обязанность, предусмотренная экспертизой; с общим разрешением на эксплуатацию (ABE) VA: Глубина (экспертиза): 30 мм; Нагрузка оси до: 1155 кг HA: Глубина (экспертиза): 30 мм; Нагрузка оси до: 1005 кг

Пригодны для			
AUDI			
AUDI A3 (8P1)			
B12 PK	**1.6 TDI, 1.8 T, 1.8 TFSI, 1.9 TDI, 2.0, 2.0 FSI, 2.0 TDI, 2.0 TFSI** 09/04 - 08/12 66 -147 kW	**46-194558**	Наружный диаметр передней амортизационной стойки шасси 55 мм; без электронн. регулирования аморт. Силы; тип модели: G07, G08; Обязанность, предусмотренная экспертизой; с общим разрешением на эксплуатацию (ABE) VA: Глубина (экспертиза): 30 мм; Нагрузка оси до: 1155 кг HA: Глубина (экспертиза): 30 мм; Нагрузка оси до: 1005 кг
B12 SL	**1.2 TSI, 1.4 TFSI, 1.6, 1.6 FSI, 1.6 TDI, 1.9 TDI, 2.0, 2.0 FSI** 05/03 - 08/12 66 -120 kW	**46-183408**	DCC должно быть остановлено; Наружный диаметр передней амортизационной стойки шасси 50 мм; тип модели: G02; Обязанность, предусмотренная экспертизой; с общим разрешением на эксплуатацию (ABE) VA: Глубина (экспертиза): 45-50 мм; Нагрузка оси до: 1040 кг HA: Глубина (экспертиза): 35-40 мм; Нагрузка оси до: 1010 кг
B12 SL	**1.2 TSI, 1.4 TFSI, 1.6, 1.6 FSI, 1.9 TDI, 2.0, 2.0 FSI** 05/03 - 08/12 75 -120 kW	**46-194657**	DCC должно быть остановлено; Наружный диаметр передней амортизационной стойки шасси 55 мм; тип модели: G07, G08; Обязанность, предусмотренная экспертизой; с общим разрешением на эксплуатацию (ABE) VA: Глубина (экспертиза): 45-50 мм; Нагрузка оси до: 1040 кг HA: Глубина (экспертиза): 35-40 мм; Нагрузка оси до: 1010 кг
B12 SL	**1.8 T, 1.8 TFSI, 1.9 TDI, 2.0, 2.0 FSI, 2.0 TDI, 2.0 TDI 16V, 2.0 TFSI** 09/04 - 08/12 77 -147 kW	**46-194664**	Наружный диаметр передней амортизационной стойки шасси 55 мм; без электронн. регулирования аморт. Силы; тип модели: G07, G08; Обязанность, предусмотренная экспертизой; с общим разрешением на эксплуатацию (ABE) VA: Глубина (экспертиза): 45-50 мм; Нагрузка оси до: 1130 кг HA: Глубина (экспертиза): 35-40 мм; Нагрузка оси до: 1010 кг
B12 SL	**1.6 TDI, 1.8 T, 1.8 TFSI, 1.9 TDI, 2.0, 2.0 FSI, 2.0 TDI, 2.0 TDI 16V, 2.0 TFSI** 09/04 - 08/12 66 -147 kW	**46-183422**	Наружный диаметр передней амортизационной стойки шасси 50 мм; без электронн. регулирования аморт. Силы; тип модели: G02; Обязанность, предусмотренная экспертизой; с общим разрешением на эксплуатацию (ABE) VA: Глубина (экспертиза): 45-50 мм; Нагрузка оси до: 1130 кг HA: Глубина (экспертиза): 35-40 мм; Нагрузка оси до: 1010 кг
B14	**1.2 TSI, 1.4 TFSI, 1.6, 1.6 FSI, 1.6 TDI, 1.8 T, 1.8 TFSI, 1.8 TFSI quattro, 1.9 TDI, 2.0, 2.0 FSI, 2.0 TDI, 2.0 TDI 16V, 2.0 TDI 16V quattro, 2.0 TDI quattro, 2.0 TFSI, 2.0 TFSI quattro** 09/04 - 08/12 66 -147 kW	**47-128347**	Øa: 50 мм; DCC должно быть остановлено; Для некоторых типов шин необходимы дистанционные шайбы; Обязанность, предусмотренная экспертизой VA: тип модели: G02; Глубина (экспертиза): 30-50 мм; Нагрузка оси до: 1200 кг HA: Глубина (экспертиза): 30-50 мм; Нагрузка оси до: 1100 кг
B14	**1.2 TSI, 1.4 TFSI, 1.6, 1.6 FSI, 1.6 TDI, 1.8 T, 1.8 TFSI, 1.8 TFSI quattro, 1.9 TDI, 2.0, 2.0 FSI, 2.0 TDI, 2.0 TDI 16V, 2.0 TDI 16V quattro, 2.0 TDI quattro, 2.0 TFSI, 2.0 TFSI quattro, 3.2 V6 quattro** 07/03 - 08/12 66 -184 kW	**47-127708**	Øa: 55 мм; DCC должно быть остановлено; Для некоторых типов шин необходимы дистанционные шайбы; тип модели: G07, G08; Обязанность, предусмотренная экспертизой VA: Глубина (экспертиза): 30-50 мм; Нагрузка оси до: 1200 кг HA: Глубина (экспертиза): 30-50 мм; Нагрузка оси до: 1100 кг
B14	**S3 quattro** 11/06 - 08/12 188 -195 kW	**47-127708**	Øa: 55 мм; без электронн. регулирования аморт. Силы; Обязанность, предусмотренная экспертизой VA: Глубина (экспертиза): 20-30 мм; Нагрузка оси до: 1210 кг HA: Глубина (экспертиза): 10-30 мм; Нагрузка оси до: 1100 кг
B16 PSS10	**1.2 TSI, 1.4 TFSI, 1.6, 1.6 FSI, 1.6 TDI, 1.8 T, 1.8 TFSI, 1.8 TFSI quattro, 1.9 TDI, 2.0, 2.0 FSI, 2.0 TDI, 2.0 TDI 16V, 2.0 TDI 16V quattro, 2.0 TDI quattro, 2.0 TFSI, 2.0 TFSI quattro** 09/04 - 08/12 66 -147 kW	**48-135238**	DCC должно быть остановлено; Наружный диаметр передней амортизационной стойки шасси 50 мм; Обязанность, предусмотренная экспертизой VA: тип модели: G02; Глубина (экспертиза): 30-50 мм; Нагрузка оси до: 1210 кг; Øa: 50 мм HA: Глубина (экспертиза): 30-50 мм; Нагрузка оси до: 1100 кг

Пригодны для			
AUDI			
AUDI A3 (8P1)			
B16 PSS10	**1.2 TSI, 1.4 TFSI, 1.6, 1.6 FSI, 1.6 TDI, 1.8 T, 1.8 TFSI, 1.8 TFSI quattro, 1.9 TDI, 2.0, 2.0 FSI, 2.0 TDI, 2.0 TDI 16V, 2.0 TDI 16V quattro, 2.0 TDI quattro, 2.0 TFSI, 2.0 TFSI quattro, 3.2 V6 quattro** 07/03 - 08/12 66 -184 kW	**48-135245**	Øa: 55 мм; DCC должно быть остановлено; Обязанность, предусмотренная экспертизой VA: тип модели: G07,G08; Глубина (экспертиза): 30-50 мм; Нагрузка оси до: 1210 кг; Øa: 55 мм HA: Глубина (экспертиза): 30-50 мм; Нагрузка оси до: 1100 кг
B16 PSS10	**S3 quattro** 11/06 - 08/12 188 -195 kW	**48-135245**	Øa: 55 мм; без электронн. регулирования аморт. Силы; Обязанность, предусмотренная экспертизой VA: Глубина (экспертиза): 20-30 мм; Нагрузка оси до: 1210 кг HA: Глубина (экспертиза): 10-30 мм; Нагрузка оси до: 1100 кг
B16 RC	**1.2 TSI, 1.4 TFSI, 1.6, 1.6 FSI, 1.6 TDI, 1.8 T, 1.8 TFSI, 1.8 TFSI quattro, 1.9 TDI, 2.0, 2.0 FSI, 2.0 TDI, 2.0 TDI 16V, 2.0 TDI 16V quattro, 2.0 TDI quattro, 2.0 TFSI, 2.0 TFSI quattro, 3.2 V6 quattro** 07/03 - 08/12 66 -184 kW	**14-230615** iRC **49-196849**	Øa: 55 мм; DCC должно быть остановлено; тип модели: G07, G08, G09, G11; Обязанность, предусмотренная экспертизой VA: Глубина (экспертиза): 20-40 мм; Нагрузка оси до: 1140 кг HA: Глубина (экспертиза): 20-40 мм; Нагрузка оси до: 1040 кг
B16 RC	**S3 quattro** 02/07 - 08/12 188 kW	**14-230615** iRC **49-196849**	Øa: 55 мм; DCC должно быть остановлено; тип модели: G07, G08, G09, G11; Обязанность, предусмотренная экспертизой VA: Глубина (экспертиза): 10-20 мм; Нагрузка оси до: 1140 кг HA: Глубина (экспертиза): 10-30 мм; Нагрузка оси до: 1040 кг
B16 RC	**S3 quattro** 11/06 - 08/12 195 kW	**14-230615** iRC **49-196849**	Øa: 55 мм; DCC должно быть остановлено; тип модели: G07, G08, G09, G11; Обязанность, предусмотренная экспертизой VA: Глубина (экспертиза): 20-30 мм; Нагрузка оси до: 1140 кг HA: Глубина (экспертиза): 10-30 мм; Нагрузка оси до: 1040 кг
B16 BCS	**2.0 TDI, 2.0 TDI quattro, 2.0 TFSI, 2.0 TFSI quattro, 3.2 V6 quattro, S3 quattro** 07/03 - 08/12 125 -195 kW	**48-215909**	Øa: 55 мм; Обязанность, предусмотренная экспертизой VA: Глубина (экспертиза): 10-20 мм; Нагрузка оси до: 1210 кг HA: Глубина (экспертиза): 10-30 мм; Нагрузка оси до: 1110 кг

AUDI A3 Sportback (8PA)				
B1	**1.2 TSI, 1.4 TFSI, 1.6, 1.6 FSI, 1.6 TDI, 1.8 TFSI, 1.8 TFSI quattro, 1.9 TDI, 2.0, 2.0 FSI, 2.0 TDI, 2.0 TDI 16V, 2.0 TDI 16V quattro, 2.0 TDI quattro, 2.0 TFSI, 2.0 TFSI quattro** 09/04 - 66 -147 kW	**12-224074**	**12-226535** ↑	VA: с шариковым подшибником HA: без шарикового подшибника; для заменяемого номера: AU6/UA7
B3	**1.4 TFSI, 1.8 TFSI** 11/06 - 92 -118 kW	**37-133030**	*36-147779*	стандартная подвеска
B3	**1.4 TFSI, 1.8 TFSI** 11/06 - 92 -118 kW	**37-147747**	**36-147786**	стандартная подвеска; Усиленное оснащение .
B3	**1.6, 1.6 FSI** 09/04 - 75 -85 kW	**37-133030**	**36-241095**	стандартная подвеска
B3	**1.6, 1.6 FSI** 09/04 - 75 -85 kW	**37-147747**	**36-147786**	стандартная подвеска; Усиленное оснащение .
B3	**1.6, 1.6 FSI** 09/04 - 75 -85 kW	**i.V.**	**36-241118**	спортивная подвеска; не для: S-Line
B3	**1.8 TFSI** 11/06 - 118 kW	**36-199624**	**36-241118**	спортивная подвеска; не для: S-Line
B3	**1.8 TFSI quattro, 2.0 TDI 16V** 09/04 - 103 -118 kW	**37-147730**	**36-147793**	стандартная подвеска
B3	**1.8 TFSI quattro, 2.0 TDI 16V** 09/04 - 103 -118 kW	**37-147754**		стандартная подвеска; Усиленное оснащение .

Пригодны для				
AUDI				
AUDI A3 Sportback (8PA)				
B3	**2.0 FSI** 09/04 - 110 kW	**37-147747**	*36-147779*	стандартная подвеска
B3	**2.0 FSI** 09/04 - 110 kW	i.V.	**36-241118**	спортивная подвеска; не для: S-Line VA: механическая КПП
B3	**2.0 FSI** 09/04 - 110 kW	36-241514	**36-241118**	спортивная подвеска; не для: S-Line VA: АКПП
B3	**2.0 TFSI** 09/04 - 147 kW	**37-147747**	**36-147793**	стандартная подвеска
B3	**2.0 TFSI** 09/04 - 147 kW	**37-147730**		стандартная подвеска; Усиленное оснащение .
B3	**2.0 TFSI** 09/04 - 147 kW	36-241491	**36-241118**	спортивная подвеска; не для: S-Line
B3	**2.0 TFSI quattro** 09/04 - 147 kW	**37-147730**	**36-147793**	стандартная подвеска
B3	**1.6 TDI** 05/09 - 66 -77 kW	**37-147747**	*36-147779*	стандартная подвеска
B3	**1.6 TDI** 05/09 - 66 -77 kW	**37-147730**	**36-147786**	стандартная подвеска; Усиленное оснащение .
B3	**1.9 TDI** 09/04 - 05/10 77 kW	**37-147747**	*36-147779*	стандартная подвеска
B3	**1.9 TDI, 2.0 FSI** 09/04 - 77 -110 kW	**37-147730**	**36-147786**	стандартная подвеска; Усиленное оснащение .
B3	**1.9 TDI** 09/04 - 05/10 77 kW	i.V.	**36-241118**	спортивная подвеска; не для: S-Line VA: механическая КПП
B3	**1.9 TDI** 09/04 - 05/10 77 kW	36-241514	**36-241118**	спортивная подвеска; не для: S-Line VA: АКПП
B3	**2.0 TDI** 09/04 - 100 -125 kW	**37-147730**	**36-147793**	стандартная подвеска
B3	**2.0 TDI, 2.0 TFSI quattro** 09/04 - 100 -147 kW	**37-147754**		стандартная подвеска; Усиленное оснащение .
B3	**2.0 TDI, 2.0 TDI 16V** 09/04 - 103 -125 kW	36-241514	**36-241118**	спортивная подвеска; не для: S-Line
B3	**2.0 TDI 16V quattro, 2.0 TDI quattro** 11/05 - 103 -125 kW	**37-147754**	**36-147793**	стандартная подвеска
B4	**1.2 TSI, 1.4 TFSI, 1.6, 1.6 FSI, 1.6 TDI, 1.8 TFSI, 1.8 TFSI quattro, 1.9 TDI, 2.0, 2.0 FSI, 2.0 TDI, 2.0 TDI 16V, 2.0 TDI 16V quattro, 2.0 TDI quattro, 2.0 TFSI, 2.0 TFSI quattro** 09/04 - 66 -147 kW	**22-131607**	**19-127439**	стандартная подвеска; без электронн. регулирования аморт. Силы; тип модели: G02 VA: Øa: 50 мм
B4	**1.2 TSI, 1.4 TFSI, 1.6, 1.6 FSI, 1.6 TDI, 1.8 TFSI, 1.8 TFSI quattro, 1.9 TDI, 2.0, 2.0 FSI, 2.0 TDI, 2.0 TDI 16V, 2.0 TDI 16V quattro, 2.0 TDI quattro, 2.0 TFSI, 2.0 TFSI quattro, 3.2 V6 quattro** 09/04 - 66 -184 kW	**22-131614**	**19-127439**	стандартная подвеска; без электронн. регулирования аморт. Силы; тип модели: G07, G08 VA: Øa: 55 мм
B4	**1.2 TSI, 1.4 TFSI, 1.6, 1.6 FSI, 1.6 TDI, 1.8 TFSI, 1.8 TFSI quattro, 1.9 TDI, 2.0, 2.0 FSI, 2.0 TDI, 2.0 TDI 16V, 2.0 TDI 16V quattro, 2.0 TDI quattro, 2.0 TFSI, 2.0 TFSI quattro** 09/04 - 66 -147 kW	**22-139184**	**19-127439**	спортивная подвеска; без электронн. регулирования аморт. Силы; тип модели: G02 VA: Øa: 50 мм

Пригодны для				
AUDI				
AUDI A3 Sportback (8PA)				
B4	**1.2 TSI, 1.4 TFSI, 1.6, 1.6 FSI, 1.6 TDI, 1.8 TFSI, 1.8 TFSI quattro, 1.9 TDI, 2.0, 2.0 FSI, 2.0 TDI, 2.0 TDI 16V, 2.0 TDI 16V quattro, 2.0 TDI quattro, 2.0 TFSI, 2.0 TFSI quattro, 3.2 V6 quattro** 09/04 - 66 -184 kW	**22-139191**	**19-127439**	спортивная подвеска; без электронн. регулирования аморт. Силы; тип модели: G07, G08 VA: Øa: 55 мм
B6 Sport	**1.2 TSI, 1.4 TFSI, 1.6, 1.6 FSI, 1.6 TDI, 1.8 TFSI, 1.8 TFSI quattro, 1.9 TDI, 2.0, 2.0 FSI, 2.0 TDI, 2.0 TDI 16V, 2.0 TDI 16V quattro, 2.0 TDI quattro, 2.0 TFSI, 2.0 TFSI quattro, 3.2 V6 quattro** 09/04 - 66 -184 kW	**35-113751**	**24-172936**	стандартная подвеска; без электронн. регулирования аморт. Силы VA: Øa: 50 мм
B6 Sport	**1.2 TSI, 1.4 TFSI, 1.6, 1.6 FSI, 1.6 TDI, 1.8 TFSI, 1.8 TFSI quattro, 1.9 TDI, 2.0, 2.0 FSI, 2.0 TDI, 2.0 TDI 16V, 2.0 TDI 16V quattro, 2.0 TDI quattro, 2.0 TFSI, 2.0 TFSI quattro, 3.2 V6 quattro** 09/04 - 66 -184 kW	**35-108177**	**24-172936**	стандартная подвеска; без электронн. регулирования аморт. Силы VA: Øa: 55 мм
B8	**1.2 TSI, 1.4 TFSI, 1.6, 1.6 FSI, 1.6 TDI, 1.8 TFSI, 1.8 TFSI quattro, 1.9 TDI, 2.0, 2.0 FSI, 2.0 TDI, 2.0 TDI 16V, 2.0 TDI 16V quattro, 2.0 TDI quattro, 2.0 TFSI, 2.0 TFSI quattro, 3.2 V6 quattro** 09/04 - 66 -184 kW	**35-113768**	**24-178006**	спортивная подвеска; без электронн. регулирования аморт. Силы VA: Øa: 50 мм
B8	**1.2 TSI, 1.4 TFSI, 1.6, 1.6 FSI, 1.6 TDI, 1.8 TFSI, 1.8 TFSI quattro, 1.9 TDI, 2.0, 2.0 FSI, 2.0 TDI, 2.0 TDI 16V, 2.0 TDI 16V quattro, 2.0 TDI quattro, 2.0 TFSI, 2.0 TFSI quattro, 3.2 V6 quattro, RS3 quattro, S3 quattro** 06/08 - 66 -250 kW	**35-108191**	**24-178006**	спортивная подвеска; без электронн. регулирования аморт. Силы VA: Øa: 55 мм
B12 PK	**1.4 TFSI, 1.6 TDI, 1.8 TFSI, 1.9 TDI, 2.0, 2.0 FSI, 2.0 TFSI** 09/04 - 66 -147 kW	**46-183156**		DCC должно быть остановлено; Наружный диаметр передней амортизационной стойки шасси 50 мм; тип модели: G02; Обязанность, предусмотренная экспертизой; с общим разрешением на эксплуатацию (ABE) VA: Глубина (экспертиза): 30 мм; Нагрузка оси до: 1065 кг HA: Глубина (экспертиза): 30 мм; Нагрузка оси до: 1005 кг
B12 PK	**1.4 TFSI, 1.6 TDI, 1.8 TFSI, 1.9 TDI, 2.0, 2.0 FSI, 2.0 TFSI** 09/04 - 66 -147 kW	**46-194589**		DCC должно быть остановлено; Наружный диаметр передней амортизационной стойки шасси 55 мм; тип модели: G07, G08; Обязанность, предусмотренная экспертизой; с общим разрешением на эксплуатацию (ABE) VA: Глубина (экспертиза): 30 мм; Нагрузка оси до: 1065 кг HA: Глубина (экспертиза): 30 мм; Нагрузка оси до: 1005 кг
B12 PK	**1.6, 1.6 FSI** 09/04 - 75 -85 kW	**46-183132**		Наружный диаметр передней амортизационной стойки шасси 55 мм; тип модели: G02; Обязанность, предусмотренная экспертизой; с общим разрешением на эксплуатацию (ABE); механическая КПП VA: Глубина (экспертиза): 30 мм; Нагрузка оси до: 980 кг HA: Глубина (экспертиза): 30 мм; Нагрузка оси до: 1005 кг
B12 PK	**1.6, 1.6 FSI** 09/04 - 75 -85 kW	**46-183156**		Наружный диаметр передней амортизационной стойки шасси 50 мм; тип модели: G02; Обязанность, предусмотренная экспертизой; с общим разрешением на эксплуатацию (ABE); АКПП VA: Глубина (экспертиза): 30 мм; Нагрузка оси до: 1065 кг HA: Глубина (экспертиза): 30 мм; Нагрузка оси до: 1005 кг

Пригодны для			
AUDI			
AUDI A3 Sportback (8PA)			
B12 PK	**1.6, 1.6 FSI** 09/04 - 75 -85 kW	**46-194572**	Наружный диаметр передней амортизационной стойки шасси 50 мм; тип модели: G07, G08; Обязанность, предусмотренная экспертизой; с общим разрешением на эксплуатацию (ABE); механическая КПП VA: Глубина (экспертиза): 30 мм; Нагрузка оси до: 980 кг HA: Глубина (экспертиза): 30 мм; Нагрузка оси до: 1005 кг
B12 PK	**1.6, 1.6 FSI** 09/04 - 75 -85 kW	**46-194589**	Наружный диаметр передней амортизационной стойки шасси 55 мм; тип модели: G07, G08; Обязанность, предусмотренная экспертизой; с общим разрешением на эксплуатацию (ABE); АКПП VA: Глубина (экспертиза): 30 мм; Нагрузка оси до: 1065 кг HA: Глубина (экспертиза): 30 мм; Нагрузка оси до: 1005 кг
B12 PK	**1.8 TFSI, 2.0 TDI, 2.0 TDI 16V** 09/04 - 100 -125 kW	**46-183163**	Наружный диаметр передней амортизационной стойки шасси 50 мм; тип модели: G02; Обязанность, предусмотренная экспертизой; с общим разрешением на эксплуатацию (ABE) VA: Глубина (экспертиза): 30 мм; Нагрузка оси до: 1155 кг HA: Глубина (экспертиза): 30 мм; Нагрузка оси до: 1005 кг
B12 PK	**1.8 TFSI, 2.0 TDI, 2.0 TDI 16V** 09/04 - 100 -125 kW	**46-194596**	Наружный диаметр передней амортизационной стойки шасси 55 мм; тип модели: G07, G08; Обязанность, предусмотренная экспертизой; с общим разрешением на эксплуатацию (ABE) VA: Глубина (экспертиза): 30 мм; Нагрузка оси до: 1155 кг HA: Глубина (экспертиза): 30 мм; Нагрузка оси до: 1005 кг
B12 PK	**1.8 TFSI quattro, 2.0 TDI 16V quattro, 2.0 TDI quattro, 2.0 TFSI quattro** 09/04 - 103 -147 kW	**46-194640**	Наружный диаметр передней амортизационной стойки шасси 55 мм; без электронн. регулирования аморт. Силы; тип модели: G07, G08; Обязанность, предусмотренная экспертизой; с общим разрешением на эксплуатацию (ABE) VA: Глубина (экспертиза): 30 мм; Нагрузка оси до: 1155 кг HA: Глубина (экспертиза): 30 мм; Нагрузка оси до: 1125 кг
B12 PK	**1.8 TFSI quattro, 2.0 TDI 16V quattro, 2.0 TDI quattro, 2.0 TFSI quattro** 09/04 - 103 -147 kW	**46-183187**	Наружный диаметр передней амортизационной стойки шасси 50 мм; без электронн. регулирования аморт. Силы; тип модели: G02; Обязанность, предусмотренная экспертизой; с общим разрешением на эксплуатацию (ABE) VA: Глубина (экспертиза): 30 мм; Нагрузка оси до: 1155 кг HA: Глубина (экспертиза): 30 мм; Нагрузка оси до: 1125 кг
B12 PK	**3.2 V6 quattro** 09/04 - 05/09 184 kW	**46-183170**	Наружный диаметр передней амортизационной стойки шасси 55 мм; тип модели: G07, G08; Обязанность, предусмотренная экспертизой; с общим разрешением на эксплуатацию (ABE) VA: Глубина (экспертиза): 30 мм; Нагрузка оси до: 1155 кг HA: Глубина (экспертиза): 30 мм; Нагрузка оси до: 1125 кг
B12 PK	**1.6 TDI, 2.0 TFSI** 09/04 - 66 -147 kW	**46-183163**	Наружный диаметр передней амортизационной стойки шасси 50 мм; тип модели: G02; Обязанность, предусмотренная экспертизой; с общим разрешением на эксплуатацию (ABE); АКПП VA: Глубина (экспертиза): 30 мм; Нагрузка оси до: 1155 кг HA: Глубина (экспертиза): 30 мм; Нагрузка оси до: 1005 кг
B12 PK	**1.6 TDI, 2.0 TFSI** 09/04 - 66 -147 kW	**46-194596**	Наружный диаметр передней амортизационной стойки шасси 55 мм; тип модели: G07, G08; Обязанность, предусмотренная экспертизой; с общим разрешением на эксплуатацию (ABE); АКПП VA: Глубина (экспертиза): 30 мм; Нагрузка оси до: 1155 кг HA: Глубина (экспертиза): 30 мм; Нагрузка оси до: 1005 кг

Пригодны для			
AUDI			
AUDI A3 Sportback (8PA)			
B12 SL	**1.4 TFSI, 1.6, 1.6 FSI, 1.6 TDI, 1.9 TDI, 2.0, 2.0 FSI** 09/04 - 66 -120 kW	**46-183439**	DCC должно быть остановлено; Наружный диаметр передней амортизационной стойки шасси 50 мм; тип модели: G02; Обязанность, предусмотренная экспертизой; с общим разрешением на эксплуатацию (ABE) VA: Глубина (экспертиза): 45-50 мм; Нагрузка оси до: 1040 кг HA: Глубина (экспертиза): 35-40 мм; Нагрузка оси до: 1005 кг
B12 SL	**1.4 TFSI, 1.6 TDI, 1.8 TFSI, 1.9 TDI, 2.0, 2.0 FSI, 2.0 TDI, 2.0 TDI 16V, 2.0 TFSI** 09/04 - 66 -147 kW	**46-183446**	DCC должно быть остановлено; Наружный диаметр передней амортизационной стойки шасси 50 мм; тип модели: G02; Обязанность, предусмотренная экспертизой; с общим разрешением на эксплуатацию (ABE) VA: Глубина (экспертиза): 45-50 мм; Нагрузка оси до: 1130 кг HA: Глубина (экспертиза): 35-40 мм; Нагрузка оси до: 1005 кг
B12 SL	**1.4 TFSI, 1.6, 1.6 FSI, 1.6 TDI, 1.9 TDI, 2.0, 2.0 FSI** 09/04 - 66 -120 kW	**46-194671**	DCC должно быть остановлено; Наружный диаметр передней амортизационной стойки шасси 55 мм; тип модели: G07, G08; Обязанность, предусмотренная экспертизой; с общим разрешением на эксплуатацию (ABE) VA: Глубина (экспертиза): 45-50 мм; Нагрузка оси до: 1040 кг HA: Глубина (экспертиза): 35-40 мм; Нагрузка оси до: 1010 кг
B12 SL	**1.4 TFSI, 1.6 TDI, 1.8 TFSI, 1.9 TDI, 2.0, 2.0 FSI, 2.0 TDI, 2.0 TDI 16V, 2.0 TFSI** 09/04 - 66 -147 kW	**46-194688**	DCC должно быть остановлено; Наружный диаметр передней амортизационной стойки шасси 55 мм; тип модели: G07, G08; Обязанность, предусмотренная экспертизой; с общим разрешением на эксплуатацию (ABE) VA: Глубина (экспертиза): 45-50 мм; Нагрузка оси до: 1130 кг HA: Глубина (экспертиза): 35-40 мм; Нагрузка оси до: 1010 кг
B14	**1.2 TSI, 1.4 TFSI, 1.6, 1.6 FSI, 1.6 TDI, 1.8 TFSI, 1.8 TFSI quattro, 1.9 TDI, 2.0, 2.0 FSI, 2.0 TDI, 2.0 TDI 16V, 2.0 TDI 16V quattro, 2.0 TDI quattro, 2.0 TFSI, 2.0 TFSI quattro, 3.2 V6 quattro** 09/04 - 66 -184 kW	**47-128347**	Øa: 50 мм; DCC должно быть остановлено; Для некоторых типов шин необходимы дистанционные шайбы; Обязанность, предусмотренная экспертизой VA: тип модели: G02; Глубина (экспертиза): 30-50 мм; Нагрузка оси до: 1210 кг HA: Глубина (экспертиза): 30-50 мм; Нагрузка оси до: 1250 кг
B14	**1.2 TSI, 1.4 TFSI, 1.6, 1.6 FSI, 1.6 TDI, 1.8 TFSI, 1.8 TFSI quattro, 1.9 TDI, 2.0, 2.0 FSI, 2.0 TDI, 2.0 TDI 16V, 2.0 TDI 16V quattro, 2.0 TDI quattro, 2.0 TFSI, 2.0 TFSI quattro, 3.2 V6 quattro** 09/04 - 66 -184 kW	**47-127708**	Øa: 55 мм; DCC должно быть остановлено; Для некоторых типов шин необходимы дистанционные шайбы; Обязанность, предусмотренная экспертизой VA: Глубина (экспертиза): 30-50 мм; Нагрузка оси до: 1210 кг HA: Глубина (экспертиза): 30-50 мм; Нагрузка оси до: 1250 кг
B14	**RS3 quattro, S3 quattro** 06/08 - 188 -250 kW	**47-127708**	Øa: 55 мм; DCC должно быть остановлено; Обязанность, предусмотренная экспертизой VA: Глубина (экспертиза): 20-30 мм; Нагрузка оси до: 1210 кг HA: Глубина (экспертиза): 20-30 мм; Нагрузка оси до: 1100 кг
B16 PSS10	**1.2 TSI, 1.4 TFSI, 1.6, 1.6 FSI, 1.6 TDI, 1.8 TFSI, 1.8 TFSI quattro, 1.9 TDI, 2.0, 2.0 FSI, 2.0 TDI, 2.0 TDI 16V, 2.0 TDI 16V quattro, 2.0 TDI quattro, 2.0 TFSI, 2.0 TFSI quattro, 3.2 V6 quattro** 09/04 - 66 -184 kW	**48-135238**	DCC должно быть остановлено; Наружный диаметр передней амортизационной стойки шасси 50 мм; Обязанность, предусмотренная экспертизой VA: тип модели: G02; Глубина (экспертиза): 30-50 мм; Нагрузка оси до: 1210 кг HA: Глубина (экспертиза): 30-50 мм; Нагрузка оси до: 1100 кг
B16 PSS10	**1.2 TSI, 1.4 TFSI, 1.6, 1.6 FSI, 1.6 TDI, 1.8 TFSI, 1.8 TFSI quattro, 1.9 TDI, 2.0, 2.0 FSI, 2.0 TDI, 2.0 TDI 16V, 2.0 TDI 16V quattro, 2.0 TDI quattro, 2.0 TFSI, 2.0 TFSI quattro, 3.2 V6 quattro** 09/04 - 66 -184 kW	**48-135245**	Øa: 55 мм; DCC должно быть остановлено; Обязанность, предусмотренная экспертизой VA: тип модели: G07,G08; Глубина (экспертиза): 30-50 мм; Нагрузка оси до: 1210 кг HA: Глубина (экспертиза): 30-50 мм; Нагрузка оси до: 1100 кг

Пригодны для			
AUDI			
AUDI A3 Sportback (8PA)			
B16 PSS10	**RS3 quattro, S3 quattro** 06/08 - 188 -250 kW	**48-135245**	Øa: 55 мм; DCC должно быть остановлено; Обязанность, предусмотренная экспертизой VA: тип модели: G07,G08; Глубина (экспертиза): 20-30 мм; Нагрузка оси до: 1210 кг HA: Глубина (экспертиза): 10-30 мм; Нагрузка оси до: 1100 кг
B16 RC	**1.2 TSI, 1.4 TFSI, 1.6, 1.6 FSI, 1.6 TDI, 1.8 TFSI, 1.8 TFSI quattro, 1.9 TDI, 2.0, 2.0 FSI, 2.0 TDI, 2.0 TDI 16V, 2.0 TDI 16V quattro, 2.0 TDI quattro, 2.0 TFSI, 2.0 TFSI quattro, 3.2 V6 quattro** 09/04 - 66 -184 kW	**14-230615** iRC **49-196849**	Øa: 55 мм; DCC должно быть остановлено; тип модели: G07, G08, G09, G11; Обязанность, предусмотренная экспертизой VA: Глубина (экспертиза): 40-50 мм; Нагрузка оси до: 1140 кг HA: Глубина (экспертиза): 30-50 мм; Нагрузка оси до: 1040 кг
B16 RC	**RS3 quattro, S3 quattro** 06/08 - 188 -250 kW	**14-230615** iRC **49-196849**	Øa: 55 мм; DCC должно быть остановлено; тип модели: G07, G08, G09, G11; Обязанность, предусмотренная экспертизой VA: Глубина (экспертиза): 20-30 мм; Нагрузка оси до: 1140 кг HA: Глубина (экспертиза): 10-30 мм; Нагрузка оси до: 1040 кг
B16 BCS	**2.0 TDI, 2.0 TDI quattro, 2.0 TFSI, 2.0 TFSI quattro, 3.2 V6 quattro, RS3 quattro, S3 quattro** 09/04 - 125 -250 kW	**48-215909**	Øa: 55 мм; DCC должно быть остановлено; Обязанность, предусмотренная экспертизой VA: Глубина (экспертиза): 20-30 мм; Нагрузка оси до: 1210 кг HA: Глубина (экспертиза): 10-30 мм; Нагрузка оси до: 1100 кг
AUDI A3 кабрио			
B1	**1.2 TFSI, 1.6, 1.6 TDI, 1.8 TFSI, 1.9 TDI, 2.0 TDI, 2.0 TFSI** 04/08 - 75 -147 kW	**12-224098**	**12-224081**	VA: с шариковым подшибником HA: без шарикового подшибника
B1	**1.4 TFSI** 02/11 - 92 kW	**12-224074**	**12-224081**	VA: с шариковым подшибником HA: без шарикового подшибника
B4	**1.2 TFSI, 1.4 TFSI, 1.6, 1.6 TDI, 1.8 TFSI, 1.9 TDI, 2.0 TDI, 2.0 TFSI** 04/08 - 75 -147 kW	**22-131607**	**19-172996**	стандартная подвеска; без электронн. регулирования аморт. Силы; тип модели: G02 VA: Øa: 50 мм
B4	**1.2 TFSI, 1.4 TFSI, 1.6, 1.6 TDI, 1.8 TFSI, 1.9 TDI, 2.0 TDI, 2.0 TFSI** 04/08 - 75 -147 kW	**22-131614**	**19-172996**	стандартная подвеска; без электронн. регулирования аморт. Силы; тип модели: G07, G08 VA: Øa: 55 мм
B6 Sport	**1.2 TFSI, 1.4 TFSI, 1.6, 1.6 TDI, 1.8 TFSI, 1.9 TDI, 2.0 TDI, 2.0 TFSI** 04/08 - 75 -147 kW	**35-108177**	**24-172936**	стандартная подвеска; без электронн. регулирования аморт. Силы VA: Øa: 55 мм
B8	**1.2 TFSI, 1.4 TFSI, 1.6, 1.6 TDI, 1.8 TFSI, 1.9 TDI, 2.0 TDI, 2.0 TFSI** 04/08 - 75 -147 kW	**35-108191**	**24-178006**	спортивная подвеска; без электронн. регулирования аморт. Силы; тип модели: G07, G08 VA: Øa: 55 мм
B12 PK	**1.6 TDI, 1.8 TFSI, 1.9 TDI, 2.0 TDI, 2.0 TFSI** 04/08 - 77 -147 kW	**46-192431**	DCC должно быть остановлено; Наружный диаметр передней амортизационной стойки шасси 55 мм; тип модели: G07, G08; Обязанность, предусмотренная экспертизой; с общим разрешением на эксплуатацию (ABE) VA: Глубина (экспертиза): 25 мм; Нагрузка оси до: 1155 кг HA: Глубина (экспертиза): 25 мм; Нагрузка оси до: 985 кг
B14	**1.2 TFSI, 1.4 TFSI, 1.6, 1.6 TDI, 1.8 TFSI, 1.9 TDI, 2.0 TDI, 2.0 TFSI** 04/08 - 75 -147 kW	**47-127708**	Øa: 55 мм; DCC должно быть остановлено; Для некоторых типов шин необходимы дистанционные шайбы; Обязанность, предусмотренная экспертизой VA: Глубина (экспертиза): 40-50 мм; Нагрузка оси до: 1210 кг HA: Глубина (экспертиза): 30-50 мм; Нагрузка оси до: 1100 кг
B16 PSS10	**1.2 TFSI, 1.4 TFSI, 1.6, 1.6 TDI, 1.8 TFSI, 1.9 TDI, 2.0 TDI, 2.0 TFSI** 04/08 - 75 -147 kW	**48-135245**	Øa: 55 мм; DCC должно быть остановлено; Обязанность, предусмотренная экспертизой VA: Глубина (экспертиза): 40-50 мм; Нагрузка оси до: 1210 кг HA: Глубина (экспертиза): 30-50 мм; Нагрузка оси до: 1100 кг

Пригодны для				
AUDI				
AUDI A3 кабрио				
B16 RC	**1.2 TFSI, 1.4 TFSI, 1.6, 1.6 TDI, 1.8 TFSI, 1.9 TDI, 2.0 TDI, 2.0 TFSI** 04/08 - 75 -147 kW	**14-230615** iRC **49-196849**		Øa: 55 мм; DCC должно быть остановлено; тип модели: G07, G08, G09, G11; Обязанность, предусмотренная экспертизой VA: Глубина (экспертиза): 40-50 мм; Нагрузка оси до: 1140 кг HA: Глубина (экспертиза): 30-50 мм; Нагрузка оси до: 1040 кг
AUDI A3 (8V1)				
B1	**1.2 TFSI, 1.4 TFSI, 1.6 TDI, 1.8 TFSI, 1.8 TFSI quattro, 2.0 TDI, 2.0 TDI quattro, S3 quattro** 11/12 - 77 -221 kW	12-243945		
B6 Sport	**1.2 TFSI, 1.4 TFSI, 1.6 TDI, 1.8 TFSI, 2.0 TDI** 12/12 - 77 -135 kW	**35-229865**	**24-229883**	без электронн. регулирования аморт. Силы; тип модели: G01, G02, 0N1; мост с жесткой балкой VA: Øa: 50 мм
B6 Sport	**1.2 TFSI, 1.4 TFSI, 1.6 TDI, 1.8 TFSI, 2.0 TDI** 12/12 - 77 -135 kW	**35-229872**	**24-229883**	без электронн. регулирования аморт. Силы; тип модели: G03, G04, G05; тип модели: G06, G07, 0N1; мост с жесткой балкой VA: Øa: 55 мм
B6 Sport	**1.2 TFSI, 1.4 TFSI, 1.6 TDI, 1.8 TFSI, 1.8 TFSI quattro, 2.0 TDI, 2.0 TDI quattro** 12/12 - 77 -135 kW	**35-229865**	**24-229890**	без электронн. регулирования аморт. Силы; тип модели: G01, G02, 0N4; многорычажная подвеска VA: Øa: 50 мм
B6 Sport	**1.2 TFSI, 1.4 TFSI, 1.6 TDI, 1.8 TFSI, 1.8 TFSI quattro, 2.0 TDI, 2.0 TDI quattro** 12/12 - 77 -135 kW	**35-229872**	**24-229890**	без электронн. регулирования аморт. Силы; тип модели: G03, G04, G05; тип модели: G06, G07, 0N4; многорычажная подвеска VA: Øa: 55 мм
B8	**1.2 TFSI, 1.4 TFSI, 1.6 TDI, 1.8 TFSI, 2.0 TDI** 12/12 - 77 -135 kW	**35-229902**	**24-229920**	без электронн. регулирования аморт. Силы; тип модели: G01, G02, 0N1; мост с жесткой балкой VA: Øa: 50 мм
B8	**1.2 TFSI, 1.4 TFSI, 1.6 TDI, 1.8 TFSI, 2.0 TDI** 12/12 - 77 -135 kW	**35-229919**	**24-229920**	без электронн. регулирования аморт. Силы; тип модели: G03, G04, G05; тип модели: G06, G07, 0N1; мост с жесткой балкой VA: Øa: 55 мм
B8	**1.2 TFSI, 1.4 TFSI, 1.6 TDI, 1.8 TFSI, 1.8 TFSI quattro, 2.0 TDI, 2.0 TDI quattro** 12/12 - 77 -135 kW	**35-229902**	**24-229937**	без электронн. регулирования аморт. Силы; тип модели: G01, G02, 0N4; многорычажная подвеска VA: Øa: 50 мм
B8	**1.2 TFSI, 1.4 TFSI, 1.6 TDI, 1.8 TFSI, 1.8 TFSI quattro, 2.0 TDI, 2.0 TDI quattro, S3 quattro** 11/12 - 77 -221 kW	**35-229919**	**24-229937**	без электронн. регулирования аморт. Силы; тип модели: G03, G04, G05; тип модели: G06, G07, 0N4; многорычажная подвеска VA: Øa: 55 мм
B14	**1.2 TFSI, 1.4 TFSI, 1.6 TDI, 1.8 TFSI, 2.0 TDI** 12/12 - 77 -135 kW	**47-229945**		Øa: 50 мм; DCC должно быть остановлено; тип модели: G01, G02, 0N1; Обязанность, предусмотренная экспертизой; мост с жесткой балкой VA: Глубина (экспертиза): 30-45 мм; Нагрузка оси до: 1090 кг HA: Глубина (экспертиза): 25-45 мм; Нагрузка оси до: 1065 кг
B14	**1.2 TFSI, 1.4 TFSI, 1.6 TDI, 1.8 TFSI, 2.0 TDI** 12/12 - 77 -135 kW	47-229952		Øa: 55 мм; DCC должно быть остановлено; тип модели: G03, G04, G05; тип модели: G06, G07, 0N1; Обязанность, предусмотренная экспертизой; мост с жесткой балкой VA: Глубина (экспертиза): 30-45 мм; Нагрузка оси до: 1090 кг HA: Глубина (экспертиза): 30-50 мм; Нагрузка оси до: 1065 кг
B14	**1.2 TFSI, 1.4 TFSI, 1.6 TDI, 1.8 TFSI, 1.8 TFSI quattro, 2.0 TDI, 2.0 TDI quattro** 12/12 - 77 -135 kW	**47-229969**		Øa: 50 мм; DCC должно быть остановлено; тип модели: G01, G02, 0N4; Обязанность, предусмотренная экспертизой; многорычажная подвеска VA: Глубина (экспертиза): 30-45 мм; Нагрузка оси до: 1090 кг HA: Глубина (экспертиза): 25-45 мм; Нагрузка оси до: 1065 кг

Пригодны для			
AUDI			
AUDI A3 (8V1)			
B14	**1.2 TFSI, 1.4 TFSI, 1.6 TDI, 1.8 TFSI, 1.8 TFSI quattro, 2.0 TDI, 2.0 TDI quattro** 12/12 - 77 -135 kW	**47-229976**	Øa: 55 мм; DCC должно быть остановлено; тип модели: G03, G04, G05; тип модели: G06, G07, 0N4; Обязанность, предусмотренная экспертизой; многорычажная подвеска VA: Глубина (экспертиза): 30-45 мм; Нагрузка оси до: 1090 кг HA: Глубина (экспертиза): 25-45 мм; Нагрузка оси до: 1065 кг
B14	**S3 quattro** 11/12 - 206 -221 kW	**47-229969**	Øa: 50 мм; DCC должно быть остановлено; тип модели: G01, G02, 0N4; Обязанность, предусмотренная экспертизой; многорычажная подвеска VA: Глубина (экспертиза): 15-30 мм; Нагрузка оси до: 1070 кг HA: Глубина (экспертиза): 15-30 мм; Нагрузка оси до: 1065 кг
B14	**S3 quattro** 11/12 - 206 -221 kW	**47-229976**	Øa: 55 мм; DCC должно быть остановлено; тип модели: G03, G04, G05; тип модели: G06, G07, 0N4; Обязанность, предусмотренная экспертизой; многорычажная подвеска VA: Глубина (экспертиза): 15-30 мм; Нагрузка оси до: 1070 кг HA: Глубина (экспертиза): 15-30 мм; Нагрузка оси до: 1065 кг
B16 PSS10	**1.2 TFSI, 1.4 TFSI, 1.6 TDI, 1.8 TFSI, 2.0 TDI** 12/12 - 77 -135 kW	**48-230032**	Øa: 50 мм; DCC должно быть остановлено; тип модели: G01, G02, 0N1; Обязанность, предусмотренная экспертизой; мост с жесткой балкой VA: Глубина (экспертиза): 30-45 мм; Нагрузка оси до: 1090 кг HA: Глубина (экспертиза): 30-50 мм; Нагрузка оси до: 1065 кг
B16 PSS10	**1.2 TFSI, 1.4 TFSI, 1.6 TDI, 1.8 TFSI, 2.0 TDI** 12/12 - 77 -135 kW	**48-230049**	Øa: 55 мм; DCC должно быть остановлено; тип модели: G03, G04, G05; тип модели: G06, G07, 0N1; Обязанность, предусмотренная экспертизой; мост с жесткой балкой VA: Глубина (экспертиза): 30-45 мм; Нагрузка оси до: 1090 кг HA: Глубина (экспертиза): 30-45 мм; Нагрузка оси до: 1065 кг
B16 PSS10	**1.2 TFSI, 1.4 TFSI, 1.6 TDI, 1.8 TFSI, 1.8 TFSI quattro, 2.0 TDI, 2.0 TDI quattro** 12/12 - 77 -135 kW	**48-230056**	Øa: 50 мм; DCC должно быть остановлено; тип модели: G01, G02, 0N4; Обязанность, предусмотренная экспертизой; многорычажная подвеска VA: Глубина (экспертиза): 30-45 мм; Нагрузка оси до: 1090 кг HA: Глубина (экспертиза): 30-50 мм; Нагрузка оси до: 1065 кг
B16 PSS10	**1.2 TFSI, 1.4 TFSI, 1.6 TDI, 1.8 TFSI, 1.8 TFSI quattro, 2.0 TDI, 2.0 TDI quattro** 12/12 - 77 -135 kW	**48-230063**	Øa: 55 мм; DCC должно быть остановлено; тип модели: G03, G04, G05; тип модели: G06, G07, 0N4; Обязанность, предусмотренная экспертизой; многорычажная подвеска VA: Глубина (экспертиза): 30-45 мм; Нагрузка оси до: 1090 кг HA: Глубина (экспертиза): 25-45 мм; Нагрузка оси до: 1065 кг
B16 PSS10	**S3 quattro** 11/12 - 206 -221 kW	**48-230056**	Øa: 50 мм; DCC должно быть остановлено; тип модели: G01, G02, 0N4; Обязанность, предусмотренная экспертизой; многорычажная подвеска VA: Глубина (экспертиза): 15-30 мм; Нагрузка оси до: 1070 кг HA: Глубина (экспертиза): 15-30 мм; Нагрузка оси до: 1065 кг
B16 PSS10	**S3 quattro** 11/12 - 206 -221 kW	**48-230063**	Øa: 55 мм; DCC должно быть остановлено; тип модели: G03, G04, G05; тип модели: G06, G07, 0N4; Обязанность, предусмотренная экспертизой; многорычажная подвеска VA: Глубина (экспертиза): 15-30 мм; Нагрузка оси до: 1070 кг HA: Глубина (экспертиза): 15-30 мм; Нагрузка оси до: 1065 кг
B16 RC	**1.2 TFSI, 1.4 TFSI, 1.6 TDI, 1.8 TFSI, 1.8 TFSI quattro, 2.0 TDI, 2.0 TDI quattro** 12/12 - 77 -135 kW	**49-231892** **14-230615** iRC	Øa: 55 мм; DCC должно быть остановлено; тип модели: G03, G04, G05; тип модели: G06, G07, 0N4; Обязанность, предусмотренная экспертизой; многорычажная подвеска VA: Глубина (экспертиза): 30-45 мм; Нагрузка оси до: 1070 кг HA: Глубина (экспертиза): 25-45 мм; Нагрузка оси до: 1065 кг

Пригодны для			
AUDI			
AUDI A3 (8V1)			
B16 RC	**S3 quattro** 11/12 - 206 -221 kW	**49-231892** **14-230615** iRC	Øa: 55 мм; DCC должно быть остановлено; тип модели: G03, G04, G05; тип модели: G06, G07, 0N4; Обязанность, предусмотренная экспертизой; многорычажная подвеска VA: Глубина (экспертиза): 15-30 мм; Нагрузка оси до: 1070 кг HA: Глубина (экспертиза): 15-30 мм; Нагрузка оси до: 1065 кг
B16 BCS	**1.8 TFSI, 1.8 TFSI quattro, 2.0 TDI, 2.0 TDI quattro** 04/12 - 110 -135 kW	48-231848	Øa: 55 мм; DCC должно быть остановлено; тип модели: G03, G04, G05; тип модели: G06, G07, 0N4; многорычажная подвеска VA: Глубина (экспертиза): 30-45 мм; Нагрузка оси до: 1090 кг HA: Глубина (экспертиза): 30-45 мм; Нагрузка оси до: 1075 кг
B16 BCS	**S3 quattro** 11/12 - 206 -221 kW	48-231848	Øa: 55 мм; DCC должно быть остановлено; тип модели: G03, G04, G05; тип модели: G06, G07, 0N4; многорычажная подвеска VA: Глубина (экспертиза): 10-30 мм; Нагрузка оси до: 1090 кг HA: Глубина (экспертиза): 10-30 мм; Нагрузка оси до: 1075 кг
AUDI A3 Sportback (8VA)			
B1	**1.4 TFSI, 1.6 TDI, 1.8 TFSI, 2.0 TDI, 2.0 TDI quattro** 09/12 - 77 -135 kW	12-243945	
B6 Sport	**1.4 TFSI, 1.6 TDI, 1.8 TFSI, 2.0 TDI** 09/12 - 77 -132 kW	**35-229865** **24-229883**	тип модели: G01, G02, 0N1; мост с жесткой балкой VA: Øa: 50 мм
B6 Sport	**1.4 TFSI, 1.6 TDI, 1.8 TFSI, 2.0 TDI** 09/12 - 77 -132 kW	**35-229872** **24-229883**	тип модели: G03, G04, G05; тип модели: G06, G07, 0N1; мост с жесткой балкой VA: Øa: 55 мм
B6 Sport	**1.4 TFSI, 1.6 TDI, 1.8 TFSI, 2.0 TDI, 2.0 TDI quattro** 09/12 - 77 -135 kW	**35-229865** **24-229890**	тип модели: G01, G02, 0N4; многорычажная подвеска VA: Øa: 50 мм
B6 Sport	**1.4 TFSI, 1.6 TDI, 1.8 TFSI, 2.0 TDI, 2.0 TDI quattro** 09/12 - 77 -135 kW	**35-229872** **24-229890**	тип модели: G03, G04, G05; тип модели: G06, G07, 0N4; многорычажная подвеска VA: Øa: 55 мм
B8	**1.4 TFSI, 1.6 TDI, 1.8 TFSI, 2.0 TDI** 09/12 - 77 -132 kW	**35-229902** **24-229920**	тип модели: G01, G02, 0N1; мост с жесткой балкой VA: Øa: 50 мм
B8	**1.4 TFSI, 1.6 TDI, 1.8 TFSI, 2.0 TDI** 09/12 - 77 -132 kW	**35-229919** **24-229920**	тип модели: G03, G04, G05; тип модели: G06, G07, 0N1; мост с жесткой балкой VA: Øa: 55 мм
B8	**1.4 TFSI, 1.6 TDI, 1.8 TFSI, 2.0 TDI, 2.0 TDI quattro** 09/12 - 77 -135 kW	**35-229902** **24-229937**	тип модели: G01, G02, 0N4; многорычажная подвеска VA: Øa: 50 мм
B8	**1.4 TFSI, 1.6 TDI, 1.8 TFSI, 2.0 TDI, 2.0 TDI quattro** 09/12 - 77 -135 kW	**35-229919** **24-229937**	тип модели: G03, G04, G05; тип модели: G06, G07, 0N4; многорычажная подвеска VA: Øa: 55 мм
B14	**1.4 TFSI, 1.6 TDI, 1.8 TFSI, 2.0 TDI** 09/12 - 77 -132 kW	**47-229945**	Øa: 50 мм; DCC должно быть остановлено; тип модели: G01, G02, 0N1; Обязанность, предусмотренная экспертизой; мост с жесткой балкой VA: Глубина (экспертиза): 30-45 мм; Нагрузка оси до: 1090 кг HA: Глубина (экспертиза): 25-45 мм; Нагрузка оси до: 1065 кг
B14	**1.4 TFSI, 1.6 TDI, 1.8 TFSI, 2.0 TDI** 09/12 - 77 -132 kW	47-229952	Øa: 55 мм; DCC должно быть остановлено; тип модели: G03, G04, G05; тип модели: G06, G07, 0N4; Обязанность, предусмотренная экспертизой; мост с жесткой балкой VA: Глубина (экспертиза): 30-45 мм; Нагрузка оси до: 1090 кг HA: Глубина (экспертиза): 25-45 мм; Нагрузка оси до: 1065 кг

Пригодны для			
AUDI			
AUDI A3 Sportback (8VA)			
B14	**1.4 TFSI, 1.6 TDI, 1.8 TFSI, 2.0 TDI, 2.0 TDI quattro** 09/12 - 77 -135 kW	**47-229969**	Øa: 50 мм; DCC должно быть остановлено; тип модели: G01, G02, 0N4; Обязанность, предусмотренная экспертизой; многорычажная подвеска VA: Глубина (экспертиза): 30-45 мм; Нагрузка оси до: 1090 кг HA: Глубина (экспертиза): 25-45 мм; Нагрузка оси до: 1065 кг
B14	**1.4 TFSI, 1.6 TDI, 1.8 TFSI, 2.0 TDI, 2.0 TDI quattro** 09/12 - 77 -135 kW	**47-229976**	Øa: 55 мм; DCC должно быть остановлено; тип модели: G03, G04, G05; тип модели: G06, G07, 0N4; Обязанность, предусмотренная экспертизой; многорычажная подвеска VA: Глубина (экспертиза): 30-45 мм; Нагрузка оси до: 1090 кг HA: Глубина (экспертиза): 25-45 мм; Нагрузка оси до: 1065 кг
B16 PSS10	**1.4 TFSI, 1.6 TDI, 1.8 TFSI, 2.0 TDI** 09/12 - 77 -132 kW	**48-230032**	Øa: 50 мм; DCC должно быть остановлено; тип модели: G01, G02, 0N1; Обязанность, предусмотренная экспертизой; мост с жесткой балкой VA: Глубина (экспертиза): 30-45 мм; Нагрузка оси до: 1090 кг HA: Глубина (экспертиза): 25-45 мм; Нагрузка оси до: 1065 кг
B16 PSS10	**1.4 TFSI, 1.6 TDI, 1.8 TFSI, 2.0 TDI** 09/12 - 77 -132 kW	**48-230049**	Øa: 55 мм; DCC должно быть остановлено; тип модели: G03, G04, G05; тип модели: G06, G07, 0N4; Обязанность, предусмотренная экспертизой; мост с жесткой балкой VA: Глубина (экспертиза): 30-45 мм; Нагрузка оси до: 1090 кг HA: Глубина (экспертиза): 25-45 мм; Нагрузка оси до: 1065 кг
B16 PSS10	**1.4 TFSI, 1.6 TDI, 1.8 TFSI, 2.0 TDI, 2.0 TDI quattro** 09/12 - 77 -135 kW	**48-230056**	Øa: 50 мм; DCC должно быть остановлено; тип модели: G01, G02, 0N4; Обязанность, предусмотренная экспертизой; многорычажная подвеска VA: Глубина (экспертиза): 30-45 мм; Нагрузка оси до: 1090 кг HA: Глубина (экспертиза): 25-45 мм; Нагрузка оси до: 1065 кг
B16 PSS10	**1.4 TFSI, 1.6 TDI, 1.8 TFSI, 2.0 TDI, 2.0 TDI quattro** 09/12 - 77 -135 kW	**48-230063**	Øa: 55 мм; DCC должно быть остановлено; тип модели: G03, G04, G05; тип модели: G06, G07, 0N4; Обязанность, предусмотренная экспертизой; многорычажная подвеска VA: Глубина (экспертиза): 30-45 мм; Нагрузка оси до: 1090 кг HA: Глубина (экспертиза): 25-45 мм; Нагрузка оси до: 1065 кг
B16 RC	**1.4 TFSI, 1.6 TDI, 1.8 TFSI, 2.0 TDI, 2.0 TDI quattro** 09/12 - 77 -135 kW	**49-231892** **14-230615** iRC	Øa: 55 мм; DCC должно быть остановлено; тип модели: G03, G04, G05; тип модели: G06, G07, 0N4; Обязанность, предусмотренная экспертизой; многорычажная подвеска VA: Глубина (экспертиза): 30-45 мм; Нагрузка оси до: 1090 кг HA: Глубина (экспертиза): 25-45 мм; Нагрузка оси до: 1065 кг
B16 BCS	**1.8 TFSI** 03/13 - 132 kW	**48-231848**	Øa: 55 мм; многорычажная подвеска VA: Глубина (экспертиза): 30-45 мм; Нагрузка оси до: 1090 кг HA: Глубина (экспертиза): 25-45 мм; Нагрузка оси до: 1075 кг
B16 BCS	**2.0 TDI quattro** 11/12 - 110 -135 kW	**48-231848**	Øa: 55 мм; DCC должно быть остановлено; тип модели: G03, G04, G05; тип модели: G06, G07, 0N4; Обязанность, предусмотренная экспертизой; многорычажная подвеска VA: Глубина (экспертиза): 10-30 мм; Нагрузка оси до: 1090 кг HA: Глубина (экспертиза): 10-30 мм; Нагрузка оси до: 1075 кг
AUDI A4 (8D2, B5)			
B1	**1.6, 1.8, 1.8 quattro, 1.8 T, 1.8 T quattro, 1.9 TDI, 1.9 TDI quattro, 2.4, 2.4 quattro, 2.5 TDI, 2.5 TDI quattro, 2.6, 2.6 quattro, 2.8, 2.8 24V, 2.8 quattro, S4 quattro** 11/94 - 11/00 55 -195 kW	**12-117642**	VA: Материал: резина/металл; без шарикового подшибника
B3	**1.6, 1.8, 1.8 T, 1.9 TDI** 11/94 - 11/00 55 -132 kW	**37-131364**	*36-130726*	стандартная подвеска

Пригодны для				
AUDI				
AUDI A4 (8D2, B5)				
B3	**1.6, 1.8, 1.8 T, 1.9 TDI, 2.4, 2.5 TDI, 2.6, 2.8, 2.8 24V** 11/94 - 11/00 55 -142 kW	**37-131388**	*36-131358*	стандартная подвеска; Усиленное оснащение .
B3	**1.8 quattro, 1.8 T quattro, 1.9 TDI quattro** 01/95 - 11/00 81 -132 kW	**37-131364**	**36-130733**	стандартная подвеска
B3	**1.8 quattro, 1.8 T quattro, 1.9 TDI quattro, 2.4 quattro, 2.5 TDI quattro, 2.6 quattro, 2.8 quattro** 01/95 - 11/00 81 -142 kW	**36-195848**	**36-200962**	стандартная подвеска; Усиленное оснащение .
B3	**2.4, 2.5 TDI, 2.6, 2.8, 2.8 24V** 01/95 - 07/99 102 -142 kW	**37-131371**	*36-130726*	стандартная подвеска
B3	**2.4 quattro, 2.5 TDI quattro, 2.6 quattro, 2.8 quattro** 10/96 - 11/00 110 -142 kW	**37-131371**	**36-130733**	стандартная подвеска
B4	**1.6, 1.8, 1.8 T, 1.9 TDI, 2.4, 2.5 TDI, 2.6, 2.8, 2.8 24V** 11/94 - 01/99 55 -142 kW	**22-031167**	**19-029207** **11-101390** SP	-> CH.Nr.: 8D-X-200000; стандартная подвеска
B4	**1.6, 1.8, 1.8 T, 1.9 TDI, 2.4, 2.5 TDI, 2.6, 2.8, 2.8 24V** 11/94 - 01/99 55 -142 kW	**19-045771**	**19-029207** **11-101390** SP	-> CH.Nr.: 8D-X-200000; спортивная подвеска
B4	**1.6, 1.8, 1.8 T, 1.9 TDI, 2.4, 2.5 TDI, 2.6, 2.8, 2.8 24V** 02/99 - 06/00 55 -142 kW	**22-031167**	**19-103471** **11-101390** SP	CH.Nr.: 8D-X-200001-> 8D-1-030000; стандартная подвеска HA: длина: 638 мм
B4	**1.6, 1.8, 1.8 T, 1.9 TDI, 2.4, 2.5 TDI, 2.6, 2.8, 2.8 24V** 02/99 - 06/00 55 -142 kW	**19-045771**	**19-103471**	CH.Nr.: 8D-X-200001-> 8D-1-030000; спортивная подвеска HA: длина: 638 мм
B4	**1.6, 1.8, 1.8 T, 1.9 TDI, 2.4, 2.5 TDI, 2.6, 2.8, 2.8 24V** 07/00 - 11/00 55 -142 kW	**19-119922**	**19-103471**	CH.Nr.: 8D-1-030001 ->; стандартная подвеска HA: длина: 638 мм
B4	**1.6, 1.8, 1.8 T, 1.9 TDI, 2.4, 2.5 TDI, 2.6, 2.8, 2.8 24V** 07/00 - 11/00 55 -142 kW	**19-119939**	**19-103471**	CH.Nr.: 8D-1-030001 ->; спортивная подвеска HA: длина: 638 мм
B4	**1.8 quattro, 1.8 T quattro, 1.9 TDI quattro, 2.4 quattro, 2.5 TDI quattro, 2.6 quattro, 2.8 quattro** 01/95 - 11/00 81 -142 kW	**22-031167**	**19-184050**	стандартная подвеска
B4	**1.8 quattro, 1.8 T quattro, 1.9 TDI quattro, 2.4 quattro, 2.5 TDI quattro, 2.6 quattro, 2.8 quattro** 01/95 - 11/00 81 -142 kW	**19-045771**	**19-184050**	спортивная подвеска
B4	**2.8** 09/95 - 07/97 128 kW	**22-031167**	**19-029207** **11-101390** SP	стандартная подвеска
B4	**2.8** 09/95 - 07/97 128 kW	**19-045771**	**19-029207** **11-101390** SP	спортивная подвеска
B6 Sport	**1.6, 1.8, 1.8 T, 1.9 TDI, 2.4, 2.5 TDI, 2.6, 2.8, 2.8 24V** 11/94 - 01/99 55 -142 kW	**24-020794**	**24-020800** **11-101390** SP	-> CH.Nr.: 8D-X-200000 VA: Должна использоваться серийная тарелка пружины
B6 Sport	**1.6, 1.8, 1.8 T, 1.9 TDI, 2.4, 2.5 TDI, 2.6, 2.8, 2.8 24V** 02/99 - 06/00 55 -142 kW	**24-020794**	**24-062596** **11-101390** SP	CH.Nr.: 8D-X-200001-> 8D1-030000 VA: Должна использоваться серийная тарелка пружины
B6 Sport	**1.6, 1.8, 1.8 T, 1.9 TDI, 2.4, 2.5 TDI, 2.6, 2.8, 2.8 24V** 07/00 - 11/00 55 -142 kW	**24-065122**	**24-062596** **11-101390** SP	CH.Nr.: 8D-1-030001 ->

Пригодны для			
AUDI			
AUDI A4 (8D2, B5)			
B6 Sport	**1.8 quattro, 1.8 T quattro, 1.9 TDI quattro, 2.4 quattro, 2.5 TDI quattro, 2.6 quattro, 2.7 Bi Turbo quattro, 2.7 Turbo quattro, 2.8 quattro** 01/95 - 06/00 81 -187 kW	**24-020794** HL	**24-026215** OIO	-> CH.Nr.: F8D-1-030000 VA: Должна использоваться серийная тарелка пружины HA: без регулируемой подвески
B6 Sport	**1.8 quattro, 1.8 T quattro, 1.9 TDI quattro, 2.4 quattro, 2.5 TDI quattro, 2.6 quattro, 2.7 Turbo quattro, 2.8 quattro** 07/00 - 11/00 81 -169 kW	**24-065122** HL	**24-062121** OIO	CH.Nr.: F8D-1-030001 ->; кроме спортивной подвески; без регулируемой подвески
B6 Sport	**2.4 quattro** 08/97 - 11/00 120 kW	**24-020794** HL	**24-026215** OIO	VA: Должна использоваться серийная тарелка пружины
B8	**1.6, 1.8, 1.8 T, 1.9 TDI, 2.4, 2.5 TDI, 2.6, 2.8, 2.8 24V** 11/94 - 01/99 55 -142 kW	**24-020817** HL	**24-020824** OIO **11-101390** SP	-> CH.Nr.: 8D-X-200000 VA: Должна использоваться серийная тарелка пружины
B8	**1.6, 1.8, 1.8 T, 1.9 TDI, 2.4, 2.5 TDI, 2.6, 2.8, 2.8 24V** 02/99 - 06/00 55 -142 kW	**24-020817** HL	**24-062596** OIO **11-101390** SP	CH.Nr.: 8D-X-200001-> 8D-1-030000 VA: Должна использоваться серийная тарелка пружины
B8	**1.6, 1.8, 1.8 T, 1.9 TDI, 2.4, 2.5 TDI, 2.6, 2.8, 2.8 24V** 07/00 - 11/00 55 -142 kW	**24-065139** HL	**24-062596** OIO **11-101390** SP	CH.Nr.: 8D-1-030001 ->
B8	**1.8 quattro, 1.8 T quattro, 1.9 TDI quattro, 2.4 quattro, 2.5 TDI quattro, 2.6 quattro, 2.7 Bi Turbo quattro, 2.7 Turbo quattro, 2.8 quattro** 01/95 - 06/00 81 -187 kW	**24-020817** HL	**24-026222** OIO	-> CH.Nr.: F8D-1-030000 VA: Должна использоваться серийная тарелка пружины HA: без регулируемой подвески
B8	**1.8 quattro, 1.8 T quattro, 1.9 TDI quattro, 2.4 quattro, 2.5 TDI quattro, 2.6 quattro, 2.7 Turbo quattro, 2.8 quattro** 07/00 - 11/00 81 -169 kW	**24-065139** HL	**24-062145** OIO	CH.Nr.: F8D-1-030001 ->; без регулируемой подвески
B8	**S4 quattro** 09/97 - 11/00 195 kW	**24-062138** HL	**24-062145** OIO	VA: Должна использоваться серийная тарелка пружины
B12 PK	**1.6, 1.8** 11/94 - 01/99 74 -95 kW	**46-183194**		-> CH.Nr.: 8D-X-200000; Должна использоваться серийная тарелка пружины; Обязанность, предусмотренная экспертизой VA: Глубина (экспертиза): 30 мм; Нагрузка оси до: 995 кг HA: Глубина (экспертиза): 30 мм; Нагрузка оси до: 970 кг
B12 PK	**1.6, 1.8** 02/99 - CH-Nr. 74 -125 kW	**46-189066**		CH.Nr.: 8D-X-200001-> 8D-1-030000; Должна использоваться серийная тарелка пружины; Обязанность, предусмотренная экспертизой VA: Глубина (экспертиза): 30 мм; Нагрузка оси до: 995 кг HA: Глубина (экспертиза): 30 мм; Нагрузка оси до: 970 кг
B12 PK	**1.6, 1.8** 07/00 - 11/00 75 -125 kW	**46-189073**		CH.Nr.: 8D-1-030001 ->; Обязанность, предусмотренная экспертизой VA: Глубина (экспертиза): 30 мм; Нагрузка оси до: 995 кг HA: Глубина (экспертиза): 30 мм; Нагрузка оси до: 970 кг
B12 PK	**1.8, 1.8 T, 1.9 TDI, 2.4, 2.6** 01/95 - 01/99 55 -132 kW	**46-183200**		-> CH.Nr.: 8D-X-200000; Должна использоваться серийная тарелка пружины; Обязанность, предусмотренная экспертизой VA: Глубина (экспертиза): 30 мм; Нагрузка оси до: 1055 кг HA: Глубина (экспертиза): 30 мм; Нагрузка оси до: 970 кг
B12 PK	**1.8, 1.8 T, 1.9 TDI, 2.4, 2.6** 02/99 - CH-Nr. 55 -132 kW	**46-189080**		CH.Nr.: 8D-X-200001-> 8D-1-30000; Должна использоваться серийная тарелка пружины; Обязанность, предусмотренная экспертизой VA: Глубина (экспертиза): 30 мм; Нагрузка оси до: 1055 кг HA: Глубина (экспертиза): 30 мм; Нагрузка оси до: 970 кг

Пригодны для			
AUDI			
AUDI A4 (8D2, B5)			
B12 PK	**1.8, 1.8 T, 1.9 TDI, 2.4, 2.6** 07/00 - 11/00 55 -132 kW	**46-189097**	CH.Nr.: 8D-1-030001 ->; Обязанность, предусмотренная экспертизой VA: Глубина (экспертиза): 30 мм; Нагрузка оси до: 1055 кг HA: Глубина (экспертиза): 30 мм; Нагрузка оси до: 970 кг
B12 PK	**1.8 quattro** 01/95 - 06/00 85 -92 kW	**46-183217**	-> CH.Nr.: 8D-1-030000; Обязанность, предусмотренная экспертизой VA: Глубина (экспертиза): 30 мм; Нагрузка оси до: 955 кг HA: Глубина (экспертиза): 30 мм; Нагрузка оси до: 970 кг
B12 PK	**1.8 quattro** CH-Nr. - 07/00 85 -92 kW	**46-189103**	CH.Nr.: 8D-1-030001 ->; Обязанность, предусмотренная экспертизой VA: Глубина (экспертиза): 30 мм; Нагрузка оси до: 955 кг HA: Глубина (экспертиза): 30 мм; Нагрузка оси до: 970 кг
B12 PK	**1.8 quattro, 1.8 T quattro, 1.9 TDI quattro, 2.4 quattro, 2.6 quattro** 01/95 - 06/00 81 -132 kW	**46-183224**	-> CH.Nr.: 8D-1-030000; Обязанность, предусмотренная экспертизой VA: Глубина (экспертиза): 30 мм; Нагрузка оси до: 1055 кг HA: Глубина (экспертиза): 30 мм; Нагрузка оси до: 1080 кг
B12 PK	**1.8 quattro, 1.8 T quattro, 1.9 TDI quattro, 2.4 quattro, 2.6 quattro** 07/00 - 11/00 81 -132 kW	**46-189110**	CH.Nr.: 8D-1-030001 ->; Обязанность, предусмотренная экспертизой VA: Глубина (экспертиза): 30 мм; Нагрузка оси до: 1055 кг HA: Глубина (экспертиза): 30 мм; Нагрузка оси до: 1080 кг
B12 PK	**1.8 T** 01/95 - 01/99 110 -132 kW	**46-183194**	-> CH.Nr.: 8D-X-200000; Должна использоваться серийная тарелка пружины; без кондиционера; Обязанность, предусмотренная экспертизой; механическая КПП VA: Глубина (экспертиза): 30 мм; Нагрузка оси до: 995 кг HA: Глубина (экспертиза): 30 мм; Нагрузка оси до: 970 кг
B12 PK	**1.8 T** 02/99 - CH-Nr. 110 -132 kW	**46-189066**	CH.Nr.: 8D-X-200001-> 200006; Должна использоваться серийная тарелка пружины; без кондиционера; Обязанность, предусмотренная экспертизой; механическая КПП VA: Глубина (экспертиза): 30 мм; Нагрузка оси до: 995 кг HA: Глубина (экспертиза): 30 мм; Нагрузка оси до: 970 кг
B12 PK	**1.8 T quattro** 01/95 - 06/00 110 -132 kW	**46-183217**	-> CH.Nr.: 8D-1-030000; без кондиционера; Обязанность, предусмотренная экспертизой; механическая КПП VA: Глубина (экспертиза): 30 мм; Нагрузка оси до: 955 кг HA: Глубина (экспертиза): 30 мм; Нагрузка оси до: 970 кг
B12 PK	**1.8 T quattro** CH-Nr. - 07/00 110 -132 kW	**46-189103**	CH.Nr.: 8D-1-030001 ->; без кондиционера; Обязанность, предусмотренная экспертизой; механическая КПП VA: Глубина (экспертиза): 30 мм; Нагрузка оси до: 955 кг HA: Глубина (экспертиза): 30 мм; Нагрузка оси до: 970 кг
B12 PK	**1.8 T** 07/00 - 11/00 132 kW	**46-189073**	CH.Nr.: 8D-1-030001 ->; без кондиционера; Обязанность, предусмотренная экспертизой; механическая КПП VA: Глубина (экспертиза): 30 мм; Нагрузка оси до: 995 кг HA: Глубина (экспертиза): 30 мм; Нагрузка оси до: 970 кг
B12 PK	**2.4, 2.6, 2.8, 2.8 24V** 01/95 - 01/99 102 -142 kW	**46-183279**	-> CH.Nr.: 8D-X-200000; Обязанность, предусмотренная экспертизой; АКПП VA: Глубина (экспертиза): 30 мм; Нагрузка оси до: 1150 кг HA: Глубина (экспертиза): 30 мм; Нагрузка оси до: 970 кг
B12 PK	**2.4, 2.6, 2.8, 2.8 24V** 02/99 - 06/00 110 -142 kW	**46-189189**	CH.Nr.: 8D-X-200001-> 8D-1-030000; Обязанность, предусмотренная экспертизой VA: Глубина (экспертиза): 30 мм; Нагрузка оси до: 1150 кг HA: Глубина (экспертиза): 30 мм; Нагрузка оси до: 970 кг

Пригодны для			
AUDI			
AUDI A4 (8D2, B5)			
B12 PK	**2.4, 2.6, 2.8, 2.8 24V** 07/00 - 11/00 110 -142 kW	**46-189196**	CH.Nr.: 8D-1-030001 ->; Обязанность, предусмотренная экспертизой VA: Глубина (экспертиза): 30 мм; Нагрузка оси до: 1150 кг HA: Глубина (экспертиза): 30 мм; Нагрузка оси до: 970 кг
B12 PK	**2.4 quattro, 2.6 quattro, 2.8 quattro** 10/96 - 06/00 110 -142 kW	**46-183286**	-> CH.Nr.: 8D-1-030000; Должна использоваться серийная тарелка пружины; Обязанность, предусмотренная экспертизой VA: Глубина (экспертиза): 30 мм; Нагрузка оси до: 1150 кг HA: Глубина (экспертиза): 30 мм; Нагрузка оси до: 1080 кг
B12 PK	**2.4 quattro, 2.6 quattro, 2.8 quattro** CH-Nr. - 11/00 110 -142 kW	**46-189202**	CH.Nr.: 8D-1-030001 ->; CH.Nr.: 200007 ->; Обязанность, предусмотренная экспертизой VA: Глубина (экспертиза): 30 мм; Нагрузка оси до: 1150 кг HA: Глубина (экспертиза): 30 мм; Нагрузка оси до: 1080 кг
B12 PK	**2.8, 2.8 24V** 09/95 - 01/99 128 -142 kW	**46-183200**	-> CH.Nr.: 8D-X-200000; Должна использоваться серийная тарелка пружины; Обязанность, предусмотренная экспертизой; механическая КПП VA: Глубина (экспертиза): 30 мм; Нагрузка оси до: 1055 кг HA: Глубина (экспертиза): 30 мм; Нагрузка оси до: 970 кг
B12 PK	**2.8 quattro** 01/95 - 06/00 128 -142 kW	**46-183224**	-> CH.Nr.: 8D-1-030000; Обязанность, предусмотренная экспертизой; механическая КПП VA: Глубина (экспертиза): 30 мм; Нагрузка оси до: 1055 кг HA: Глубина (экспертиза): 30 мм; Нагрузка оси до: 1080 кг
B12 PK	**2.8, 2.8 24V** 02/99 - CH-Nr. 142 kW	**46-189080**	CH.Nr.: 8D-X-200001-> 8D-1-30000; Должна использоваться серийная тарелка пружины; Обязанность, предусмотренная экспертизой; механическая КПП VA: Глубина (экспертиза): 30 мм; Нагрузка оси до: 1055 кг HA: Глубина (экспертиза): 30 мм; Нагрузка оси до: 970 кг
B12 PK	**2.8, 2.8 24V** 07/00 - 11/00 142 kW	**46-189097**	CH.Nr.: 8D-1-030001 ->; Обязанность, предусмотренная экспертизой; механическая КПП VA: Глубина (экспертиза): 30 мм; Нагрузка оси до: 1055 кг HA: Глубина (экспертиза): 30 мм; Нагрузка оси до: 970 кг
B12 PK	**2.8 quattro** 07/00 - 11/00 142 kW	**46-189110**	CH.Nr.: 8D-1-030001 ->; Обязанность, предусмотренная экспертизой; механическая КПП VA: Глубина (экспертиза): 30 мм; Нагрузка оси до: 1055 кг HA: Глубина (экспертиза): 30 мм; Нагрузка оси до: 1080 кг
B12 PK	**2.5 TDI** 09/97 - 01/99 110 kW	**46-183279**	-> CH.Nr.: 8D-X-200000; Обязанность, предусмотренная экспертизой; механическая КПП VA: Глубина (экспертиза): 30 мм; Нагрузка оси до: 1150 кг HA: Глубина (экспертиза): 30 мм; Нагрузка оси до: 970 кг
B12 PK	**2.5 TDI** 02/99 - 06/00 110 kW	**46-189189**	CH.Nr.: 8D-X-200001-> 8D-1-030000; Обязанность, предусмотренная экспертизой; механическая КПП VA: Глубина (экспертиза): 30 мм; Нагрузка оси до: 1150 кг HA: Глубина (экспертиза): 30 мм; Нагрузка оси до: 970 кг
B12 PK	**2.5 TDI** 07/00 - 11/00 110 kW	**46-189196**	CH.Nr.: 8D-1-030001 ->; Обязанность, предусмотренная экспертизой; механическая КПП VA: Глубина (экспертиза): 30 мм; Нагрузка оси до: 1150 кг HA: Глубина (экспертиза): 30 мм; Нагрузка оси до: 970 кг
B12 PK	**2.5 TDI quattro** 09/97 - 06/00 110 kW	**46-183286**	-> CH.Nr.: 8D-1-030000; Должна использоваться серийная тарелка пружины; Обязанность, предусмотренная экспертизой; механическая КПП VA: Глубина (экспертиза): 30 мм; Нагрузка оси до: 1150 кг HA: Глубина (экспертиза): 30 мм; Нагрузка оси до: 1080 кг

Пригодны для			
AUDI			
AUDI A4 (8D2, B5)			
B12 PK	**2.5 TDI quattro** CH-Nr. - 11/00 110 kW	**46-189202**	CH.Nr.: 8D-1-030001 ->; CH.Nr.: 200007 ->; Обязанность, предусмотренная экспертизой; механическая КПП VA: Глубина (экспертиза): 30 мм; Нагрузка оси до: 1150 кг HA: Глубина (экспертиза): 30 мм; Нагрузка оси до: 1080 кг
B12 SL	**1.6, 1.8, 1.8 T, 1.9 TDI, 2.4** 11/94 - 01/99 55 -132 kW	**46-183361**	-> CH.Nr.: 8D-X-200000; Должна использоваться серийная тарелка пружины; Обязанность, предусмотренная экспертизой VA: Глубина (экспертиза): 45-50 мм; Нагрузка оси до: 1070 кг HA: Глубина (экспертиза): 35-40 мм; Нагрузка оси до: 1010 кг
B12 SL	**1.6, 1.8, 1.8 T, 1.9 TDI, 2.4, 2.6** 02/99 - CH-Nr. 55 -132 kW	**46-189257**	CH.Nr.: 8D-X-200001-> 8D-1-030000; Должна использоваться серийная тарелка пружины; Обязанность, предусмотренная экспертизой VA: Глубина (экспертиза): 45-50 мм; Нагрузка оси до: 1070 кг HA: Глубина (экспертиза): 35-40 мм; Нагрузка оси до: 1010 кг
B12 SL	**1.6, 1.8, 1.8 T, 1.9 TDI, 2.4, 2.6** 07/00 - 11/00 55 -132 kW	**46-189264**	CH.Nr.: 8D-1-030001 ->; Обязанность, предусмотренная экспертизой VA: Глубина (экспертиза): 45-50 мм; Нагрузка оси до: 1070 кг HA: Глубина (экспертиза): 35-40 мм; Нагрузка оси до: 1010 кг
B12 SL	**2.8, 2.8 24V** 09/95 - 01/99 128 -142 kW	**46-183361**	-> CH.Nr.: 8D-X-200000; Должна использоваться серийная тарелка пружины; Обязанность, предусмотренная экспертизой; механическая КПП VA: Глубина (экспертиза): 45-50 мм; Нагрузка оси до: 1070 кг HA: Глубина (экспертиза): 35-40 мм; Нагрузка оси до: 1010 кг
B12 SL	**2.8, 2.8 24V** 02/99 - CH-Nr. 142 kW	**46-189257**	CH.Nr.: 8D-X-200001-> 200006; Должна использоваться серийная тарелка пружины; Обязанность, предусмотренная экспертизой; механическая КПП VA: Глубина (экспертиза): 45-50 мм; Нагрузка оси до: 1070 кг HA: Глубина (экспертиза): 35-40 мм; Нагрузка оси до: 1010 кг
B12 SL	**2.8, 2.8 24V** 07/00 - 11/00 142 kW	**46-189264**	CH.Nr.: 8D-1-030001 ->; Обязанность, предусмотренная экспертизой; механическая КПП VA: Глубина (экспертиза): 45-50 мм; Нагрузка оси до: 1070 кг HA: Глубина (экспертиза): 35-40 мм; Нагрузка оси до: 1010 кг
B16 PSS9	**1.6, 1.8, 1.8 T, 1.9 TDI, 2.4, 2.5 TDI, 2.6, 2.8, 2.8 24V** 11/94 - 11/00 55 -142 kW	**48-086059**	Обязанность, предусмотренная экспертизой VA: Глубина (экспертиза): 35-55 мм; Нагрузка оси до: 1150 кг HA: Глубина (экспертиза): 30-50 мм; Нагрузка оси до: 1020 кг
B16 PSS9	**1.8 quattro, 1.8 T quattro, 1.9 TDI quattro, 2.4 quattro, 2.5 TDI quattro, 2.6 quattro, 2.7 Bi Turbo quattro, 2.7 Turbo quattro, 2.8 quattro** 01/95 - 11/00 81 -187 kW	**48-086103**	Обязанность, предусмотренная экспертизой VA: Глубина (экспертиза): 30-50 мм; Нагрузка оси до: 1150 кг HA: без регулируемой подвески; Глубина (экспертиза): 30-50 мм; Нагрузка оси до: 1140 кг
B16 PSS9	**S4 quattro** 09/97 - 11/00 195 kW	**48-086165**	Обязанность, предусмотренная экспертизой VA: Глубина (экспертиза): 15-35 мм; Нагрузка оси до: 1150 кг HA: Глубина (экспертиза): 10-30 мм; Нагрузка оси до: 1140 кг

AUDI A4 Avant (8D5, B5)				
B1	**1.6, 1.8, 1.8 quattro, 1.8 T, 1.8 T quattro, 1.9 DUO, 1.9 TDI, 1.9 TDI quattro, 2.4, 2.4 quattro, 2.5 TDI, 2.5 TDI quattro, 2.6, 2.6 quattro, 2.8, 2.8 quattro** 11/94 - 09/01 55 -280 kW	**12-117642**		VA: Материал: резина/металл; без шарикового подшибника
B3	**1.6, 1.8, 1.8 T, 1.9 TDI** 11/94 - 09/01 55 -132 kW	**37-131388**	*36-131358*	стандартная подвеска

Пригодны для				
AUDI				
AUDI A4 Avant (8D5, B5)				
B3	**2.4, 2.5 TDI, 2.6, 2.8** 07/95 - 09/01 102 -142 kW	**37-131371**	*36-131358*	стандартная подвеска
B4	**1.6, 1.8** 11/94 - 07/97 74 -92 kW	**22-031167**	**19-105376** **11-103462** SP	стандартная подвеска HA: длина: 602 мм
B4	**1.6, 1.8, 1.9 TDI** 11/94 - 07/97 55 -92 kW	**19-045771**	**19-105376** **11-103462** SP	спортивная подвеска HA: длина: 602 мм
B4	**1.6, 1.8** 08/97 - 01/99 74 -92 kW	**22-031167**	**19-105376** **11-103462** SP	-> CH.Nr.: 8D-X-200000; стандартная подвеска HA: длина: 602 мм
B4	**1.6, 1.8, 1.8 T, 1.9 DUO, 1.9 TDI, 2.4, 2.5 TDI, 2.6, 2.8** 02/99 - 06/00 55 -142 kW	**22-031167**	**19-103471** **11-103462** SP	CH.Nr.: 8D-X-200001-> 8D-1-030000; стандартная подвеска HA: длина: 638 мм
B4	**1.6, 1.8, 1.8 T, 1.9 TDI, 2.4, 2.5 TDI, 2.6, 2.8** 07/00 - 09/01 55 -142 kW	**19-119922**	**19-103471**	CH.Nr.: 8D1-030001 ->; стандартная подвеска HA: длина: 638 мм
B4	**1.6, 1.8, 1.8 T, 1.9 TDI, 2.4, 2.5 TDI, 2.6, 2.8** 07/00 - 09/01 55 -142 kW	**19-119939**	**19-103471** **11-101390** SP	CH.Nr.: 8D-1-030001 ->; спортивная подвеска HA: длина: 638 мм
B4	**1.8 quattro, 1.8 T quattro, 1.9 TDI quattro, 2.4 quattro, 2.5 TDI quattro, 2.6 quattro, 2.8 quattro** 07/95 - 09/01 81 -280 kW	**22-031167**	**19-184050**	стандартная подвеска
B4	**1.8 quattro, 1.8 T quattro, 1.9 TDI quattro, 2.4 quattro, 2.5 TDI quattro, 2.6 quattro, 2.8 quattro** 07/95 - 09/01 81 -280 kW	**19-045771**	**19-184050**	спортивная подвеска
B4	**1.8 T, 2.8** 03/96 - 09/01 110 -132 kW	**22-031167**	**19-105376** **11-103462** SP	стандартная подвеска HA: длина: 602 мм
B4	**2.4, 2.5 TDI, 2.6, 2.8** 07/95 - 01/99 102 -142 kW	**22-031167**	**19-105376** **11-103462** SP	-> CH.Nr.: 8DX-200000; стандартная подвеска HA: длина: 602 мм
B4	**1.9 TDI** 02/96 - 07/97 55 -81 kW	**19-045771**	**19-105376** **11-103462** SP	стандартная подвеска; механическая КПП HA: длина: 602 мм
B4	**1.9 TDI** 02/96 - 07/97 55 -81 kW	**22-031167**	**19-105376** **11-103462** SP	стандартная подвеска; АКПП HA: длина: 602 мм
B4	**1.9 TDI** 02/96 - 07/97 66 -81 kW	**19-045771**	**19-105376** **11-103462** SP	спортивная подвеска HA: длина: 602 мм
B4	**1.9 DUO, 1.9 TDI** 08/97 - 01/99 55 -81 kW	**22-031167**	**19-105376** **11-103462** SP	стандартная подвеска HA: длина: 602 мм
B6 Sport	**1.6, 1.8, 1.8 T, 1.9 TDI, 2.4, 2.5 TDI, 2.6, 2.8** 01/96 - 01/99 55 -142 kW	**24-020794**	**24-020800** **11-103462** SP	-> CH.Nr.: 8DX-200000 VA: Должна использоваться серийная тарелка пружины
B6 Sport	**1.6, 1.8, 1.8 T, 1.9 TDI, 2.4, 2.5 TDI, 2.6, 2.8** 02/99 - 06/00 55 -142 kW	**24-020794**	**24-062596** **11-103462** SP	CH.Nr.: 8DX-200001-> 8D1-030000 VA: Должна использоваться серийная тарелка пружины
B6 Sport	**1.6, 1.8, 1.8 T, 1.9 TDI, 2.4, 2.5 TDI, 2.6, 2.8** 07/00 - 09/01 55 -142 kW	**24-065122**	**24-062596** **11-103462** SP	CH.Nr.: 8D1-030001 ->
B6 Sport	**1.8 quattro, 1.8 T quattro, 1.9 TDI quattro, 2.5 TDI quattro, 2.6 quattro, 2.8 quattro** 03/98 - 06/00 81 -280 kW	**24-062114**	**24-062121**	CH.Nr.: 8D-W-006471-> 8D-1-030000; без регулируемой подвески VA: Должна использоваться серийная тарелка пружины
B6 Sport	**1.8 quattro, 1.8 T quattro, 1.9 TDI quattro, 2.4 quattro, 2.5 TDI quattro, 2.6 quattro, 2.8 quattro** 07/00 - 09/01 81 -280 kW	**24-065122**	**24-062121**	CH.Nr.: F8D-1-030001 ->; кроме спортивной подвески; без регулируемой подвески

Пригодны для			
AUDI			
AUDI A4 Avant (8D5, B5)			
B6 Sport	**S4 quattro** 09/97 - 09/01 195 kW	**24-062114** HL	**24-062121** OIO VA: Должна использоваться серийная тарелка пружины
B8	**1.6, 1.8, 1.8 T, 1.9 TDI, 2.4, 2.5 TDI, 2.6, 2.8** 01/96 - 01/99 55 -142 kW	**24-020817** HL	**24-020824** OIO **11-103462** SP -> CH.Nr.: 8DX-200000 VA: Должна использоваться серийная тарелка пружины
B8	**1.6, 1.8, 1.8 T, 1.9 TDI, 2.4, 2.5 TDI, 2.6, 2.8** 02/99 - 06/00 55 -142 kW	**24-020817** HL	**24-062596** OIO **11-103462** SP CH.Nr.: 8DX-200001-> 8D1-030000 VA: Должна использоваться серийная тарелка пружины
B8	**1.6, 1.8, 1.8 T, 1.9 TDI, 2.4, 2.5 TDI, 2.6, 2.8** 07/00 - 09/01 55 -142 kW	**24-065139** HL	**24-062596** OIO **11-103462** SP CH.Nr.: 8D1-030001 ->
B8	**1.8 quattro, 1.8 T quattro, 1.9 TDI quattro, 2.4 quattro, 2.5 TDI quattro, 2.6 quattro, 2.8 quattro** 03/98 - 06/00 81 -280 kW	**24-062138** HL	**24-062145** OIO CH.Nr.: 8D-W-006471-> F8D-1-030000; без регулируемой подвески VA: Должна использоваться серийная тарелка пружины
B8	**1.8 quattro, 1.8 T quattro, 1.9 TDI quattro, 2.4 quattro, 2.5 TDI quattro, 2.6 quattro, 2.8 quattro** 07/00 - 09/01 81 -280 kW	**24-065139** HL	**24-062145** OIO CH.Nr.: F8D-1-030001 ->; без регулируемой подвески
B8	**S4 quattro** 09/97 - 09/01 195 kW	**24-062138** HL	**24-062145** OIO VA: Должна использоваться серийная тарелка пружины
B12 PK	**1.6, 1.8** 01/96 - 01/99 74 -92 kW	**46-183231**	-> CH.Nr.: 8D-X-200000; Должна использоваться серийная тарелка пружины; Обязанность, предусмотренная экспертизой VA: Глубина (экспертиза): 30 мм; Нагрузка оси до: 995 кг HA: Глубина (экспертиза): 30 мм; Нагрузка оси до: 1045 кг
B12 PK	**1.6, 1.8** 02/99 - 06/00 74 -92 kW	**46-189127**	CH.Nr.: 8D-X-200001-> 8D-1-03000; Должна использоваться серийная тарелка пружины; Обязанность, предусмотренная экспертизой VA: Глубина (экспертиза): 30 мм; Нагрузка оси до: 995 кг HA: Глубина (экспертиза): 30 мм; Нагрузка оси до: 1045 кг
B12 PK	**1.6, 1.8** 07/00 - 09/01 75 -92 kW	**46-189134**	CH.Nr.: 8D-1-030001 ->; Обязанность, предусмотренная экспертизой VA: Глубина (экспертиза): 30 мм; Нагрузка оси до: 995 кг HA: Глубина (экспертиза): 30 мм; Нагрузка оси до: 1045 кг
B12 PK	**1.8, 1.8 T, 1.9 TDI, 2.4, 2.6** 01/96 - 01/99 55 -132 kW	**46-183248**	CH.Nr.: 8D-X-200000 ->; Должна использоваться серийная тарелка пружины; Обязанность, предусмотренная экспертизой VA: Глубина (экспертиза): 30 мм; Нагрузка оси до: 1055 кг HA: Глубина (экспертиза): 30 мм; Нагрузка оси до: 1045 кг
B12 PK	**1.8, 1.8 T, 1.9 TDI, 2.4, 2.6** 02/99 - 06/00 55 -132 kW	**46-189141**	CH.Nr.: 8D-X-200001-> 8D-1-030000; Должна использоваться серийная тарелка пружины; Обязанность, предусмотренная экспертизой VA: Глубина (экспертиза): 30 мм; Нагрузка оси до: 1055 кг HA: Глубина (экспертиза): 30 мм; Нагрузка оси до: 1045 кг
B12 PK	**1.8 quattro** 03/98 - CH-Nr. 85 -92 kW	**46-183255**	CH.Nr.: 8D-W-006471-> 8D-1-030000; Должна использоваться серийная тарелка пружины; Обязанность, предусмотренная экспертизой VA: Глубина (экспертиза): 30 мм; Нагрузка оси до: 995 кг HA: Глубина (экспертиза): 30 мм; Нагрузка оси до: 1115 кг
B12 PK	**1.8 quattro, 1.8 T quattro, 1.9 TDI quattro, 2.4 quattro, 2.6 quattro** 03/98 - CH-Nr. 81 -132 kW	**46-183262**	CH.Nr.: 8D-W-006471-> 8D-1-030000; Должна использоваться серийная тарелка пружины; Обязанность, предусмотренная экспертизой VA: Глубина (экспертиза): 30 мм; Нагрузка оси до: 1055 кг HA: Глубина (экспертиза): 30 мм; Нагрузка оси до: 1115 кг

Пригодны для			
AUDI			
AUDI A4 Avant (8D5, B5)			
B12 PK	**1.8 quattro** 07/00 - 09/01 85 -92 kW	**46-189165**	CH.Nr.: 8D-1-030001 ->; Обязанность, предусмотренная экспертизой VA: Глубина (экспертиза): 30 мм; Нагрузка оси до: 995 кг HA: Глубина (экспертиза): 30 мм; Нагрузка оси до: 1115 кг
B12 PK	**1.8 quattro, 1.8 T quattro, 1.9 TDI quattro, 2.4 quattro, 2.6 quattro** 07/00 - 09/01 81 -132 kW	**46-189172**	CH.Nr.: 8D-1-030001 ->; Обязанность, предусмотренная экспертизой VA: Глубина (экспертиза): 30 мм; Нагрузка оси до: 1055 кг HA: Глубина (экспертиза): 30 мм; Нагрузка оси до: 1115 кг
B12 PK	**1.8, 1.8 T, 1.9 TDI, 2.4, 2.6** 07/00 - 09/01 55 -132 kW	**46-189158**	CH.Nr.: 8D-1-030001 ->; Обязанность, предусмотренная экспертизой VA: Глубина (экспертиза): 30 мм; Нагрузка оси до: 1055 кг HA: Глубина (экспертиза): 30 мм; Нагрузка оси до: 1045 кг
B12 PK	**1.8 T** 02/99 - 06/00 110 -132 kW	**46-189127**	CH.Nr.: 8D-X-200001-> 8D-1-03000; Должна использоваться серийная тарелка пружины; без кондиционера; Обязанность, предусмотренная экспертизой; механическая КПП VA: Глубина (экспертиза): 30 мм; Нагрузка оси до: 995 кг HA: Глубина (экспертиза): 30 мм; Нагрузка оси до: 1045 кг
B12 PK	**1.8 T** 07/00 - 09/01 110 -132 kW	**46-189134**	CH.Nr.: 8D-1-030001 ->; без кондиционера; Обязанность, предусмотренная экспертизой; механическая КПП VA: Глубина (экспертиза): 30 мм; Нагрузка оси до: 995 кг HA: Глубина (экспертиза): 30 мм; Нагрузка оси до: 1045 кг
B12 PK	**1.8 T quattro** 03/98 - CH-Nr. 110 -132 kW	**46-183255**	CH.Nr.: 8D-W-006471-> 8D-1-030000; Должна использоваться серийная тарелка пружины; без кондиционера; Обязанность, предусмотренная экспертизой; механическая КПП VA: Глубина (экспертиза): 30 мм; Нагрузка оси до: 995 кг HA: Глубина (экспертиза): 30 мм; Нагрузка оси до: 1115 кг
B12 PK	**1.8 T quattro** 07/00 - 09/01 110 -132 kW	**46-189165**	CH.Nr.: 8D-1-030001 ->; без кондиционера; Обязанность, предусмотренная экспертизой; механическая КПП VA: Глубина (экспертиза): 30 мм; Нагрузка оси до: 995 кг HA: Глубина (экспертиза): 30 мм; Нагрузка оси до: 1115 кг
B12 PK	**2.4, 2.6, 2.8** 01/96 - 01/99 102 -142 kW	**46-183293**	CH.Nr.: 8D-X-200000 ->; Должна использоваться серийная тарелка пружины; Обязанность, предусмотренная экспертизой VA: Глубина (экспертиза): 30 мм; Нагрузка оси до: 1150 кг HA: Глубина (экспертиза): 30 мм; Нагрузка оси до: 1045 кг
B12 PK	**2.4, 2.6, 2.8** 02/99 - 06/00 110 -142 kW	**46-189219**	CH.Nr.: 8D-X-200001-> 8D-1-030000; Должна использоваться серийная тарелка пружины; Обязанность, предусмотренная экспертизой VA: Глубина (экспертиза): 30 мм; Нагрузка оси до: 1150 кг HA: Глубина (экспертиза): 30 мм; Нагрузка оси до: 1045 кг
B12 PK	**2.4, 2.6, 2.8** 07/00 - 09/01 110 -142 kW	**46-189226**	CH.Nr.: 8D-1-030001 ->; Обязанность, предусмотренная экспертизой VA: Глубина (экспертиза): 30 мм; Нагрузка оси до: 1150 кг HA: Глубина (экспертиза): 30 мм; Нагрузка оси до: 1045 кг
B12 PK	**2.4 quattro, 2.6 quattro, 2.8 quattro** 07/00 - 09/01 110 -280 kW	**46-189233**	CH.Nr.: 8D-1-030001 ->; Обязанность, предусмотренная экспертизой VA: Глубина (экспертиза): 30 мм; Нагрузка оси до: 1150 кг HA: Глубина (экспертиза): 30 мм; Нагрузка оси до: 1115 кг

Пригодны для			
AUDI			
AUDI A4 Avant (8D5, B5)			
B12 PK	**2.4 quattro, 2.6 quattro, 2.8 quattro** 03/98 - CH-Nr. 110 -280 kW	**46-183309**	CH.Nr.: 8D-W-006471-> 8D-1-030000; Должна использоваться серийная тарелка пружины; Обязанность, предусмотренная экспертизой VA: Глубина (экспертиза): 30 мм; Нагрузка оси до: 1150 кг HA: Глубина (экспертиза): 30 мм; Нагрузка оси до: 1115 кг
B12 PK	**S4 quattro** 09/97 - 09/01 195 kW	**46-183316**	Должна использоваться серийная тарелка пружины; Обязанность, предусмотренная экспертизой VA: Глубина (экспертиза): 20 мм; Нагрузка оси до: 1150 кг HA: Глубина (экспертиза): 20 мм; Нагрузка оси до: 1130 кг
B12 PK	**2.8** 01/96 - 01/99 128 -142 kW	**46-183248**	CH.Nr.: 8D-X-200000 ->; Должна использоваться серийная тарелка пружины; Обязанность, предусмотренная экспертизой; механическая КПП VA: Глубина (экспертиза): 30 мм; Нагрузка оси до: 1055 кг HA: Глубина (экспертиза): 30 мм; Нагрузка оси до: 1045 кг
B12 PK	**2.8** 02/99 - 06/00 140 -142 kW	**46-189141**	CH.Nr.: 8D-X-200001-> 8D-1-030000; Должна использоваться серийная тарелка пружины; Обязанность, предусмотренная экспертизой; механическая КПП VA: Глубина (экспертиза): 30 мм; Нагрузка оси до: 1055 кг HA: Глубина (экспертиза): 30 мм; Нагрузка оси до: 1045 кг
B12 PK	**2.8** 07/00 - 09/01 140 -142 kW	**46-189158**	CH.Nr.: 8D-1-030001 ->; Обязанность, предусмотренная экспертизой; механическая КПП VA: Глубина (экспертиза): 30 мм; Нагрузка оси до: 1055 кг HA: Глубина (экспертиза): 30 мм; Нагрузка оси до: 1045 кг
B12 PK	**2.8 quattro** 03/98 - CH-Nr. 140 -280 kW	**46-183262**	CH.Nr.: 8D-1-030000-> 8D-W-006471; Должна использоваться серийная тарелка пружины; Обязанность, предусмотренная экспертизой; механическая КПП VA: Глубина (экспертиза): 30 мм; Нагрузка оси до: 1055 кг HA: Глубина (экспертиза): 30 мм; Нагрузка оси до: 1115 кг
B12 PK	**2.8 quattro** 07/00 - 09/01 140 -280 kW	**46-189172**	CH.Nr.: 8D-1-030001 ->; Обязанность, предусмотренная экспертизой; механическая КПП VA: Глубина (экспертиза): 30 мм; Нагрузка оси до: 1055 кг HA: Глубина (экспертиза): 30 мм; Нагрузка оси до: 1115 кг
B12 PK	**2.5 TDI** 01/96 - 01/99 110 kW	**46-183293**	CH.Nr.: 8D-X-200000 ->; Должна использоваться серийная тарелка пружины; Обязанность, предусмотренная экспертизой; механическая КПП VA: Глубина (экспертиза): 30 мм; Нагрузка оси до: 1150 кг HA: Глубина (экспертиза): 30 мм; Нагрузка оси до: 1045 кг
B12 PK	**2.5 TDI** 02/99 - 06/00 110 kW	**46-189219**	CH.Nr.: 8D-X-200001-> 8D-1-030000; Должна использоваться серийная тарелка пружины; Обязанность, предусмотренная экспертизой; механическая КПП VA: Глубина (экспертиза): 30 мм; Нагрузка оси до: 1150 кг HA: Глубина (экспертиза): 30 мм; Нагрузка оси до: 1045 кг
B12 PK	**2.5 TDI** 07/00 - 09/01 110 kW	**46-189226**	CH.Nr.: 8D-1-030001 ->; Обязанность, предусмотренная экспертизой; механическая КПП VA: Глубина (экспертиза): 30 мм; Нагрузка оси до: 1150 кг HA: Глубина (экспертиза): 30 мм; Нагрузка оси до: 1045 кг
B12 PK	**2.5 TDI quattro** 03/98 - CH-Nr. 110 kW	**46-183309**	CH.Nr.: 8D-W-006471-> 8D-1-030000; Должна использоваться серийная тарелка пружины; Обязанность, предусмотренная экспертизой; механическая КПП VA: Глубина (экспертиза): 30 мм; Нагрузка оси до: 1150 кг HA: Глубина (экспертиза): 30 мм; Нагрузка оси до: 1115 кг

Пригодны для			
AUDI			
AUDI A4 Avant (8D5, B5)			
B12 PK	**2.5 TDI quattro** 07/00 - 09/01 110 kW	**46-189233**	CH.Nr.: 8D-1-030001 ->; Обязанность, предусмотренная экспертизой; механическая КПП VA: Глубина (экспертиза): 30 мм; Нагрузка оси до: 1150 кг HA: Глубина (экспертиза): 30 мм; Нагрузка оси до: 1115 кг
B12 SL	**1.6, 1.8, 1.8 T, 1.9 TDI, 2.4, 2.6, 2.8** 01/96 - 01/99 55 -142 kW	**46-183361**	-> CH.Nr.: 8D-X-200000; Должна использоваться серийная тарелка пружины; Обязанность, предусмотренная экспертизой VA: Глубина (экспертиза): 45-50 мм; Нагрузка оси до: 1070 кг HA: Глубина (экспертиза): 35-40 мм; Нагрузка оси до: 1010 кг
B12 SL	**1.6, 1.8, 1.8 T, 1.9 TDI, 2.4, 2.6** 02/99 - 06/00 55 -132 kW	**46-189257**	CH.Nr.: 8D-X-200001-> 8D-1-030000; Должна использоваться серийная тарелка пружины; Обязанность, предусмотренная экспертизой VA: Глубина (экспертиза): 45-50 мм; Нагрузка оси до: 1070 кг HA: Глубина (экспертиза): 35-40 мм; Нагрузка оси до: 1010 кг
B12 SL	**1.6, 1.8, 1.8 T, 1.9 TDI, 2.4, 2.6** 07/00 - CH-Nr. 55 -132 kW	**46-189264**	-> CH.Nr.: 8D-1-030001; Обязанность, предусмотренная экспертизой VA: Глубина (экспертиза): 45-50 мм; Нагрузка оси до: 1070 кг HA: Глубина (экспертиза): 35-40 мм; Нагрузка оси до: 1010 кг
B12 SL	**2.8** 02/99 - 06/00 140 -142 kW	**46-189257**	CH.Nr.: 8D-X-200001-> 8D-1-030000; Должна использоваться серийная тарелка пружины; Обязанность, предусмотренная экспертизой; механическая КПП VA: Глубина (экспертиза): 45-50 мм; Нагрузка оси до: 1070 кг HA: Глубина (экспертиза): 35-40 мм; Нагрузка оси до: 1010 кг
B12 SL	**2.8** 07/00 - CH-Nr. 140 -142 kW	**46-189264**	-> CH.Nr.: 8D-1-030001; Обязанность, предусмотренная экспертизой; механическая КПП VA: Глубина (экспертиза): 45-50 мм; Нагрузка оси до: 1070 кг HA: Глубина (экспертиза): 35-40 мм; Нагрузка оси до: 1010 кг
B16 PSS9	**1.6, 1.8, 1.8 T, 1.9 TDI, 2.4, 2.5 TDI, 2.6, 2.8** 11/94 - 09/01 55 -142 kW	**48-086059**	Обязанность, предусмотренная экспертизой VA: Глубина (экспертиза): 35-55 мм; Нагрузка оси до: 1150 кг HA: Глубина (экспертиза): 30-50 мм; Нагрузка оси до: 1020 кг
B16 PSS9	**1.8 quattro, 1.8 T quattro, 1.9 TDI quattro, 2.4 quattro, 2.5 TDI quattro, 2.6 quattro, 2.8 quattro** 07/95 - 09/01 81 -280 kW	**48-086103**	без регулируемой подвески; Обязанность, предусмотренная экспертизой VA: Глубина (экспертиза): 30-50 мм; Нагрузка оси до: 1150 кг HA: Глубина (экспертиза): 30-50 мм; Нагрузка оси до: 1140 кг
B16 PSS9	**RS4 quattro, S4 quattro** 09/97 - 09/01 195 -280 kW	**48-086165**	Обязанность, предусмотренная экспертизой VA: Глубина (экспертиза): 15-35 мм; Нагрузка оси до: 1150 кг HA: Глубина (экспертиза): 10-30 мм; Нагрузка оси до: 1140 кг
AUDI A4 (8E2, B6)			
B1	**1.6, 1.8 T, 1.8 T quattro, 1.9 TDI, 1.9 TDI quattro, 2.0, 2.0 FSI, 2.4, 2.5 D, 2.5 TDI, 2.5 TDI quattro, 3.0, 3.0 quattro** 10/00 - 12/04 74 -162 kW	**12-117642**	VA: Материал: резина/металл; без шарикового подшибника
B3	**1.6** 11/00 - 12/04 75 kW	**37-147808**	**36-147854**	стандартная подвеска
B3	**1.6** 11/00 - 12/04 75 kW	**37-147815**	**36-147861**	стандартная подвеска; Усиленное оснащение .
B3	**1.6** 11/00 - 12/04 75 kW	**37-147921**	**36-147977**	спортивная подвеска
B3	**1.6** 11/00 - 12/04 75 kW	**37-147938**	**36-147984**	спортивная подвеска; Усиленное оснащение .

Пригодны для				
AUDI				
AUDI A4 (8E2, B6)				
B3	**1.8 T** 11/00 - 12/04 110 -140 kW	**37-147822**	**36-147915**	стандартная подвеска
B3	**1.8 T** 11/00 - 12/04 110 -140 kW	*37-147839*	*36-147892*	стандартная подвеска; Усиленное оснащение .
B3	**1.8 T** 11/00 - 12/04 110 -140 kW	**37-147945**	**36-147991**	спортивная подвеска
B3	**1.8 T, 1.9 TDI** 11/00 - 12/04 74 -140 kW	**37-147952**	**36-148011**	спортивная подвеска; Усиленное оснащение .
B3	**1.8 T quattro** 11/00 - 12/04 110 -140 kW	*37-147839*	**36-147878**	стандартная подвеска
B3	**1.8 T quattro** 11/00 - 12/04 110 -140 kW	**37-147846**	*36-147892*	стандартная подвеска; Усиленное оснащение .
B3	**1.8 T quattro** 11/00 - 12/04 110 -140 kW	**37-147952**	**36-147991**	спортивная подвеска
B3	**1.8 T quattro, 1.9 TDI, 2.4, 3.0** 11/00 - 12/04 96 -162 kW	**37-147969**	**36-148011**	спортивная подвеска; Усиленное оснащение .
B3	**2.0** 11/00 - 12/04 96 kW	**37-147815**	**36-147861**	стандартная подвеска
B3	**2.0** 11/00 - 12/04 96 kW	**37-147822**	**36-147885**	стандартная подвеска; Усиленное оснащение .
B3	**2.0** 11/00 - 12/04 96 kW	**37-147938**	**36-147984**	спортивная подвеска
B3	**2.0** 11/00 - 12/04 96 kW	**37-147945**	**36-148004**	спортивная подвеска; Усиленное оснащение .
B3	**2.0 FSI** 07/02 - 12/04 110 kW	**37-147822**	**36-147861**	стандартная подвеска
B3	**2.0 FSI** 07/02 - 12/04 110 kW	*37-147839*	**36-147885**	стандартная подвеска; Усиленное оснащение .
B3	**2.0 FSI** 07/02 - 12/04 110 kW	**37-147945**	**36-147984**	спортивная подвеска
B3	**2.0 FSI** 07/02 - 12/04 110 kW	**37-147952**	**36-148004**	спортивная подвеска; Усиленное оснащение .
B3	**2.4, 3.0** 11/00 - 12/04 120 -162 kW	*37-147839*	**36-147885**	стандартная подвеска
B3	**2.4, 3.0** 11/00 - 12/04 120 -162 kW	**37-147846**	*36-147892*	стандартная подвеска; Усиленное оснащение .
B3	**2.4, 3.0** 11/00 - 12/04 120 -162 kW	**37-147952**	**36-148004**	спортивная подвеска
B3	**3.0 quattro** 11/00 - 12/04 160 -162 kW	**37-147846**	**36-147885**	стандартная подвеска
B3	**3.0 quattro** 11/00 - 12/04 160 -162 kW	**37-147969**	**36-148004**	спортивная подвеска
B3	**1.9 TDI** 05/01 - 12/04 74 -85 kW	**37-147822**	**36-147878**	стандартная подвеска
B3	**1.9 TDI** 05/01 - 12/04 74 -85 kW	*37-147839*	*36-147892*	стандартная подвеска; Усиленное оснащение .
B3	**1.9 TDI** 05/01 - 12/04 74 -85 kW	**37-147945**	**36-147991**	спортивная подвеска

	Пригодны для			
AUDI				
AUDI A4 (8E2, B6)				
B3	**2.5 D, 2.5 TDI, 2.5 TDI quattro** 10/00 - 12/04 114 -132 kW	**37-147846**	*36-147892*	стандартная подвеска
B3	**2.5 D, 2.5 TDI, 2.5 TDI quattro** 10/00 - 12/04 114 -132 kW	**37-147969**	**36-148011**	спортивная подвеска
B3	**2.5 D, 2.5 TDI, 2.5 TDI quattro** 10/00 - 12/04 114 -132 kW	**36-212613**	**36-148011**	спортивная подвеска; Усиленное оснащение .
B3	**1.9 TDI** 11/00 - 12/04 96 kW	*37-147839*	**36-147878**	стандартная подвеска
B3	**1.9 TDI** 11/00 - 12/04 96 kW	**37-147846**	*36-147892*	стандартная подвеска; Усиленное оснащение .
B3	**1.9 TDI** 11/00 - 12/04 96 kW	*37-147839*	**36-147991**	спортивная подвеска
B3	**1.9 TDI quattro** 11/01 - 12/04 96 kW	**37-147846**	**36-147878**	стандартная подвеска
B3	**1.9 TDI quattro, 3.0 quattro** 11/00 - 12/04 96 -162 kW		*36-147892*	стандартная подвеска; Усиленное оснащение .
B3	**1.9 TDI quattro** 11/01 - 12/04 96 kW	**37-147969**	**36-147991**	спортивная подвеска
B3	**1.9 TDI quattro, 3.0 quattro** 11/00 - 12/04 96 -162 kW	**36-212613**	**36-148011**	спортивная подвеска; Усиленное оснащение .
B4	**1.6, 1.8 T, 1.8 T quattro, 1.9 TDI, 1.9 TDI quattro, 2.0, 2.0 FSI, 2.4, 2.5 D, 2.5 TDI, 2.5 TDI quattro, 3.0, 3.0 quattro** 10/00 - 09/02 74 -162 kW	**19-109497**	**19-111797** **11-149835** SP	-> CH.Nr.: 8E-2-400 000; стандартная подвеска
B4	**1.6, 1.8 T, 1.8 T quattro, 1.9 TDI, 1.9 TDI quattro, 2.0, 2.0 FSI, 2.4, 2.5 D, 2.5 TDI, 2.5 TDI quattro, 3.0, 3.0 quattro** 10/00 - 09/02 74 -162 kW	**19-109510**	**19-111803** **11-149835** SP	-> CH.Nr.: 8E-2-400 000; спортивная подвеска
B6 Sport	**1.6, 1.8 T, 1.8 T quattro, 1.9 TDI, 1.9 TDI quattro, 2.0, 2.0 FSI, 2.4, 2.5 D, 2.5 TDI, 2.5 TDI quattro, 3.0, 3.0 quattro** 10/00 - 09/02 74 -162 kW	**24-065146**	**24-065153**	-> CH.Nr.: 8E-2-400 000; стандартная подвеска
B6 Sport	**1.6, 1.8 T, 1.8 T quattro, 1.9 TDI, 1.9 TDI quattro, 2.0, 2.0 FSI, 2.4, 2.5 D, 2.5 TDI, 2.5 TDI quattro, 3.0, 3.0 quattro** 10/02 - 12/04 74 -162 kW	**24-119788**	**24-119795**	CH.Nr.: 8E-2-400001 ->; стандартная подвеска
B8	**1.6, 1.8 T, 1.8 T quattro, 1.9 TDI, 1.9 TDI quattro, 2.0, 2.0 FSI, 2.4, 2.5 D, 2.5 TDI, 2.5 TDI quattro, 3.0, 3.0 quattro** 10/00 - 09/02 74 -162 kW	**24-065160**	**24-065177**	-> CH.Nr.: 8E-2-400 000; спортивная подвеска
B8	**1.6, 1.8 T, 1.8 T quattro, 1.9 TDI, 1.9 TDI quattro, 2.0, 2.0 FSI, 2.4, 2.5 D, 2.5 TDI, 2.5 TDI quattro, 3.0, 3.0 quattro** 10/02 - 12/04 74 -162 kW	**24-119818**	**24-119825**	CH.Nr.: 8E-2-400001 ->; спортивная подвеска
B12 PK	**1.6, 1.8 T, 2.0, 2.0 FSI** 11/00 - 09/02 75 -125 kW	**46-182968**		-> CH.Nr.: 8E-2-400 000; Обязанность, предусмотренная экспертизой VA: Глубина (экспертиза): 30 мм; Нагрузка оси до: 1090 кг HA: Глубина (экспертиза): 30 мм; Нагрузка оси до: 1035 кг

Пригодны для			
AUDI			
AUDI A4 (8E2, B6)			
B12 PK	**1.6, 1.8 T, 2.0, 2.0 FSI** 10/02 - 12/04 75 -140 kW	**46-188465**	CH.Nr.: 8E-2-400001 ->; Обязанность, предусмотренная экспертизой VA: Глубина (экспертиза): 30 мм; Нагрузка оси до: 1090 кг HA: Глубина (экспертиза): 30 мм; Нагрузка оси до: 1035 кг
B12 PK	**1.8 T quattro** 11/00 - 09/02 110 -125 kW	**46-182999**	-> CH.Nr.: 8E-2-400 000; Обязанность, предусмотренная экспертизой VA: Глубина (экспертиза): 30 мм; Нагрузка оси до: 1090 кг HA: Глубина (экспертиза): 30 мм; Нагрузка оси до: 1135 кг
B12 PK	**1.8 T quattro, 1.9 TDI quattro, 3.0 quattro** 11/00 - 09/02 96 -162 kW	**46-183002**	-> CH.Nr.: 8E-2-400 000; Обязанность, предусмотренная экспертизой VA: Глубина (экспертиза): 30 мм; Нагрузка оси до: 1165 кг HA: Глубина (экспертиза): 30 мм; Нагрузка оси до: 1135 кг
B12 PK	**1.8 T quattro** 10/02 - 12/04 120 -140 kW	**46-188496**	CH.Nr.: 8E-2-400001 ->; Обязанность, предусмотренная экспертизой VA: Глубина (экспертиза): 30 мм; Нагрузка оси до: 1090 кг HA: Глубина (экспертиза): 30 мм; Нагрузка оси до: 1135 кг
B12 PK	**1.8 T quattro, 1.9 TDI quattro, 3.0 quattro** 10/02 - 12/04 96 -162 kW	**46-188502**	CH.Nr.: 8E-2-400001 ->; Обязанность, предусмотренная экспертизой VA: Глубина (экспертиза): 30 мм; Нагрузка оси до: 1165 кг HA: Глубина (экспертиза): 30 мм; Нагрузка оси до: 1135 кг
B12 PK	**1.9 TDI, 2.4, 3.0** 11/00 - 09/02 74 -162 kW	**46-182975**	-> CH.Nr.: 8E-2-400 000; Обязанность, предусмотренная экспертизой VA: Глубина (экспертиза): 30 мм; Нагрузка оси до: 1165 кг HA: Глубина (экспертиза): 30 мм; Нагрузка оси до: 1035 кг
B12 PK	**1.9 TDI, 2.4, 3.0** 10/02 - 12/04 74 -162 kW	**46-188472**	CH.Nr.: 8E-2-400001 ->; Обязанность, предусмотренная экспертизой VA: Глубина (экспертиза): 30 мм; Нагрузка оси до: 1165 кг HA: Глубина (экспертиза): 30 мм; Нагрузка оси до: 1035 кг
B12 PK	**2.5 TDI** 08/01 - 09/02 114 -120 kW	**46-183019**	-> CH.Nr.: 8E-2-400 000; Обязанность, предусмотренная экспертизой VA: Глубина (экспертиза): 30 мм; Нагрузка оси до: 1230 кг HA: Глубина (экспертиза): 30 мм; Нагрузка оси до: 1035 кг
B12 PK	**2.5 TDI** 10/02 - 12/04 120 kW	**46-188519**	CH.Nr.: 8E-2-400001 ->; Обязанность, предусмотренная экспертизой VA: Глубина (экспертиза): 30 мм; Нагрузка оси до: 1230 кг HA: Глубина (экспертиза): 30 мм; Нагрузка оси до: 1035 кг
B12 PK	**2.5 TDI quattro** 11/00 - 09/02 132 kW	**46-182982**	-> CH.Nr.: 8E-2-400 000; Обязанность, предусмотренная экспертизой VA: Глубина (экспертиза): 30 мм; Нагрузка оси до: 1230 кг HA: Глубина (экспертиза): 30 мм; Нагрузка оси до: 1135 кг
B12 PK	**2.5 TDI quattro** 10/02 - 12/04 132 kW	**46-188489**	CH.Nr.: 8E-2-400001 ->; Обязанность, предусмотренная экспертизой VA: Глубина (экспертиза): 30 мм; Нагрузка оси до: 1230 кг HA: Глубина (экспертиза): 30 мм; Нагрузка оси до: 1135 кг
B12 SL	**1.6, 1.8 T, 2.0, 2.0 FSI** 11/00 - 09/02 75 -125 kW	**46-183378**	-> CH.Nr.: 8E-2-400 000; Обязанность, предусмотренная экспертизой VA: Глубина (экспертиза): 45-50 мм; Нагрузка оси до: 1090 кг HA: Глубина (экспертиза): 35-40 мм; Нагрузка оси до: 1035 кг
B12 SL	**1.6, 1.8 T, 2.0, 2.0 FSI** 10/02 - 12/04 75 -140 kW	**46-188588**	CH.Nr.: 8E-2-400001 ->; Обязанность, предусмотренная экспертизой VA: Глубина (экспертиза): 45-50 мм; Нагрузка оси до: 1090 кг HA: Глубина (экспертиза): 35-40 мм; Нагрузка оси до: 1035 кг

Пригодны для				
AUDI				
AUDI A4 (8E2, B6)				
B12 SL	**1.9 TDI, 2.4, 3.0** 11/00 - 09/02 74 -162 kW	**46-183385**		-> CH.Nr.: 8E-2-400 000; Обязанность, предусмотренная экспертизой VA: Глубина (экспертиза): 45-50 мм; Нагрузка оси до: 1140 кг HA: Глубина (экспертиза): 35-40 мм; Нагрузка оси до: 1035 кг
B12 SL	**1.9 TDI, 2.4, 3.0** 10/02 - 12/04 74 -162 kW	**46-188595**		CH.Nr.: 8E-2-400001 ->; Обязанность, предусмотренная экспертизой VA: Глубина (экспертиза): 45-50 мм; Нагрузка оси до: 1140 кг HA: Глубина (экспертиза): 35-40 мм; Нагрузка оси до: 1035 кг
B14	**1.6, 1.8 T, 1.8 T quattro, 1.9 TDI, 1.9 TDI quattro, 2.0, 2.0 FSI, 2.4, 2.5 D, 2.5 TDI, 2.5 TDI quattro, 3.0, 3.0 quattro** 10/00 - 12/04 74 -162 kW	**47-169289**		Обязанность, предусмотренная экспертизой VA: Глубина (экспертиза): 30-60 мм; Нагрузка оси до: 1250 кг HA: Глубина (экспертиза): 20-50 мм; Нагрузка оси до: 1170 кг
B14	**S4 quattro** 03/03 - 12/04 253 kW	**47-119444**		Обязанность, предусмотренная экспертизой VA: Глубина (экспертиза): 10-30 мм; Нагрузка оси до: 1250 кг HA: Глубина (экспертиза): 10-30 мм; Нагрузка оси до: 1170 кг
B16 PSS9	**1.6, 1.8 T, 1.8 T quattro, 1.9 TDI, 1.9 TDI quattro, 2.0, 2.0 FSI, 2.4, 2.5 D, 2.5 TDI, 2.5 TDI quattro, 3.0, 3.0 quattro** 10/00 - 12/04 74 -162 kW	**48-169301**		Обязанность, предусмотренная экспертизой VA: Глубина (экспертиза): 30-60 мм; Нагрузка оси до: 1250 кг HA: Глубина (экспертиза): 20-50 мм; Нагрузка оси до: 1170 кг
B16 PSS9	**S4 quattro** 03/03 - 12/04 253 kW	**48-105958**		Обязанность, предусмотренная экспертизой VA: Глубина (экспертиза): 10-30 мм; Нагрузка оси до: 1250 кг HA: Глубина (экспертиза): 10-30 мм; Нагрузка оси до: 1170 кг
AUDI A4 Avant (8E5, B6)				
B1	**1.6, 1.8 T, 1.8 T quattro, 1.9 TDI, 1.9 TDI quattro, 2.0, 2.0 FSI, 2.4, 2.5 TDi, 2.5 TDI quattro, 3.0, 3.0 quattro** 04/01 - 12/04 74 -162 kW	**12-117642**		VA: Материал: резина/металл; без шарикового подшибника
B3	**1.6** 09/01 - 12/04 75 kW	**37-147808**	**36-147885**	стандартная подвеска
B3	**1.6** 09/01 - 12/04 75 kW	**37-147808**	*36-147892*	стандартная подвеска; Усиленное оснащение .
B3	**1.6** 09/01 - 12/04 75 kW	**37-147921**	**36-148004**	спортивная подвеска
B3	**1.6** 09/01 - 12/04 75 kW	**37-147938**	**36-148011**	спортивная подвеска; Усиленное оснащение .
B3	**1.8 T, 2.0 FSI** 09/01 - 12/04 110 -140 kW	**37-147822**	*36-147892*	стандартная подвеска
B3	**1.8 T, 2.0 FSI** 09/01 - 12/04 110 -140 kW	*37-147839*	**36-147908**	стандартная подвеска; Усиленное оснащение .
B3	**1.8 T, 1.9 TDI, 2.0 FSI** 09/01 - 12/04 74 -140 kW	**37-147945**	**36-148011**	спортивная подвеска
B3	**1.8 T, 2.0 FSI** 09/01 - 12/04 110 -140 kW	**37-147952**	**36-148028**	спортивная подвеска; Усиленное оснащение .
B3	**1.8 T quattro** 09/01 - 12/04 110 -140 kW	*37-147839*	*36-147892*	стандартная подвеска
B3	**1.8 T quattro, 1.9 TDI** 09/01 - 12/04 96 -140 kW	**37-147846**	**36-147908**	стандартная подвеска; Усиленное оснащение .

Пригодны для				
AUDI				
AUDI A4 Avant (8E5, B6)				
B3	**1.8 T quattro** 09/01 - 12/04 110 -140 kW	**37-147952**	**36-148011**	спортивная подвеска
B3	**1.8 T quattro** 09/01 - 12/04 110 -140 kW	**37-147969**	**36-148264**	спортивная подвеска; Усиленное оснащение .
B3	**2.0** 09/01 - 12/04 96 kW	**37-147815**	**36-147885**	стандартная подвеска
B3	**2.0** 09/01 - 12/04 96 kW	**37-147815**	*36-147892*	стандартная подвеска; Усиленное оснащение .
B3	**2.0** 09/01 - 12/04 96 kW	**37-147938**	**36-148004**	спортивная подвеска
B3	**2.0** 09/01 - 12/04 96 kW	**37-147945**	**36-148011**	спортивная подвеска; Усиленное оснащение .
B3	**2.4, 3.0** 04/01 - 12/04 120 -162 kW	*37-147839*	**36-147908**	стандартная подвеска
B3	**2.4, 3.0** 04/01 - 12/04 120 -162 kW	**37-147846**	**36-147915**	стандартная подвеска; Усиленное оснащение .
B3	**2.4, 3.0** 04/01 - 12/04 120 -162 kW	**37-147952**	**36-148028**	спортивная подвеска
B3	**2.4, 3.0** 04/01 - 12/04 120 -162 kW	**37-147969**	**36-148264**	спортивная подвеска; Усиленное оснащение .
B3	**3.0 quattro** 04/01 - 12/04 160 -162 kW	**37-147846**	**36-147908**	стандартная подвеска
B3	**3.0 quattro** 04/01 - 12/04 160 -162 kW		**36-147915**	стандартная подвеска; Усиленное оснащение .
B3	**3.0 quattro** 04/01 - 12/04 160 -162 kW	**37-147969**	**36-148028**	спортивная подвеска
B3	**1.9 TDI** 11/01 - 12/04 74 -85 kW	**37-147822**	*36-147892*	стандартная подвеска
B3	**1.9 TDI** 11/01 - 12/04 74 -85 kW	*37-147839*	**36-147908**	стандартная подвеска; Усиленное оснащение .
B3	**1.9 TDI** 11/01 - 12/04 74 -85 kW	**37-147952**	**36-148028**	спортивная подвеска; Усиленное оснащение .
B3	**2.5 TDi, 2.5 TDI quattro** 10/00 - 12/04 114 -132 kW	**37-147846**	**36-147915**	стандартная подвеска
B3	**2.5 TDi** 10/00 - 12/04 114 -132 kW	**37-147969**	**36-148264**	спортивная подвеска
B3	**2.5 TDi, 2.5 TDI quattro** 10/00 - 12/04 114 -132 kW		**36-148035**	спортивная подвеска; Усиленное оснащение .
B3	**1.9 TDI** 09/01 - 12/04 96 kW	*37-147839*	*36-147892*	стандартная подвеска
B3	**1.9 TDI** 09/01 - 12/04 96 kW	*37-147839*	**36-148011**	спортивная подвеска
B3	**1.9 TDI** 09/01 - 12/04 96 kW	**37-147969**	**36-148028**	спортивная подвеска; Усиленное оснащение .
B3	**1.9 TDI quattro** 11/01 - 12/04 96 kW	**37-147846**	*36-147892*	стандартная подвеска
B3	**1.9 TDI quattro** 11/01 - 12/04 96 kW		**36-147908**	стандартная подвеска; Усиленное оснащение .

Пригодны для			
AUDI			
AUDI A4 Avant (8E5, B6)			
B3	**1.9 TDI quattro** 11/01 - 12/04 96 kW	**37-147969**	**36-148011**	спортивная подвеска
B3	**1.9 TDI quattro, 3.0 quattro** 09/01 - 12/04 96 -162 kW		**36-148264**	спортивная подвеска; Усиленное оснащение .
B3	**2.5 TDI quattro** 09/01 - 12/04 132 kW	**37-147969**	**36-148264**	спортивная подвеска
B4	**1.6, 1.8 T, 1.8 T quattro, 1.9 TDI, 1.9 TDI quattro, 2.0, 2.0 FSI, 2.4, 2.5 TDi, 2.5 TDI quattro, 3.0, 3.0 quattro** 10/00 - 12/05 74 -162 kW	**19-109497** HL	**19-111797** HO **11-149835** SP	-> CH.Nr.: 8E-5-400 000; стандартная подвеска
B4	**1.6, 1.8 T, 1.8 T quattro, 1.9 TDI, 1.9 TDI quattro, 2.0, 2.0 FSI, 2.4, 2.5 TDi, 2.5 TDI quattro, 3.0, 3.0 quattro** 04/01 - CH-Nr. 74 -162 kW	**19-109497** HL	**19-111797** HO **11-149835** SP	-> CH.Nr.: 8E-5-400 000; стандартная подвеска; Нагрузка оси от: 819 кг
B4	**1.6, 1.8 T, 1.8 T quattro, 1.9 TDI, 1.9 TDI quattro, 2.0, 2.0 FSI, 2.4, 2.5 TDi, 2.5 TDI quattro, 3.0, 3.0 quattro** 10/00 - 12/05 74 -162 kW	**19-109510** HL	**19-111803** HO **11-149835** SP	-> CH.Nr.: 8E-5-400 000; спортивная подвеска
B6 Sport	**1.6, 1.8 T, 1.8 T quattro, 1.9 TDI, 1.9 TDI quattro, 2.0, 2.0 FSI, 2.4, 2.5 TDi, 2.5 TDI quattro, 3.0, 3.0 quattro** 04/01 - 12/05 74 -162 kW	**24-065146** HL	**24-065153** HO **11-149835** SP	-> CH.Nr.: 8E-5-400 000; стандартная подвеска
B6 Sport	**1.6, 1.8 T, 1.8 T quattro, 1.9 TDI, 1.9 TDI quattro, 2.0, 2.0 FSI, 2.4, 2.5 TDi, 2.5 TDI quattro, 3.0, 3.0 quattro** CH-Nr. - 12/04 74 -162 kW	**24-119788** HL	**24-119795** HO **11-149835** SP	CH.Nr.: 8E-5-400 001 ->; стандартная подвеска
B8	**1.6, 1.8 T, 1.8 T quattro, 1.9 TDI, 1.9 TDI quattro, 2.0, 2.0 FSI, 2.4, 2.5 TDi, 2.5 TDI quattro, 3.0, 3.0 quattro, S4 quattro** 04/01 - 12/05 74 -253 kW	**24-065160** HL	**24-065177** HO **11-149835** SP	-> CH.Nr.: 8E-5-400 000; спортивная подвеска
B8	**1.6, 1.8 T, 1.8 T quattro, 1.9 TDI, 1.9 TDI quattro, 2.0, 2.0 FSI, 2.4, 2.5 TDi, 2.5 TDI quattro, 3.0, 3.0 quattro** CH-Nr. - 12/04 74 -162 kW	**24-119818** HL	**24-119825** HO **11-149835** SP	CH.Nr.: 8E-5-400 001 ->; спортивная подвеска
B12 PK	**1.6, 1.8 T, 2.0, 2.0 FSI** 09/01 - 12/05 75 -140 kW	**46-183026**		-> CH.Nr.: 8E-5-400 000; Обязанность, предусмотренная экспертизой VA: Глубина (экспертиза): 30 мм; Нагрузка оси до: 1090 кг HA: Глубина (экспертиза): 30 мм; Нагрузка оси до: 1130 кг
B12 PK	**1.8 T quattro** 09/01 - 12/05 110 -140 kW	**46-183064**		-> CH.Nr.: 8E-5-400 000; Обязанность, предусмотренная экспертизой VA: Глубина (экспертиза): 30 мм; Нагрузка оси до: 1090 кг HA: Глубина (экспертиза): 30 мм; Нагрузка оси до: 1150 кг
B12 PK	**1.8 T quattro, 1.9 TDI quattro, 3.0 quattro** 04/01 - 12/05 96 -162 kW	**46-183071**		-> CH.Nr.: 8E-5-400 000; Обязанность, предусмотренная экспертизой VA: Глубина (экспертиза): 30 мм; Нагрузка оси до: 1165 кг HA: Глубина (экспертиза): 30 мм; Нагрузка оси до: 1150 кг
B12 PK	**1.8 T quattro** CH-Nr. - 12/04 110 -140 kW	**46-188564**		CH.Nr.: 8E-5-400 001 ->; Обязанность, предусмотренная экспертизой VA: Глубина (экспертиза): 30 мм; Нагрузка оси до: 1090 кг HA: Глубина (экспертиза): 30 мм; Нагрузка оси до: 1150 кг

Пригодны для			
AUDI			
AUDI A4 Avant (8E5, B6)			
B12 PK	**1.8 T quattro, 1.9 TDI quattro, 3.0 quattro** CH-Nr. - 12/04 96 -162 kW	**46-188571**	CH.Nr.: 8E-5-400 001 ->; Обязанность, предусмотренная экспертизой VA: Глубина (экспертиза): 30 мм; Нагрузка оси до: 1165 кг HA: Глубина (экспертиза): 30 мм; Нагрузка оси до: 1150 кг
B12 PK	**1.8 T, 2.0, 2.0 FSI** CH-Nr. - 12/04 96 -140 kW	**46-188526**	CH.Nr.: 8E-5-400 001 ->; Обязанность, предусмотренная экспертизой VA: Глубина (экспертиза): 30 мм; Нагрузка оси до: 1090 кг HA: Глубина (экспертиза): 30 мм; Нагрузка оси до: 1130 кг
B12 PK	**1.9 TDI, 2.4, 3.0** 09/01 - 12/05 74 -162 kW	**46-183033**	-> CH.Nr.: 8E-5-400 000; Обязанность, предусмотренная экспертизой VA: Глубина (экспертиза): 30 мм; Нагрузка оси до: 1165 кг HA: Глубина (экспертиза): 30 мм; Нагрузка оси до: 1130 кг
B12 PK	**1.9 TDI, 2.4, 3.0** CH-Nr. - 12/04 74 -162 kW	**46-188533**	CH.Nr.: 8E-5-400 001 ->; Обязанность, предусмотренная экспертизой VA: Глубина (экспертиза): 30 мм; Нагрузка оси до: 1165 кг HA: Глубина (экспертиза): 30 мм; Нагрузка оси до: 1130 кг
B12 PK	**2.5 TDi** 10/00 - 12/05 114 -132 kW	**46-183040**	-> CH.Nr.: 8E-5-400 000; Обязанность, предусмотренная экспертизой VA: Глубина (экспертиза): 30 мм; Нагрузка оси до: 1230 кг HA: Глубина (экспертиза): 30 мм; Нагрузка оси до: 1130 кг
B12 PK	**2.5 TDi** CH-Nr. - 12/04 114 -132 kW	**46-188540**	CH.Nr.: 8E-5-400 001 ->; Обязанность, предусмотренная экспертизой VA: Глубина (экспертиза): 30 мм; Нагрузка оси до: 1230 кг HA: Глубина (экспертиза): 30 мм; Нагрузка оси до: 1130 кг
B12 PK	**2.5 TDI quattro** 09/01 - 12/05 132 kW	**46-183057**	-> CH.Nr.: 8E-5-400 000; Обязанность, предусмотренная экспертизой VA: Глубина (экспертиза): 30 мм; Нагрузка оси до: 1230 кг HA: Глубина (экспертиза): 30 мм; Нагрузка оси до: 1150 кг
B12 PK	**2.5 TDI quattro** CH-Nr. - 12/04 132 kW	**46-188557**	CH.Nr.: 8E-5-400 001 ->; Обязанность, предусмотренная экспертизой VA: Глубина (экспертиза): 30 мм; Нагрузка оси до: 1230 кг HA: Глубина (экспертиза): 30 мм; Нагрузка оси до: 1150 кг
B12 SL	**1.6, 1.8 T, 2.0, 2.0 FSI** 09/01 - 12/05 75 -140 kW	**46-182401**	-> CH.Nr.: 8E-5-400 000; Обязанность, предусмотренная экспертизой VA: Глубина (экспертиза): 45-50 мм; Нагрузка оси до: 1090 кг HA: Глубина (экспертиза): 35-40 мм; Нагрузка оси до: 1090 кг
B12 SL	**1.6, 1.8 T, 2.0, 2.0 FSI** CH-Nr. - 12/04 75 -140 kW	**46-188601**	CH.Nr.: 8E-5-400 001 ->; Обязанность, предусмотренная экспертизой VA: Глубина (экспертиза): 45-50 мм; Нагрузка оси до: 1090 кг HA: Глубина (экспертиза): 35-40 мм; Нагрузка оси до: 1090 кг
B12 SL	**1.9 TDI, 2.4, 3.0** 09/01 - 12/05 74 -162 kW	**46-182418**	-> CH.Nr.: 8E-5-400 000; Обязанность, предусмотренная экспертизой VA: Глубина (экспертиза): 45-50 мм; Нагрузка оси до: 1140 кг HA: Глубина (экспертиза): 35-40 мм; Нагрузка оси до: 1090 кг
B12 SL	**1.9 TDI, 2.4, 3.0** CH-Nr. - 12/04 74 -162 kW	**46-188618**	CH.Nr.: 8E-5-400 001 ->; Обязанность, предусмотренная экспертизой VA: Глубина (экспертиза): 45-50 мм; Нагрузка оси до: 1140 кг HA: Глубина (экспертиза): 35-40 мм; Нагрузка оси до: 1090 кг
B14	**1.6, 1.8 T, 1.8 T quattro, 1.9 TDI, 1.9 TDI quattro, 2.0, 2.0 FSI, 2.4, 2.5 TDi, 2.5 TDI quattro, 3.0, 3.0 quattro** 04/01 - 12/04 74 -162 kW	**47-169289**	Обязанность, предусмотренная экспертизой VA: Глубина (экспертиза): 30-60 мм; Нагрузка оси до: 1250 кг HA: Глубина (экспертиза): 20-50 мм; Нагрузка оси до: 1170 кг

Пригодны для			
AUDI			
AUDI A4 Avant (8E5, B6)			
B14	**S4 quattro** 03/03 - 12/04 253 kW	**47-119444**	Обязанность, предусмотренная экспертизой VA: Глубина (экспертиза): 10-30 мм; Нагрузка оси до: 1250 кг HA: Глубина (экспертиза): 10-30 мм; Нагрузка оси до: 1170 кг
B16 PSS9	**1.6, 1.8 T, 1.8 T quattro, 1.9 TDI, 1.9 TDI quattro, 2.0, 2.0 FSI, 2.4, 2.5 TDi, 2.5 TDI quattro, 3.0, 3.0 quattro** 04/01 - 12/04 74 -162 kW	**48-169301**	Обязанность, предусмотренная экспертизой VA: Глубина (экспертиза): 30-60 мм; Нагрузка оси до: 1250 кг HA: Глубина (экспертиза): 20-50 мм; Нагрузка оси до: 1170 кг
B16 PSS9	**S4 quattro** 03/03 - CH-Nr. 253 kW	**48-105958**	-> CH.Nr.: 8E-2-400 000; Обязанность, предусмотренная экспертизой VA: Глубина (экспертиза): 10-30 мм; Нагрузка оси до: 1250 кг HA: Глубина (экспертиза): 10-30 мм; Нагрузка оси до: 1170 кг
AUDI A4 кабрио (8H7, 8HE)			
B1	**1.8 T, 1.8 T quattro, 2.0, 2.0 TDI, 2.0 TFSI 16V, 2.0 TFSi quattro, 2.4, 2.5 TDI, 2.7 TDI, 3.0, 3.0 quattro, 3.0 TDI quattro, 3.2 FSI, 3.2 FSI quattro** 04/02 - 03/09 96 -188 kW	**12-224463**	VA: без шарикового подшибника
B3	**1.8 T, 2.0** 07/02 - 03/09 96 -120 kW	**37-147945**	**36-148035**	стандартная подвеска
B3	**1.8 T, 2.0** 07/02 - 03/09 96 -120 kW	**37-147952**	**36-148035**	стандартная подвеска; Усиленное оснащение .
B3	**1.8 T quattro, 3.0** 04/02 - 03/09 120 -162 kW	**37-147952**	**36-148035**	стандартная подвеска
B3	**1.8 T quattro, 3.0** 04/02 - 03/09 120 -162 kW	**37-147969**	**36-148035**	стандартная подвеска; Усиленное оснащение .
B3	**2.4, 2.5 TDI** 04/02 - 12/05 120 -125 kW	**37-147952**	**36-148035**	стандартная подвеска
B3	**2.4, 2.5 TDI** 04/02 - 12/05 120 -125 kW	**37-147969**		стандартная подвеска; Усиленное оснащение .
B3	**3.0 quattro** 05/03 - 12/05 162 kW	**37-147969**	**36-148035**	стандартная подвеска
B3	**2.0 TDI, 2.0 TFSI 16V** 01/06 - 03/09 100 -147 kW	**37-147945**	**36-148264**	стандартная подвеска
B3	**2.0 TDI, 2.0 TFSI 16V** 01/06 - 03/09 100 -147 kW	**37-147952**	**36-148035**	стандартная подвеска; Усиленное оснащение .
B3	**2.7 TDI** 06/06 - 03/09 132 kW	**37-147952**	**36-148035**	стандартная подвеска
B3	**2.7 TDI** 06/06 - 03/09 132 kW	**37-147969**		стандартная подвеска; Усиленное оснащение .
B4	**1.8, 1.8 T, 1.8 T quattro, 2.0, 2.4, 2.5 TDI, 3.0, 3.0 quattro** 04/02 - CH-Nr. 96 -162 kW	**19-109497** HL	**19-111797** HO **11-149835** SP	-> CH.Nr.: 8H-7-400 000; стандартная подвеска
B4	**1.8, 1.8 T, 1.8 T quattro, 2.0, 2.4, 2.5 TDI, 3.0, 3.0 quattro** 04/02 - CH-Nr. 96 -162 kW	**19-109510** HL	**19-111803** HO **11-149835** SP	-> CH.Nr.: 8H-7-400 000; спортивная подвеска
B6 Sport	**1.8 T, 1.8 T quattro, 2.0, 2.0 TDI, 2.0 TFSI 16V, 2.0 TFSi quattro, 2.7 TDI, 3.0 TDI quattro, 3.2 FSI, 3.2 FSI quattro** 01/07 - 03/09 100 -188 kW	**24-119788** HL	**24-119795** HO	CH.Nr.: 8E-7-400 001 ->; стандартная подвеска

Пригодны для			
AUDI			
AUDI A4 кабрио (8H7, 8HE)			
B6 Sport	**1.8, 1.8 T, 1.8 T quattro, 2.0, 2.0 TFSI 16V, 2.0 TFSi quattro, 2.4, 2.5 TDI, 3.0, 3.0 quattro** 04/02 - 12/06 96 -162 kW	**24-065146** HL	**24-065153** HO	-> CH.Nr.: 8H-7-400 000; стандартная подвеска
B8	**1.8 T, 1.8 T quattro, 2.0, 2.0 TDI, 2.0 TFSI 16V, 2.0 TFSi quattro, 2.7 TDI, 3.0 TDI quattro, 3.2 FSI, 3.2 FSI quattro** 01/07 - 03/09 100 -188 kW	**24-119818** HL	**24-119825** HO	CH.Nr.: 8E-7-400 001 ->; спортивная подвеска
B8	**1.8, 1.8 T, 1.8 T quattro, 2.0, 2.0 TFSI 16V, 2.0 TFSi quattro, 2.4, 2.5 TDI, 3.0, 3.0 quattro** 04/02 - 12/06 96 -162 kW	**24-065160** HL	**24-065177** HO	-> CH.Nr.: 8H-7-400 000; спортивная подвеска
B8	**S4 quattro** 03/04 - 03/09 253 kW	**24-119818** HL	**24-119825** HO	
B8	**RS4 quattro** 06/06 - 03/09 309 kW	**24-119818** HL	**24-119825** HO	DRC должно быть остановлено
B12 PK	**1.8 T, 2.0 TDI, 2.0 TFSI 16V** 01/07 - 03/09 100 -147 kW	**46-188687**		CH.Nr.: 8E-7-400 001 ->; Обязанность, предусмотренная экспертизой VA: Глубина (экспертиза): 20 мм; Нагрузка оси до: 1150 кг HA: Глубина (экспертиза): 20 мм; Нагрузка оси до: 1100 кг
B12 PK	**1.8, 1.8 T, 2.0, 2.0 TFSI 16V** 07/02 - 12/06 96 -147 kW	**46-189837**		-> CH.Nr.: 8E-7-400 000; Обязанность, предусмотренная экспертизой VA: Глубина (экспертиза): 20 мм; Нагрузка оси до: 1150 кг HA: Глубина (экспертиза): 20 мм; Нагрузка оси до: 1100 кг
B12 PK	**2.4, 2.5 TDI, 2.7 TDI, 3.0, 3.2 FSI** 04/02 - 12/06 120 -188 kW	**46-189820**		-> CH.Nr.: 8H-7-400 000; Обязанность, предусмотренная экспертизой VA: Глубина (экспертиза): 20 мм; Нагрузка оси до: 1230 кг HA: Глубина (экспертиза): 20 мм; Нагрузка оси до: 1100 кг
B12 PK	**2.7 TDI, 3.2 FSI** 01/07 - 03/09 132 -188 kW	**46-188670**		CH.Nr.: 8E-7-400 001 ->; Обязанность, предусмотренная экспертизой VA: Глубина (экспертиза): 20 мм; Нагрузка оси до: 1230 кг HA: Глубина (экспертиза): 20 мм; Нагрузка оси до: 1100 кг
B14	**1.8, 1.8 T, 1.8 T quattro, 2.0, 2.0 TDI, 2.0 TFSI 16V, 2.0 TFSi quattro, 2.4, 2.5 TDI, 2.7 TDI, 3.0, 3.0 quattro, 3.0 TDI quattro, 3.2 FSI, 3.2 FSI quattro** 04/02 - 03/09 96 -188 kW	**47-169289**		Обязанность, предусмотренная экспертизой VA: Глубина (экспертиза): 30-60 мм; Нагрузка оси до: 1250 кг HA: Глубина (экспертиза): 20-50 мм; Нагрузка оси до: 1170 кг
B14	**S4 quattro** 03/04 - 03/09 253 kW	**47-119444**		стандартная подвеска; Обязанность, предусмотренная экспертизой VA: Глубина (экспертиза): 15-30 мм; Нагрузка оси до: 1250 кг HA: Глубина (экспертиза): 10-30 мм; Нагрузка оси до: 1170 кг
B14	**RS4 quattro** 06/06 - 03/09 309 kW	**47-119444**		DRC должно быть остановлено; Обязанность, предусмотренная экспертизой VA: Глубина (экспертиза): 10-25 мм; Нагрузка оси до: 1250 кг HA: Глубина (экспертиза): 10-30 мм; Нагрузка оси до: 1170 кг
B16 PSS9	**1.8, 1.8 T, 1.8 T quattro, 2.0, 2.0 TDI, 2.0 TFSI 16V, 2.0 TFSi quattro, 2.4, 2.5 TDI, 2.7 TDI, 3.0, 3.0 quattro, 3.0 TDI quattro, 3.2 FSI, 3.2 FSI quattro** 04/02 - 03/09 96 -188 kW	**48-169301**		Обязанность, предусмотренная экспертизой VA: Глубина (экспертиза): 30-60 мм; Нагрузка оси до: 1250 кг HA: Глубина (экспертиза): 20-50 мм; Нагрузка оси до: 1170 кг
B16 PSS9	**S4 quattro** 03/04 - 03/09 253 kW	**48-105958**		Обязанность, предусмотренная экспертизой VA: Глубина (экспертиза): 15-30 мм; Нагрузка оси до: 1250 кг HA: Глубина (экспертиза): 10-30 мм; Нагрузка оси до: 1170 кг

Пригодны для			
AUDI			
AUDI A4 кабрио (8H7, 8HE)			
B16 PSS9	**RS4 quattro** 06/06 - 03/09 309 kW	**48-105958**	DRC должно быть остановлено; Обязанность, предусмотренная экспертизой VA: Глубина (экспертиза): 10-25 мм; Нагрузка оси до: 1250 кг HA: Глубина (экспертиза): 10-30 мм; Нагрузка оси до: 1170 кг
AUDI A4 (8EC)			
B1	**1.6, 1.8 T, 1.8 T quattro, 1.9 TDI, 2.0, 2.0 FSi, 2.0 TDI, 2.0 TDI 16V, 2.0 TDI quattro, 2.0 TFSI, 2.0 TFSI quattro, 2.5 TDI, 2.7 TDI, 3.0, 3.0 quattro, 3.0 TDI quattro, 3.2 FSI, 3.2 FSI quattro, RS4 quattro, S4 quattro** 11/04 - 06/08 75 -309 kW	**12-224463**	**12-224470**	VA: без шарикового подшибника HA: без шарикового подшибника
B3	**1.6** 11/04 - 06/08 75 kW	**37-147808**	**36-147885**	стандартная подвеска
B3	**1.6** 11/04 - 06/08 75 kW	*37-147839*	*36-147892*	стандартная подвеска; Усиленное оснащение .
B3	**1.6** 11/04 - 06/08 75 kW	**37-147921**	**36-148004**	спортивная подвеска
B3	**1.6** 11/04 - 06/08 75 kW	**37-147938**	**36-148011**	спортивная подвеска; Усиленное оснащение .
B3	**1.8 T, 2.0 FSi** 11/04 - 06/08 110 -120 kW	*37-147839*	**36-147885**	стандартная подвеска; механическая КПП
B3	**1.8 T, 2.0 FSi** 11/04 - 06/08 110 -120 kW	**37-147846**	*36-147892*	стандартная подвеска; Усиленное оснащение .; механическая КПП
B3	**1.8 T, 2.0 FSi** 11/04 - 06/08 110 -120 kW	**37-147846**	**36-147885**	стандартная подвеска; АКПП
B3	**1.8 T, 2.0 FSi** 11/04 - 06/08 110 -120 kW	**36-207275**	*36-147892*	стандартная подвеска; Усиленное оснащение .; АКПП
B3	**1.8 T, 2.0 FSi, 2.0 TFSI** 11/04 - 06/08 110 -162 kW	**37-147938**	**36-148004**	спортивная подвеска; механическая КПП
B3	**1.8 T, 2.0 FSi, 2.0 TFSI** 11/04 - 06/08 110 -162 kW	**37-147945**	**36-148011**	спортивная подвеска; Усиленное оснащение .; механическая КПП
B3	**1.8 T, 2.0 FSi, 2.0 TFSI** 11/04 - 06/08 110 -162 kW	**37-147945**	**36-148004**	спортивная подвеска; АКПП
B3	**1.8 T, 2.0 FSi, 2.0 TFSI** 11/04 - 06/08 110 -162 kW	**37-147952**	**36-148011**	спортивная подвеска; Усиленное оснащение .; АКПП
B3	**1.8 T quattro, 2.0 TDI quattro, 2.0 TFSI quattro** 11/04 - 06/08 103 -162 kW	*37-147839*	**36-147908**	стандартная подвеска; механическая КПП
B3	**1.8 T quattro, 2.0 TDI quattro, 2.0 TFSI quattro** 11/04 - 06/08 103 -162 kW	**36-207275**	**36-147915**	стандартная подвеска; Усиленное оснащение .; механическая КПП
B3	**1.8 T quattro, 2.0 TDI quattro, 2.0 TFSI quattro** 11/04 - 06/08 103 -162 kW	**36-207275**	**36-147908**	стандартная подвеска; АКПП
B3	**1.8 T quattro, 2.0 TDI quattro, 2.0 TFSI quattro** 11/04 - 06/08 103 -162 kW		**36-147915**	стандартная подвеска; Усиленное оснащение .; АКПП
B3	**1.8 T quattro, 2.0 TFSI quattro** 11/04 - 06/08 120 -162 kW	**37-147945**	**36-148004**	спортивная подвеска; механическая КПП

Пригодны для				
AUDI				
AUDI A4 (8EC)				
B3	**1.8 T quattro, 2.0 TFSI quattro** 11/04 - 06/08 120 -162 kW	**37-147952**	**36-148011**	спортивная подвеска; Усиленное оснащение .; механическая КПП
B3	**1.8 T quattro, 2.0 TFSI quattro** 11/04 - 06/08 120 -162 kW	**37-147952**	**36-148004**	спортивная подвеска; АКПП
B3	**1.8 T quattro, 2.0 TFSI quattro** 11/04 - 06/08 120 -162 kW	**37-147969**	**36-148011**	спортивная подвеска; Усиленное оснащение .; АКПП
B3	**2.0** 11/04 - 06/08 96 kW	**37-147808**	**36-147885**	стандартная подвеска; механическая КПП
B3	**2.0** 11/04 - 06/08 96 kW	*37-147839*	*36-147892*	стандартная подвеска; Усиленное оснащение .; механическая КПП
B3	**2.0** 11/04 - 06/08 96 kW	*37-147839*	**36-147885**	стандартная подвеска; АКПП
B3	**2.0** 11/04 - 06/08 96 kW	**37-147846**	*36-147892*	стандартная подвеска; Усиленное оснащение .; АКПП
B3	**2.0** 11/04 - 06/08 96 kW	**37-147921**	**36-148004**	спортивная подвеска; механическая КПП
B3	**2.0** 11/04 - 06/08 96 kW	**37-147938**	**36-148011**	спортивная подвеска; Усиленное оснащение .; механическая КПП
B3	**2.0** 11/04 - 06/08 96 kW	**37-147938**	**36-148004**	спортивная подвеска; АКПП
B3	**2.0** 11/04 - 06/08 96 kW	**37-147945**	**36-148011**	спортивная подвеска; Усиленное оснащение .; АКПП
B3	**1.9 TDI** 11/04 - 06/08 85 kW	*37-147839*	**36-147885**	стандартная подвеска
B3	**1.9 TDI** 11/04 - 06/08 85 kW	**37-147846**	*36-147892*	стандартная подвеска; Усиленное оснащение .
B3	**1.9 TDI** 11/04 - 06/08 85 kW	**37-147952**	**36-148004**	спортивная подвеска
B3	**1.9 TDI** 11/04 - 06/08 85 kW	**37-147969**	**36-148011**	спортивная подвеска; Усиленное оснащение .
B3	**2.0 TDI, 2.0 TDI 16V, 2.0 TFSI** 06/05 - 06/08 89 -162 kW	**37-147846**	**36-147885**	стандартная подвеска; механическая КПП
B3	**2.0 TDI, 2.0 TFSI** 06/05 - 06/08 89 -162 kW	**36-207275**	*36-147892*	стандартная подвеска; Усиленное оснащение .; механическая КПП
B3	**2.0 TDI, 2.0 TDI 16V, 2.0 TFSI** 06/05 - 06/08 89 -162 kW	**36-207275**	**36-147885**	стандартная подвеска; АКПП
B3	**2.0 TDI, 2.0 TDI 16V, 2.0 TFSI** 06/05 - 06/08 89 -162 kW		*36-147892*	стандартная подвеска; Усиленное оснащение .; АКПП
B3	**2.0 TDI, 2.0 TDI 16V** 11/04 - 06/08 89 -125 kW	**37-147952**	**36-148004**	спортивная подвеска; механическая КПП
B3	**2.0 TDI, 2.0 TDI 16V** 11/04 - 06/08 89 -125 kW	**37-147969**	**36-148011**	спортивная подвеска; Усиленное оснащение .; механическая КПП
B3	**2.0 TDI, 2.0 TDI 16V** 11/04 - 06/08 89 -125 kW	**37-147969**	**36-148004**	спортивная подвеска; АКПП
B3	**2.0 TDI, 2.0 TDI 16V** 11/04 - 06/08 89 -125 kW	**36-212613**	**36-148011**	спортивная подвеска; Усиленное оснащение .; АКПП
B3	**2.0 TDI quattro** 01/06 - 06/08 103 -125 kW	**37-147969**	**36-148004**	спортивная подвеска; механическая КПП

Пригодны для			
AUDI			
AUDI A4 (8EC)			
B3	**2.0 TDI quattro** 01/06 - 06/08 103 -125 kW	**36-212613**	**36-148011**	спортивная подвеска; Усиленное оснащение .; механическая КПП
B3	**2.0 TDI quattro, 3.2 FSI quattro** 01/05 - 06/08 103 -188 kW	**36-212613**	**36-148004**	спортивная подвеска; АКПП
B3	**2.0 TDI quattro, 3.2 FSI quattro** 01/05 - 06/08 103 -188 kW	**36-212620**	**36-148011**	спортивная подвеска; Усиленное оснащение .; АКПП
B3	**2.5 TDI, 2.7 TDI** 11/04 - 06/08 120 -132 kW	**36-207275**	**36-147885**	стандартная подвеска
B3	**2.5 TDI, 2.7 TDI** 11/04 - 06/08 120 -132 kW		*36-147892*	стандартная подвеска; Усиленное оснащение .
B3	**2.5 TDI, 2.7 TDI** 11/04 - 06/08 120 -132 kW	**36-212613**	**36-148004**	спортивная подвеска; механическая КПП
B3	**2.5 TDI, 2.7 TDI** 11/04 - 06/08 120 -132 kW	**36-212620**	**36-148011**	спортивная подвеска; Усиленное оснащение .; механическая КПП
B3	**2.5 TDI, 2.7 TDI, 3.2 FSI** 11/04 - 06/08 120 -188 kW	**36-212620**	**36-148004**	спортивная подвеска; АКПП
B3	**2.5 TDI, 2.7 TDI, 3.2 FSI** 11/04 - 06/08 120 -188 kW		**36-148011**	спортивная подвеска; Усиленное оснащение .; АКПП
B3	**3.0 TDI quattro, 3.2 FSI quattro** 11/04 - 06/08 150 -188 kW		**36-147908**	стандартная подвеска
B3	**3.0 TDI quattro, 3.2 FSI quattro** 11/04 - 06/08 150 -188 kW		**36-147915**	стандартная подвеска; Усиленное оснащение .
B3	**3.0 TDI quattro** 11/04 - 06/08 150 -171 kW	**36-191598**	**36-148004**	спортивная подвеска
B3	**3.0 TDI quattro** 11/04 - 06/08 150 -171 kW		**36-148011**	спортивная подвеска; Усиленное оснащение .
B4	**1.6, 1.8 T, 1.8 T quattro, 1.9 TDI, 2.0, 2.0 FSi, 2.0 TDI, 2.0 TDI 16V, 2.0 TDI quattro, 2.0 TFSI, 2.0 TFSI quattro, 2.5 TDI, 2.7 TDI, 3.0, 3.0 quattro, 3.0 TDI quattro, 3.2 FSI, 3.2 FSI quattro** 11/04 - 06/08 75 -188 kW	**19-158945** HL	**19-158952** HR	стандартная подвеска
B4	**1.6, 1.8 T, 1.8 T quattro, 1.9 TDI, 2.0, 2.0 FSi, 2.0 TDI, 2.0 TDI 16V, 2.0 TDI quattro, 2.0 TFSI, 2.0 TFSI quattro, 2.5 TDI, 2.7 TDI, 3.0, 3.0 quattro, 3.0 TDI quattro, 3.2 FSI, 3.2 FSI quattro, S4 quattro** 11/04 - 06/08 75 -253 kW	**19-164472** HL	**19-164489** HR	спортивная подвеска
B6 Sport	**1.6, 1.8 T, 1.8 T quattro, 1.9 TDI, 2.0, 2.0 FSi, 2.0 TDI, 2.0 TDI 16V, 2.0 TDI quattro, 2.0 TFSI, 2.0 TFSI quattro, 2.5 TDI, 2.7 TDI, 3.0, 3.0 quattro, 3.0 TDI quattro, 3.2 FSI, 3.2 FSI quattro** 11/04 - 06/08 75 -188 kW	**24-119788** HL	**24-119795** HR	
B8	**1.6, 1.8 T, 1.8 T quattro, 1.9 TDI, 2.0, 2.0 FSi, 2.0 TDI, 2.0 TDI 16V, 2.0 TDI quattro, 2.0 TFSI, 2.0 TFSI quattro, 2.5 TDI, 2.7 TDI, 3.0, 3.0 quattro, 3.0 TDI quattro, 3.2 FSI, 3.2 FSI quattro, S4 quattro** 11/04 - 06/08 75 -253 kW	**24-119818** HL	**24-119825** HR	

Пригодны для			
AUDI			
AUDI A4 (8EC)			
B8 **RS4 quattro** 09/05 - 06/08 309 kW	**24-119818**	**24-119825**	DRC должно быть остановлено
B12 PK **1.6, 1.8 T, 2.0, 2.0 FSi, 2.0 TFSI** 11/04 - 06/08 75 -162 kW	**46-188465**		Обязанность, предусмотренная экспертизой VA: Глубина (экспертиза): 30 мм; Нагрузка оси до: 1090 кг HA: Глубина (экспертиза): 30 мм; Нагрузка оси до: 1035 кг
B12 PK **1.8 T quattro, 2.0 TFSI quattro** 11/04 - 06/08 120 -162 kW	**46-188496**		Обязанность, предусмотренная экспертизой VA: Глубина (экспертиза): 30 мм; Нагрузка оси до: 1090 кг HA: Глубина (экспертиза): 30 мм; Нагрузка оси до: 1130 кг
B12 PK **1.8 T quattro, 2.0 TDI quattro, 2.0 TFSI quattro, 3.0 quattro, 3.2 FSI quattro** 11/04 - 06/08 103 -188 kW	**46-188502**		Обязанность, предусмотренная экспертизой VA: Глубина (экспертиза): 30 мм; Нагрузка оси до: 1165 кг HA: Глубина (экспертиза): 30 мм; Нагрузка оси до: 1130 кг
B12 PK **1.9 TDI, 2.0 TDI, 2.0 TDI 16V, 2.0 TFSI, 3.0, 3.2 FSI** 11/04 - 06/08 85 -188 kW	**46-188472**		Обязанность, предусмотренная экспертизой VA: Глубина (экспертиза): 30 мм; Нагрузка оси до: 1165 кг HA: Глубина (экспертиза): 30 мм; Нагрузка оси до: 1035 кг
B12 PK **2.5 TDI, 2.7 TDI** 11/04 - 06/08 120 -132 kW	**46-188519**		Обязанность, предусмотренная экспертизой VA: Глубина (экспертиза): 30 мм; Нагрузка оси до: 1230 кг HA: Глубина (экспертиза): 30 мм; Нагрузка оси до: 1035 кг
B12 PK **3.0 TDI quattro** 11/04 - 06/08 150 -171 kW	**46-188489**		Обязанность, предусмотренная экспертизой VA: Глубина (экспертиза): 30 мм; Нагрузка оси до: 1230 кг HA: Глубина (экспертиза): 30 мм; Нагрузка оси до: 1130 кг
B12 SL **1.6, 1.8 T, 2.0, 2.0 FSi, 2.0 TFSI** 11/04 - 06/08 75 -162 kW	**46-188588**		Обязанность, предусмотренная экспертизой VA: Глубина (экспертиза): 45-50 мм; Нагрузка оси до: 1090 кг HA: Глубина (экспертиза): 35-40 мм; Нагрузка оси до: 1035 кг
B12 SL **1.9 TDI, 2.0 TDI, 2.0 TFSI, 3.0, 3.2 FSI** 11/04 - 06/08 85 -188 kW	**46-188595**		Обязанность, предусмотренная экспертизой VA: Глубина (экспертиза): 45-50 мм; Нагрузка оси до: 1140 кг HA: Глубина (экспертиза): 35-40 мм; Нагрузка оси до: 1035 кг
B14 **1.6, 1.8 T, 1.8 T quattro, 1.9 TDI, 2.0, 2.0 FSi, 2.0 TDI, 2.0 TDI 16V, 2.0 TDI quattro, 2.0 TFSI, 2.0 TFSI quattro, 2.5 TDI, 2.7 TDI, 3.0, 3.0 quattro, 3.0 TDI quattro, 3.2 FSI, 3.2 FSI quattro** 11/04 - 06/08 75 -188 kW	**47-169289**		Обязанность, предусмотренная экспертизой VA: Глубина (экспертиза): 30-60 мм; Нагрузка оси до: 1250 кг HA: Глубина (экспертиза): 20-50 мм; Нагрузка оси до: 1170 кг
B14 **S4 quattro** 11/04 - 06/08 253 kW	**47-119444**		Обязанность, предусмотренная экспертизой VA: Глубина (экспертиза): 15-30 мм; Нагрузка оси до: 1250 кг HA: Глубина (экспертиза): 10-30 мм; Нагрузка оси до: 1170 кг
B14 **RS4 quattro** 09/05 - 06/08 309 kW	**47-119444**		DRC должно быть остановлено; Обязанность, предусмотренная экспертизой VA: Глубина (экспертиза): 15-30 мм; Нагрузка оси до: 1250 кг HA: Глубина (экспертиза): 10-30 мм; Нагрузка оси до: 1170 кг
B16 PSS9 **1.6, 1.8 T, 1.8 T quattro, 1.9 TDI, 2.0, 2.0 FSi, 2.0 TDI, 2.0 TDI 16V, 2.0 TDI quattro, 2.0 TFSI, 2.0 TFSI quattro, 2.5 TDI, 2.7 TDI, 3.0, 3.0 quattro, 3.0 TDI quattro, 3.2 FSI, 3.2 FSI quattro** 11/04 - 06/08 75 -188 kW	**48-169301**		Обязанность, предусмотренная экспертизой VA: Глубина (экспертиза): 30-60 мм; Нагрузка оси до: 1250 кг HA: Глубина (экспертиза): 20-50 мм; Нагрузка оси до: 1170 кг
B16 PSS9 **S4 quattro** 11/04 - 06/08 253 kW	**48-105958**		Обязанность, предусмотренная экспертизой VA: Глубина (экспертиза): 15-30 мм; Нагрузка оси до: 1250 кг HA: Глубина (экспертиза): 10-30 мм; Нагрузка оси до: 1170 кг

Пригодны для			
AUDI			
AUDI A4 (8EC)			
B16 PSS9	**RS4 quattro** 09/05 - 06/08 309 kW	**48-105958**	DRC должно быть остановлено; Обязанность, предусмотренная экспертизой VA: Глубина (экспертиза): 15-30 мм; Нагрузка оси до: 1250 кг HA: Глубина (экспертиза): 10-30 мм; Нагрузка оси до: 1170 кг
AUDI A4 Avant (8ED)			
B1	**1.6, 1.8 T, 1.8 T quattro, 1.9 TDI, 2.0, 2.0 TDI, 2.0 TDI 16V, 2.0 TDI quattro, 2.0 TFSI, 2.0 TFSI quattro, 2.5 TDI, 2.7 TDi, 3.0, 3.0 quattro, 3.0 TDI quattro, 3.2 FSI, 3.2 FSI quattro, RS4 quattro, S4 quattro** 11/04 - 06/08 75 -309 kW	**12-224463**	**12-224470**	VA: без шарикового подшибника HA: без шарикового подшибника
B3	**1.6** 11/04 - 06/08 75 kW	**37-147808**	**36-147908**	стандартная подвеска
B3	**1.6** 11/04 - 06/08 75 kW	*37-147839*	**36-147915**	стандартная подвеска; Усиленное оснащение .
B3	**1.6** 11/04 - 06/08 75 kW	**37-147921**	**36-148028**	спортивная подвеска
B3	**1.6** 11/04 - 06/08 75 kW	**37-147938**	**36-148264**	спортивная подвеска; Усиленное оснащение .
B3	**1.8 T** 11/04 - 06/08 120 kW	*37-147839*	**36-147908**	стандартная подвеска; механическая КПП
B3	**1.8 T** 11/04 - 06/08 120 kW	**37-147846**	**36-147915**	стандартная подвеска; Усиленное оснащение .; механическая КПП
B3	**1.8 T** 11/04 - 06/08 120 kW	**37-147846**	**36-147908**	стандартная подвеска; АКПП
B3	**1.8 T** 11/04 - 06/08 120 kW	**36-207275**	**36-147915**	стандартная подвеска; Усиленное оснащение .; АКПП
B3	**1.8 T, 2.0 TFSI** 11/04 - 06/08 120 -162 kW	**37-147938**	**36-148028**	спортивная подвеска; механическая КПП
B3	**1.8 T, 2.0 TFSI** 11/04 - 06/08 120 -162 kW	**37-147945**	**36-148264**	спортивная подвеска; Усиленное оснащение .; механическая КПП
B3	**1.8 T, 2.0 TFSI** 11/04 - 06/08 120 -162 kW	**37-147945**	**36-148028**	спортивная подвеска; АКПП
B3	**1.8 T, 2.0 TFSI** 11/04 - 06/08 120 -162 kW	**37-147952**	**36-148264**	спортивная подвеска; Усиленное оснащение .; АКПП
B3	**1.8 T quattro, 2.0 TDI quattro, 2.0 TFSI quattro** 11/04 - 06/08 103 -162 kW	**37-147846**	**36-147908**	стандартная подвеска; механическая КПП
B3	**1.8 T quattro, 2.0 TDI quattro, 2.0 TFSI quattro** 11/04 - 06/08 103 -162 kW	**36-207275**	**36-147915**	стандартная подвеска; Усиленное оснащение .; механическая КПП
B3	**1.8 T quattro, 2.0 TDI quattro, 2.0 TFSI quattro** 11/04 - 06/08 103 -162 kW	**36-207275**	**36-147908**	стандартная подвеска; АКПП
B3	**1.8 T quattro, 2.0 TDI quattro, 2.0 TFSI quattro** 11/04 - 06/08 103 -162 kW		**36-147915**	стандартная подвеска; Усиленное оснащение .; АКПП
B3	**1.8 T quattro, 2.0 TFSI quattro** 11/04 - 06/08 120 -162 kW	**37-147945**	**36-148028**	спортивная подвеска; механическая КПП

Пригодны для				
AUDI				
AUDI A4 Avant (8ED)				
B3	**1.8 T quattro, 2.0 TFSI quattro** 11/04 - 06/08 120 -162 kW	**37-147952**	**36-148264**	спортивная подвеска; Усиленное оснащение .; механическая КПП
B3	**1.8 T quattro, 2.0 TFSI quattro** 11/04 - 06/08 120 -162 kW	**37-147952**	**36-148028**	спортивная подвеска; АКПП
B3	**1.8 T quattro, 2.0 TFSI quattro** 11/04 - 06/08 120 -162 kW	**37-147969**	**36-148264**	спортивная подвеска; Усиленное оснащение .; АКПП
B3	**2.0** 11/04 - 06/08 96 kW	**37-147808**	**36-147908**	стандартная подвеска; механическая КПП
B3	**2.0** 11/04 - 06/08 96 kW	*37-147839*	**36-147915**	стандартная подвеска; Усиленное оснащение .; механическая КПП
B3	**2.0** 11/04 - 06/08 96 kW	*37-147839*	**36-147908**	стандартная подвеска; АКПП
B3	**2.0** 11/04 - 06/08 96 kW	**37-147846**	**36-147915**	стандартная подвеска; Усиленное оснащение .; АКПП
B3	**2.0** 11/04 - 06/08 96 kW	**37-147921**	**36-148028**	спортивная подвеска; механическая КПП
B3	**2.0** 11/04 - 06/08 96 kW	**37-147938**	**36-148264**	спортивная подвеска; Усиленное оснащение .; механическая КПП
B3	**2.0** 11/04 - 06/08 96 kW	**37-147938**	**36-148028**	спортивная подвеска; АКПП
B3	**2.0** 11/04 - 06/08 96 kW	**37-147945**	**36-148264**	спортивная подвеска; Усиленное оснащение .; АКПП
B3	**1.9 TDI** 11/04 - 06/08 85 kW	*37-147839*	**36-147908**	стандартная подвеска
B3	**1.9 TDI** 11/04 - 06/08 85 kW	**37-147846**	**36-147915**	стандартная подвеска; Усиленное оснащение .
B3	**1.9 TDI** 11/04 - 06/08 85 kW	**37-147952**	**36-148028**	спортивная подвеска
B3	**1.9 TDI** 11/04 - 06/08 85 kW	**37-147969**	**36-148264**	спортивная подвеска; Усиленное оснащение .
B3	**2.0 TDI, 2.0 TDI 16V, 2.0 TFSI** 06/05 - 06/08 89 -162 kW	**37-147846**	**36-147908**	стандартная подвеска; механическая КПП
B3	**2.0 TDI, 2.0 TDI 16V, 2.0 TFSI** 06/05 - 06/08 89 -162 kW	**36-207275**	**36-147915**	стандартная подвеска; Усиленное оснащение .; механическая КПП
B3	**2.0 TDI, 2.0 TDI 16V, 2.0 TFSI** 06/05 - 06/08 89 -162 kW	**36-207275**	**36-147908**	стандартная подвеска; АКПП
B3	**2.0 TDI, 2.0 TDI 16V, 2.0 TFSI** 06/05 - 06/08 89 -162 kW		**36-147915**	стандартная подвеска; Усиленное оснащение .; АКПП
B3	**2.0 TDI, 2.0 TDI 16V** 11/04 - 06/08 89 -125 kW	**37-147952**	**36-148028**	спортивная подвеска; механическая КПП
B3	**2.0 TDI, 2.0 TDI 16V** 11/04 - 06/08 89 -125 kW	**37-147969**	**36-148264**	спортивная подвеска; Усиленное оснащение .; механическая КПП
B3	**2.0 TDI, 2.0 TDI 16V** 11/04 - 06/08 89 -125 kW	**37-147969**	**36-148028**	спортивная подвеска; АКПП
B3	**2.0 TDI, 2.0 TDI 16V** 11/04 - 06/08 89 -125 kW	**36-212613**	**36-148264**	спортивная подвеска; Усиленное оснащение .; АКПП
B3	**2.0 TDI quattro** 01/06 - 06/08 103 -125 kW	**37-147969**	**36-148028**	спортивная подвеска; механическая КПП

Пригодны для				
AUDI				
AUDI A4 Avant (8ED)				
B3	**2.0 TDI quattro** 01/06 - 06/08 103 -125 kW	**36-212613**	**36-148264**	спортивная подвеска; Усиленное оснащение .; механическая КПП
B3	**2.0 TDI quattro, 3.2 FSI quattro** 01/05 - 06/08 103 -188 kW	**36-212613**	**36-148028**	спортивная подвеска; АКПП
B3	**2.0 TDI quattro, 3.2 FSI quattro** 01/05 - 06/08 103 -188 kW	**36-212620**	**36-148264**	спортивная подвеска; Усиленное оснащение .; АКПП
B3	**2.5 TDI, 2.7 TDi** 11/04 - 06/08 120 -132 kW		**36-147908**	стандартная подвеска
B3	**2.5 TDI, 2.7 TDi** 11/04 - 06/08 120 -132 kW		**36-147915**	стандартная подвеска; Усиленное оснащение .
B3	**2.5 TDI, 2.7 TDi** 11/04 - 06/08 120 -132 kW	**36-212613**	**36-148028**	спортивная подвеска; механическая КПП
B3	**2.5 TDI, 2.7 TDi** 11/04 - 06/08 120 -132 kW	**36-212620**	**36-148264**	спортивная подвеска; Усиленное оснащение .; механическая КПП
B3	**2.5 TDI, 2.7 TDi, 3.2 FSI** 11/04 - 06/08 120 -188 kW	**36-207275**	**36-148028**	спортивная подвеска; АКПП
B3	**2.5 TDI, 2.7 TDi, 3.2 FSI** 11/04 - 06/08 120 -188 kW		**36-148264**	спортивная подвеска; Усиленное оснащение .; АКПП
B3	**3.0 TDI quattro** 11/04 - 06/08 150 -171 kW	**36-191598**	**36-148028**	спортивная подвеска
B3	**3.0 TDI quattro** 11/04 - 06/08 150 -171 kW		**36-148264**	спортивная подвеска; Усиленное оснащение .
B4	**1.6, 1.8 T, 1.8 T quattro, 1.9 TDI, 2.0, 2.0 TDI, 2.0 TDI 16V, 2.0 TDI quattro, 2.0 TFSI, 2.0 TFSI quattro, 2.5 TDI, 2.7 TDi, 3.0, 3.0 quattro, 3.0 TDI quattro, 3.2 FSI, 3.2 FSI quattro** 11/04 - 06/08 75 -188 kW	**19-158945** H	**19-158952** O	стандартная подвеска
B6 Sport	**1.6, 1.8 T, 1.8 T quattro, 1.9 TDI, 2.0, 2.0 TDI, 2.0 TDI 16V, 2.0 TDI quattro, 2.0 TFSI, 2.0 TFSI quattro, 2.5 TDI, 2.7 TDi, 3.0, 3.0 quattro, 3.0 TDI quattro, 3.2 FSI, 3.2 FSI quattro** 11/04 - 06/08 75 -188 kW	**24-119788** H	**24-119795** O	
B8	**1.6, 1.8 T, 1.8 T quattro, 1.9 TDI, 2.0, 2.0 TDI, 2.0 TDI 16V, 2.0 TDI quattro, 2.0 TFSI, 2.0 TFSI quattro, 2.5 TDI, 2.7 TDi, 3.0, 3.0 quattro, 3.0 TDI quattro, 3.2 FSI, 3.2 FSI quattro, S4 quattro** 11/04 - 06/08 75 -253 kW	**24-119818** H	**24-119825** O	
B8	**RS4 quattro** 09/05 - 06/08 309 kW	**24-119818** H	**24-119825** O	DRC должно быть остановлено
B12 PK	**1.6, 1.8 T, 2.0, 2.0 TFSI** 11/04 - 06/08 75 -162 kW	**46-188526**		Обязанность, предусмотренная экспертизой VA: Глубина (экспертиза): 30 мм; Нагрузка оси до: 1090 кг HA: Глубина (экспертиза): 30 мм; Нагрузка оси до: 1130 кг
B12 PK	**1.8 T quattro, 2.0 TFSI quattro** 11/04 - 06/08 120 -162 kW	**46-188564**		Обязанность, предусмотренная экспертизой VA: Глубина (экспертиза): 30 мм; Нагрузка оси до: 1090 кг HA: Глубина (экспертиза): 30 мм; Нагрузка оси до: 1150 кг
B12 PK	**1.8 T quattro, 2.0 TDI quattro, 2.0 TFSI quattro, 3.0 quattro, 3.2 FSI quattro** 11/04 - 06/08 103 -188 kW	**46-188571**		Обязанность, предусмотренная экспертизой VA: Глубина (экспертиза): 30 мм; Нагрузка оси до: 1165 кг HA: Глубина (экспертиза): 30 мм; Нагрузка оси до: 1150 кг

Пригодны для				
AUDI				
AUDI A4 Avant (8ED)				
B12 PK	**1.9 TDI, 2.0 TDI, 2.0 TDI 16V, 2.0 TFSI, 3.0, 3.2 FSI** 11/04 - 06/08 85 -188 kW	**46-188533**		Обязанность, предусмотренная экспертизой VA: Глубина (экспертиза): 30 мм; Нагрузка оси до: 1165 кг HA: Глубина (экспертиза): 30 мм; Нагрузка оси до: 1130 кг
B12 PK	**2.5 TDI, 2.7 TDi** 11/04 - 06/08 120 -132 kW	**46-188540**		Обязанность, предусмотренная экспертизой VA: Глубина (экспертиза): 30 мм; Нагрузка оси до: 1230 кг HA: Глубина (экспертиза): 30 мм; Нагрузка оси до: 1130 кг
B12 PK	**3.0 TDI quattro** 11/04 - 06/08 150 -171 kW	**46-188557**		Обязанность, предусмотренная экспертизой VA: Глубина (экспертиза): 30 мм; Нагрузка оси до: 1230 кг HA: Глубина (экспертиза): 30 мм; Нагрузка оси до: 1150 кг
B12 SL	**1.6, 1.8 T, 2.0, 2.0 TFSI** 11/04 - 06/08 75 -162 kW	**46-188601**		Обязанность, предусмотренная экспертизой VA: Глубина (экспертиза): 45-50 мм; Нагрузка оси до: 1090 кг HA: Глубина (экспертиза): 35-40 мм; Нагрузка оси до: 1090 кг
B12 SL	**1.9 TDI, 2.0 TDI, 2.0 TDI 16V, 2.0 TFSI, 3.0, 3.2 FSI** 11/04 - 06/08 85 -188 kW	**46-188618**		Обязанность, предусмотренная экспертизой VA: Глубина (экспертиза): 45-50 мм; Нагрузка оси до: 1140 кг HA: Глубина (экспертиза): 35-40 мм; Нагрузка оси до: 1090 кг
B14	**1.6, 1.8 T, 1.8 T quattro, 1.9 TDI, 2.0, 2.0 TDI, 2.0 TDI 16V, 2.0 TDI quattro, 2.0 TFSI, 2.0 TFSI quattro, 2.5 TDI, 2.7 TDi, 3.0, 3.0 quattro, 3.0 TDI quattro, 3.2 FSI, 3.2 FSI quattro** 11/04 - 06/08 75 -188 kW	**47-169289**		Обязанность, предусмотренная экспертизой VA: Глубина (экспертиза): 30-60 мм; Нагрузка оси до: 1250 кг HA: Глубина (экспертиза): 20-50 мм; Нагрузка оси до: 1170 кг
B14	**S4 quattro** 11/04 - 06/08 253 kW	**47-119444**		Обязанность, предусмотренная экспертизой VA: Глубина (экспертиза): 10-25 мм; Нагрузка оси до: 1250 кг HA: Глубина (экспертиза): 10-30 мм; Нагрузка оси до: 1170 кг
B14	**RS4 quattro** 09/05 - 06/08 309 kW	**47-119444**		DRC должно быть остановлено; Обязанность, предусмотренная экспертизой VA: Глубина (экспертиза): 10-25 мм; Нагрузка оси до: 1250 кг HA: Глубина (экспертиза): 10-25 мм; Нагрузка оси до: 1170 кг
B16 PSS9	**1.6, 1.8 T, 1.8 T quattro, 1.9 TDI, 2.0, 2.0 TDI, 2.0 TDI 16V, 2.0 TDI quattro, 2.0 TFSI, 2.0 TFSI quattro, 2.5 TDI, 2.7 TDi, 3.0, 3.0 quattro, 3.0 TDI quattro, 3.2 FSI, 3.2 FSI quattro** 11/04 - 06/08 75 -188 kW	**48-169301**		Обязанность, предусмотренная экспертизой VA: Глубина (экспертиза): 30-60 мм; Нагрузка оси до: 1250 кг HA: Глубина (экспертиза): 20-50 мм; Нагрузка оси до: 1170 кг
B16 PSS9	**S4 quattro** 11/04 - 06/08 253 kW	**48-105958**		Обязанность, предусмотренная экспертизой VA: Глубина (экспертиза): 10-25 мм; Нагрузка оси до: 1250 кг HA: Глубина (экспертиза): 10-30 мм; Нагрузка оси до: 1170 кг
B16 PSS9	**RS4 quattro** 09/05 - 06/08 309 kW	**48-105958**		DRC должно быть остановлено; Обязанность, предусмотренная экспертизой VA: Глубина (экспертиза): 10-25 мм; Нагрузка оси до: 1250 кг HA: Глубина (экспертиза): 10-25 мм; Нагрузка оси до: 1170 кг
AUDI A4 (8K2)				
B1	**1.8 TFSI, 1.8 TFSI quattro, 2.0 TDi, 2.0 TDI quattro, 2.0 TFSI flexible fuel, 2.0 TFSI flexible fuel quattro, 2.0 TFSI quattro, 3.0 TDI quattro, 3.2 FSI, 3.2 FSI quattro, S4 quattro** 11/07 - 88 -245 kW	**12-228829**	**12-228805**	VA: Материал: резина/металл; без электронн. регулирования аморт. Силы HA: Материал: резина/металл; без шарикового подшибника

Пригодны для				
AUDI				
AUDI A4 (8K2)				
B1	**1.8 TFSI, 1.8 TFSI quattro, 2.0 TDi, 2.0 TDI quattro, 2.0 TFSI flexible fuel, 2.0 TFSI flexible fuel quattro, 2.0 TFSI quattro, 3.0 TDI quattro, 3.2 FSI, 3.2 FSI quattro** 11/07 - 88 -245 kW	**12-228812**		VA: без шарикового подшибника; электронное регулирование аморт. Силы
B1	**1.8 TFSI** 11/07 - 118 kW	**12-228829**	**12-228805**	Код двигателя: CABB, CDHB VA: Материал: резина/металл; без электронн. регулирования аморт. Силы HA: Материал: резина/металл; без шарикового подшибника
B1	**1.8 TFSI** 11/07 - 118 kW	**12-228812**		Код двигателя: CABB, CDHB VA: без шарикового подшибника; электронное регулирование аморт. Силы
B1	**2.0 TFSi** 06/08 - 132 kW	**12-228829**	**12-228805**	Код двигателя: CDNB, CAEA VA: Материал: резина/металл; без электронн. регулирования аморт. Силы HA: Материал: резина/металл; без шарикового подшибника
B1	**2.0 TFSi** 06/08 - 132 kW	**12-228812**		Код двигателя: CDNB, CAEA VA: без шарикового подшибника; электронное регулирование аморт. Силы
B1	**2.0 TFSi** 06/08 - 155 kW	**12-228829**	**12-228805**	Код двигателя: CDNC VA: Материал: резина/металл; без электронн. регулирования аморт. Силы HA: Материал: резина/металл; без шарикового подшибника
B1	**2.0 TFSi** 06/08 - 155 kW	**12-228812**		Код двигателя: CDNC VA: без шарикового подшибника; электронное регулирование аморт. Силы
B1	**2.7 TDI** 11/07 - 120 -140 kW	**12-228829**	**12-228805**	Код двигателя: CAMA VA: Материал: резина/металл; без электронн. регулирования аморт. Силы HA: Материал: резина/металл; без шарикового подшибника
B1	**2.7 TDI** 11/07 - 140 kW	**12-228812**		Код двигателя: CAMA VA: без шарикового подшибника; электронное регулирование аморт. Силы
B3	**2.0 TDi, 2.0 TDI quattro, 2.7 TDI, 3.2 FSI** 11/07 - 88 -195 kW	i.V.		
B4	**1.8 TFSI, 1.8 TFSI quattro, 2.0 TDi, 2.0 TDI quattro, 2.0 TFSi, 2.0 TFSI flexible fuel, 2.0 TFSI flexible fuel quattro, 2.0 TFSI quattro, 2.7 TDI, 3.0 TDI, 3.0 TDI quattro, 3.0 TFSI quattro, 3.2 FSI, 3.2 FSI quattro** 11/07 - 88 -200 kW	**19-171593**	**19-171609** OI	стандартная подвеска; без электронн. регулирования аморт. Силы
B4	**1.8 TFSI, 1.8 TFSI quattro, 2.0 TDi, 2.0 TDI quattro, 2.0 TFSi, 2.0 TFSI flexible fuel, 2.0 TFSI flexible fuel quattro, 2.0 TFSI quattro, 2.7 TDI, 3.0 TDI, 3.0 TDI quattro, 3.0 TFSI quattro, 3.2 FSI, 3.2 FSI quattro** 11/07 - 88 -200 kW	**19-171616**	**19-171623** OI	спортивная подвеска; без электронн. регулирования аморт. Силы
B6 Sport	**1.8 TFSI, 1.8 TFSI quattro, 2.0 TDi, 2.0 TDi quattro, 2.0 TFSi, 2.0 TFSI flexible fuel, 2.0 TFSI flexible fuel quattro, 2.0 TFSI quattro, 2.7 TDI, 3.0 TDI, 3.0 TDI quattro, 3.0 TFSI quattro, 3.2 FSI, 3.2 FSI quattro** 11/07 - 88 -200 kW	**24-145961** XI	**24-145978** OI	без электронн. регулирования аморт. Силы

Пригодны для			
AUDI			
AUDI A4 (8K2)			
B8	**1.8 TFSI, 1.8 TFSI quattro, 2.0 TDi, 2.0 TDi quattro, 2.0 TFSi, 2.0 TFSI flexible fuel, 2.0 TFSI flexible fuel quattro, 2.0 TFSI quattro, 2.7 TDI, 3.0 TDI, 3.0 TDI quattro, 3.0 TFSI quattro, 3.2 FSI, 3.2 FSI quattro, S4 quattro, 1.8 TFSI, 1.8 TFSI quattro, 2.0 TDI, 2.0 TDI quattro, 2.0 TFSI, 2.0 TFSI flexible fuel, 2.0 TFSI flexible fuel quattro, 2.0 TFSI quattro, 2.7 TDi, 3.0 TDI, 3.0 TDI quattro, 3.0 TFSI quattro, 3.2 FSI, 3.2 FSI quattro, S4 quattro** 11/07 - 88 -245 kW	**24-145985**	**24-145992**	спортивная подвеска; без электронн. регулирования аморт. Силы
B12 PK	**1.8 TFSI, 1.8 TFSI quattro, 2.0 TDi, 2.0 TDI quattro, 2.0 TFSi, 2.0 TFSI flexible fuel, 2.0 TFSI flexible fuel quattro, 2.0 TFSI quattro, 3.0 TFSI quattro, 3.2 FSI, 3.2 FSI quattro** 11/07 - 88 -200 kW	**46-183323**	стандартная подвеска; кроме заниженной подвески; без электронн. регулирования аморт. Силы; Обязанность, предусмотренная экспертизой; с общим разрешением на эксплуатацию (ABE) VA: Глубина (экспертиза): 35 мм; Нагрузка оси до: 1105 кг HA: без регулируемой подвески; Глубина (экспертиза): 30 мм; Нагрузка оси до: 1160 кг
B12 PK	**2.7 TDI, 3.0 TDI, 3.0 TDI quattro, 3.0 TFSI quattro, 3.2 FSI, 3.2 FSI quattro, S4 quattro** 11/07 - 120 -245 kW	**46-183330**	стандартная подвеска; кроме заниженной подвески; без электронн. регулирования аморт. Силы; Обязанность, предусмотренная экспертизой; с общим разрешением на эксплуатацию (ABE) VA: Глубина (экспертиза): 35 мм; Нагрузка оси до: 1215 кг HA: без регулируемой подвески; Глубина (экспертиза): 30 мм; Нагрузка оси до: 1160 кг
B12 SL	**1.8 TFSI, 1.8 TFSI quattro, 2.0 TDi, 2.0 TDI quattro, 2.0 TFSi, 2.0 TFSI flexible fuel, 2.0 TFSI flexible fuel quattro, 2.0 TFSI quattro, 3.0 TFSI quattro, 3.2 FSI, 3.2 FSI quattro** 11/07 - 88 -200 kW	**46-183521**	стандартная подвеска; кроме заниженной подвески; без электронн. регулирования аморт. Силы; Обязанность, предусмотренная экспертизой VA: Глубина (экспертиза): 45 мм; Нагрузка оси до: 1105 кг HA: без регулируемой подвески; Глубина (экспертиза): 35 мм; Нагрузка оси до: 1155 кг
B16 PSS10	**1.8 TFSI, 1.8 TFSI quattro, 2.0 TDi, 2.0 TDi quattro, 2.0 TFSi, 2.0 TFSI flexible fuel, 2.0 TFSI flexible fuel quattro, 2.0 TFSI quattro, 2.7 TDI, 3.0 TDI, 3.0 TDI quattro, 3.0 TFSI quattro, 3.2 FSI, 3.2 FSI quattro** 11/07 - 88 -200 kW	**48-147231**	без электронн. регулирования аморт. Силы; Обязанность, предусмотренная экспертизой VA: Глубина (экспертиза): 20-50 мм; Нагрузка оси до: 1260 кг HA: Глубина (экспертиза): 30-50 мм; Нагрузка оси до: 1250 кг
B16 PSS10	**S4 quattro** 11/08 - 245 kW	**48-147231**	без электронн. регулирования аморт. Силы; Обязанность, предусмотренная экспертизой VA: Глубина (экспертиза): 10-30 мм; Нагрузка оси до: 1245 кг HA: Глубина (экспертиза): 10-20 мм; Нагрузка оси до: 1225 кг
B16 RC	**1.8 TFSI, 1.8 TFSI quattro, 2.0 TDi, 2.0 TDI quattro, 2.0 TFSi, 2.0 TFSI flexible fuel, 2.0 TFSI flexible fuel quattro, 2.0 TFSI quattro, 2.7 TDI, 3.0 TDI, 3.0 TDI quattro, 3.0 TFSI quattro, 3.2 FSI, 3.2 FSI quattro** 11/07 - 88 -200 kW	**14-230615** iRC **49-151282**	без электронн. регулирования аморт. Силы; Обязанность, предусмотренная экспертизой VA: Глубина (экспертиза): 20-50 мм; Нагрузка оси до: 1260 кг HA: Глубина (экспертиза): 30-50 мм; Нагрузка оси до: 1250 кг
B16 RC	**S4 quattro** 11/08 - 245 kW	**14-230615** iRC **49-151282**	без электронн. регулирования аморт. Силы; Обязанность, предусмотренная экспертизой VA: Глубина (экспертиза): 10-30 мм; Нагрузка оси до: 1245 кг HA: Глубина (экспертиза): 10-20 мм; Нагрузка оси до: 1225 кг

Пригодны для			
AUDI			
AUDI A4 Avant (8K5)			
B1	**1.8 TFSI, 1.8 TFSI quattro, 2.0 TDI, 2.0 TDI quattro, 2.0 TFSI quattro, 2.7 TDi, 3.2 FSI, 3.2 FSI quattro, S4 quattro** 04/08 - 88 -245 kW	**12-228829**	**12-228805**	VA: Материал: резина/металл; без электронн. регулирования аморт. Силы HA: Материал: резина/металл; без шарикового подшибника
B1	**1.8 TFSI, 1.8 TFSI quattro, 2.0 TDI, 2.0 TDI quattro, 2.0 TFSI quattro, 2.7 TDi, 3.2 FSI, 3.2 FSI quattro, S4 quattro** 04/08 - 88 -245 kW	**12-228812**		VA: без шарикового подшибника; электронное регулирование аморт. Силы
B1	**1.8 TFSI** 04/08 - 118 kW	**12-228829**	**12-228805**	Код двигателя: CDHB VA: Материал: резина/металл; без электронн. регулирования аморт. Силы HA: Материал: резина/металл; без шарикового подшибника
B1	**1.8 TFSI** 04/08 - 118 kW	**12-228812**		Код двигателя: CDHB VA: без шарикового подшибника; электронное регулирование аморт. Силы
B1	**2.0 TFSI** 06/08 - 132 kW	**12-228829**	**12-228805**	Код двигателя: CDNB VA: Материал: резина/металл; без электронн. регулирования аморт. Силы HA: Материал: резина/металл; без шарикового подшибника
B1	**2.0 TFSI** 06/08 - 132 kW	**12-228812**		Код двигателя: CDNB VA: без шарикового подшибника; электронное регулирование аморт. Силы
B1	**2.0 TFSi** 06/08 - 155 kW	**12-228829**	**12-228805**	Код двигателя: CDNC VA: Материал: резина/металл; без электронн. регулирования аморт. Силы HA: Материал: резина/металл; без шарикового подшибника
B1	**2.0 TFSi** 06/08 - 155 kW	**12-228812**		Код двигателя: CDNC VA: без шарикового подшибника; электронное регулирование аморт. Силы
B1	**3.0 TDI quattro** 04/08 - 176 kW	**12-228829**	**12-228805**	Код двигателя: CAPA, CCWA VA: Материал: резина/металл; без электронн. регулирования аморт. Силы HA: Материал: резина/металл; без шарикового подшибника
B1	**3.0 TDI quattro** 04/08 - 176 kW	**12-228812**		Код двигателя: CAPA, CCWA VA: без шарикового подшибника; электронное регулирование аморт. Силы
B4	**1.8 TFSI, 1.8 TFSI quattro, 2.0 TDI, 2.0 TDI quattro, 2.0 TFSI, 2.0 TFSI flexible fuel, 2.0 TFSI flexible fuel quattro, 2.0 TFSI quattro, 2.7 TDi, 3.0 TDI, 3.0 TDI quattro, 3.0 TFSI quattro, 3.2 FSI, 3.2 FSI quattro** 04/08 - 88 -200 kW	**19-171593**	**19-171609** O	стандартная подвеска; без электронн. регулирования аморт. Силы
B4	**1.8 TFSI, 1.8 TFSI quattro, 2.0 TDI, 2.0 TDI quattro, 2.0 TFSI, 2.0 TFSI flexible fuel, 2.0 TFSI flexible fuel quattro, 2.0 TFSI quattro, 2.7 TDi, 3.0 TDI, 3.0 TDI quattro, 3.0 TFSI quattro, 3.2 FSI, 3.2 FSI quattro** 04/08 - 88 -200 kW	**19-171616**	**19-171623** O	спортивная подвеска; без электронн. регулирования аморт. Силы
B6 Sport	**1.8 TFSI, 1.8 TFSI quattro, 2.0 TDI, 2.0 TDI quattro, 2.0 TFSI, 2.0 TFSI flexible fuel, 2.0 TFSI flexible fuel quattro, 2.0 TFSI quattro, 2.7 TDi, 3.0 TDI, 3.0 TDI quattro, 3.0 TFSI quattro, 3.2 FSI, 3.2 FSI quattro** 04/08 - 88 -200 kW	**24-145961** X	**24-145978** O	без электронн. регулирования аморт. Силы

Пригодны для			
AUDI			
AUDI A4 Avant (8K5)			
B12 PK	**1.8 TFSI, 2.0 TDI, 2.0 TFSI, 2.0 TFSI flexible fuel** 04/08 - 88 -155 kW	**46-183323**	стандартная подвеска; кроме заниженной подвески; без электронн. регулирования аморт. Силы; Обязанность, предусмотренная экспертизой; с общим разрешением на эксплуатацию (ABE) VA: Глубина (экспертиза): 35 мм; Нагрузка оси до: 1105 кг HA: без регулируемой подвески; Глубина (экспертиза): 30 мм; Нагрузка оси до: 1160 кг
B12 PK	**1.8 TFSI quattro, 2.0 TDI quattro, 2.0 TFSI flexible fuel quattro, 2.0 TFSI quattro, 3.0 TFSI quattro, 3.2 FSI quattro** 04/08 - 105 -200 kW	**46-183354**	DCC должно быть остановлено; стандартная подвеска; кроме заниженной подвески; без электронн. регулирования аморт. Силы; Обязанность, предусмотренная экспертизой; с общим разрешением на эксплуатацию (ABE) VA: Глубина (экспертиза): 30 мм; Нагрузка оси до: 1105 кг HA: без регулируемой подвески; Глубина (экспертиза): 30 мм; Нагрузка оси до: 1225 кг
B12 PK	**2.7 TDi, 3.0 TDI, 3.2 FSI** 04/08 - 120 -195 kW	**46-183330**	стандартная подвеска; кроме заниженной подвески; без электронн. регулирования аморт. Силы; Обязанность, предусмотренная экспертизой; с общим разрешением на эксплуатацию (ABE) VA: Глубина (экспертиза): 35 мм; Нагрузка оси до: 1215 кг HA: без регулируемой подвески; Глубина (экспертиза): 30 мм; Нагрузка оси до: 1160 кг
B12 PK	**3.0 TDI quattro, 3.0 TFSI quattro, 3.2 FSI quattro, S4 quattro** 04/08 - 155 -245 kW	**46-183347**	DCC должно быть остановлено; стандартная подвеска; кроме заниженной подвески; без электронн. регулирования аморт. Силы; Обязанность, предусмотренная экспертизой; с общим разрешением на эксплуатацию (ABE) VA: Глубина (экспертиза): 30 мм; Нагрузка оси до: 1215 кг HA: без регулируемой подвески; Глубина (экспертиза): 30 мм; Нагрузка оси до: 1225 кг
B12 SL	**1.8 TFSI, 2.0 TDI, 2.0 TFSI, 2.0 TFSI flexible fuel** 04/08 - 88 -155 kW	**46-183521**	стандартная подвеска; кроме заниженной подвески; без электронн. регулирования аморт. Силы; Обязанность, предусмотренная экспертизой VA: Глубина (экспертиза): 45 мм; Нагрузка оси до: 1105 кг HA: без регулируемой подвески; Глубина (экспертиза): 35 мм; Нагрузка оси до: 1155 кг
B16 PSS10	**1.8 TFSI, 1.8 TFSI quattro, 2.0 TDI, 2.0 TDI quattro, 2.0 TFSI, 2.0 TFSI flexible fuel, 2.0 TFSI flexible fuel quattro, 2.0 TFSI quattro, 2.7 TDi, 3.0 TDI, 3.0 TDI quattro, 3.0 TFSI quattro, 3.2 FSI, 3.2 FSI quattro** 04/08 - 88 -200 kW	**48-147231**	DCC должно быть остановлено; без электронн. регулирования аморт. Силы; Обязанность, предусмотренная экспертизой VA: Глубина (экспертиза): 20-50 мм; Нагрузка оси до: 1245 кг HA: Глубина (экспертиза): 30-50 мм; Нагрузка оси до: 1225 кг
B16 PSS10	**RS4 quattro, S4 quattro** 11/08 - 245 -331 kW	**48-147231**	без электронн. регулирования аморт. Силы; Обязанность, предусмотренная экспертизой VA: Глубина (экспертиза): 10-30 мм; Нагрузка оси до: 1260 кг HA: Глубина (экспертиза): 10-20 мм; Нагрузка оси до: 1250 кг
B16 RC	**1.8 TFSI, 1.8 TFSI quattro, 2.0 TDI, 2.0 TDI quattro, 2.0 TFSI, 2.0 TFSI flexible fuel, 2.0 TFSI flexible fuel quattro, 2.0 TFSI quattro, 2.7 TDi, 3.0 TDI, 3.0 TDI quattro, 3.0 TFSI quattro, 3.2 FSI, 3.2 FSI quattro** 04/08 - 88 -200 kW	**14-230615** iRC **49-151282**	DCC должно быть остановлено; без электронн. регулирования аморт. Силы; Обязанность, предусмотренная экспертизой VA: Глубина (экспертиза): 20-50 мм; Нагрузка оси до: 1245 кг HA: Глубина (экспертиза): 30-50 мм; Нагрузка оси до: 1225 кг
B16 RC	**RS4 quattro, S4 quattro** 11/08 - 245 -331 kW	**14-230615** iRC **49-151282**	DCC должно быть остановлено; без электронн. регулирования аморт. Силы; Обязанность, предусмотренная экспертизой VA: Глубина (экспертиза): 10-30 мм; Нагрузка оси до: 1260 кг HA: Глубина (экспертиза): 10-20 мм; Нагрузка оси до: 1250 кг
AUDI A4 Allroad (8KH)			
B1	**2.0 TDI quattro, 2.0 TFSI quattro, 3.0 TDI quattro** 04/09 - 100 -180 kW	**12-228829**	**12-228805**	VA: Материал: резина/металл HA: Материал: резина/металл; без шарикового подшибника

Пригодны для				
AUDI				
AUDI A4 Allroad (8KH)				
B4	**2.0 TDI quattro, 2.0 TFSI quattro, 3.0 TDI quattro** 04/09 - 100 -180 kW	**19-226859**	**19-226866**	стандартная подвеска
AUDI A5 (8T)				
B1	**1.8 TFSI, 2.0 TDI, 2.0 TDI quattro, 2.0 TFSI, 2.0 TFSI quattro, 2.7 TDI, 3.0 TDI quattro, 3.2 FSI, 3.2 FSI quattro, S5 quattro** 06/07 - 118 -260 kW	**12-228829**	**12-228805**	VA: Материал: резина/металл; без электронн. регулирования аморт. Силы HA: Материал: резина/металл; без шарикового подшибника
B1	**1.8 TFSI, 2.0 TDI, 2.0 TDI quattro, 2.0 TFSI, 2.0 TFSI quattro, 2.7 TDI, 3.0 TDI quattro, 3.2 FSI, 3.2 FSI quattro, S5 quattro** 06/07 - 118 -260 kW	**12-228812**		VA: без шарикового подшибника; электронное регулирование аморт. Силы
B1	**S5 quattro** 10/11 - 245 kW		**12-228805**	HA: Материал: резина/металл; без шарикового подшибника
B1	**RS 5 quattro** 03/10 - 331 kW	**12-228829**	**12-228805**	VA: Материал: резина/металл HA: Материал: резина/металл; без шарикового подшибника
B4	**1.8 TFSI, 2.0 TDI, 2.0 TDI quattro, 2.0 TFSI, 2.0 TFSI quattro, 2.7 TDI, 3.0 TDI, 3.0 TDI quattro, 3.0 TFSI quattro, 3.2 FSI, 3.2 FSI quattro** 06/07 - 118 -200 kW	**19-171593**	**19-171609**	стандартная подвеска; без электронн. регулирования аморт. Силы
B4	**1.8 TFSI, 2.0 TDI, 2.0 TDI quattro, 2.0 TFSI, 2.0 TFSI quattro, 2.7 TDI, 3.0 TDI, 3.0 TDI quattro, 3.0 TFSI quattro, 3.2 FSI, 3.2 FSI quattro** 06/07 - 118 -200 kW	**19-171616**	**19-171623**	спортивная подвеска; без электронн. регулирования аморт. Силы; тип модели: 1BV
B6 Sport	**1.8 TFSI, 2.0 TDI, 2.0 TDI quattro, 2.0 TFSI, 2.0 TFSI quattro, 2.7 TDI, 3.0 TDI, 3.0 TDI quattro, 3.0 TFSI quattro, 3.2 FSI, 3.2 FSI quattro, S5 quattro** 06/07 - 118 -245 kW	**24-145961**	**24-145978**	без электронн. регулирования аморт. Силы
B8	**1.8 TFSI, 2.0 TDI, 2.0 TDI quattro, 2.0 TFSI, 2.0 TFSI quattro, 2.7 TDI, 3.0 TDI, 3.0 TDI quattro, 3.0 TFSI quattro, 3.2 FSI, 3.2 FSI quattro, RS 5 quattro, S5 quattro** 06/07 - 118 -331 kW	**24-145985**	**24-145992**	спортивная подвеска; без электронн. регулирования аморт. Силы
B12 PK	**1.8 TFSI, 2.0 TDI, 2.0 TDI quattro, 2.0 TFSI, 2.0 TFSI quattro, 3.2 FSI** 06/07 - 118 -195 kW	**46-189738**		без электронн. регулирования аморт. Силы; Обязанность, предусмотренная экспертизой VA: Глубина (экспертиза): 20-25 мм; Нагрузка оси до: 1120 кг HA: Глубина (экспертиза): 15-20 мм; Нагрузка оси до: 1095 кг
B12 PK	**2.7 TDI, 3.0 TDI, 3.0 TDI quattro, 3.0 TFSI quattro, 3.2 FSI quattro, RS 5 quattro, S5 quattro** 06/07 - 120 -331 kW	**46-189721**		без электронн. регулирования аморт. Силы; Обязанность, предусмотренная экспертизой VA: Глубина (экспертиза): 25 мм; Нагрузка оси до: 1205 кг HA: Глубина (экспертиза): 20 мм; Нагрузка оси до: 1095 кг
B16 PSS10	**1.8 TFSI, 2.0 TDI, 2.0 TDI quattro, 2.0 TFSI, 2.0 TFSI quattro, 2.7 TDI, 3.0 TDI, 3.0 TDI quattro, 3.0 TFSI quattro, 3.2 FSI, 3.2 FSI quattro** 06/07 - 118 -200 kW	**48-147231**		без электронн. регулирования аморт. Силы; Обязанность, предусмотренная экспертизой VA: Глубина (экспертиза): 20-50 мм; Нагрузка оси до: 1245 кг HA: Глубина (экспертиза): 30-50 мм; Нагрузка оси до: 1225 кг

Пригодны для			
AUDI			
AUDI A5 (8T)			
B16 PSS10	**RS 5 quattro, S5 quattro** 06/07 - 245 -331 kW	**48-147231**	DCC должно быть остановлено; без электронн. регулирования аморт. Силы; Обязанность, предусмотренная экспертизой VA: Глубина (экспертиза): 10-30 мм; Нагрузка оси до: 1260 кг HA: Глубина (экспертиза): 10-20 мм; Нагрузка оси до: 1250 кг
B16 RC	**1.8 TFSI, 2.0 TDI, 2.0 TDI quattro, 2.0 TFSI, 2.0 TFSI quattro, 2.7 TDI, 3.0 TDI, 3.0 TDI quattro, 3.0 TFSI quattro, 3.2 FSI, 3.2 FSI quattro** 06/07 - 118 -200 kW	**14-230615** iRC **49-151282**	без электронн. регулирования аморт. Силы; Обязанность, предусмотренная экспертизой VA: Глубина (экспертиза): 20-50 мм; Нагрузка оси до: 1245 кг HA: Глубина (экспертиза): 30-50 мм; Нагрузка оси до: 1225 кг
B16 RC	**RS 5 quattro, S5 quattro** 06/07 - 245 -331 kW	**14-230615** iRC **49-151282**	DCC должно быть остановлено; без электронн. регулирования аморт. Силы; Обязанность, предусмотренная экспертизой VA: Глубина (экспертиза): 10-30 мм; Нагрузка оси до: 1260 кг HA: Глубина (экспертиза): 10-20 мм; Нагрузка оси до: 1250 кг
AUDI A5 Sportback			
B1	**1.8 TFSI, 2.0 TDI, 2.0 TDI quattro, 2.0 TFSI, 2.0 TFSI quattro, 2.7 TDI, 3.0 TDI, 3.0 TDI quattro, 3.0 TFSI quattro, 3.2 FSI quattro, S5 quattro** 09/09 - 100 -245 kW	**12-228829**	**12-228805**	VA: Материал: резина/металл; без электронн. регулирования аморт. Силы HA: Материал: резина/металл; без шарикового подшибника
B1	**1.8 TFSI, 2.0 TDI, 2.0 TDI quattro, 2.0 TFSI, 2.0 TFSI quattro, 2.7 TDI, 3.0 TDI, 3.0 TDI quattro, 3.0 TFSI quattro, 3.2 FSI quattro, S5 quattro** 09/09 - 100 -245 kW	**12-228812**		VA: без шарикового подшибника; электронное регулирование аморт. Силы
B4	**1.8 TFSI, 2.0 TDI, 2.0 TDI quattro, 2.0 TFSI, 2.0 TFSI quattro, 2.7 TDI, 3.0 TDI, 3.0 TDI quattro, 3.0 TFSI quattro, 3.2 FSI quattro** 09/09 - 100 -200 kW	**19-171593**	**19-171609**	стандартная подвеска; без электронн. регулирования аморт. Силы
B4	**1.8 TFSI, 2.0 TDI, 2.0 TDI quattro, 2.0 TFSI, 2.0 TFSI quattro, 2.7 TDI, 3.0 TDI, 3.0 TDI quattro, 3.0 TFSI quattro, 3.2 FSI quattro** 09/09 - 100 -200 kW	**19-171616**	**19-171623**	спортивная подвеска; без электронн. регулирования аморт. Силы; тип модели: 1BV
B6 Sport	**1.8 TFSI, 2.0 TDI, 2.0 TDI quattro, 2.0 TFSI, 2.0 TFSI quattro, 2.7 TDI, 3.0 TDI, 3.0 TDI quattro, 3.0 TFSI quattro, 3.2 FSI quattro** 09/09 - 100 -200 kW	**24-145961**	**24-145978**	без электронн. регулирования аморт. Силы
B8	**1.8 TFSI, 2.0 TDI, 2.0 TDI quattro, 2.0 TFSI, 2.0 TFSI quattro, 2.7 TDI, 3.0 TDI, 3.0 TDI quattro, 3.0 TFSI quattro, 3.2 FSI quattro** 09/09 - 100 -200 kW	**24-145985**	**24-145992**	спортивная подвеска; без электронн. регулирования аморт. Силы
B8	**S5 quattro** 01/10 - 245 kW	**24-145985**	**24-145992**	спортивная подвеска; без электронн. регулирования аморт. Силы
B12 PK	**1.8 TFSI, 2.0 TDI, 2.0 TDI quattro, 2.0 TFSI, 2.0 TFSI quattro** 09/09 - 100 -155 kW	**46-189783**		без электронн. регулирования аморт. Силы; Обязанность, предусмотренная экспертизой VA: Глубина (экспертиза): 25 мм; Нагрузка оси до: 1120 кг HA: Глубина (экспертиза): 25 мм; Нагрузка оси до: 1155 кг

Пригодны для			
AUDI			
AUDI A5 Sportback			
B12 PK	**2.7 TDI, 3.0 TDI, 3.0 TDI quattro, 3.0 TFSI quattro, 3.2 FSI quattro, S5 quattro** 09/09 - 120 -245 kW	**46-189790**	DCC должно быть остановлено; без электронн. регулирования аморт. Силы; Обязанность, предусмотренная экспертизой VA: Глубина (экспертиза): 25 мм; Нагрузка оси до: 1205 кг HA: Глубина (экспертиза): 25 мм; Нагрузка оси до: 1155 кг
B16 PSS10	**1.8 TFSI, 2.0 TDI, 2.0 TDI quattro, 2.0 TFSI, 2.0 TFSI quattro, 2.7 TDI, 3.0 TDI, 3.0 TDI quattro, 3.0 TFSI quattro, 3.2 FSI quattro** 09/09 - 100 -200 kW	**48-147231**	DCC должно быть остановлено; без электронн. регулирования аморт. Силы; Обязанность, предусмотренная экспертизой VA: Глубина (экспертиза): 20-50 мм; Нагрузка оси до: 1260 кг HA: Глубина (экспертиза): 30-50 мм; Нагрузка оси до: 1250 кг
B16 PSS10	**S5 quattro** 01/10 - 245 kW	**48-147231**	DCC должно быть остановлено; без электронн. регулирования аморт. Силы; Обязанность, предусмотренная экспертизой VA: Глубина (экспертиза): 10-30 мм; Нагрузка оси до: 1215 кг HA: Глубина (экспертиза): 10-20 мм; Нагрузка оси до: 1225 кг
B16 RC	**1.8 TFSI, 2.0 TDI, 2.0 TDI quattro, 2.0 TFSI, 2.0 TFSI quattro, 2.7 TDI, 3.0 TDI, 3.0 TDI quattro, 3.0 TFSI quattro, 3.2 FSI quattro** 09/09 - 100 -200 kW	**14-230615** iRC **49-151282**	DCC должно быть остановлено; без электронн. регулирования аморт. Силы; Обязанность, предусмотренная экспертизой VA: Глубина (экспертиза): 20-50 мм; Нагрузка оси до: 1260 кг HA: Глубина (экспертиза): 30-50 мм; Нагрузка оси до: 1250 кг
B16 RC	**S5 quattro** 01/10 - 245 kW	**14-230615** iRC **49-151282**	DCC должно быть остановлено; без электронн. регулирования аморт. Силы; Обязанность, предусмотренная экспертизой VA: Глубина (экспертиза): 10-30 мм; Нагрузка оси до: 1215 кг HA: Глубина (экспертиза): 10-30 мм; Нагрузка оси до: 1225 кг

AUDI A5 кабрио (8F)				
B1	**1.8 TFSI, 2.0 TDI, 2.0 TDI quattro, 2.0 TFSI, 2.0 TFSI quattro, 2.7 TDI, 3.0 TDI, 3.0 TDI quattro, 3.2 FSI, 3.2 FSI quattro, S5 quattro** 06/09 - 105 -245 kW	**12-228829**	**12-228805**	VA: Материал: резина/металл; без электронн. регулирования аморт. Силы HA: Материал: резина/металл; без шарикового подшибника
B1	**1.8 TFSI, 2.0 TDI, 2.0 TDI quattro, 2.0 TFSI, 2.0 TFSI quattro, 2.7 TDI, 3.0 TDI, 3.0 TDI quattro, 3.2 FSI, 3.2 FSI quattro, S5 quattro** 06/09 - 105 -245 kW	**12-228812**		VA: без шарикового подшибника; электронное регулирование аморт. Силы
B4	**1.8 TFSI, 2.0 TDI, 2.0 TDI quattro, 2.0 TFSI, 2.0 TFSI quattro, 2.7 TDI, 3.0 TDI, 3.0 TDI quattro, 3.0 TFSI quattro, 3.2 FSI, 3.2 FSI quattro** 03/09 - 105 -200 kW	**19-171593**	**19-171609** O	стандартная подвеска; без электронн. регулирования аморт. Силы
B4	**1.8 TFSI, 2.0 TDI, 2.0 TDI quattro, 2.0 TFSI, 2.0 TFSI quattro, 2.7 TDI, 3.0 TDI, 3.0 TDI quattro, 3.0 TFSI quattro, 3.2 FSI, 3.2 FSI quattro** 03/09 - 105 -200 kW	**19-171616**	**19-171623** O	спортивная подвеска; без электронн. регулирования аморт. Силы; тип модели: 1BV
B6 Sport	**1.8 TFSI, 2.0 TDI, 2.0 TDI quattro, 2.0 TFSI, 2.0 TFSI quattro, 2.7 TDI, 3.0 TDI, 3.0 TDI quattro, 3.0 TFSI quattro, 3.2 FSI, 3.2 FSI quattro** 03/09 - 105 -200 kW	**24-145961** XL	**24-145978** O	без электронн. регулирования аморт. Силы

Пригодны для			
AUDI			
AUDI A5 кабрио (8F)			
B8	**1.8 TFSI, 2.0 TDI, 2.0 TDI quattro, 2.0 TFSI, 2.0 TFSI quattro, 2.7 TDI, 3.0 TDI, 3.0 TDI quattro, 3.0 TFSI quattro, 3.2 FSI, 3.2 FSI quattro, S5 quattro** 06/09 - 105 -245 kW	**24-145985**	**24-145992**	спортивная подвеска; без электронн. регулирования аморт. Силы
B12 PK	**1.8 TFSI, 2.0 TDI, 2.0 TFSI** 03/09 - 105 -155 kW	**46-189745**		без электронн. регулирования аморт. Силы; Обязанность, предусмотренная экспертизой VA: Глубина (экспертиза): 20-25 мм; Нагрузка оси до: 1120 кг HA: Глубина (экспертиза): 15 мм; Нагрузка оси до: 1240 кг
B12 PK	**2.0 TFSI quattro, 3.0 TFSI quattro, 3.2 FSI quattro** 03/09 - 155 -200 kW	**46-189769**		DCC должно быть остановлено; без электронн. регулирования аморт. Силы; Обязанность, предусмотренная экспертизой VA: Глубина (экспертиза): 20-25 мм; Нагрузка оси до: 1205 кг HA: Глубина (экспертиза): 20 мм; Нагрузка оси до: 1240 кг
B12 PK	**2.7 TDI, 3.0 TDI, 3.2 FSI** 03/09 - 120 -195 kW	**46-189752**		DCC должно быть остановлено; без электронн. регулирования аморт. Силы; Обязанность, предусмотренная экспертизой VA: Глубина (экспертиза): 20-25 мм; Нагрузка оси до: 1205 кг HA: Глубина (экспертиза): 15 мм; Нагрузка оси до: 1240 кг
B12 PK	**3.0 TDI quattro, S5 quattro** 03/09 - 176 -245 kW	**46-189776**		без электронн. регулирования аморт. Силы; Обязанность, предусмотренная экспертизой VA: Глубина (экспертиза): 25 мм; Нагрузка оси до: 1245 кг HA: Глубина (экспертиза): 15 мм; Нагрузка оси до: 1240 кг
B16 PSS10	**1.8 TFSI, 2.0 TDI, 2.0 TDI quattro, 2.0 TFSI, 2.0 TFSI quattro, 2.7 TDI, 3.0 TDI, 3.0 TDI quattro, 3.0 TFSI quattro, 3.2 FSI, 3.2 FSI quattro** 03/09 - 105 -200 kW	**48-147231**		DCC должно быть остановлено; без электронн. регулирования аморт. Силы; Обязанность, предусмотренная экспертизой VA: Глубина (экспертиза): 20-50 мм; Нагрузка оси до: 1260 кг HA: Глубина (экспертиза): 30-50 мм; Нагрузка оси до: 1250 кг
B16 PSS10	**RS 5 quattro, S5 quattro** 06/09 - 245 -331 kW	**48-147231**		DCC должно быть остановлено; без электронн. регулирования аморт. Силы; Обязанность, предусмотренная экспертизой VA: Глубина (экспертиза): 10-30 мм; Нагрузка оси до: 1245 кг HA: Глубина (экспертиза): 10-20 мм; Нагрузка оси до: 1225 кг
B16 RC	**1.8 TFSI, 2.0 TDI, 2.0 TDI quattro, 2.0 TFSI, 2.0 TFSI quattro, 2.7 TDI, 3.0 TDI, 3.0 TDI quattro, 3.0 TFSI quattro, 3.2 FSI, 3.2 FSI quattro** 03/09 - 105 -200 kW	**14-230615** iRC **49-151282**		DCC должно быть остановлено; без электронн. регулирования аморт. Силы; Обязанность, предусмотренная экспертизой VA: Глубина (экспертиза): 20-50 мм; Нагрузка оси до: 1260 кг HA: Глубина (экспертиза): 30-50 мм; Нагрузка оси до: 1250 кг
B16 RC	**RS 5 quattro, S5 quattro** 06/09 - 245 -331 kW	**14-230615** iRC **49-151282**		DCC должно быть остановлено; без электронн. регулирования аморт. Силы; Обязанность, предусмотренная экспертизой VA: Глубина (экспертиза): 10-30 мм; Нагрузка оси до: 1245 кг HA: Глубина (экспертиза): 10-20 мм; Нагрузка оси до: 1225 кг
AUDI A6 (4A, C4)			
B1	**1.8, 1.9 TDI, 2.0, 2.0 16V, 2.3, 2.4, 2.5 TDI, 2.6, 2.8** 06/94 - 10/97 66 -142 kW	**12-117338**	**12-117086**	VA: с шариковым подшибником HA: без шарикового подшибника; без регулируемой подвески
B1	**1.8 quattro, 2.0 16V, 2.0 16V quattro, 2.3 quattro, 2.5 TDI quattro, 2.6 quattro, 2.8 quattro** 06/94 - 10/97 92 -142 kW	**12-117338**	**12-117086**	VA: с шариковым подшибником HA: без шарикового подшибника; для автомобилей без стабилизатора
B1	**S6 4.2 quattro, S6 Plus quattro, S6 Turbo quattro** 06/94 - 10/97 169 -240 kW	**12-117338**	**12-117086**	VA: с шариковым подшибником HA: 01/96 ->; для автомобилей без стабилизатора

Пригодны для			
AUDI			
AUDI A6 (4A, C4)			
B3	**1.8, 2.0, 2.0 16V, 2.3** 06/94 - 10/97 74 -103 kW	**36-227488**	**36-131006**	стандартная подвеска
B3	**2.4, 2.6, 2.8** 06/94 - 10/97 102 -142 kW	**36-225965**	**36-131006**	стандартная подвеска
B3	**1.9 TDI, 2.5 TDI** 06/94 - 10/97 66 -103 kW	*36-133147*	**36-131006**	стандартная подвеска
B4	**1.8, 1.9 TDI, 2.0, 2.0 16V, 2.3, 2.4, 2.5 TDI, 2.8** 08/95 - 10/97 66 -120 kW	**21-030390** **11-103943** SP	**19-029214**	стандартная подвеска
B4	**1.8, 1.9 TDI, 2.0, 2.0 16V, 2.3, 2.4, 2.5 TDI, 2.6, 2.8** 06/94 - 10/97 66 -142 kW	**21-030390** **11-103943** SP		спортивная подвеска
B4	**1.8 quattro, 2.0 16V quattro, 2.3 quattro, 2.5 TDI quattro, 2.6 quattro, 2.8 quattro** 06/94 - 10/97 92 -142 kW	**21-030390** **11-103943** SP		стандартная подвеска
B4	**2.6, 2.8** 06/94 - 10/97 102 -142 kW	**21-030390** **11-103943** SP	**19-029214**	стандартная подвеска
B4	**S6 4.2 quattro, S6 Plus quattro, S6 Turbo quattro** 06/94 - 10/97 169 -240 kW	**21-030390** **11-103943** SP		стандартная подвеска
B6 Sport	**1.8, 1.9 TDI, 2.0, 2.0 16V, 2.3, 2.4, 2.5 TDI, 2.6, 2.8** 06/94 - 10/97 66 -142 kW	**34-003701** **11-239734** SP	**24-015769**	
B6 Sport	**1.8 quattro, 2.0 16V quattro, 2.3 quattro, 2.5 TDI quattro, 2.6 quattro, 2.8 quattro, S6 4.2 quattro, S6 Plus quattro, S6 Turbo quattro** 06/94 - 10/97 92 -240 kW	**34-003701** **11-239734** SP	**24-025935**	Размер резьбы: M10
B6 Sport	**1.8 quattro, 2.0 16V quattro, 2.3 quattro, 2.5 TDI quattro, 2.6 quattro, 2.8 quattro, S6 4.2 quattro, S6 Plus quattro, S6 Turbo quattro** 06/94 - 10/97 92 -240 kW	**34-003701** **11-239734** SP	**24-020657**	спортивная подвеска; Размер резьбы: M12
B8	**1.8, 1.9 TDI, 2.0, 2.0 16V, 2.3, 2.4, 2.5 TDI, 2.6, 2.8** 06/94 - 10/97 66 -142 kW	**34-003695** **11-239734** SP	**24-015738**	
B8	**1.8 quattro, 2.0 16V quattro, 2.3 quattro, 2.5 TDI quattro, 2.6 quattro, 2.8 quattro, S6 4.2 quattro, S6 Plus quattro, S6 Turbo quattro** 06/94 - 10/97 92 -240 kW	**34-003695** **11-239734** SP	**24-020664**	спортивная подвеска; Размер резьбы: M12
B12 PK	**2.3, 2.5 TDI, 2.6, 2.8** 06/94 - 10/97 84 -142 kW	**46-192356**		без регулируемой подвески; Обязанность, предусмотренная экспертизой VA: Глубина (экспертиза): 35 мм; Нагрузка оси до: 1160 кг HA: Глубина (экспертиза): 30 мм; Нагрузка оси до: 1080 кг
B12 PK	**2.3, 2.5 TDI, 2.6, 2.8** 06/94 - 10/97 84 -142 kW	**46-192394**		без регулируемой подвески; Обязанность, предусмотренная экспертизой; АКПП VA: Глубина (экспертиза): 35 мм; Нагрузка оси до: 1160 кг HA: Глубина (экспертиза): 30 мм; Нагрузка оси до: 1080 кг
B12 PK	**2.3 quattro, 2.5 TDI quattro, 2.6 quattro, 2.8 quattro** 06/94 - 10/97 98 -142 kW	**46-192363**		без регулируемой подвески; Обязанность, предусмотренная экспертизой; Размер резьбы: M12 VA: Глубина (экспертиза): 35 мм; Нагрузка оси до: 1240 кг HA: Глубина (экспертиза): 30 мм; Нагрузка оси до: 1200 кг

	Пригодны для			
AUDI				
AUDI A6 (4A, C4)				
B12 PK	**2.3 quattro, 2.5 TDI quattro, 2.6 quattro, 2.8 quattro, S6 4.2 quattro, S6 Plus quattro, S6 Turbo quattro** 06/94 - 10/97 98 -240 kW	**46-192400**		без регулируемой подвески; Обязанность, предусмотренная экспертизой; АКПП VA: Глубина (экспертиза): 35 мм; Нагрузка оси до: 1240 кг HA: Глубина (экспертиза): 30 мм; Нагрузка оси до: 1200 кг
AUDI A6 Avant (4A, C4)				
B1	**1.8, 1.9 TDI, 2.0, 2.0 16V, 2.3, 2.4, 2.5 TDI, 2.6, 2.8** 08/95 - 12/97 66 -142 kW	**12-117338**	**12-117086**	VA: с шариковым подшибником HA: без шарикового подшибника; без регулируемой подвески
B1	**1.8 quattro, 2.0 16V quattro, 2.3 quattro, 2.5 TDI quattro, 2.6 quattro, 2.8 quattro** 06/94 - 12/97 92 -142 kW	**12-117338**	**12-117086**	VA: с шариковым подшибником HA: без шарикового подшибника; для автомобилей без стабилизатора
B1	**S6 4.2 quattro, S6 Plus quattro, S6 Turbo quattro** 06/94 - 12/97 169 -240 kW	**12-117338**	**12-117086**	VA: с шариковым подшибником HA: 01/96 ->; для автомобилей без стабилизатора
B3	**1.8, 1.9 TDI, 2.0, 2.0 16V, 2.3, 2.4, 2.5 TDI, 2.6, 2.8** 08/95 - 12/97 66 -142 kW	**36-131181**	*36-131129*	стандартная подвеска; Усиленное оснащение .
B3	**1.9 TDI, 2.5 TDI** 06/94 - 12/97 66 -103 kW	*36-133147*	**36-131020**	стандартная подвеска
B4	**1.8, 1.9 TDI, 2.0, 2.0 16V, 2.3, 2.4, 2.5 TDI, 2.6, 2.8** 08/95 - 12/97 66 -142 kW	**21-030390** **11-103943** SP	**19-029214**	стандартная подвеска
B4	**1.8, 1.9 TDI, 2.0, 2.0 16V, 2.3, 2.4, 2.5 TDI, 2.6, 2.8** 08/95 - 12/97 66 -142 kW	**21-030390** **11-103943** SP		спортивная подвеска
B4	**1.8 quattro, 2.0 16V quattro, 2.3 quattro, 2.5 TDI quattro, 2.6 quattro, 2.8 quattro** 06/94 - 12/97 92 -142 kW	**21-030390** **11-103943** SP		стандартная подвеска
B4	**S6 4.2 quattro, S6 Plus quattro, S6 Turbo quattro** 06/94 - 12/97 169 -240 kW	**21-030390** **11-103943** SP		стандартная подвеска
B6 Sport	**1.8, 1.9 TDI, 2.0, 2.0 16V, 2.3, 2.4, 2.5 TDI, 2.6, 2.8** 08/95 - 12/97 66 -142 kW	**34-003701** **11-239734** SP	**24-015769**	
B6 Sport	**1.8 quattro, 2.0 16V quattro, 2.3 quattro, 2.5 TDI quattro, 2.6 quattro, 2.8 quattro, S6 4.2 quattro, S6 Plus quattro, S6 Turbo quattro** 06/94 - 12/97 92 -240 kW	**34-003701** **11-239734** SP	**24-025935**	Размер резьбы: M10
B6 Sport	**1.8 quattro, 2.0 16V quattro, 2.3 quattro, 2.5 TDI quattro, 2.6 quattro, 2.8 quattro, S6 4.2 quattro, S6 Plus quattro, S6 Turbo quattro** 06/94 - 12/97 92 -240 kW	**34-003701** **11-239734** SP	**24-020657**	спортивная подвеска; Размер резьбы: M12
B8	**1.8, 1.9 TDI, 2.0, 2.0 16V, 2.3, 2.4, 2.5 TDI, 2.6, 2.8** 08/95 - 12/97 66 -142 kW	**34-003695** **11-239734** SP	**24-015738**	
B8	**1.8 quattro, 2.0 16V quattro, 2.3 quattro, 2.5 TDI quattro, 2.6 quattro, 2.8 quattro, S6 4.2 quattro, S6 Plus quattro, S6 Turbo quattro** 06/94 - 12/97 92 -240 kW	**34-003695** **11-239734** SP	**24-020664**	спортивная подвеска; Размер резьбы: M12
B12 PK	**2.3, 2.5 TDI, 2.6, 2.8** 06/94 - 12/97 84 -142 kW	**46-192370**		без регулируемой подвески; Обязанность, предусмотренная экспертизой VA: Глубина (экспертиза): 35 мм; Нагрузка оси до: 1160 кг HA: Глубина (экспертиза): 30 мм; Нагрузка оси до: 1080 кг

Пригодны для			
AUDI			
AUDI A6 Avant (4A, C4)			
B12 PK	**2.3, 2.5 TDI, 2.6, 2.8** 06/94 - 12/97 84 -142 kW	**46-192417**	без регулируемой подвески; Обязанность, предусмотренная экспертизой; АКПП VA: Глубина (экспертиза): 35 мм; Нагрузка оси до: 1160 кг HA: Глубина (экспертиза): 30 мм; Нагрузка оси до: 1080 кг
B12 PK	**2.3 quattro, 2.5 TDI quattro, 2.6 quattro, 2.8 quattro** 06/94 - 12/97 98 -142 kW	**46-192387**	без регулируемой подвески; Обязанность, предусмотренная экспертизой; Размер резьбы: M12 VA: Глубина (экспертиза): 35 мм; Нагрузка оси до: 1240 кг HA: Глубина (экспертиза): 30 мм; Нагрузка оси до: 1200 кг
B12 PK	**2.3 quattro, 2.5 TDI quattro, 2.6 quattro, 2.8 quattro, S6 4.2 quattro, S6 Plus quattro, S6 Turbo quattro** 06/94 - 12/97 98 -240 kW	**46-192424**	без регулируемой подвески; Обязанность, предусмотренная экспертизой; АКПП; Размер резьбы: M12 VA: Глубина (экспертиза): 35 мм; Нагрузка оси до: 1240 кг HA: Глубина (экспертиза): 30 мм; Нагрузка оси до: 1200 кг

AUDI A6 (4B, C5)				
B1	**1.8, 1.8 T, 1.8 T quattro, 1.9 TDI, 2.0, 2.4, 2.4 quattro, 2.5 TDI, 2.5 TDI quattro, 2.7 quattro, 2.7 T, 2.7 T quattro, 2.8, 2.8 quattro, 3.0, 3.0 quattro, 3.7, 3.7 quattro, 4.2 quattro** 02/97 - 01/05 81 -220 kW	**12-117642**	**12-228720**	VA: Материал: резина/металл; без шарикового подшибника HA: Материал: резина/металл; без шарикового подшибника
B3	**1.8, 1.8 T, 2.0** 01/97 - 01/05 85 -132 kW	**37-131302**	**38-131097**	стандартная подвеска
B3	**1.8, 1.8 T, 1.9 TDI, 2.0, 2.4, 2.5 TDI, 2.7 T, 2.8, 3.0** 02/97 - 01/05 81 -169 kW	**37-131449**		стандартная подвеска; Усиленное оснащение .
B3	**1.8** 08/01 - CH-Nr. 85 kW	**37-131395**	**38-131097**	-> CH.Nr.: 4B-W-100000; стандартная подвеска
B3	**1.8 T quattro** 02/97 - 07/01 110 -132 kW	**37-131302**	**36-133048**	стандартная подвеска
B3	**1.8 T quattro** 08/01 - 01/05 110 -132 kW	**37-131395**	**36-133048**	стандартная подвеска
B3	**1.8 T quattro** 02/97 - 01/05 110 -132 kW	**37-131449**	**36-131167**	стандартная подвеска; Усиленное оснащение .
B3	**2.4, 2.7 T, 2.8** 02/97 - 01/05 100 -169 kW	**37-131395**	**38-131158**	стандартная подвеска
B3	**2.4 quattro, 2.7 quattro** 05/01 - 01/05 125 -195 kW	**37-131449**	**36-131167**	стандартная подвеска; Усиленное оснащение .
B3	**4.2 quattro** 11/98 - 12/00 220 kW	**37-131388**	**36-131167**	-> CH.Nr.: 4B-Y-200000; стандартная подвеска
B3	**1.9 TDI** 04/97 - 01/05 81 -85 kW	**37-131302**	**38-131097**	стандартная подвеска
B3	**1.9 TDI, 2.4, 2.5 TDI, 3.0** 06/01 - 01/05 96 -162 kW	**37-131395**	**38-131158**	стандартная подвеска
B3	**2.5 TDI quattro, 2.8 quattro** 02/97 - 12/00 110 -142 kW	**37-131395**	**36-131167**	-> CH.Nr.: 4B-Y-200000; стандартная подвеска
B3	**2.5 TDI quattro, 2.8 quattro, 3.0 quattro, 4.2 quattro** 01/01 - 01/05 110 -220 kW	**37-131449**	**36-131167**	стандартная подвеска; Усиленное оснащение .
B3	**2.5 TDI** 08/01 - 01/05 114 kW	**37-131388**	**38-131158**	стандартная подвеска

Пригодны для				
AUDI				
AUDI A6 (4B, C5)				
B3	**2.5 TDI** 08/01 - 01/05 114 kW	**37-131449**		стандартная подвеска; Усиленное оснащение .
B4	**1.8, 1.8 T, 1.9 TDI, 2.4, 2.5 TDI, 2.7 T, 2.8** 02/97 - 12/00 81 -169 kW	**22-031167**	**19-029443** **11-149835** SP	-> CH.Nr.: 4B-Y-200 000; стандартная подвеска
B4	**1.8, 1.8 T, 1.9 TDI, 2.4, 2.5 TDI, 2.7 T, 2.8** 02/97 - 12/00 81 -169 kW	**19-045771**	**19-140049** **11-149835** SP	-> CH.Nr.: 4B-Y-200 000; спортивная подвеска
B4	**1.8, 1.8 T, 1.9 TDI, 2.0, 2.4, 2.5 TDI, 2.7 T, 2.8, 3.0** 01/01 - 01/05 85 -169 kW	**19-119939**	**19-029443** **11-149835** SP	CH.Nr.: 4B-1-000 001 ->; стандартная подвеска
B4	**1.8, 1.8 T, 1.9 TDI, 2.0, 2.4, 2.5 TDI, 2.7 T, 2.8, 3.0** 01/01 - 01/05 85 -169 kW	**19-119939**	**19-140049** **11-149835** SP	CH.Nr.: 4B-1-000 001 ->; спортивная подвеска
B4	**1.8 T quattro, 2.4 quattro, 2.5 TDI quattro, 2.8 quattro** 02/97 - 12/00 110 -142 kW	**22-031167**	**19-184067**	-> CH.Nr.: 4B-Y-200 000; стандартная подвеска
B4	**1.8 T quattro, 2.4 quattro, 2.5 TDI quattro, 2.8 quattro** 02/97 - 12/00 110 -142 kW	**19-045771**	**19-184067**	-> CH.Nr.: 4B-Y-200 000; спортивная подвеска
B4	**1.8 T quattro, 2.4 quattro, 2.5 TDI quattro, 2.7 quattro, 2.7 T quattro, 2.8 quattro, 3.0 quattro, 3.7 quattro** 01/01 - 01/05 110 -195 kW	**19-119939**		CH.Nr.: 4B-1- 000 001 ->
B6 Sport	**1.8, 1.8 T, 1.9 TDI, 2.4, 2.5 TDI, 2.7 T, 2.8, 3.7** 02/97 - 12/00 81 -191 kW	**24-020794**	**24-025324**	-> CH.Nr.: 4B-Y-200000; без регулируемой подвески VA: Должна использоваться серийная тарелка пружины
B6 Sport	**1.8, 1.8 T, 1.9 TDI, 2.0, 2.4, 2.5 TDI, 2.7 T, 2.8, 3.0, 3.7** 01/01 - 01/05 85 -191 kW	**24-065085**	**24-065429**	CH.Nr.: 4B- 1- 000 001 ->; без регулируемой подвески
B6 Sport	**1.8 T quattro, 2.4 quattro, 2.5 TDI quattro, 2.7 T quattro, 2.8 quattro, 3.7 quattro, 4.2 quattro** 12/98 - 12/00 110 -220 kW	**24-020794**	**24-065092**	CH.Nr.: 4B-W-070 001-> 4B-Y-200 000 VA: Должна использоваться серийная тарелка пружины
B6 Sport	**1.8 T quattro, 2.4 quattro, 2.5 TDI quattro, 2.7 quattro, 2.7 T quattro, 2.8 quattro, 3.0 quattro, 3.7 quattro, 4.2 quattro, S6 quattro** 01/01 - 01/05 110 -250 kW	**24-065085**	**24-065092**	CH.Nr.: 4B- 1- 000 001 ->
B8	**1.8, 1.8 T, 1.9 TDI, 2.4, 2.5 TDI, 2.7 T, 2.8, 3.7** 02/97 - 12/00 81 -191 kW	**24-020817**	**24-025331** **11-101390** SP	-> CH.Nr.: 4B-Y-200000; без регулируемой подвески VA: Должна использоваться серийная тарелка пружины
B8	**1.8, 1.8 T, 1.9 TDI, 2.0, 2.4, 2.5 TDI, 2.7 T, 2.8, 3.0, 3.7** 01/01 - 01/05 85 -191 kW	**24-065108**	**24-065436**	CH.Nr.: 4B- 1- 000 001 ->; без регулируемой подвески
B8	**1.8 T quattro, 2.4 quattro, 2.5 TDI quattro, 2.7 T quattro, 2.8 quattro, 3.7 quattro, 4.2 quattro, S6 quattro** 12/98 - 12/00 110 -250 kW	**24-020817**	**24-065115**	CH.Nr.: 4B-W-070 001-> 4B-Y-200 000 VA: Должна использоваться серийная тарелка пружины
B8	**1.8 T quattro, 2.4 quattro, 2.5 TDI quattro, 2.7 quattro, 2.7 T quattro, 2.8 quattro, 3.0 quattro, 3.7 quattro, 4.2 quattro, S6 quattro** 01/01 - 01/05 110 -250 kW	**24-065108**	**24-065115**	CH.Nr.: 4B- 1- 000 001 ->

Пригодны для			
AUDI			
AUDI A6 (4B, C5)			
B12 PK	**1.8, 1.8 T, 1.9 TDI** 04/97 - 12/00 81 -132 kW	**46-192196**	-> CH.Nr.: 4B-Y-200000; Должна использоваться серийная тарелка пружины; без регулируемой подвески; Обязанность, предусмотренная экспертизой VA: Глубина (экспертиза): 30 мм; Нагрузка оси до: 1150 кг HA: Глубина (экспертиза): 30 мм; Нагрузка оси до: 1090 кг
B12 PK	**1.8, 1.8 T, 1.9 TDI** 01/01 - 01/05 85 -132 kW	**46-192202**	CH.Nr.: 4B-1-000001 ->; Должна использоваться серийная тарелка пружины; без регулируемой подвески; Обязанность, предусмотренная экспертизой VA: Глубина (экспертиза): 30 мм; Нагрузка оси до: 1150 кг HA: Глубина (экспертиза): 30 мм; Нагрузка оси до: 1090 кг
B12 PK	**1.8 T quattro** 12/98 - 12/00 110 -132 kW	**46-192240**	CH.Nr.: 4B-W-070001-> 4B-Y-200000; Должна использоваться серийная тарелка пружины; без регулируемой подвески; Обязанность, предусмотренная экспертизой VA: Глубина (экспертиза): 30 мм; Нагрузка оси до: 1150 кг HA: Глубина (экспертиза): 30 мм; Нагрузка оси до: 1175 кг
B12 PK	**1.8 T quattro** 01/01 - 01/05 110 -132 kW	**46-192233**	CH.Nr.: 4B-1-000001 ->; Должна использоваться серийная тарелка пружины; без регулируемой подвески; Обязанность, предусмотренная экспертизой VA: Глубина (экспертиза): 30 мм; Нагрузка оси до: 1150 кг HA: Глубина (экспертиза): 30 мм; Нагрузка оси до: 1175 кг
B12 PK	**2.4, 2.5 TDI, 2.7 T, 2.8** 02/97 - 12/00 100 -169 kW	**46-192219**	-> CH.Nr.: 4B-Y-200000; Должна использоваться серийная тарелка пружины; без регулируемой подвески; Обязанность, предусмотренная экспертизой VA: Глубина (экспертиза): 30 мм; Нагрузка оси до: 1230 кг HA: Глубина (экспертиза): 30 мм; Нагрузка оси до: 1090 кг
B12 PK	**2.4, 2.5 TDI, 2.7, 2.7 T, 2.8, 3.0, 3.7** 01/01 - 01/05 100 -191 kW	**46-192226**	CH.Nr.: 4B-1-000001 ->; Должна использоваться серийная тарелка пружины; без регулируемой подвески; Обязанность, предусмотренная экспертизой VA: Глубина (экспертиза): 30 мм; Нагрузка оси до: 1230 кг HA: Глубина (экспертиза): 30 мм; Нагрузка оси до: 1090 кг
B12 PK	**2.4 quattro, 2.5 TDI quattro, 2.7 T quattro, 2.8 quattro** 12/98 - 12/00 110 -169 kW	**46-192257**	CH.Nr.: 4B-W-070001-> 4B-Y-200000; Должна использоваться серийная тарелка пружины; без регулируемой подвески; Обязанность, предусмотренная экспертизой VA: Глубина (экспертиза): 30 мм; Нагрузка оси до: 1230 кг HA: Глубина (экспертиза): 30 мм; Нагрузка оси до: 1175 кг
B12 PK	**2.4 quattro, 2.5 TDI quattro, 2.7 quattro, 2.7 T quattro, 2.8 quattro, 3.0 quattro** 01/01 - 01/05 110 -195 kW	**46-192264**	CH.Nr.: 4B-1-000001 ->; Должна использоваться серийная тарелка пружины; без регулируемой подвески; Обязанность, предусмотренная экспертизой VA: Глубина (экспертиза): 30 мм; Нагрузка оси до: 1230 кг HA: Глубина (экспертиза): 30 мм; Нагрузка оси до: 1175 кг
B14	**1.8, 1.8 T, 1.9 TDI, 2.0, 2.4, 2.5 TDI, 2.7 T, 2.8, 3.0, 3.7** 02/97 - 01/05 81 -191 kW	**47-124806**	без регулируемой подвески; Обязанность, предусмотренная экспертизой VA: Глубина (экспертиза): 35-55 мм; Нагрузка оси до: 1205 кг HA: Глубина (экспертиза): 35-55 мм; Нагрузка оси до: 1130 кг
B14	**1.8 T quattro, 2.4 quattro, 2.5 TDI quattro, 2.7 quattro, 2.7 T quattro, 2.8 quattro, 3.0 quattro, 3.7 quattro, 4.2 quattro, S6 quattro** 02/97 - 01/05 110 -250 kW	**47-086937**	Обязанность, предусмотренная экспертизой VA: Глубина (экспертиза): 25-45 мм; Нагрузка оси до: 1260 кг HA: Глубина (экспертиза): 20-40 мм; Нагрузка оси до: 1200 кг
B14	**RS6 quattro** 07/02 - 01/05 331 kW	**47-086937**	DRC должно быть остановлено; Обязанность, предусмотренная экспертизой VA: Глубина (экспертиза): 25-45 мм; Нагрузка оси до: 1260 кг HA: Глубина (экспертиза): 20-40 мм; Нагрузка оси до: 1200 кг

Пригодны для			
AUDI			
AUDI A6 (4B, C5)			
B16 PSS9	**1.8, 1.8 T, 1.9 TDI, 2.0, 2.4, 2.5 TDI, 2.7 T, 2.8, 3.0, 3.7** 02/97 - 01/05 81 -191 kW	**48-088749**	без регулируемой подвески; Обязанность, предусмотренная экспертизой VA: Глубина (экспертиза): 35-55 мм; Нагрузка оси до: 1205 кг HA: Глубина (экспертиза): 35-55 мм; Нагрузка оси до: 1130 кг
B16 PSS9	**1.8 T quattro, 2.4 quattro, 2.5 TDI quattro, 2.7 quattro, 2.7 T quattro, 2.8 quattro, 3.0 quattro, 3.7 quattro, 4.2 quattro, S6 quattro** 02/97 - 01/05 110 -250 kW	**48-088688**	Обязанность, предусмотренная экспертизой VA: Глубина (экспертиза): 25-45 мм; Нагрузка оси до: 1260 кг HA: Глубина (экспертиза): 10-40 мм; Нагрузка оси до: 1200 кг
B16 PSS9	**RS6 quattro** 07/02 - 01/05 331 kW	**48-088688**	DRC должно быть остановлено; Обязанность, предусмотренная экспертизой VA: Глубина (экспертиза): 25-45 мм; Нагрузка оси до: 1260 кг HA: Глубина (экспертиза): 20-40 мм; Нагрузка оси до: 1200 кг

AUDI A6 Avant (4B, C5)				
B1	**1.8, 1.8 T, 1.8 T quattro, 1.9 TDI, 2.0, 2.4, 2.4 quattro, 2.5 TDI, 2.5 TDI quattro, 2.7 T, 2.7 T quattro, 2.8, 2.8 quattro, 3.0, 3.0 quattro, 3.7, 3.7 quattro, 4.2 quattro** 12/97 - 01/05 81 -220 kW	**12-117642**	**12-228720**	VA: Материал: резина/металл; без шарикового подшибника HA: Материал: резина/металл; без шарикового подшибника
B3	**1.8, 1.8 T** 12/97 - 01/05 85 -132 kW	**37-131302**	**36-131280**	стандартная подвеска
B3	**1.8, 1.8 T, 1.9 TDI, 2.0, 2.4, 2.5 TDI, 2.7 T, 2.8, 3.0, 3.7** 08/01 - 01/05 85 -191 kW	**37-131449**		стандартная подвеска; Усиленное оснащение .
B3	**1.8 T quattro** 12/97 - 01/05 110 -132 kW	**37-131302**	**36-133048**	стандартная подвеска
B3	**1.8 T quattro** 12/97 - 01/05 110 -132 kW	**37-131449**		стандартная подвеска; Усиленное оснащение .
B3	**2.4, 2.7 T, 2.8** 12/97 - 01/05 100 -169 kW	**37-131395**	**36-131280**	стандартная подвеска
B3	**2.4 quattro, 2.5 TDI quattro, 2.8 quattro** 12/97 - 12/00 110 -142 kW	**37-131395**	**36-131167**	-> CH.Nr.: 4B-Y-200000; стандартная подвеска
B3	**2.4 quattro, 2.5 TDI quattro, 2.8 quattro** 01/01 - 01/05 110 -142 kW	**37-131449**	**36-131167**	стандартная подвеска; Усиленное оснащение .
B3	**2.7 T quattro, 3.0 quattro** 06/01 - 01/05 160 -184 kW	**37-131449**	**36-131167**	стандартная подвеска; Усиленное оснащение .
B3	**4.2 quattro** 11/98 - CH-Nr. 220 kW	**37-131449**		-> CH.Nr.: 4B-W-100000; стандартная подвеска
B3	**1.9 TDI, 2.0, 2.4, 3.0** 02/98 - 01/05 81 -162 kW	**37-131302**	**36-131280**	стандартная подвеска
B3	**2.5 TDI** 12/97 - 01/05 110 kW	**37-131395**	**36-131280**	стандартная подвеска
B3	**2.5 TDI** 08/01 - 01/05 114 -120 kW	**37-131395**	**36-131280**	стандартная подвеска
B3	**2.5 TDI** 08/01 - 01/05 114 -120 kW	**37-131449**		стандартная подвеска; Усиленное оснащение .
B3	**2.5 TDI** 02/00 - 01/05 132 kW	**37-131388**	**36-131280**	стандартная подвеска
B4	**1.8, 1.8 T, 1.9 TDI, 2.4, 2.5 TDI, 2.8** 12/97 - 12/00 81 -142 kW	**22-031167** HL	**19-029443** HO **11-149835** SP	-> CH.Nr.: 4B-Y-200 000; стандартная подвеска

Пригодны для				
AUDI				
AUDI A6 Avant (4B, C5)				
B4	**1.8, 1.8 T, 1.9 TDI, 2.4, 2.5 TDI, 2.8** 12/97 - 12/00 81 -142 kW	**19-045771** HL	**19-140049** HO **11-149835** SP	-> CH.Nr.: 4B-Y-200 000; спортивная подвеска
B4	**1.8, 1.8 T, 1.9 TDI, 2.0, 2.4, 2.5 TDI, 2.7 T, 2.8, 3.0** 01/01 - 01/05 81 -169 kW	**19-119939** HL	**19-029443** HO **11-149835** SP	CH.Nr.: 4B-1-000 001 ->; стандартная подвеска; без регулируемой подвески
B4	**1.8, 1.8 T, 1.9 TDI, 2.0, 2.4, 2.5 TDI, 2.7 T, 2.8, 3.0** 01/01 - 01/05 81 -169 kW	**19-119939** HL	**19-140049** HO **11-149835** SP	CH.Nr.: 4B-1-000 001 ->; спортивная подвеска; тип модели: 1BV; без регулируемой подвески
B4	**1.8 T quattro, 2.4 quattro, 2.5 TDI quattro, 2.7 T quattro, 2.8 quattro** 12/97 - 12/00 110 -169 kW	**22-031167** HL	**19-184067** HO	-> CH.Nr.: 4B-Y-200 000; стандартная подвеска
B4	**1.8 T quattro, 2.4 quattro, 2.5 TDI quattro, 2.7 T quattro, 2.8 quattro** 12/97 - 12/00 110 -169 kW	**19-045771** HL	**19-184067** HO	-> CH.Nr.: 4B-Y-200 000; спортивная подвеска
B4	**1.8 T quattro, 2.4 quattro, 2.5 TDI quattro, 2.7 T quattro, 2.8 quattro, 3.0 quattro, 3.7 quattro** 01/01 - 01/05 110 -191 kW	**19-119939** HL		CH.Nr.: 4B-1- 000 001 ->; без регулируемой подвески
B6 Sport	**1.8, 1.8 T, 1.9 TDI, 2.0, 2.4, 2.5 TDI, 2.7 T, 2.8, 3.0, 3.7** 01/01 - 01/05 81 -191 kW	**24-065085** HL	**24-065443** HO	CH.Nr.: 4B- 1- 000 001 ->; без регулируемой подвески
B6 Sport	**1.8, 1.8 T, 1.9 TDI, 2.4, 2.5 TDI, 2.7 T, 2.8** 12/97 - 12/00 81 -169 kW	**24-020794** HL	**24-026994** HO	-> CH.Nr.: 4B-Y-200 000; без регулируемой подвески VA: Должна использоваться серийная тарелка пружины
B6 Sport	**1.8 T quattro, 2.4 quattro, 2.5 TDI quattro, 2.7 T quattro, 2.8 quattro** 12/98 - 12/00 110 -169 kW	**24-020794** HL	**24-065092** HO	CH.Nr.: 4B-W-070 001-> 4B-Y-200 000 VA: Должна использоваться серийная тарелка пружины
B6 Sport	**1.8 T quattro, 2.4 quattro, 2.5 TDI quattro, 2.7 T quattro, 2.8 quattro, 3.0 quattro, 3.7 quattro, 4.2 quattro** 01/01 - 01/05 110 -220 kW	**24-065085** HL	**24-065092** HO	CH.Nr.: 4B-1-000001 ->; кроме спортивной подвески; без регулируемой подвески
B8	**1.8, 1.8 T, 1.9 TDI, 2.0, 2.4, 2.5 TDI, 2.7 T, 2.8, 3.0, 3.7** 01/01 - 01/05 81 -191 kW	**24-065108** HL	**24-065450** HO	CH.Nr.: 4B- 1- 000 001 ->; без регулируемой подвески
B8	**1.8, 1.8 T, 1.9 TDI, 2.4, 2.5 TDI, 2.7 T, 2.8** 12/97 - 12/00 81 -169 kW	**24-020817** HL	**24-027007** HO **11-103462** SP	-> CH.Nr.: 4B-Y-200 000; без регулируемой подвески VA: Должна использоваться серийная тарелка пружины
B8	**1.8 T quattro, 2.4 quattro, 2.5 TDI quattro, 2.7 T quattro, 2.8 quattro, 3.7 quattro, 4.2 quattro, S6 quattro** 12/98 - 12/00 110 -250 kW	**24-020817** HL	**24-065115** HO	CH.Nr.: 4B-W-070 001-> 4B-Y-200 000; без регулируемой подвески VA: Должна использоваться серийная тарелка пружины
B8	**1.8 T quattro, 2.4 quattro, 2.5 TDI quattro, 2.7 T quattro, 2.8 quattro, 3.0 quattro, 3.7 quattro, 4.2 quattro, S6 quattro** 01/01 - 01/05 110 -250 kW	**24-065108** HL	**24-065115** HO	CH.Nr.: 4B-1-000001 ->; спортивная подвеска; без регулируемой подвески
B12 PK	**1.8, 1.8 T, 1.9 TDI** 12/97 - 12/00 81 -132 kW	**46-192271**		-> CH.Nr.: 4B-Y-200000; Должна использоваться серийная тарелка пружины; без регулируемой подвески; Обязанность, предусмотренная экспертизой VA: Глубина (экспертиза): 30 мм; Нагрузка оси до: 1150 кг HA: Глубина (экспертиза): 30 мм; Нагрузка оси до: 1130 кг
B12 PK	**1.8, 1.8 T, 1.9 TDI, 2.0** 01/01 - 01/05 81 -132 kW	**46-192288**		CH.Nr.: 4B-1-000001 ->; Должна использоваться серийная тарелка пружины; без регулируемой подвески; Обязанность, предусмотренная экспертизой VA: Глубина (экспертиза): 30 мм; Нагрузка оси до: 1150 кг HA: Глубина (экспертиза): 30 мм; Нагрузка оси до: 1130 кг

Пригодны для			
AUDI			
AUDI A6 Avant (4B, C5)			
B12 PK	**1.8 T quattro** 12/98 - 12/00 110 -132 kW	**46-192318**	CH.Nr.: 4B-W-070001-> 4B-Y-200000; Должна использоваться серийная тарелка пружины; без регулируемой подвески; Обязанность, предусмотренная экспертизой VA: Глубина (экспертиза): 30 мм; Нагрузка оси до: 1150 кг HA: Глубина (экспертиза): 30 мм; Нагрузка оси до: 1230 кг
B12 PK	**1.8 T quattro** 01/01 - 01/05 110 -132 kW	**46-192325**	CH.Nr.: 4B-1-000001 ->; Должна использоваться серийная тарелка пружины; без регулируемой подвески; Обязанность, предусмотренная экспертизой VA: Глубина (экспертиза): 30 мм; Нагрузка оси до: 1150 кг HA: Глубина (экспертиза): 30 мм; Нагрузка оси до: 1230 кг
B12 PK	**2.4, 2.5 TDI, 2.7 T, 2.8** 12/97 - 12/00 100 -169 kW	**46-192295**	-> CH.Nr.: 4B-Y-200000; Должна использоваться серийная тарелка пружины; без регулируемой подвески; Обязанность, предусмотренная экспертизой VA: Глубина (экспертиза): 30 мм; Нагрузка оси до: 1230 кг HA: Глубина (экспертиза): 30 мм; Нагрузка оси до: 1130 кг
B12 PK	**2.4, 2.5 TDI, 2.7 T, 2.8, 3.0** 01/01 - 01/05 100 -169 kW	**46-192301**	CH.Nr.: 4B-1-000001 ->; Должна использоваться серийная тарелка пружины; без регулируемой подвески; Обязанность, предусмотренная экспертизой VA: Глубина (экспертиза): 30 мм; Нагрузка оси до: 1230 кг HA: Глубина (экспертиза): 30 мм; Нагрузка оси до: 1130 кг
B12 PK	**2.4 quattro, 2.5 TDI quattro, 2.7 T quattro, 2.8 quattro** 12/98 - 12/00 110 -169 kW	**46-192332**	CH.Nr.: 4B-W-070001-> 4B-Y-200000; Должна использоваться серийная тарелка пружины; без регулируемой подвески; Обязанность, предусмотренная экспертизой VA: Глубина (экспертиза): 30 мм; Нагрузка оси до: 1230 кг HA: Глубина (экспертиза): 30 мм; Нагрузка оси до: 1230 кг
B12 PK	**2.4 quattro, 2.5 TDI quattro, 2.7 T quattro, 2.8 quattro, 3.0 quattro** 01/01 - 01/05 110 -184 kW	**46-192349**	CH.Nr.: 4B-1-000001 ->; Должна использоваться серийная тарелка пружины; без регулируемой подвески; Обязанность, предусмотренная экспертизой VA: Глубина (экспертиза): 30 мм; Нагрузка оси до: 1230 кг HA: Глубина (экспертиза): 30 мм; Нагрузка оси до: 1230 кг
B14	**1.8, 1.8 T, 1.9 TDI, 2.0, 2.4, 2.5 TDI, 2.7 T, 2.8, 3.0, 3.7** 12/97 - 01/05 81 -191 kW	**47-124806**	без регулируемой подвески; Обязанность, предусмотренная экспертизой VA: Глубина (экспертиза): 35-55 мм; Нагрузка оси до: 1205 кг HA: Глубина (экспертиза): 35-55 мм; Нагрузка оси до: 1130 кг
B14	**1.8 T quattro, 2.4 quattro, 2.5 TDI quattro, 2.7 T quattro, 2.8 quattro, 3.0 quattro, 3.7 quattro, 4.2 quattro, S6 quattro** 12/97 - 01/05 110 -250 kW	**47-086937**	без регулируемой подвески; Обязанность, предусмотренная экспертизой VA: Глубина (экспертиза): 25-45 мм; Нагрузка оси до: 1260 кг HA: Глубина (экспертиза): 20-40 мм; Нагрузка оси до: 1200 кг
B14	**RS6 plus quattro, RS6 quattro** 07/02 - 01/05 331 -353 kW	**47-086937**	DRC должно быть остановлено; без регулируемой подвески; Обязанность, предусмотренная экспертизой VA: Глубина (экспертиза): 45 мм; Нагрузка оси до: 1260 кг HA: Глубина (экспертиза): 40 мм; Нагрузка оси до: 1200 кг
B16 PSS9	**1.8, 1.8 T, 1.9 TDI, 2.0, 2.4, 2.5 TDI, 2.7 T, 2.8, 3.0, 3.7** 12/97 - 01/05 81 -191 kW	**48-088749**	без регулируемой подвески; Обязанность, предусмотренная экспертизой VA: Глубина (экспертиза): 35-55 мм; Нагрузка оси до: 1205 кг HA: Глубина (экспертиза): 35-55 мм; Нагрузка оси до: 1130 кг
B16 PSS9	**1.8 T quattro, 2.4 quattro, 2.5 TDI quattro, 2.7 T quattro, 2.8 quattro, 3.0 quattro, 3.7 quattro, 4.2 quattro, S6 quattro** 12/97 - 01/05 110 -250 kW	**48-088688**	кроме спортивной подвески; без регулируемой подвески; Обязанность, предусмотренная экспертизой VA: Глубина (экспертиза): 45 мм; Нагрузка оси до: 1260 кг HA: Глубина (экспертиза): 40 мм; Нагрузка оси до: 1200 кг

Пригодны для			
AUDI			
AUDI A6 Avant (4B, C5)			
B16 PSS9	**RS6 plus quattro, RS6 quattro** 07/02 - 01/05 331 -353 kW	**48-088688**	DRC должно быть остановлено; без регулируемой подвески; Обязанность, предусмотренная экспертизой VA: Глубина (экспертиза): 45 мм; Нагрузка оси до: 1260 кг HA: Глубина (экспертиза): 40 мм; Нагрузка оси до: 1200 кг
AUDI A6 (4F2)			
B1	**2.0 TDI, 2.0 TFSI, 2.4, 2.4 quattro, 2.7 TDI, 2.7 TDI quattro, 2.8 FSI, 2.8 FSI quattro, 3.0, 3.0 quattro, 3.0 TDI, 3.0 TDI quattro, 3.0 TFSI quattro, 3.2 FSI, 3.2 FSI quattro, 4.2 FSI quattro, 4.2 quattro, S6 quattro** 05/04 - 03/11 89 -320 kW	**12-224487**	**12-224470**	VA: без шарикового подшибника; без электронн. регулирования аморт. Силы HA: без шарикового подшибника
B3	**2.4 quattro, 2.8 FSI quattro** 01/05 - 03/11 130 -162 kW	**36-203192**	**36-203185**	стандартная подвеска; тип модели: 1BA
B3	**2.0 TDI, 2.0 TFSI, 2.4, 2.8 FSI, 3.0, 3.2 FSI** 05/04 - 03/11 89 -195 kW	**36-203178**	**36-203185**	стандартная подвеска; тип модели: 1BA
B3	**2.0 TDI, 2.0 TFSI, 2.4, 2.4 quattro, 2.8 FSI, 2.8 FSI quattro, 3.0, 3.0 quattro, 3.0 TFSI quattro, 3.2 FSI, 3.2 FSI quattro** 05/04 - 10/08 89 -220 kW	**36-203147**	**36-203161**	спортивная подвеска; тип модели: 1BE; не для: S-Line
B3	**2.7 TDI, 3.0 quattro, 3.0 TDI, 3.0 TFSI quattro, 3.2 FSI quattro** 05/04 - 03/11 120 -220 kW	**36-203208**	**36-203185**	стандартная подвеска; тип модели: 1BA
B3	**2.7 TDI, 2.7 TDI quattro, 3.0 TDI, 3.0 TDI quattro** 05/04 - 03/11 120 -176 kW	**36-203154**	**36-203161**	спортивная подвеска; тип модели: 1BV; не для: S-Line
B3	**2.7 TDI quattro, 3.0 TDI quattro** 05/04 - 03/11 120 -176 kW	**36-203215**	**36-203185**	стандартная подвеска; тип модели: 1BA
B4	**2.0 TDI, 2.0 TFSI, 2.4, 2.4 quattro, 2.7 TDI, 2.7 TDI quattro, 2.8 FSI, 2.8 FSI quattro, 3.0, 3.0 quattro, 3.0 TDI, 3.0 TDI quattro, 3.0 TFSI quattro, 3.2 FSI, 3.2 FSI quattro, 4.2 FSI quattro, 4.2 quattro** 05/04 - 03/11 89 -257 kW	**19-139951** HL	**19-139968** HO	без регулируемой подвески; кроме пневматической подвески
B6 Sport	**2.0 TDI, 2.0 TFSI, 2.4, 2.4 quattro, 2.7 TDI, 2.7 TDI quattro, 2.8 FSI, 2.8 FSI quattro, 3.0, 3.0 quattro, 3.0 TDI, 3.0 TDI quattro, 3.0 TFSI quattro, 3.2 FSI, 3.2 FSI quattro, 4.2 FSI quattro, 4.2 quattro** 05/04 - 03/11 89 -257 kW	**35-116288**	**24-116299** HO	стандартная подвеска; без регулируемой подвески; кроме пневматической подвески
B8	**2.0 TDI, 2.0 TFSI, 2.4, 2.4 quattro, 2.7 TDI, 2.7 TDI quattro, 2.8 FSI, 2.8 FSI quattro, 3.0, 3.0 quattro, 3.0 TDI, 3.0 TDI quattro, 3.0 TFSI quattro, 3.2 FSI, 3.2 FSI quattro, 4.2 FSI quattro, 4.2 quattro, S6 quattro** 05/04 - 03/11 89 -320 kW	**35-116301**	**24-116312** HO	спортивная подвеска; без регулируемой подвески; кроме пневматической подвески

Пригодны для			
AUDI			
AUDI A6 (4F2)			
B12 PK	**2.4 quattro, 2.8 FSI quattro, 3.0 quattro, 3.0 TFSI quattro, 3.2 FSI quattro** 05/04 - 03/11 130 -220 kW	**46-189851**	без регулируемой подвески; Обязанность, предусмотренная экспертизой; кроме пневматической подвески VA: Глубина (экспертиза): 30 мм; Нагрузка оси до: 1215 кг HA: Глубина (экспертиза): 30 мм; Нагрузка оси до: 1240 кг
B12 PK	**2.0 TDI, 2.0 TFSI, 2.4, 2.8 FSI, 3.0, 3.2 FSI** 05/04 - 03/11 89 -195 kW	**46-189844**	без регулируемой подвески; Обязанность, предусмотренная экспертизой; кроме пневматической подвески VA: Глубина (экспертиза): 30 мм; Нагрузка оси до: 1215 кг HA: Глубина (экспертиза): 30 мм; Нагрузка оси до: 1130 кг
B12 PK	**2.7 TDI** 11/04 - 03/11 120 -140 kW	**46-189882**	без регулируемой подвески; Обязанность, предусмотренная экспертизой; кроме пневматической подвески VA: Глубина (экспертиза): 30 мм; Нагрузка оси до: 1350 кг HA: Глубина (экспертиза): 30 мм; Нагрузка оси до: 1130 кг
B12 PK	**2.7 TDI quattro, 3.0 TDI quattro, 3.0 TFSI quattro, 4.2 FSI quattro, 4.2 quattro** 05/04 - 03/11 120 -257 kW	**46-189875**	без регулируемой подвески; Обязанность, предусмотренная экспертизой; кроме пневматической подвески VA: Глубина (экспертиза): 30 мм; Нагрузка оси до: 1350 кг HA: Глубина (экспертиза): 30 мм; Нагрузка оси до: 1240 кг
B14	**RS6 quattro, S6 quattro** 03/06 - 03/11 320 -426 kW	**47-116573**	DRC должно быть остановлено; без регулируемой подвески; Обязанность, предусмотренная экспертизой; кроме пневматической подвески VA: Глубина (экспертиза): 20-40 мм; Нагрузка оси до: 1410 кг HA: Глубина (экспертиза): 20-40 мм; Нагрузка оси до: 1380 кг
B14	**2.0 TDI, 2.0 TFSI, 2.4, 2.4 quattro, 2.7 TDI, 2.7 TDI quattro, 2.8 FSI, 2.8 FSI quattro, 3.0, 3.0 quattro, 3.0 TDI, 3.0 TDI quattro, 3.0 TFSI quattro, 3.2 FSI, 3.2 FSI quattro, 4.2 FSI quattro, 4.2 quattro** 05/04 - 03/11 89 -257 kW	**47-116573**	без регулируемой подвески; Обязанность, предусмотренная экспертизой; кроме пневматической подвески VA: Глубина (экспертиза): 40-60 мм; Нагрузка оси до: 1410 кг HA: Глубина (экспертиза): 40-60 мм; Нагрузка оси до: 1380 кг
B16 PSS9	**RS6 quattro, S6 quattro** 03/06 - 03/11 320 -426 kW	**48-116541**	DRC должно быть остановлено; без регулируемой подвески; Обязанность, предусмотренная экспертизой; кроме пневматической подвески VA: Глубина (экспертиза): 20-40 мм; Нагрузка оси до: 1410 кг HA: Глубина (экспертиза): 20-40 мм; Нагрузка оси до: 1380 кг
B16 PSS9	**2.0 TDI, 2.0 TFSI, 2.4, 2.4 quattro, 2.7 TDI, 2.7 TDI quattro, 2.8 FSI, 2.8 FSI quattro, 3.0, 3.0 quattro, 3.0 TDI, 3.0 TDI quattro, 3.0 TFSI quattro, 3.2 FSI, 3.2 FSI quattro, 4.2 FSI quattro, 4.2 quattro** 05/04 - 03/11 89 -257 kW	**48-116541**	без регулируемой подвески; Обязанность, предусмотренная экспертизой; кроме пневматической подвески VA: Глубина (экспертиза): 40-60 мм; Нагрузка оси до: 1410 кг HA: Глубина (экспертиза): 40-60 мм; Нагрузка оси до: 1380 кг
AUDI A6 Avant (4F5)			
B1	**2.0 TDI, 2.0 TFSI, 2.4, 2.4 quattro, 2.7 TDI, 2.7 TDI quattro, 2.8 FSI, 2.8 FSI quattro, 3.0, 3.0 quattro, 3.0 TDI, 3.0 TDI quattro, 3.0 TFSI quattro, 3.2 FSI, 3.2 FSI quattro, 4.2 FSI quattro, 4.2 quattro, S6 quattro** 03/05 - 08/11 89 -320 kW	**12-224487**	**12-224470**	VA: без шарикового подшибника; без электронн. регулирования аморт. Силы HA: без шарикового подшибника
B3	**2.4 quattro, 2.8 FSI quattro** 03/05 - 08/11 130 -162 kW	**36-203192**	**36-199822**	стандартная подвеска; тип модели: 1BA

Пригодны для			
AUDI			
AUDI A6 Avant (4F5)			
B3	**2.0 TDI, 2.0 TFSI, 2.4, 2.8 FSI, 3.0, 3.2 FSI** 03/05 - 10/08 89 -188 kW	**36-203178**	**36-199822**	стандартная подвеска; тип модели: 1BA
B3	**2.0 TDI, 2.0 TFSI, 2.4, 2.4 quattro, 2.8 FSI, 2.8 FSI quattro, 3.0, 3.0 quattro, 3.0 TFSI quattro, 3.2 FSI** 03/05 - 10/08 89 -220 kW	**36-203147**	**36-199877**	спортивная подвеска; тип модели: 1BV; не для: S-Line
B3	**2.7 TDI, 3.0 quattro, 3.0 TDI, 3.0 TFSI quattro, 3.2 FSI quattro** 03/05 - 08/11 120 -220 kW	**36-203208**	**36-199822**	стандартная подвеска; тип модели: 1BA
B3	**2.7 TDI, 2.7 TDI quattro, 3.0 TDI, 3.0 TDI quattro, 3.2 FSI quattro** 03/05 - 08/11 120 -188 kW	**36-203154**	**36-199877**	спортивная подвеска; тип модели: 1BV; не для: S-Line
B3	**2.7 TDI quattro, 3.0 TDI quattro** 03/05 - 08/11 120 -176 kW	**36-203215**	**36-199822**	стандартная подвеска; тип модели: 1BA
B4	**2.0 TDI, 2.0 TFSI, 2.4, 2.4 quattro, 2.7 TDI, 2.8 FSI, 2.8 FSI quattro, 3.0, 3.0 TDI, 3.0 TFSI quattro, 3.2 FSI** 03/05 - 10/08 89 -220 kW	**19-139951** HL	**19-139968** HO	без регулируемой подвески; кроме пневматической подвески
B6 Sport	**2.0 TDI, 2.0 TFSI, 2.4, 2.4 quattro, 2.7 TDI, 2.7 TDI quattro, 2.8 FSI, 2.8 FSI quattro, 3.0, 3.0 quattro, 3.0 TDI, 3.0 TDI quattro, 3.0 TFSI quattro, 3.2 FSI, 3.2 FSI quattro, 4.2 FSI quattro, 4.2 quattro** 03/05 - 08/11 89 -257 kW	**35-116288**	**24-116299** HO	стандартная подвеска; без регулируемой подвески; кроме пневматической подвески
B8	**2.0 TDI, 2.0 TFSI, 2.4, 2.4 quattro, 2.7 TDI, 2.7 TDI quattro, 2.8 FSI, 2.8 FSI quattro, 3.0, 3.0 quattro, 3.0 TDI, 3.0 TDI quattro, 3.0 TFSI quattro, 3.2 FSI, 3.2 FSI quattro, 4.2 FSI quattro, 4.2 quattro, S6 quattro** 03/05 - 08/11 89 -320 kW	**35-116301**	**24-116312** HO	спортивная подвеска; без регулируемой подвески; кроме пневматической подвески
B12 PK	**2.4 quattro, 2.8 FSI quattro, 3.0 quattro, 3.2 FSI quattro** 03/05 - 08/11 130 -188 kW	**46-189912**		без регулируемой подвески; Обязанность, предусмотренная экспертизой; кроме пневматической подвески VA: Глубина (экспертиза): 30 мм; Нагрузка оси до: 1215 кг HA: Глубина (экспертиза): 30 мм; Нагрузка оси до: 1335 кг
B12 PK	**S6 quattro** 03/06 - 08/11 320 kW	**46-189936**		без регулируемой подвески; Обязанность, предусмотренная экспертизой; кроме пневматической подвески VA: Глубина (экспертиза): 20 мм; Нагрузка оси до: 1350 кг HA: Глубина (экспертиза): 10 мм; Нагрузка оси до: 1335 кг
B12 PK	**2.0 TDI, 2.0 TFSI, 2.4, 2.8 FSI, 3.0, 3.2 FSI** 03/05 - 10/08 89 -188 kW	**46-189899**		без регулируемой подвески; Обязанность, предусмотренная экспертизой; кроме пневматической подвески VA: Глубина (экспертиза): 30 мм; Нагрузка оси до: 1215 кг HA: Глубина (экспертиза): 30 мм; Нагрузка оси до: 1240 кг
B12 PK	**2.7 TDI, 3.0 TDI** 03/05 - 08/11 120 -171 kW	**46-189905**		без регулируемой подвески; Обязанность, предусмотренная экспертизой; кроме пневматической подвески VA: Глубина (экспертиза): 30 мм; Нагрузка оси до: 1350 кг HA: Глубина (экспертиза): 30 мм; Нагрузка оси до: 1240 кг

Пригодны для			
AUDI			
AUDI A6 Avant (4F5)			
B12 PK	**2.7 TDI quattro, 3.0 TDI quattro, 3.0 TFSI quattro, 4.2 FSI quattro, 4.2 quattro** 03/05 - 08/11 120 -257 kW	**46-189929**	без регулируемой подвески; Обязанность, предусмотренная экспертизой; кроме пневматической подвески VA: Глубина (экспертиза): 30 мм; Нагрузка оси до: 1350 кг HA: Глубина (экспертиза): 30 мм; Нагрузка оси до: 1335 кг
B14	**S6 quattro** 03/06 - 08/11 320 kW	**47-116573**	без регулируемой подвески; Обязанность, предусмотренная экспертизой; кроме пневматической подвески VA: Глубина (экспертиза): 20-40 мм; Нагрузка оси до: 1410 кг HA: Глубина (экспертиза): 20-40 мм; Нагрузка оси до: 1380 кг
B14	**2.0 TDI, 2.0 TFSI, 2.4, 2.4 quattro, 2.7 TDI, 2.7 TDI quattro, 2.8 FSI, 2.8 FSI quattro, 3.0, 3.0 quattro, 3.0 TDI, 3.0 TDI quattro, 3.0 TFSI quattro, 3.2 FSI, 3.2 FSI quattro, 4.2 FSI quattro, 4.2 quattro** 03/05 - 08/11 89 -257 kW	**47-116573**	без регулируемой подвески; Обязанность, предусмотренная экспертизой; кроме пневматической подвески VA: Глубина (экспертиза): 40-60 мм; Нагрузка оси до: 1410 кг HA: Глубина (экспертиза): 40-60 мм; Нагрузка оси до: 1380 кг
B16 PSS9	**S6 quattro** 03/06 - 08/11 320 kW	**48-116541**	без регулируемой подвески; Обязанность, предусмотренная экспертизой; кроме пневматической подвески VA: Глубина (экспертиза): 20-40 мм; Нагрузка оси до: 1410 кг HA: Глубина (экспертиза): 20-40 мм; Нагрузка оси до: 1380 кг
B16 PSS9	**2.0 TDI, 2.0 TFSI, 2.4, 2.4 quattro, 2.7 TDI, 2.7 TDI quattro, 2.8 FSI, 2.8 FSI quattro, 3.0, 3.0 quattro, 3.0 TDI, 3.0 TDI quattro, 3.0 TFSI quattro, 3.2 FSI, 3.2 FSI quattro, 4.2 FSI quattro, 4.2 quattro** 03/05 - 08/11 89 -257 kW	**48-116541**	без регулируемой подвески; Обязанность, предусмотренная экспертизой; кроме пневматической подвески VA: Глубина (экспертиза): 40-60 мм; Нагрузка оси до: 1410 кг HA: Глубина (экспертиза): 40-60 мм; Нагрузка оси до: 1380 кг
AUDI A6 Allroad (4FH)			
B1	**2.7 TDI quattro, 3.0 TDI quattro, 3.0 TFSI quattro, 3.2 FSI quattro, 4.2 FSI quattro** 05/06 - 08/11 120 -257 kW	**12-224470**	HA: без шарикового подшибника
AUDI A6 (4G2)			
B1	**2.0 TDI, 2.0 TFSI, 2.0 TFSI hybrid, 2.8 FSI, 2.8 FSI quattro, 3.0 TDI, 3.0 TDI quattro, 3.0 TFSI quattro** 03/11 - 100 -230 kW	**12-224463**	VA: без шарикового подшибника
B4	**2.0 TDI, 2.0 TFSI, 2.0 TFSI hybrid, 2.8 FSI, 2.8 FSI quattro, 3.0 TDI, 3.0 TDI quattro, 3.0 TFSI quattro** 03/11 - 100 -230 kW	**19-226880** L	**19-226897** O	стандартная подвеска; без регулируемой подвески; кроме пневматической подвески
B4	**2.0 TDI, 2.0 TFSI, 2.0 TFSI hybrid, 2.8 FSI, 2.8 FSI quattro, 3.0 TDI, 3.0 TDI quattro, 3.0 TFSI quattro** 03/11 - 100 -230 kW	**19-226903** L	**19-226910** O	спортивная подвеска; без регулируемой подвески; кроме пневматической подвески
B6 Sport	**2.0 TDI, 2.0 TFSI, 2.0 TFSI hybrid, 2.8 FSI, 2.8 FSI quattro, 3.0 TDI, 3.0 TDI quattro, 3.0 TFSI quattro** 03/11 - 100 -230 kW	**24-145961** X	**24-145978** O	стандартная подвеска; без регулируемой подвески; кроме пневматической подвески
B8	**2.0 TDI, 2.0 TFSI, 2.0 TFSI hybrid, 2.8 FSI, 2.8 FSI quattro, 3.0 TDI, 3.0 TDI quattro, 3.0 TFSI quattro** 03/11 - 100 -230 kW	**24-145985** X	**24-145992** O	стандартная подвеска; без регулируемой подвески; кроме пневматической подвески

Пригодны для			
AUDI			
AUDI A6 (4G2)			
B16 PSS10	**S6 quattro** 02/12 - 309 kW	**48-221832**	Обязанность, предусмотренная экспертизой; кроме пневматической подвески VA: Глубина (экспертиза): 15-35 мм HA: Глубина (экспертиза): 15-35 мм
B16 PSS10	**2.0 TDI, 2.0 TFSI, 2.0 TFSI hybrid, 2.8 FSI, 2.8 FSI quattro, 3.0 TDI, 3.0 TDI quattro, 3.0 TFSI quattro** 03/11 - 100 -230 kW	**48-221832**	Обязанность, предусмотренная экспертизой VA: Глубина (экспертиза): 30-50 мм HA: Глубина (экспертиза): 30-50 мм
AUDI A6 Avant (4G5)			
B1	**2.0 TDI, 2.0 TFSI, 2.8 FSI, 2.8 FSI quattro, 3.0 TDI, 3.0 TDI quattro, 3.0 TFSI quattro** 11/11 - 100 -230 kW	**12-224463**	VA: без шарикового подшибника
B4	**2.0 TDI, 2.0 TFSI, 2.8 FSI, 2.8 FSI quattro, 3.0 TDI, 3.0 TDI quattro, 3.0 TFSI quattro** 11/11 - 100 -230 kW	**19-226880**	**19-226897**	стандартная подвеска; без регулируемой подвески; кроме пневматической подвески
B4	**2.0 TDI, 2.0 TFSI, 2.8 FSI, 2.8 FSI quattro, 3.0 TDI, 3.0 TDI quattro, 3.0 TFSI quattro** 11/11 - 100 -230 kW	**19-226903**	**19-226910**	спортивная подвеска; без регулируемой подвески; кроме пневматической подвески
B6 Sport	**2.0 TDI, 2.0 TFSI, 2.8 FSI, 2.8 FSI quattro, 3.0 TDI, 3.0 TDI quattro, 3.0 TFSI quattro** 11/11 - 100 -230 kW	**24-145961**	**24-145978**	стандартная подвеска; без регулируемой подвески; кроме пневматической подвески
B8	**2.0 TDI, 2.0 TFSI, 2.8 FSI, 2.8 FSI quattro, 3.0 TDI, 3.0 TDI quattro, 3.0 TFSI quattro** 11/11 - 100 -230 kW	**24-145985**	**24-145992**	стандартная подвеска; без регулируемой подвески; кроме пневматической подвески
B16 PSS10	**S6 quattro** 02/12 - 309 kW	**48-221832**	DRC должно быть остановлено; Обязанность, предусмотренная экспертизой; кроме пневматической подвески VA: Глубина (экспертиза): 15-35 мм HA: Глубина (экспертиза): 15-35 мм
B16 PSS10	**2.0 TDI, 2.0 TFSI, 2.8 FSI, 2.8 FSI quattro, 3.0 TDI, 3.0 TDI quattro, 3.0 TFSI quattro** 11/11 - 100 -230 kW	**48-221832**	Обязанность, предусмотренная экспертизой; кроме пневматической подвески VA: Глубина (экспертиза): 30-50 мм HA: Глубина (экспертиза): 30-50 мм
AUDI A7 Sportback			
B1	**2.8 FSI, 2.8 FSI quattro, 3.0 TDI, 3.0 TDI quattro, 3.0 TFSI quattro** 01/11 - 150 -230 kW	**12-224463**	VA: без шарикового подшибника
B4	**2.8 FSI, 2.8 FSI quattro, 3.0 TDI, 3.0 TDI quattro, 3.0 TFSI quattro** 01/11 - 150 -230 kW	**19-226880**	**19-226897**	стандартная подвеска; без регулируемой подвески; кроме пневматической подвески
B4	**2.8 FSI, 2.8 FSI quattro, 3.0 TDI, 3.0 TDI quattro, 3.0 TFSI quattro** 01/11 - 150 -230 kW	**19-226903**	**19-226910**	спортивная подвеска; без регулируемой подвески; кроме пневматической подвески
B6 Sport	**2.8 FSI, 2.8 FSI quattro, 3.0 TDI, 3.0 TDI quattro, 3.0 TFSI quattro** 01/11 - 150 -230 kW	**24-145961**	**24-145978**	стандартная подвеска; без регулируемой подвески; кроме пневматической подвески
B8	**2.8 FSI, 2.8 FSI quattro, 3.0 TDI, 3.0 TDI quattro, 3.0 TFSI quattro** 01/11 - 150 -230 kW	**24-145985**	**24-145992**	стандартная подвеска; без регулируемой подвески; кроме пневматической подвески
B16 PSS10	**2.8 FSI, 2.8 FSI quattro, 3.0 TDI, 3.0 TDI quattro, 3.0 TFSI quattro** 01/11 - 150 -230 kW	**48-221832**	Обязанность, предусмотренная экспертизой; кроме пневматической подвески VA: Глубина (экспертиза): 30-50 мм HA: Глубина (экспертиза): 30-50 мм

Пригодны для			
AUDI			
AUDI A7 Sportback			
B16 PSS10 **S7 quattro** 02/12 - 309 kW	**48-221832**		DRC должно быть остановлено; Обязанность, предусмотренная экспертизой; кроме пневматической подвески VA: Глубина (экспертиза): 15-35 мм HA: Глубина (экспертиза): 15-35 мм
AUDI V8 (44_, 4C_)			
B1 **3.6 quattro, 4.2 quattro** 10/91 - 02/94 180 -206 kW	**12-117338**	**12-117086**	VA: с шариковым подшибником HA: без шарикового подшибника
B4 **3.6 quattro, 4.2 quattro** 10/91 - 02/94 180 -206 kW	**21-030390** **11-103943** SP		
B6 Sport **3.6 quattro, 4.2 quattro** 10/91 - 02/94 180 -206 kW	**34-003701** **11-239734** SP	**24-020657**	без регулируемой подвески
B8 **3.6 quattro, 4.2 quattro** 10/91 - 02/94 180 -206 kW	**34-003695** **11-239734** SP	**24-020664**	без регулируемой подвески
AUDI A8 (4D2, 4D8)			
B1 **2.5 TDI, 2.5 TDI quattro, 2.8, 2.8 quattro, 3.3 TDI quattro, 3.7, 3.7 quattro, 4.2 quattro, 6.0 W12 quattro** 03/94 - 09/02 110 -309 kW	**12-117642**		VA: Материал: резина/металл; без шарикового подшибника
B3 **2.8** 03/94 - 03/96 120 -128 kW	**36-201358**	*36-160402*	стандартная подвеска; механическая КПП
B3 **2.8** 03/94 - 03/96 120 -128 kW	**36-195763**	*36-160402*	стандартная подвеска; АКПП
B3 **2.8** 04/96 - 09/02 142 kW	**36-195763**	*36-160402*	стандартная подвеска; механическая КПП
B3 **2.8** 04/96 - 09/02 142 kW	**36-195770**	*36-160402*	стандартная подвеска; АКПП
B3 **4.2 quattro** 03/94 - 04/00 175 -220 kW		**36-160396**	стандартная подвеска; Усиленное оснащение .
B3 **2.5 TDI, 3.7** 07/95 - 09/02 110 -191 kW	**36-233175**	*36-160402*	стандартная подвеска
B3 **2.5 TDI, 2.8, 3.7** 07/95 - 09/02 110 -191 kW		**36-160396**	стандартная подвеска; Усиленное оснащение .
B3 **2.5 TDI, 2.5 TDI quattro, 2.8, 2.8 quattro, 3.3 TDI quattro, 3.7, 3.7 quattro, 4.2 quattro** 03/94 - 09/02 110 -228 kW		**36-160396**	стандартная подвеска; с регулируемой подвеской
B3 **2.5 TDI quattro, 2.8 quattro, 3.3 TDI quattro, 3.7 quattro, 4.2 quattro** 03/94 - 09/02 110 -228 kW	**36-233175**	*36-160402*	стандартная подвеска
B6 Sport **2.5 TDI, 2.5 TDI quattro, 2.8, 2.8 quattro, 3.7, 3.7 quattro, 4.2 quattro, S 8 quattro** 07/96 - 04/00 110 -265 kW	**24-026093**	**24-026161**	-> CH.Nr.: 4D-Y-020000; без регулируемой подвески
B6 Sport **2.5 TDI, 2.5 TDI quattro, 2.8, 2.8 quattro, 3.3 TDI quattro, 3.7, 3.7 quattro, 4.2 quattro, 6.0 W12 quattro, S 8 quattro** 05/00 - 09/02 132 -309 kW	**24-066785**	**24-026161**	CH.Nr.: 4D-1-000 001 ->; без регулируемой подвески
B12 PK **3.7, 3.7 quattro, 4.2 quattro** 03/94 - 04/00 169 -228 kW	**46-193810**		-> CH.Nr.: 4D-Y-020000; без регулируемой подвески; Обязанность, предусмотренная экспертизой VA: Глубина (экспертиза): 25 мм; Нагрузка оси до: 1255 кг HA: Глубина (экспертиза): 25 мм; Нагрузка оси до: 1230 кг

Пригодны для			
AUDI			
AUDI A8 (4D2, 4D8)			
B12 PK	**3.7, 3.7 quattro, 4.2 quattro** 05/00 - 09/02 191 -228 kW	**46-193834**	CH.Nr.: 4D-1-000 001 ->; без регулируемой подвески; Обязанность, предусмотренная экспертизой VA: Глубина (экспертиза): 25 мм; Нагрузка оси до: 1255 кг HA: Глубина (экспертиза): 25 мм; Нагрузка оси до: 1230 кг
B12 PK	**2.5 TDI, 2.5 TDI quattro, 2.8, 2.8 quattro** 04/96 - 04/00 110 -142 kW	**46-193827**	-> CH.Nr.: 4D-Y-020000; без регулируемой подвески; Обязанность, предусмотренная экспертизой VA: Глубина (экспертиза): 25 мм; Нагрузка оси до: 1255 кг HA: Глубина (экспертиза): 25 мм; Нагрузка оси до: 1230 кг
B12 PK	**2.5 TDI, 2.5 TDI quattro, 2.8, 2.8 quattro** 05/00 - 09/02 132 -142 kW	**46-193841**	CH.Nr.: 4D-1-000 001 ->; без регулируемой подвески; Обязанность, предусмотренная экспертизой VA: Глубина (экспертиза): 25 мм; Нагрузка оси до: 1255 кг HA: Глубина (экспертиза): 25 мм; Нагрузка оси до: 1230 кг
AUDI Q3 (8U)			
B1	**2.0 TDI, 2.0 TDI quattro, 2.0 TFSI quattro** 06/11 - 100 -155 kW	**12-226535**	HA: без шарикового подшибника; для заменяемого номера: UA0/UC3
B4	**2.0 TDI, 2.0 TDI quattro, 2.0 TFSI quattro** 06/11 - 100 -155 kW	**22-183750** **19-170732**	стандартная подвеска; без электронн. регулирования аморт. Силы
B6 Sport	**2.0 TDI, 2.0 TDI quattro, 2.0 TFSI quattro** 06/11 - 100 -155 kW	**35-108177** **24-146944**	без электронн. регулирования аморт. Силы VA: Øa: 55 мм
AUDI Q5 (8R)			
B1	**2.0 TDI, 2.0 TDI quattro,** **2.0 TFSI hybrid quattro, 2.0 TFSI quattro,** **3.0 TDI quattro, 3.0 TFSI quattro,** **3.2 FSI quattro, SQ5 TDI quattro** 11/08 - 100 -230 kW	**12-228829**	**12-228805**	VA: Материал: резина/металл; без электронн. регулирования аморт. Силы HA: Материал: резина/металл; без шарикового подшибника
B1	**2.0 TDI, 2.0 TDI quattro,** **2.0 TFSI hybrid quattro, 2.0 TFSI quattro,** **3.0 TDI quattro, 3.0 TFSI quattro,** **3.2 FSI quattro, SQ5 TDI quattro** 11/08 - 100 -230 kW	**12-228812**		VA: без шарикового подшибника; электронное регулирование аморт. Силы
B3	**2.0 TDI** 11/10 - 100 -105 kW	**36-233564**		стандартная подвеска
B3	**2.0 TDI quattro, 2.0 TFSI hybrid quattro,** **2.0 TFSI quattro, 3.0 TDI quattro,** **3.0 TFSI quattro, 3.2 FSI quattro** 11/08 - 100 -200 kW	**36-240487**	**36-240388**	стандартная подвеска
B4	**2.0 TDI, 2.0 TDI quattro,** **2.0 TFSI hybrid quattro, 2.0 TFSI quattro,** **3.0 TDI quattro, 3.0 TFSI quattro,** **3.2 FSI quattro** 11/08 - 100 -200 kW	**19-171593**	**19-171609**	стандартная подвеска; без электронн. регулирования аморт. Силы
B6 Sport	**2.0 TDI, 2.0 TDI quattro,** **2.0 TFSI hybrid quattro, 2.0 TFSI quattro,** **3.0 TDI quattro, 3.0 TFSI quattro,** **3.2 FSI quattro** 11/08 - 100 -200 kW	**24-145961**	**24-145978**	без электронн. регулирования аморт. Силы
B6 Sport	**SQ5 TDI quattro** 12/12 - 230 kW	**24-145985**	**24-145992**	без электронн. регулирования аморт. Силы
B8	**2.0 TDI, 2.0 TDI quattro,** **2.0 TFSI hybrid quattro, 2.0 TFSI quattro,** **3.0 TDI quattro, 3.0 TFSI quattro,** **3.2 FSI quattro** 11/08 - 100 -200 kW	**24-145985**	**24-145992**	без электронн. регулирования аморт. Силы

Пригодны для			
AUDI			
AUDI Q5 (8R)			
B12 PK	**2.0 TDI, 2.0 TDI quattro, 2.0 TFSI quattro, 3.2 FSI quattro** 11/08 - 100 -199 kW	**46-188083**	без электронн. регулирования аморт. Силы; без регулируемой подвески; Обязанность, предусмотренная экспертизой VA: Глубина (экспертиза): 30 мм; Нагрузка оси до: 1235 кг HA: Глубина (экспертиза): 25 мм; Нагрузка оси до: 1345 кг
B12 PK	**3.0 TDI quattro, 3.0 TFSI quattro** 11/08 - 155 -200 kW	**46-188090**	без электронн. регулирования аморт. Силы; без регулируемой подвески; Обязанность, предусмотренная экспертизой VA: Глубина (экспертиза): 30 мм; Нагрузка оси до: 1315 кг HA: Глубина (экспертиза): 25 мм; Нагрузка оси до: 1345 кг
AUDI Q7 (4L)			
B1	**3.0 TDI, 3.0 TFSI, 3.6 FSI, 4.2 FSI, 4.2 TDi, 6.0 TDI** 09/08 - 150 -368 kW	**12-231621**	**12-231621**
B4	**3.0 TDI, 3.0 TFSI, 3.6 FSI, 4.2 FSI, 4.2 TDi, 6.0 TDI** 09/08 - 150 -368 kW	**19-194448** LL **19-219189** LL	**19-194455** LO	стандартная подвеска; кроме пневматической подвески
AUDI R8			
B16 BCS	**4.2 FSI quattro, 5.2 FSI quattro** 04/07 - 309 -412 kW	**48-153690**	без электронн. регулирования аморт. Силы; Обязанность, предусмотренная экспертизой VA: Глубина (экспертиза): 10-25 мм; Нагрузка оси до: 940 кг HA: Глубина (экспертиза): 20-35 мм; Нагрузка оси до: 1095 кг
AUDI R8 Spyder			
B16 BCS	**4.2 FSI quattro, 5.2 FSI quattro** 02/10 - 316 -412 kW	**48-153690**	без электронн. регулирования аморт. Силы; Обязанность, предусмотренная экспертизой VA: Глубина (экспертиза): 10-25 мм; Нагрузка оси до: 940 кг HA: Глубина (экспертиза): 20-35 мм; Нагрузка оси до: 1095 кг
AUDI TT (8N3)			
B1	**1.8 T, 1.8 T quattro, 3.2 VR6 quattro** 10/98 - 06/06 110 -184 kW	**12-116966**		VA: с шариковым подшибником
B3	**1.8 T** 09/02 - 06/06 110 -120 kW	**36-195909**	**36-195985**	стандартная подвеска
B3	**1.8 T** 09/02 - 06/06 110 -120 kW	**36-195947**	**36-196029**	спортивная подвеска
B3	**1.8 T** 10/98 - 08/02 132 kW	**36-201365**	**36-195985**	стандартная подвеска; механическая КПП
B3	**1.8 T** 09/02 - 06/06 132 kW	**36-195909**	**36-195985**	стандартная подвеска; механическая КПП
B3	**1.8 T** 10/98 - 08/02 132 kW	**36-201365**	**36-195985**	стандартная подвеска; АКПП
B3	**1.8 T** 09/02 - 06/06 132 kW	**36-195916**	**36-195985**	стандартная подвеска; АКПП
B3	**1.8 T** 10/98 - 06/06 132 -140 kW	**36-195923**	**36-195992**	спортивная подвеска; механическая КПП
B3	**1.8 T** 10/98 - 06/06 132 -140 kW	**36-195930**	**36-195992**	спортивная подвеска; АКПП
B3	**1.8 T quattro** 10/98 - 06/06 132 kW	**36-201372**	**36-196036**	стандартная подвеска

Пригодны для				
AUDI				
AUDI TT (8N3)				
B3	**1.8 T quattro** 10/98 - 06/06 132 -140 kW	**36-195923**	*36-196043*	спортивная подвеска
B3	**1.8 T** 09/05 - 06/06 140 kW	**36-195909**	**36-195985**	стандартная подвеска; механическая КПП
B3	**1.8 T** 09/05 - 06/06 140 kW	**36-195916**	**36-195985**	стандартная подвеска; АКПП
B3	**1.8 T quattro** 03/05 - 06/06 140 -176 kW	**36-201365**	**36-196036**	стандартная подвеска
B3	**1.8 T quattro** 10/98 - 06/06 165 -176 kW	**36-195930**	*36-196043*	спортивная подвеска
B3	**3.2 VR6 quattro** 07/03 - 06/06 184 kW	**36-195978**	**36-196036**	стандартная подвеска
B3	**3.2 VR6 quattro** 07/03 - 06/06 184 kW	**36-195930**	**36-196050**	спортивная подвеска
B4	**1.8 T** 10/98 - 06/06 110 -140 kW	**22-145550**	**19-145563**	стандартная подвеска
B4	**1.8 T quattro, 3.2 VR6 quattro** 10/98 - 06/06 132 -184 kW	**22-145550**	**19-145570**	стандартная подвеска
B6 Sport	**1.8 T** 10/98 - 06/06 110 -140 kW	**35-046370**	**24-060325**	стандартная подвеска
B6 Sport	**1.8 T quattro, 3.2 VR6 quattro** 10/98 - 06/06 132 -184 kW	**35-046370**	**24-060349**	стандартная подвеска
B8	**1.8 T** 10/98 - 06/06 110 -140 kW	**35-046387**	**24-060332**	спортивная подвеска
B8	**1.8 T quattro, 3.2 VR6 quattro** 10/98 - 06/06 132 -184 kW	**35-046387**	**24-060356**	спортивная подвеска
B12 PK	**1.8 T** 10/98 - 06/06 110 -140 kW	**46-189592**		Обязанность, предусмотренная экспертизой VA: Глубина (экспертиза): 25 мм; Нагрузка оси до: 980 кг HA: Глубина (экспертиза): 25 мм; Нагрузка оси до: 760 кг
B12 PK	**1.8 T quattro** 10/98 - 06/06 132 -176 kW	**46-189608**		Обязанность, предусмотренная экспертизой VA: Глубина (экспертиза): 25 мм; Нагрузка оси до: 1050 кг HA: Глубина (экспертиза): 25 мм; Нагрузка оси до: 920 кг
B14	**1.8 T** 10/98 - 06/06 110 -140 kW	**47-080478**		Обязанность, предусмотренная экспертизой VA: Глубина (экспертиза): 30-50 мм; Нагрузка оси до: 1040 кг HA: Глубина (экспертиза): 30-50 мм; Нагрузка оси до: 825 кг
B14	**1.8 T quattro, 3.2 VR6 quattro** 10/98 - 06/06 132 -184 kW	**47-080416**		Обязанность, предусмотренная экспертизой VA: Глубина (экспертиза): 30-50 мм; Нагрузка оси до: 1110 кг HA: Глубина (экспертиза): 30-50 мм; Нагрузка оси до: 920 кг
B16 PSS9	**1.8 T** 10/98 - 06/06 110 -140 kW	**48-080484**		Обязанность, предусмотренная экспертизой VA: Глубина (экспертиза): 30-50 мм; Нагрузка оси до: 1040 кг HA: Глубина (экспертиза): 30-50 мм; Нагрузка оси до: 825 кг
B16 PSS9	**1.8 T quattro, 3.2 VR6 quattro** 10/98 - 06/06 132 -184 kW	**48-080422**		Обязанность, предусмотренная экспертизой VA: Глубина (экспертиза): 30-50 мм; Макс. нагрузка: 1110 кг HA: Глубина (экспертиза): 30-50 мм; Макс. нагрузка: 920 кг

Пригодны для			
AUDI			
AUDI TT Roadster (8N9)			
B1	**1.8 T, 1.8 T quattro, 3.2 VR6 quattro** 10/99 - 06/06 110 -184 kW	**12-116966**		VA: с шариковым подшибником
B3	**1.8 T** 01/01 - 06/06 110 -120 kW	**36-195909**	**36-196067**	стандартная подвеска
B3	**1.8 T** 01/01 - 06/06 110 -120 kW	**36-195947**	**36-196029**	спортивная подвеска
B3	**1.8 T** 10/99 - 08/02 132 kW	**36-201365**	**36-196067**	стандартная подвеска; механическая КПП
B3	**1.8 T** 09/02 - 06/06 132 kW	**36-195909**	**36-196067**	стандартная подвеска; механическая КПП
B3	**1.8 T** 10/99 - 08/02 132 kW	*36-195893*	**36-196067**	стандартная подвеска; АКПП
B3	**1.8 T** 09/02 - 06/06 132 kW	**36-195916**	**36-196067**	стандартная подвеска; АКПП
B3	**1.8 T** 10/99 - 06/06 132 -140 kW	**36-195923**	**36-195992**	спортивная подвеска; механическая КПП
B3	**1.8 T** 10/99 - 06/06 132 -140 kW	**36-195930**	**36-195992**	спортивная подвеска; АКПП
B3	**1.8 T quattro** 02/00 - 06/06 132 kW	**36-201372**	**36-196036**	стандартная подвеска
B3	**1.8 T quattro** 02/00 - 06/06 132 -140 kW	**36-195923**	*36-196043*	спортивная подвеска
B3	**1.8 T** 09/05 - 06/06 140 kW	**36-195909**	**36-196067**	стандартная подвеска; механическая КПП
B3	**1.8 T** 09/05 - 06/06 140 kW	**36-195916**	**36-196067**	стандартная подвеска; АКПП
B3	**1.8 T quattro** 10/99 - 06/06 140 -165 kW	**36-201365**	**36-196036**	стандартная подвеска
B3	**1.8 T quattro** 10/99 - 06/06 165 kW	**36-195930**	*36-196043*	спортивная подвеска
B3	**3.2 VR6 quattro** 07/03 - 06/06 184 kW	**36-195978**	**36-196036**	стандартная подвеска
B3	**3.2 VR6 quattro** 07/03 - 06/06 184 kW	**36-195930**	**36-196050**	спортивная подвеска
B4	**1.8 T** 10/99 - 06/06 110 -140 kW	**22-145550**	**19-145563**	стандартная подвеска
B4	**1.8 T quattro, 3.2 VR6 quattro** 10/99 - 06/06 132 -184 kW	**22-145550**	**19-145570**	стандартная подвеска
B6 Sport	**1.8 T** 10/99 - 06/06 110 -140 kW	**35-046370**	**24-060325**	стандартная подвеска
B6 Sport	**1.8 T quattro, 3.2 VR6 quattro** 10/99 - 06/06 132 -184 kW	**35-046370**	**24-060349**	стандартная подвеска
B8	**1.8 T** 10/99 - 06/06 110 -140 kW	**35-046387**	**24-060332**	спортивная подвеска
B8	**1.8 T quattro, 3.2 VR6 quattro** 10/99 - 06/06 132 -184 kW	**35-046387**	**24-060356**	спортивная подвеска

Пригодны для			
AUDI			
AUDI TT Roadster (8N9)			
B12 PK	**1.8 T** 10/99 - 06/06 110 -140 kW	**46-189578**	Обязанность, предусмотренная экспертизой VA: Глубина (экспертиза): 25 мм; Нагрузка оси до: 1040 кг HA: Глубина (экспертиза): 25 мм; Нагрузка оси до: 820 кг
B12 PK	**1.8 T quattro** 10/99 - 06/06 132 -165 kW	**46-189608**	Обязанность, предусмотренная экспертизой VA: Глубина (экспертиза): 25 мм; Нагрузка оси до: 1050 кг HA: Глубина (экспертиза): 25 мм; Нагрузка оси до: 920 кг
B14	**1.8 T** 10/99 - 06/06 110 -140 kW	**47-080478**	Обязанность, предусмотренная экспертизой VA: Глубина (экспертиза): 30-50 мм; Нагрузка оси до: 1040 кг HA: Глубина (экспертиза): 30-50 мм; Нагрузка оси до: 825 кг
B14	**1.8 T quattro, 3.2 VR6 quattro** 10/99 - 06/06 132 -184 kW	**47-080416**	Обязанность, предусмотренная экспертизой VA: Глубина (экспертиза): 30-50 мм; Нагрузка оси до: 1110 кг HA: Глубина (экспертиза): 30-50 мм; Нагрузка оси до: 920 кг
B16 PSS9	**1.8 T** 10/99 - 06/06 110 -140 kW	**48-080484**	Обязанность, предусмотренная экспертизой VA: Глубина (экспертиза): 30-50 мм; Нагрузка оси до: 1040 кг HA: Глубина (экспертиза): 30-50 мм; Нагрузка оси до: 825 кг
B16 PSS9	**1.8 T quattro, 3.2 VR6 quattro** 10/99 - 06/06 132 -184 kW	**48-080422**	Обязанность, предусмотренная экспертизой VA: Глубина (экспертиза): 30-50 мм; Нагрузка оси до: 1110 кг HA: Глубина (экспертиза): 30-50 мм; Нагрузка оси до: 920 кг
AUDI TT (8J3)			
B1	**1.8 TFSI, 2.0 quattro, 2.0 TFSI** 08/06 - 118 -195 kW	**12-224074**	**12-226535** VA: с шариковым подшибником HA: без шарикового подшибника; для заменяемого номера: 1BA/1BV/1BL/1BQ
B1	**2.0 TDI quattro, 2.0 TFSI, 2.0 TFSI quattro** 06/08 - 125 -155 kW	**12-224098**	**12-226535** VA: с шариковым подшибником; стандартная подвеска; для заменяемого номера: 1BA HA: без шарикового подшибника; для заменяемого номера: 1BA/1BV/1BL/1BQ
B4	**1.8 TFSI, 2.0 quattro, 2.0 TDI quattro, 2.0 TFSI, 2.0 TFSI quattro** 05/08 - 118 -200 kW	**22-170071**	**19-170084** стандартная подвеска; кроме спортивной подвески
B6 Sport	**1.8 TFSI, 2.0 quattro, 2.0 TDI quattro, 2.0 TFSI, 2.0 TFSI quattro, 3.2 V6 quattro** 03/07 - 118 -200 kW	**35-136811**	**24-136822** без Magnetic Ride
B8	**1.8 TFSI, 2.0 quattro, 2.0 TDI quattro, 2.0 TFSI, 2.0 TFSI quattro, 2.5 TFSI RS quattro, 3.2 V6 quattro, 2.0 TFSI quattro, 2.5 TFSI RS quattro, 3.2 V6 quattro** 03/07 - 118 -265 kW	**35-136835**	**24-136846** без Magnetic Ride
B12 PK	**1.8 TFSI, 2.0 TFSI** 08/06 - 118 -155 kW	**46-189615**	без Magnetic Ride; Обязанность, предусмотренная экспертизой VA: Глубина (экспертиза): 25 мм; Нагрузка оси до: 1005 кг HA: Глубина (экспертиза): 20 мм; Нагрузка оси до: 785 кг
B12 PK	**3.2 V6 quattro** 08/06 - 06/10 184 kW	**46-189622**	без Magnetic Ride; Обязанность, предусмотренная экспертизой VA: Глубина (экспертиза): 25 мм; Нагрузка оси до: 1040 кг HA: Глубина (экспертиза): 20 мм; Нагрузка оси до: 885 кг
B12 PK	**2.0 TDI quattro, 2.0 TFSI quattro** 05/08 - 125 -200 kW	**46-189653**	без Magnetic Ride; Обязанность, предусмотренная экспертизой VA: Глубина (экспертиза): 25 мм; Нагрузка оси до: 1005 кг HA: Глубина (экспертиза): 20 мм; Нагрузка оси до: 885 кг

Пригодны для			
AUDI			
AUDI TT (8J3)			
B14	**1.8 TFSI, 2.0 quattro, 2.0 TDI quattro, 2.0 TFSI, 2.0 TFSI quattro, 2.5 TFSI RS quattro, 3.2 V6 quattro** 08/06 - 118 -265 kW	**47-138896**	без Magnetic Ride; Обязанность, предусмотренная экспертизой VA: Глубина (экспертиза): 20-40 мм; Нагрузка оси до: 1040 кг HA: Глубина (экспертиза): 20-40 мм; Нагрузка оси до: 1040 кг
B16 PSS10	**1.8 TFSI, 2.0 quattro, 2.0 TDI quattro, 2.0 TFSI, 2.0 TFSI quattro, 2.5 TFSI RS quattro, 3.2 V6 quattro** 08/06 - 118 -265 kW	**48-138864**	без Magnetic Ride; Обязанность, предусмотренная экспертизой VA: Глубина (экспертиза): 20-40 мм; Нагрузка оси до: 1040 кг HA: Глубина (экспертиза): 20-40 мм; Нагрузка оси до: 1040 кг
B16 BCS	**1.8 TFSI, 2.0 TFSI** 08/06 - 118 -155 kW	**48-231954**	Обязанность, предусмотренная экспертизой VA: Глубина (экспертиза): 10-30 мм; Нагрузка оси до: 1110 кг HA: Глубина (экспертиза): 10-30 мм; Нагрузка оси до: 940 кг
B16 BCS	**2.0 quattro, 2.0 TDI quattro, 2.0 TFSI quattro, 2.5 TFSI RS quattro, 3.2 V6 quattro** 08/06 - 125 -265 kW	**48-231954**	Обязанность, предусмотренная экспертизой VA: Глубина (экспертиза): 10-30 мм; Нагрузка оси до: 1110 кг HA: Глубина (экспертиза): 10-30 мм; Нагрузка оси до: 1040 кг
AUDI TT Roadster (8J9)			
B1	**1.8 TFSI, 2.0 TFSI** 03/07 - 118 -147 kW	**12-224074**	**12-226535** VA: с шариковым подшибником HA: без шарикового подшибника; для заменяемого номера: 1BA/1BV/1BL/1BQ
B1	**2.0 quattro** 05/08 - 195 kW	**12-224098**	**12-226535** VA: с шариковым подшибником HA: без шарикового подшибника; для заменяемого номера: 1BA/1BV/1BL/1BQ
B1	**2.0 TDI quattro** 06/08 - 125 kW	**12-224098**	**12-226535** VA: с шариковым подшибником; стандартная подвеска; для заменяемого номера: 1BA HA: без шарикового подшибника; для заменяемого номера: 1BA/1BV/1BL/1BQ
B4	**1.8 TFSI, 2.0 quattro, 2.0 TDI quattro, 2.0 TFSI, 2.0 TFSI quattro, 3.2 V6 quattro** 03/07 - 118 -200 kW	**22-170071**	**19-170084** стандартная подвеска; кроме спортивной подвески
B6 Sport	**1.8 TFSI, 2.0 quattro, 2.0 TDI quattro, 2.0 TFSI, 2.0 TFSI quattro** 05/08 - 118 -200 kW	**35-136811**	**24-136822** без Magnetic Ride
B8	**1.8 TFSI, 2.0 quattro, 2.0 TDI quattro, 2.0 TFSI, 2.0 TFSI quattro** 03/07 - 118 -195 kW	**35-136835**	**24-136846** без Magnetic Ride
B12 PK	**1.8 TFSI** 06/08 - 118 kW	**46-189639**	без Magnetic Ride; Обязанность, предусмотренная экспертизой VA: Глубина (экспертиза): 25 мм; Нагрузка оси до: 1005 кг HA: Глубина (экспертиза): 20 мм; Нагрузка оси до: 785 кг
B12 PK	**2.0 quattro, 2.0 TDI quattro, 2.0 TFSI quattro** 05/08 - 125 -200 kW	**46-189653**	без Magnetic Ride; Обязанность, предусмотренная экспертизой VA: Глубина (экспертиза): 25 мм; Нагрузка оси до: 1005 кг HA: Глубина (экспертиза): 20 мм; Нагрузка оси до: 885 кг
B12 PK	**3.2 V6 quattro** 03/07 - 06/10 184 kW	**46-189646**	без Magnetic Ride; Обязанность, предусмотренная экспертизой VA: Глубина (экспертиза): 25 мм; Нагрузка оси до: 1040 кг HA: Глубина (экспертиза): 20 мм; Нагрузка оси до: 885 кг
B14	**1.8 TFSI, 2.0 quattro, 2.0 TDI quattro, 2.0 TFSI, 2.0 TFSI quattro, 2.5 TFSI RS quattro, 3.2 V6 quattro** 03/07 - 118 -265 kW	**47-138896**	без Magnetic Ride; Обязанность, предусмотренная экспертизой VA: Глубина (экспертиза): 30-50 мм; Нагрузка оси до: 1040 кг HA: Глубина (экспертиза): 30-50 мм; Нагрузка оси до: 1040 кг

Пригодны для			
AUDI			
AUDI TT Roadster (8J9)			
B16 PSS10	**1.8 TFSI, 2.0 quattro, 2.0 TDI quattro, 2.0 TFSI, 2.0 TFSI quattro, 2.5 TFSI RS quattro, 3.2 V6 quattro** 03/07 - 118 -265 kW	**48-138864**	без Magnetic Ride; Обязанность, предусмотренная экспертизой VA: Глубина (экспертиза): 30-50 мм; Нагрузка оси до: 1040 кг HA: Глубина (экспертиза): 30-50 мм; Нагрузка оси до: 1040 кг
B16 BCS	**1.8 TFSI, 2.0 TFSI, 2.5 TFSI RS quattro** 03/07 - 118 -265 kW	**48-231954**	Обязанность, предусмотренная экспертизой VA: Глубина (экспертиза): 10-30 мм HA: Глубина (экспертиза): 10-30 мм
B16 BCS	**2.0 quattro, 2.0 TDI quattro, 2.0 TFSI quattro, 2.5 TFSI RS quattro, 3.2 V6 quattro** 03/07 - 125 -265 kW	**48-231954**	Обязанность, предусмотренная экспертизой VA: Глубина (экспертиза): 10-30 мм; Нагрузка оси до: 1110 кг HA: Глубина (экспертиза): 10-30 мм; Нагрузка оси до: 1040 кг
AUDI 50 (86)			
B1	**0.8, 1.1, 1.3** 08/74 - 07/78 25 -44 kW	**12-117383**	
B3	**0.8, 1.1, 1.3** 08/74 - 07/78 25 -44 kW	*36-134151*	**36-225989**	стандартная подвеска
B4	**0.8, 1.1, 1.3** 08/74 - 07/78 25 -44 kW	**21-030345**	**19-019642** **11-101390** SP	
B6 Sport	**0.8, 1.1, 1.3** 08/74 - 07/78 25 -44 kW	**34-000175**	**24-181495**	
B8	**0.8, 1.1, 1.3** 08/74 - 07/78 25 -44 kW	**34-030011**	**24-016193**	
AUDI 60			
B6 Sport	**1.5** 09/68 - 08/72 40 -48 kW	**24-181853**	*24-633116*	
AUDI 75			
B6 Sport	**1.7 L** 09/68 - 08/72 55 kW	**24-181853**	*24-633116*	
AUDI 80 (80, 82, B1)			
B2	**1.3, 1.5, 1.6** 05/72 - 07/78 40 -63 kW	**16-031296** **11-101307** SP		стандартная подвеска VA: Øa: 50 мм
B4	**1.3, 1.5, 1.6, 1.6 GT** 05/72 - 07/78 40 -74 kW	**21-030406** **11-101307** SP		стандартная подвеска VA: Øa: 50 мм
B6 Sport	**1.3, 1.5, 1.6, 1.6 GT, 1.6 GTE** 05/72 - 07/78 40 -81 kW	**34-030059**		VA: Øa: 50 мм
AUDI 80 (81, 85, B2)			
B1	**1.3, 1.6, 1.6 D, 1.6 GLE, 1.6 TD, 1.8, 1.8 CC quattro, 1.8 GTE, 1.8 GTE quattro, 1.9 CD-5S, 2.0, 2.0 quattro, 2.2, 2.2 quattro** 08/78 - 07/84 40 -100 kW	**12-116768**		VA: с шариковым подшибником; Толщина 37 мм; Øi: 14 мм
B1	**1.3, 1.6, 1.6 D, 1.6 GLE, 1.6 TD, 1.8, 1.8 CC quattro, 1.8 GTE, 1.8 GTE quattro, 1.9 CD-5S, 2.0, 2.0 quattro, 2.2, 2.2 quattro** 08/78 - 07/84 40 -100 kW	**12-117475**		VA: с шариковым подшибником; Толщина 41 мм; Øi: 14 мм; Материал: резина/металл

Пригодны для				
AUDI				
AUDI 80 (81, 85, B2)				
B2	**1.3, 1.6, 1.6 D, 1.6 GLE, 1.6 TD, 1.8, 1.9 CD-5S, 2.0, 2.2** 08/78 - 07/83 40 -85 kW	**16-031296** **11-101307** SP	**15-062185**	стандартная подвеска VA: Øa: 50 мм
B2	**1.8 GTE** 10/84 - 08/86 81 -82 kW	**16-031296** **11-101307** SP		стандартная подвеска VA: Øa: 50 мм
B3	**1.3** 09/78 - 07/86 40 -44 kW	*36-134298*	*36-130979*	стандартная подвеска
B3	**1.6, 1.6 D, 1.6 GLE, 1.8, 1.8 GTE** 08/78 - 08/86 40 -82 kW	*36-130962*	*36-130979*	стандартная подвеска
B3	**1.6 TD** 08/81 - 05/86 51 kW	*36-134397*	*36-130979*	стандартная подвеска
B4	**1.3, 1.6, 1.6 D, 1.6 GLE, 1.6 TD, 1.8, 1.9 CD-5S, 2.0, 2.2** 08/78 - 07/83 40 -85 kW	**21-030406** **11-101307** SP	**19-019680**	стандартная подвеска VA: Øa: 50 мм
B4	**1.8 CC quattro, 1.8 GTE quattro, 2.0 quattro, 2.2 quattro** 08/82 - 08/86 66 -100 kW	**21-030406** **11-101307** SP		стандартная подвеска VA: Øa: 50 мм
B4	**1.8 GTE** 10/84 - 08/86 81 -82 kW	**21-030406** **11-101307** SP		стандартная подвеска VA: Øa: 50 мм
B6 Sport	**1.3, 1.6, 1.6 D, 1.6 GLE, 1.6 TD, 1.8, 1.8 GTE, 2.0, 2.2** 09/79 - 07/83 40 -85 kW	**34-030059**	**24-020510**	VA: Øa: 50 мм
B6 Sport	**1.8 CC quattro, 1.8 GTE quattro, 2.0 quattro, 2.2 quattro** 08/82 - 08/86 66 -100 kW	**34-030165**	**34-030172**	VA: Øa: 55 мм HA: Øa: 55 мм
B6 Sport	**1.8 CC quattro, 1.8 GTE quattro, 2.0 quattro, 2.2 quattro** 08/82 - 08/86 66 -100 kW	**34-030059**	**34-030172**	VA: Øa: 50 мм HA: Øa: 55 мм
B8	**1.3, 1.6, 1.6 D, 1.6 GLE, 1.6 TD, 1.8, 1.8 GTE, 2.0, 2.2** 09/79 - 07/83 40 -85 kW	**34-030066**	**24-020503**	VA: Øa: 50 мм
AUDI COUPE (81, 85)				
B1	**1.6, 1.8, 1.8 GT, 1.8 GT quattro, 1.9, 2.0, 2.1 GT, 2.2 GT, 2.2 quattro, 2.3, 2.3 quattro** 07/80 - 10/88 55 -100 kW	**12-116768**		VA: с шариковым подшибником; Толщина 37 мм; Øi: 14 мм
B1	**1.6, 1.8, 1.8 GT, 1.8 GT quattro, 1.9, 2.0, 2.1 GT, 2.2 GT, 2.2 quattro, 2.3, 2.3 quattro** 07/80 - 10/88 55 -100 kW	**12-117475**		VA: с шариковым подшибником; Толщина 41 мм; Øi: 14 мм; Материал: резина/металл
B2	**1.6, 1.8, 1.8 GT, 1.9, 2.0, 2.1 GT, 2.2 GT, 2.3** 07/80 - 10/88 55 -100 kW	**16-031296** **11-101307** SP	**15-062185**	стандартная подвеска VA: Øa: 50 мм
B3	**1.6, 1.8, 1.8 GT** 07/80 - 10/88 55 -82 kW	*36-130962*	*36-130979*	стандартная подвеска
B4	**1.6, 1.8, 1.8 GT, 1.9, 2.0, 2.1 GT, 2.2 GT, 2.3** 07/80 - 10/88 55 -100 kW	**21-030406** **11-101307** SP	**19-019680** **11-101345** SP	стандартная подвеска VA: Øa: 50 мм
B6 Sport	**1.8, 1.8 GT, 1.9, 2.0, 2.1 GT, 2.2 GT, 2.3** 01/82 - 10/88 55 -100 kW	**34-030059**	**24-020510**	VA: Øa: 50 мм

Пригодны для			
AUDI			
AUDI COUPE (81, 85)			
B6 Sport — **1.8 GT quattro, 2.2 quattro, 2.3 quattro** 10/84 - 10/88 66 -100 kW	**34-030165**	**34-030172**	VA: Øa: 55 мм HA: Øa: 55 мм
B6 Sport — **1.8 GT quattro, 2.2 quattro, 2.3 quattro** 10/84 - 10/88 66 -100 kW	**34-030059**	**34-030172**	VA: Øa: 50 мм HA: Øa: 55 мм
B8 — **1.8, 1.8 GT, 1.9, 2.0, 2.1 GT, 2.2 GT, 2.3** 01/82 - 10/88 55 -100 kW	**34-030066**	**24-020503**	VA: Øa: 50 мм
AUDI QUATTRO (85)			
B3 — **2.1 Turbo, 2.1 Turbo quattro, 2.2 quattro** 07/80 - 07/89 89 -147 kW	**36-227464**	*36-155002*	стандартная подвеска
B4 — **2.1 20V Turbo, 2.1 Turbo, 2.1 Turbo quattro, 2.2 20V Turbo, 2.2 quattro, 2.2 Turbo** 02/82 - 07/89 89 -225 kW	**21-030406** **11-101307** SP		стандартная подвеска VA: Øa: 50 мм
B4 — **2.1 20V Turbo, 2.1 Turbo, 2.1 Turbo quattro, 2.2 20V Turbo, 2.2 quattro, 2.2 Turbo** 02/82 - 07/89 89 -225 kW	**21-030444** **11-101307** SP		спортивная подвеска VA: Øa: 50 мм
B6 Sport — **2.1 20V Turbo, 2.1 Turbo, 2.1 Turbo quattro, 2.2 20V Turbo, 2.2 quattro, 2.2 Turbo** 02/82 - 07/89 89 -225 kW	**34-030165**	**34-030172**	VA: Øa: 55 мм HA: Øa: 55 мм
B6 Sport — **2.1 20V Turbo, 2.1 Turbo, 2.1 Turbo quattro, 2.2 20V Turbo, 2.2 quattro, 2.2 Turbo** 02/82 - 07/89 89 -225 kW	**34-030059**	**34-030172**	VA: Øa: 50 мм HA: Øa: 55 мм
AUDI 80 (89, 89Q, 8A, B3)			
B1 — **1.4, 1.6, 1.6 D, 1.6 TD, 1.8, 1.8 E, 1.8 E quattro, 1.8 quattro, 1.8 S, 1.8 S quattro, 1.9 D, 2.0, 2.0 E, 2.0 E 16V, 2.0 E 16V quattro, 2.0 E quattro, 2.0 quattro, 2.3 quattro** 06/86 - 07/89 40 -101 kW	**12-116768**		VA: с шариковым подшибником; Толщина 37 мм; Øi: 14 мм
B1 — **1.4, 1.6, 1.6 D, 1.6 TD, 1.8, 1.8 E, 1.8 E quattro, 1.8 quattro, 1.8 S, 1.8 S quattro, 1.9 D, 2.0, 2.0 E, 2.0 E 16V, 2.0 E 16V quattro, 2.0 E quattro, 2.0 quattro, 2.3 quattro** 06/86 - 07/89 40 -101 kW	**12-117475**		VA: с шариковым подшибником; Толщина 41 мм; Øi: 14 мм; Материал: резина/металл
B2 — **1.6, 1.6 D, 1.6 TD, 1.8, 1.8 E, 1.8 S, 1.9 D, 2.0, 2.0 E, 2.0 E 16V** 09/86 - 10/91 40 -101 kW	**16-031296** **11-101307** SP	**15-062185**	стандартная подвеска VA: Øa: 50 мм
B3 — **1.6, 1.6 D, 1.6 TD, 1.8, 1.8 S, 1.9 D** 09/86 - 10/91 40 -66 kW	**36-227464**	**36-130771**	стандартная подвеска
B3 — **1.6, 1.6 D, 1.6 TD, 1.8, 1.8 S, 1.9 D** 09/86 - 10/91 40 -66 kW		**36-155019**	стандартная подвеска; Усиленное оснащение .
B4 — **1.6, 1.6 D, 1.6 TD, 1.8, 1.8 E, 1.8 S, 1.9 D, 2.0, 2.0 E, 2.0 E 16V** 09/86 - 10/91 40 -101 kW	**21-030406** **11-101307** SP	**19-019680** **11-101345** SP	стандартная подвеска VA: Øa: 50 мм
B4 — **1.6, 1.6 D, 1.6 TD, 1.8, 1.8 E, 1.8 S, 1.9 D, 2.0, 2.0 E, 2.0 E 16V** 09/86 - 10/91 40 -101 kW	**21-030444** **11-101307** SP	**19-019307**	спортивная подвеска VA: Øa: 50 мм
B4 — **1.8 E quattro, 1.8 quattro, 1.8 S quattro, 2.0 E 16V quattro, 2.0 E quattro, 2.0 quattro, 2.3 quattro** 09/86 - 09/91 65 -101 kW	**21-030444** **11-101307** SP		VA: Øa: 50 мм

Пригодны для				
AUDI				
AUDI 80 (89, 89Q, 8A, B3)				
B6 Sport	**1.4, 1.6, 1.6 D, 1.6 TD, 1.8, 1.8 E, 1.8 S, 1.9 D, 2.0, 2.0 E, 2.0 E 16V** 06/86 - 09/91 40 -101 kW	**34-030059**	**24-020510**	стандартная подвеска VA: Øa: 50 мм
B6 Sport	**1.8 E quattro, 1.8 quattro, 1.8 S quattro, 2.0 E 16V quattro, 2.0 E quattro, 2.0 quattro, 2.3 quattro** 09/86 - 09/91 65 -101 kW	**34-030059**	**34-030172**	VA: Øa: 50 мм HA: Øa: 55 мм
B8	**1.4, 1.6, 1.6 D, 1.6 TD, 1.8, 1.8 E, 1.8 S, 1.9 D, 2.0, 2.0 E, 2.0 E 16V** 06/86 - 09/91 40 -101 kW	**34-030066**	**24-020503**	кроме спортивной подвески VA: Øa: 50 мм
B8	**1.8 E quattro, 1.8 quattro, 1.8 S quattro, 2.0 E 16V quattro, 2.0 E quattro, 2.0 quattro, 2.3 quattro** 09/86 - 09/91 65 -101 kW	**34-030066**	**34-030585**	VA: Øa: 50 мм HA: Øa: 55 мм
AUDI COUPE (89, 8B)				
B1	**1.8, 2.0, 2.0 16 V, 2.0 20 V quattro, 2.0 20V, 2.2 quattro, 2.3, 2.3 20V, 2.3 20V quattro, 2.3 quattro, 2.6, 2.6 quattro, 2.8, 2.8 quattro** 11/88 - 12/96 82 -128 kW	**12-116768**		VA: с шариковым подшибником; Толщина 37 мм; Øi: 14 мм
B1	**1.8, 2.0, 2.0 16 V, 2.0 20 V quattro, 2.0 20V, 2.2 quattro, 2.3, 2.3 20V, 2.3 20V quattro, 2.3 quattro, 2.6, 2.6 quattro, 2.8, 2.8 quattro** 11/88 - 12/96 82 -128 kW	**12-117475**		VA: с шариковым подшибником; Толщина 41 мм; Øi: 14 мм; Материал: резина/металл
B3	**1.8, 2.0, 2.0 16 V** 05/89 - 12/96 82 -103 kW	**36-227464**	**36-130771**	стандартная подвеска
B3	**1.8, 2.0, 2.0 16 V** 05/89 - 12/96 82 -103 kW		**36-155019**	стандартная подвеска; Усиленное оснащение .
B3	**2.0 20 V quattro, 2.0 20V, 2.2 quattro, 2.3, 2.3 20V, 2.3 20V quattro, 2.3 quattro, 2.6, 2.6 quattro, 2.8, 2.8 quattro** 11/88 - 12/96 98 -128 kW	**36-227464**	*36-155002*	стандартная подвеска
B4	**1.8, 2.0, 2.0 16 V, 2.0 20V, 2.3, 2.3 20V, 2.6, 2.8** 10/88 - 12/96 82 -128 kW	**21-030444** **11-101307** SP	**19-019307**	VA: Øa: 50 мм
B4	**2.0 20 V quattro, 2.2 quattro, 2.3 20V quattro, 2.3 quattro, 2.6 quattro, 2.8 quattro** 11/88 - 12/96 98 -128 kW	**21-030444** **11-101307** SP		стандартная подвеска VA: Øa: 50 мм
B6 Sport	**1.8, 2.0, 2.0 16 V, 2.0 20V, 2.3, 2.3 20V, 2.6, 2.8** 10/88 - 12/96 82 -128 kW	**34-030059**	**24-020510**	VA: Øa: 50 мм
B6 Sport	**2.0 20 V quattro, 2.2 quattro, 2.3 20V quattro, 2.3 quattro, 2.6 quattro, 2.8 quattro** 11/88 - 12/96 98 -128 kW	**34-030059**	**34-030172**	VA: Øa: 50 мм HA: Øa: 55 мм
B6 Sport	**S2 quattro** 09/90 - CH-Nr. 162 -169 kW	**34-030059**	**34-030172**	-> CH.Nr.: 8A-N-200 000 VA: Øa: 50 мм HA: Øa: 55 мм
B6 Sport	**S2 quattro** 09/90 - CH-Nr. 162 -169 kW	**34-030868**	**34-030172**	-> CH.Nr.: 8A-N-200 000 VA: Øa: 55 мм HA: Øa: 55 мм
B8	**1.8, 2.0, 2.0 16 V, 2.0 20V, 2.3, 2.3 20V, 2.6, 2.8** 10/88 - 12/96 82 -128 kW	**34-030066**	**24-020503**	VA: Øa: 50 мм

	Пригодны для			
AUDI				
AUDI COUPE (89, 8B)				
B8	**2.0 20 V quattro, 2.2 quattro, 2.3 20V quattro, 2.3 quattro, 2.6 quattro, 2.8 quattro** 11/88 - 12/96 98 -128 kW	**34-030066**	**34-030585**	VA: Øa: 50 мм HA: Øa: 55 мм
B8	**S2 quattro** 09/90 - CH-Nr. 162 -169 kW	**34-030066**	**34-030585**	-> CH.Nr.: 8A-N-200 000; Кожух стойки с наружной резьбой M52x1,5 VA: Øa: 50 мм HA: Øa: 55 мм
AUDI CABRIOLET (8G7, B4)				
B1	**1.8, 1.9 TDI, 2.0 16V, 2.0 E, 2.3 E, 2.6, 2.8** 11/92 - 08/00 66 -128 kW	**12-116768**		VA: с шариковым подшибником; Толщина 37 мм; Øi: 14 мм
B1	**1.8, 1.9 TDI, 2.0 16V, 2.0 E, 2.3 E, 2.6, 2.8** 11/92 - 08/00 66 -128 kW	**12-117475**		VA: с шариковым подшибником; Толщина 41 мм; Øi: 14 мм; Материал: резина/металл
B3	**1.8, 1.9 TDI, 2.0 E** 01/93 - 08/00 66 -92 kW		**36-130771**	стандартная подвеска
B3	**2.3 E** 05/91 - 07/94 98 kW	**36-227464**	**36-130771**	стандартная подвеска; без кондиционера; механическая КПП
B3	**2.6, 2.8** 11/92 - 08/00 110 -128 kW	**36-195794**	**36-130771**	стандартная подвеска
B3	**2.8** 11/92 - 08/00 128 kW	**36-195794**	**36-130771**	стандартная подвеска; без кондиционера; АКПП
B4	**1.8, 1.9 TDI, 2.0 16V, 2.0 E, 2.3 E, 2.6, 2.8** 11/92 - 08/00 66 -128 kW	**21-030444** **11-101307** SP	**19-028873**	стандартная подвеска VA: Øa: 50 мм
B6 Sport	**1.8, 1.9 TDI, 2.0 16V, 2.0 E, 2.3 E, 2.6, 2.8** 11/92 - 08/00 66 -128 kW	**34-030059**	**24-018449**	VA: Øa: 50 мм
B8	**1.8, 1.9 TDI, 2.0 16V, 2.0 E, 2.3 E, 2.6, 2.8** 11/92 - 08/00 66 -128 kW	**34-030066**	**24-018432**	VA: Øa: 50 мм
B12 PK	**1.8, 1.9 TDI, 2.0 16V, 2.0 E, 2.3 E** 05/91 - 08/00 66 -103 kW	**46-189806**		Наружный диаметр передней амортизационной стойки шасси 50 мм; Обязанность, предусмотренная экспертизой VA: Глубина (экспертиза): 20 мм; Нагрузка оси до: 1100 кг HA: Глубина (экспертиза): 20 мм; Нагрузка оси до: 870 кг
B12 PK	**2.6, 2.8** 11/92 - 08/00 102 -128 kW	**46-189813**		Наружный диаметр передней амортизационной стойки шасси 50 мм; Обязанность, предусмотренная экспертизой VA: Глубина (экспертиза): 20 мм; Нагрузка оси до: 1100 кг HA: Глубина (экспертиза): 20 мм; Нагрузка оси до: 870 кг
AUDI 80 (8C, B4)				
B1	**1.6, 1.6 E, 1.9 TD, 1.9 TDI, 2.0, 2.0 E, 2.0 E 16V, 2.0 E 16V quattro, 2.0 E quattro, 2.0 quattro, 2.3 E, 2.3 E quattro, 2.6, 2.6 quattro, 2.8, 2.8 quattro, S2 quattro** 09/91 - 12/94 52 -169 kW	**12-116768**		VA: с шариковым подшибником; Толщина 37 мм; Øi: 14 мм
B1	**1.6, 1.6 E, 1.9 TD, 1.9 TDI, 2.0, 2.0 E, 2.0 E 16V, 2.0 E 16V quattro, 2.0 E quattro, 2.0 quattro, 2.3 E, 2.3 E quattro, 2.6, 2.6 quattro, 2.8, 2.8 quattro, S2 quattro** 09/91 - 12/94 52 -169 kW	**12-117475**		VA: с шариковым подшибником; Толщина 41 мм; Øi: 14 мм; Материал: резина/металл

Пригодны для				
AUDI				
AUDI 80 (8C, B4)				
B2	**1.6, 1.6 E, 1.9 TD, 1.9 TDI, 2.0, 2.0 E, 2.0 E 16V, 2.3 E, 2.6, 2.8** 09/91 - 12/94 52 -128 kW	**16-031319** **11-101307** SP	**15-062178**	стандартная подвеска VA: Øa: 50 мм
B3	**1.6, 1.6 E, 2.0, 2.0 E, 2.0 E 16V, 2.3 E** 09/91 - 12/94 52 -103 kW	**36-130672**	**36-130986**	стандартная подвеска
B3	**1.6, 1.6 E, 1.9 TD, 1.9 TDI, 2.0, 2.0 E, 2.0 E 16V, 2.3 E, 2.6, 2.8** 09/91 - 12/94 52 -128 kW	**36-133062**	**36-130993**	стандартная подвеска; Усиленное оснащение .
B3	**1.9 TD, 1.9 TDI, 2.6, 2.8** 09/91 - 12/94 55 -128 kW	**36-130689**	**36-130986**	стандартная подвеска
B4	**1.6, 1.6 E, 1.9 TD, 1.9 TDI, 2.0, 2.0 E, 2.0 E 16V, 2.3 E, 2.6, 2.8** 09/91 - 12/94 52 -128 kW	**21-030444** **11-101307** SP	**19-019673**	стандартная подвеска VA: Øa: 50 мм
B4	**1.6, 1.6 E, 1.9 TD, 1.9 TDI, 2.0, 2.0 E, 2.0 E 16V, 2.3 E, 2.6, 2.8** 09/91 - 12/94 52 -128 kW	**21-030444** **11-101307** SP	**19-029184**	спортивная подвеска VA: Øa: 50 мм
B4	**2.0 E 16V quattro, 2.0 E quattro, 2.0 quattro, 2.3 E quattro, 2.6 quattro, 2.8 quattro, S2 quattro** 09/91 - 12/94 79 -169 kW	**21-030444** **11-101307** SP		VA: Øa: 50 мм
B6 Sport	**2.0 E 16V quattro, 2.0 E quattro, 2.0 quattro, 2.3 E quattro, 2.6 quattro, 2.8 quattro, S2 quattro** 09/91 - 12/94 79 -169 kW	**34-030868**	**24-062121**	VA: Øa: 55 мм
B6 Sport	**2.0 E 16V quattro, 2.0 E quattro, 2.0 quattro, 2.3 E quattro, 2.6 quattro, 2.8 quattro** 09/91 - 12/94 79 -128 kW	**34-030059**	**24-062121**	VA: Øa: 50 мм
B8	**1.6, 1.6 E, 1.9 TD, 1.9 TDI, 2.0, 2.0 E, 2.0 E 16V, 2.3 E, 2.6, 2.8** 09/91 - 12/94 52 -128 kW	**34-030066**	*24-016964*	VA: Øa: 50 мм
B8	**S2 quattro** 02/93 - 12/94 169 kW	**34-030868**	**24-062145**	VA: Øa: 55 мм
AUDI 80 Avant (8C, B4)				
B1	**1.6 E, 1.9 TD, 1.9 TDI, 2.0, 2.0 E, 2.0 E 16V, 2.3 E, 2.6, 2.8** 09/91 - 01/96 55 -128 kW	**12-116768**		VA: с шариковым подшибником; Толщина 37 мм; Øi: 14 мм
B1	**1.6 E, 1.9 TD, 1.9 TDI, 2.0, 2.0 E, 2.0 E 16V, 2.3 E, 2.6, 2.8** 09/91 - 01/96 55 -128 kW	**12-117475**		VA: с шариковым подшибником; Толщина 41 мм; Øi: 14 мм; Материал: резина/металл
B2	**1.6 E, 1.9 TD, 1.9 TDI, 2.0, 2.0 E, 2.0 E 16V, 2.3 E, 2.6, 2.8** 09/91 - 01/96 55 -128 kW	**16-031319** **11-101307** SP	**15-062178**	VA: Øa: 50 мм
B3	**1.6 E, 2.0, 2.0 E, 2.0 E 16V, 2.3 E** 07/92 - 01/96 66 -103 kW	**36-154999**	**36-130993**	стандартная подвеска
B3	**1.6 E, 1.9 TD, 1.9 TDI, 2.0, 2.0 E, 2.0 E 16V, 2.3 E, 2.6, 2.8** 09/91 - 01/96 55 -128 kW	**36-133062**	**36-155071**	стандартная подвеска; Усиленное оснащение .
B3	**1.9 TD, 1.9 TDI, 2.6, 2.8** 09/91 - 01/96 55 -128 kW	**36-130689**	**36-130993**	стандартная подвеска
B4	**1.6 E, 1.9 TD, 1.9 TDI, 2.0, 2.0 E, 2.0 E 16V, 2.3 E, 2.6, 2.8** 09/91 - 01/96 55 -128 kW	**21-030444** **11-101307** SP	**19-019673**	стандартная подвеска VA: Øa: 50 мм

	Пригодны для			
AUDI				
AUDI 80 Avant (8C, B4)				
B4	**2.0 E 16V quattro, 2.0 quattro, 2.3 E quattro, 2.6 quattro, 2.8 quattro, S2 quattro** 08/92 - 01/96 79 -169 kW	**21-030444** **11-101307** SP		VA: Øa: 50 мм
B6 Sport	**2.0 E 16V quattro, 2.0 quattro, 2.3 E quattro, 2.6 quattro, 2.8 quattro, RS2 quattro, S2 quattro** 08/92 - 01/96 79 -232 kW	**34-030868**	**24-062121**	VA: Øa: 55 мм
B6 Sport	**2.0 E 16V quattro, 2.0 quattro, 2.3 E quattro, 2.6 quattro, 2.8 quattro** 08/92 - 01/96 79 -128 kW	**34-030059**	**24-062121**	VA: Øa: 50 мм
B8	**1.6 E, 1.9 TD, 1.9 TDI, 2.0, 2.0 E, 2.0 E 16V, 2.3 E, 2.6, 2.8** 01/92 - 01/96 55 -128 kW	**34-030066**	*24-016964*	VA: Øa: 50 мм
B8	**RS2 quattro, S2 quattro** 02/93 - 07/95 169 -232 kW	**34-030868**	**24-062145**	VA: Øa: 55 мм
AUDI 90 (81, 85, B2)				
B1	**1.6 TD, 2.0, 2.0 quattro, 2.2, 2.2 E quattro** 11/84 - 03/87 51 -100 kW	**12-116768**		VA: с шариковым подшибником; Толщина 37 мм; Øi: 14 мм
B1	**1.6 TD, 2.0, 2.0 quattro, 2.2, 2.2 E quattro** 11/84 - 03/87 51 -100 kW	**12-117475**		VA: с шариковым подшибником; Толщина 41 мм; Øi: 14 мм; Материал: резина/металл
B2	**1.6 TD, 2.0, 2.2** 01/85 - 03/87 51 -100 kW	**16-031319** **11-101307** SP	**15-062185**	стандартная подвеска VA: Øa: 50 мм
B3	**1.6 TD, 2.0, 2.2** 01/85 - 03/87 51 -100 kW	*36-134397*	*36-130979*	стандартная подвеска
B4	**2.0 quattro, 2.2 E quattro** 08/84 - 03/87 85 -100 kW	**21-030406** **11-101307** SP		стандартная подвеска VA: Øa: 50 мм
B4	**1.6 TD, 2.0, 2.2** 01/85 - 03/87 51 -100 kW	**21-030444** **11-101307** SP	**19-019680** **11-101345** SP	стандартная подвеска VA: Øa: 50 мм
B4	**1.6 TD, 2.0, 2.2** 01/85 - 03/87 51 -100 kW	**21-030444** **11-101307** SP	**19-019307**	спортивная подвеска VA: Øa: 50 мм
B6 Sport	**2.0 quattro, 2.2 E quattro** 08/84 - 03/87 85 -100 kW	**34-030165**	**34-030172**	VA: Øa: 55 мм HA: Øa: 55 мм
B6 Sport	**2.0 quattro, 2.2 E quattro** 08/84 - 03/87 85 -100 kW	**34-030059**	**34-030172**	VA: Øa: 50 мм HA: Øa: 55 мм
B6 Sport	**1.6 TD, 2.0, 2.2** 01/85 - 09/86 51 -100 kW	**34-030059**	**24-020510**	VA: Øa: 50 мм
B8	**1.6 TD, 2.0, 2.2** 01/85 - 09/86 51 -100 kW	**34-030066**	**24-020503**	VA: Øa: 50 мм
AUDI 90 (89, 89Q, 8A, B3)				
B1	**1.6 TD, 2.0, 2.0 20 V quattro, 2.0 20V, 2.0 quattro, 2.2 E, 2.2 E quattro, 2.3 E, 2.3 E 20V, 2.3 E 20V quattro, 2.3 E quattro** 04/87 - 09/91 59 -125 kW	**12-116768**		VA: с шариковым подшибником; Толщина 37 мм; Øi: 14 мм

	Пригодны для			
AUDI				
AUDI 90 (89, 89Q, 8A, B3)				
B1	**1.6 TD, 2.0, 2.0 20 V quattro, 2.0 20V, 2.0 quattro, 2.2 E, 2.2 E quattro, 2.3 E, 2.3 E 20V, 2.3 E 20V quattro, 2.3 E quattro** 04/87 - 09/91 59 -125 kW	**12-117475**		VA: с шариковым подшибником; Толщина 41 мм; Øi: 14 мм; Материал: резина/металл
B2	**1.6 TD, 2.0, 2.0 20V, 2.2 E, 2.3 E** 04/87 - 09/91 59 -118 kW	**16-031319** **11-101307** SP	**15-062185**	VA: Øa: 50 мм
B3	**2.0 20 V quattro, 2.0 quattro, 2.2 E quattro, 2.3 E 20V, 2.3 E 20V quattro, 2.3 E quattro** 04/87 - 09/91 98 -125 kW	**36-227464**	*36-155002*	стандартная подвеска
B3	**1.6 TD, 2.0** 04/87 - 09/91 59 -85 kW	**36-227464**	**36-130771**	стандартная подвеска
B3	**1.6 TD** 04/87 - 09/91 59 kW		**36-155019**	стандартная подвеска; Усиленное оснащение .
B4	**2.0 20 V quattro, 2.0 quattro, 2.2 E quattro, 2.3 E 20V quattro, 2.3 E quattro** 04/87 - 09/91 98 -123 kW	**21-030444** **11-101307** SP		стандартная подвеска VA: Øa: 50 мм
B4	**2.2 E quattro, 2.3 E quattro** 04/87 - 09/91 98 -100 kW	**21-030444** **11-101307** SP		спортивная подвеска VA: Øa: 50 мм
B4	**2.3 E 20V** 08/88 - 07/91 123 -125 kW	**21-030444** **11-101307** SP	**19-019307**	стандартная подвеска VA: Øa: 50 мм
B4	**2.3 E 20V quattro** 06/88 - 09/91 125 kW	**21-030444** **11-101307** SP		стандартная подвеска VA: Øa: 50 мм
B4	**1.6 TD, 2.0, 2.0 20V, 2.2 E, 2.3 E** 04/87 - 09/91 59 -118 kW	**21-030444** **11-101307** SP	**19-019680** **11-101345** SP	стандартная подвеска VA: Øa: 50 мм
B4	**1.6 TD, 2.0, 2.0 20V, 2.2 E, 2.3 E** 04/87 - 09/91 59 -118 kW	**21-030444** **11-101307** SP	**19-019307**	спортивная подвеска VA: Øa: 50 мм
B6 Sport	**2.0, 2.0 20V, 2.2 E, 2.3 E, 2.3 E 20V** 04/87 - 09/91 85 -125 kW	**34-030059**	**24-020510**	стандартная подвеска VA: Øa: 50 мм
B6 Sport	**2.0 20 V quattro, 2.0 quattro, 2.2 E quattro, 2.3 E 20V quattro, 2.3 E quattro** 04/87 - 09/91 98 -125 kW	**34-030059**	**34-030172**	VA: Øa: 50 мм HA: Øa: 55 мм
B8	**2.0 20 V quattro, 2.0 quattro, 2.2 E quattro, 2.3 E 20V quattro, 2.3 E quattro** 04/87 - 09/91 98 -125 kW	**34-030066**	**34-030585**	VA: Øa: 50 мм HA: Øa: 55 мм
B8	**1.6 TD, 2.0, 2.0 20V, 2.2 E, 2.3 E, 2.3 E 20V** 04/87 - 09/91 59 -125 kW	**34-030066**	**24-020503**	кроме спортивной подвески VA: Øa: 50 мм
AUDI 100 (C1)				
B6 Sport	**1.6, 1.8, 1.9** 08/73 - 08/75 63 -82 kW	*24-632539*	*24-632560*	
B6 Sport	**1.6, 1.8, 1.9** 09/75 - 07/76 63 -82 kW	*24-632614*	*24-632560*	
MS	**1.8, 1.9** 07/73 - 07/76 63 -82 kW	*24-632539*	*24-632621*	
AUDI 100 купе (C1)				
B6 Sport	**1.9** 07/70 - 07/73 82 -85 kW	**24-632164**	**24-632157**	

	Пригодны для			
AUDI				
AUDI 100 (43, C2)				
B1	**1.6, 1.9, 2.0 D, 2.1** 01/80 - 07/82 51 -100 kW	*12-117321*		кроме спортивной подвески VA: Материал: резина/металл
B2	**1.6, 1.9, 2.0 D** 08/76 - 07/82 51 -74 kW	**16-031289** **11-103943** SP		стандартная подвеска
B3	**1.6** 07/79 - 07/81 63 kW	**36-133109**	**36-133093**	стандартная подвеска
B3	**1.9, 2.1** 07/79 - 07/81 74 -100 kW	**36-130757**	**36-133093**	стандартная подвеска
B3	**2.0 D** 07/79 - 07/81 51 kW		**36-133093**	стандартная подвеска
B4	**1.6, 1.9, 2.0, 2.0 D, 2.1** 06/76 - 07/82 51 -100 kW	**21-030390** **11-103943** SP	*19-019697* *11-101413* SP	стандартная подвеска
B6 Sport	**1.6, 2.0, 2.1** 06/76 - 07/79 63 -100 kW	**34-003701** **11-239734** SP		
B6 Sport	**1.6, 1.9, 2.0 D, 2.1** 08/79 - 07/82 51 -100 kW	**34-003701** **11-239734** SP		
AUDI 100 Avant (43, C2)				
B1	**1.6, 1.9, 2.0, 2.0 D, 2.1** 01/80 - 02/83 51 -100 kW	*12-117321*		кроме спортивной подвески VA: Материал: резина/металл
B3	**1.6, 2.0, 2.1** 07/77 - 07/79 63 -85 kW	*36-160242*	**36-133093**	стандартная подвеска; тип модели: L, GL
B3	**1.6, 1.9, 2.0, 2.1** 08/79 - 02/83 63 -100 kW	**36-133109**	**36-133093**	стандартная подвеска; тип модели: L, GL
B3	**2.0, 2.1** 07/77 - 07/79 85 -100 kW	**36-160273**	**36-133093**	стандартная подвеска; тип модели: S, LS, GLS
B3	**2.0, 2.0 D, 2.1** 07/77 - 07/79 51 -100 kW		**36-133093**	стандартная подвеска; тип модели: 5E, 5S, L5E, Diesel
B3	**2.0, 2.1** 08/79 - 02/83 85 -100 kW	**36-130757**	**36-133093**	стандартная подвеска; тип модели: GLS, 5-Zyl.
B3	**2.0 D** 08/79 - 02/83 51 kW		**36-133093**	стандартная подвеска
B4	**1.6, 1.9, 2.0, 2.0 D, 2.1** 07/77 - 02/83 51 -100 kW	**21-030390** **11-103943** SP	*19-019697* *11-101413* SP	стандартная подвеска
B6 Sport	**1.6, 2.0, 2.0 D, 2.1** 07/77 - 07/79 51 -100 kW	**34-003701** **11-239734** SP		
B6 Sport	**1.6, 1.9, 2.0, 2.0 D, 2.1** 08/79 - 02/83 51 -100 kW	**34-003701** **11-239734** SP		
AUDI 100 (44, 44Q, C3)				
B1	**1.8, 1.8 KAT, 1.9, 2.0, 2.0 D,** **2.0 D Turbo, 2.0 KAT, 2.1, 2.2, 2.2 KAT,** **2.2 Turbo, 2.3 E, 2.4 D, 2.5 TDI** 08/82 - 11/90 51 -121 kW	*12-117321*	**12-117086**	VA: Материал: резина/металл; кроме спортивной подвески HA: без шарикового подшибника; без регулируемой подвески
B1	**1.8 quattro, 1.8 quattro KAT, 2.2 E quattro,** **2.2 E Turbo quattro, 2.2 quattro,** **2.2 quattro KAT, 2.3 E quattro,** **2.3 quattro** 08/84 - 11/90 65 -121 kW	*12-117321*	**12-117086**	VA: Материал: резина/металл; спортивная подвеска HA: -> CH.Nr.: 44-M-050 000

Пригодны для				
AUDI				
AUDI 100 (44, 44Q, C3)				
B2	**1.8, 1.8 KAT, 1.9, 2.0, 2.0 D, 2.0 D Turbo, 2.0 KAT, 2.1, 2.2, 2.2 KAT, 2.2 Turbo, 2.3 E, 2.5 TDI** 08/82 - 11/90 51 -121 kW	**16-031289** **11-103943** SP	**15-069139**	стандартная подвеска
B2	**2.4 D** 08/89 - 07/91 60 kW	**16-031296** **11-101307** SP	**15-064127**	стандартная подвеска VA: Øa: 50 мм
B3	**1.8, 1.9, 2.1, 2.2** 08/82 - 07/84 55 -100 kW	**36-133109**	**36-133116**	стандартная подвеска
B3	**1.8, 1.9, 2.0, 2.1, 2.2** 11/83 - 12/87 55 -100 kW		**36-160587**	стандартная подвеска; с регулируемой подвеской
B3	**1.8, 1.8 KAT, 2.0 KAT, 2.2 KAT, 2.2 Turbo, 2.3 E** 01/88 - 11/90 65 -121 kW	**36-130757**	**36-133123**	стандартная подвеска
B3	**1.8, 2.0 KAT** 01/88 - 11/90 65 -85 kW		**36-160587**	стандартная подвеска; с регулируемой подвеской
B3	**1.8 quattro, 1.8 quattro KAT, 2.2 E Turbo quattro, 2.2 quattro, 2.2 quattro KAT, 2.3 E quattro, 2.3 quattro** 01/88 - 11/90 65 -121 kW	**36-160617**	**36-160587**	стандартная подвеска; с регулируемой подвеской
B3	**1.9** 08/82 - 10/83 74 kW	**36-133109**	**36-133116**	стандартная подвеска
B3	**1.9, 2.0 D Turbo** 08/82 - 10/83 64 -74 kW		*36-130719*	стандартная подвеска; Усиленное оснащение .
B3	**2.2 E quattro** 01/86 - 07/86 88 kW	**36-160617**	i.V.	стандартная подвеска
B3	**2.2** 11/83 - 12/87 96 kW	**36-133109**	**36-160587**	стандартная подвеска; с регулируемой подвеской
B3	**2.2** 11/83 - 12/87 101 kW	**36-160594**	*36-130719*	стандартная подвеска
B3	**2.3 E** 11/83 - 12/87 100 kW	**36-133109**	**36-160587**	стандартная подвеска; с регулируемой подвеской
B3	**2.0 D** 08/82 - 10/83 51 kW	**36-130757**	**36-133116**	стандартная подвеска
B3	**2.0 D, 2.0 D Turbo** 11/83 - 12/87 51 -64 kW	**36-130757**	**36-133116**	стандартная подвеска
B3	**2.0 D, 2.0 D Turbo, 2.4 D, 2.5 TDI** 01/88 - 11/90 51 -88 kW	**36-130757**	**36-133123**	стандартная подвеска
B3	**2.0 D** 08/82 - 10/83 51 kW		*36-130719*	исполнение для плохих дорог
B3	**2.0 D, 2.0 D Turbo, 2.4 D, 2.5 TDI** 11/83 - 11/90 51 -88 kW		**36-160587**	стандартная подвеска; с регулируемой подвеской
B3	**2.0 D Turbo** 08/82 - 10/83 64 kW		**36-133116**	стандартная подвеска
B4	**1.8, 1.8 KAT, 1.9, 2.0, 2.0 D, 2.0 D Turbo, 2.0 KAT, 2.1, 2.2, 2.2 KAT, 2.2 Turbo, 2.3 E, 2.5 TDI** 08/82 - 11/90 51 -121 kW	**21-030390** **11-103943** SP	**19-020150**	стандартная подвеска
B4	**1.8 quattro, 1.8 quattro KAT, 2.2 E Turbo quattro, 2.2 quattro KAT, 2.3 E quattro, 2.3 quattro** 08/85 - 11/90 65 -121 kW	**21-030390** **11-103943** SP		стандартная подвеска

	Пригодны для			
AUDI				
AUDI 100 (44, 44Q, C3)				
B4	**2.4 D** 08/89 - 07/91 60 kW	**21-030390** **11-103943** SP	**19-029214**	стандартная подвеска
B6 Sport	**1.8, 1.8 KAT, 1.9, 2.0, 2.0 D, 2.0 D Turbo, 2.0 KAT, 2.1, 2.2, 2.2 KAT, 2.2 Turbo, 2.3 E, 2.4 D, 2.5 TDI** 08/82 - 11/90 51 -121 kW	**34-003701** 11-239734 SP	*24-001304*	HA: Размер резьбы: M10
B6 Sport	**1.8 quattro, 1.8 quattro KAT, 2.2 E quattro, 2.2 E Turbo quattro, 2.2 quattro, 2.2 quattro KAT, 2.3 E quattro** 08/84 - 12/89 65 -121 kW	**34-003701** 11-239734 SP	**24-020657**	HA: Размер резьбы: M12
B8	**1.8 quattro, 1.8 quattro KAT, 2.2 E quattro, 2.2 E Turbo quattro, 2.2 quattro, 2.2 quattro KAT, 2.3 E quattro** 08/84 - 12/89 65 -121 kW	**34-003695** 11-239734 SP	**24-020664**	HA: Размер резьбы: M12
AUDI 100 Avant (44, 44Q, C3)				
B1	**1.8, 1.8 KAT, 1.9, 2.0, 2.0 D, 2.0 E, 2.0 E KAT, 2.0 TD, 2.1, 2.2, 2.2 KAT, 2.2 Turbo, 2.3, 2.4 D, 2.5 TDI** 08/82 - 11/90 51 -121 kW	*12-117321*	**12-117086**	VA: Материал: резина/металл; кроме спортивной подвески HA: без шарикового подшибника; без регулируемой подвески
B1	**1.8 quattro, 1.8 quattro KAT, 2.2 E quattro, 2.2 quattro, 2.2 quattro KAT, 2.2 Turbo quattro, 2.3 E quattro, 2.3 quattro** 08/84 - 11/90 65 -121 kW	*12-117321*	**12-117086**	кроме спортивной подвески VA: Материал: резина/металл HA: -> CH.Nr.: 44-M-50 000
B2	**1.8, 1.8 KAT, 1.9, 2.0, 2.0 D, 2.0 E, 2.0 E KAT, 2.0 TD, 2.1, 2.2, 2.2 KAT, 2.2 Turbo, 2.3, 2.5 TDI** 08/82 - 11/90 51 -121 kW	**16-031289** **11-103943** SP	**15-069139**	стандартная подвеска
B2	**2.4 D** 08/89 - 11/90 60 kW	**16-031289** **11-103943** SP	**15-064127**	стандартная подвеска
B3	**1.8** 08/82 - 03/85 55 -66 kW	**36-133109**	*36-130719*	стандартная подвеска
B3	**1.8, 1.8 KAT** 04/85 - 11/90 55 -66 kW		*36-130719*	стандартная подвеска
B3	**1.8, 1.8 KAT** 08/82 - 11/90 55 -66 kW		*36-130719*	стандартная подвеска; Усиленное оснащение .
B3	**1.8 quattro, 1.8 quattro KAT, 2.2 E quattro, 2.2 quattro, 2.2 quattro KAT, 2.2 Turbo quattro, 2.3 E quattro, 2.3 quattro** 08/84 - 11/90 65 -121 kW	**36-160617**		стандартная подвеска; с регулируемой подвеской
B3	**1.9, 2.2** 02/83 - 08/84 74 -101 kW	**36-130757**	*36-130719*	стандартная подвеска; с кондиционером
B3	**1.9, 2.0 D, 2.0 TD, 2.2, 2.2 KAT, 2.2 Turbo, 2.3, 2.4 D, 2.5 TDI** 02/83 - 11/90 51 -121 kW	**36-133130**	*36-130719*	стандартная подвеска; Усиленное оснащение .
B3	**2.0, 2.0 E, 2.0 TD, 2.2, 2.2 KAT, 2.2 Turbo, 2.3, 2.4 D, 2.5 TDI** 08/86 - 11/90 60 -121 kW	**36-130757**	*36-130719*	стандартная подвеска; без кондиционера
B3	**2.0, 2.0 E, 2.0 E KAT, 2.2, 2.2 KAT, 2.2 Turbo, 2.3** 08/86 - 11/90 83 -121 kW	**36-133130**	*36-130719*	стандартная подвеска; с кондиционером
B3	**2.2** 11/83 - 12/87 101 kW	**36-160594**	*36-130719*	стандартная подвеска

Пригодны для				
AUDI				
AUDI 100 Avant (44, 44Q, C3)				
B3	**2.2 Turbo quattro** 08/86 - 11/90 121 kW	**36-133130**	i.V.	стандартная подвеска; без регулируемой подвески
B3	**2.0 D, 2.0 TD, 2.2** 08/84 - 11/90 51 -101 kW	**36-130757**	*36-130719*	стандартная подвеска; без кондиционера
B3	**2.0 D, 2.0 TD, 2.4 D, 2.5 TDI** 03/83 - 11/90 51 -88 kW		*36-130719*	стандартная подвеска; с кондиционером
B4	**1.8, 1.8 KAT, 1.9, 2.0, 2.0 D, 2.0 E, 2.0 E KAT, 2.0 TD, 2.1, 2.2, 2.2 KAT, 2.2 Turbo, 2.3, 2.5 TDI** 08/82 - 11/90 51 -121 kW	**21-030390** **11-103943** SP	**19-020150**	стандартная подвеска
B4	**1.8 quattro, 1.8 quattro KAT, 2.2 quattro KAT, 2.2 Turbo quattro, 2.3 E quattro, 2.3 quattro** 08/85 - 11/90 65 -121 kW	**21-030390** **11-103943** SP		стандартная подвеска
B4	**2.4 D** 08/89 - 11/90 60 kW	**21-030390**	**19-029214**	стандартная подвеска
B6 Sport	**1.8, 1.8 KAT, 1.9, 2.0, 2.0 D, 2.0 E, 2.0 E KAT, 2.0 TD, 2.1, 2.2, 2.2 KAT, 2.2 Turbo, 2.3, 2.4 D** 08/82 - 11/90 51 -121 kW	**34-003701** **11-239734** SP	*24-001304*	
B6 Sport	**1.8 quattro, 1.8 quattro KAT, 2.2 E quattro, 2.2 quattro, 2.2 quattro KAT, 2.2 Turbo quattro, 2.3 E quattro, 2.3 quattro** 08/84 - 11/90 65 -121 kW	**34-003701** **11-239734** SP	**24-020657**	стандартная подвеска
B8	**1.8 quattro, 1.8 quattro KAT, 2.2 E quattro, 2.2 quattro, 2.2 quattro KAT, 2.2 Turbo quattro, 2.3 E quattro, 2.3 quattro** 08/84 - 11/90 65 -121 kW	**34-003695** **11-239734** SP	**24-020664**	спортивная подвеска
AUDI 100 (4A, C4)				
B1	**1.6, 2.0, 2.0 E, 2.0 E 16V, 2.3 E, 2.4 D, 2.5 TDI, 2.6, 2.8 E** 12/90 - 06/94 60 -128 kW	**12-117338**	**12-117086**	VA: с шариковым подшибником HA: без шарикового подшибника; без регулируемой подвески
B1	**2.0 E 16V quattro, 2.0 E quattro, 2.3 E quattro, 2.6 E quattro, 2.6 quattro, 2.8 E quattro, S4 Turbo quattro, S4 V8 quattro** 08/91 - 07/94 85 -213 kW	**12-117338**	**12-117086**	VA: с шариковым подшибником HA: без шарикового подшибника; для автомобилей без стабилизатора
B3	**1.6, 2.0, 2.0 E, 2.0 E 16V, 2.3 E** 12/90 - 06/94 74 -103 kW	**36-227488**	**36-131006**	стандартная подвеска
B3	**1.6, 2.0, 2.0 E, 2.0 E 16V, 2.3 E, 2.4 D, 2.5 TDI, 2.6, 2.8 E** 12/90 - 06/94 60 -128 kW	**36-131181**	**36-131013**	стандартная подвеска; Усиленное оснащение .
B3	**2.6, 2.8 E** 12/90 - 06/94 102 -128 kW	**36-225965**	**36-131006**	стандартная подвеска
B3	**2.4 D, 2.5 TDI** 12/90 - 06/94 60 -85 kW	*36-133147*	**36-131006**	стандартная подвеска
B4	**1.6, 2.0, 2.0 E, 2.0 E 16V, 2.3 E, 2.4 D, 2.5 TDI, 2.6, 2.8 E** 12/90 - 06/94 60 -128 kW	**21-030390** **11-103943** SP	**19-029214**	стандартная подвеска
B4	**1.6, 2.0, 2.0 E, 2.0 E 16V, 2.3 E, 2.4 D, 2.5 TDI, 2.6, 2.8 E** 12/90 - 06/94 60 -128 kW	**21-030390** **11-103943** SP		спортивная подвеска

Пригодны для			
AUDI			
AUDI 100 (4A, C4)			
B4	**2.0 E quattro, 2.3 E quattro, 2.6 E quattro, 2.6 quattro, 2.8 E quattro** 12/90 - 06/94 85 -128 kW	**21-030390** **11-103943** SP	стандартная подвеска
B6 Sport	**1.6, 2.0, 2.0 E, 2.0 E 16V, 2.3 E, 2.4 D, 2.5 TDI, 2.6, 2.8 E** 12/90 - 06/94 60 -128 kW	**34-003701** 11-239734 SP	**24-015769**	HA: Размер резьбы: M10
B6 Sport	**2.0 E 16V quattro, 2.0 E quattro, 2.3 E quattro, 2.6 E quattro, 2.6 quattro, 2.8 E quattro, S4 Turbo quattro** 08/91 - 07/94 85 -169 kW	**34-003701** 11-239734 SP	**24-025935**	HA: Размер резьбы: M10
B6 Sport	**2.0 E 16V quattro, 2.0 E quattro, 2.3 E quattro, 2.6 E quattro, 2.6 quattro, 2.8 E quattro, S4 Turbo quattro** 08/91 - 07/94 85 -169 kW	**34-003701** 11-239734 SP	**24-020657**	стандартная подвеска; спортивная подвеска HA: Размер резьбы: M12
B8	**1.6, 2.0, 2.0 E, 2.0 E 16V, 2.3 E, 2.4 D, 2.5 TDI, 2.6, 2.8 E** 12/90 - 06/94 60 -128 kW	**34-003695** 11-239734 SP	**24-015738**	HA: Размер резьбы: M10
B8	**2.0 E 16V quattro, 2.0 E quattro, 2.3 E quattro, 2.6 E quattro, 2.6 quattro, 2.8 E quattro, S4 Turbo quattro, S4 V8 quattro** 08/91 - 07/94 85 -213 kW	**34-003695** 11-239734 SP	**24-020664**	стандартная подвеска; спортивная подвеска HA: Размер резьбы: M12
B12 PK	**2.3 E quattro, 2.6 E quattro, 2.6 quattro, 2.8 E quattro, S4 Turbo quattro** 12/90 - 07/94 98 -169 kW	**46-192363**		без регулируемой подвески; Обязанность, предусмотренная экспертизой; Размер резьбы: M12 VA: Глубина (экспертиза): 35 мм; Нагрузка оси до: 1240 кг HA: Глубина (экспертиза): 30 мм; Нагрузка оси до: 1200 кг
B12 PK	**2.3 E quattro, 2.6 E quattro, 2.6 quattro, 2.8 E quattro, S4 Turbo quattro** 12/90 - 07/94 98 -169 kW	**46-192400**		без регулируемой подвески; Обязанность, предусмотренная экспертизой; АКПП VA: Глубина (экспертиза): 35 мм; Нагрузка оси до: 1240 кг HA: Глубина (экспертиза): 30 мм; Нагрузка оси до: 1200 кг
AUDI 100 Avant (4A, C4)			
B1	**2.0 E quattro, 2.3 E quattro, 2.6 E quattro, 2.6 quattro, 2.8 E quattro** 12/90 - 06/94 85 -128 kW	**12-117338**	**12-117086**	VA: с шариковым подшибником HA: без шарикового подшибника; для автомобилей без стабилизатора
B3	**1.6, 2.0 E, 2.0 E 16V, 2.3 E** 09/91 - 06/94 74 -103 kW	**36-227488**	**36-131020**	стандартная подвеска
B3	**1.6, 2.0 E, 2.0 E 16V, 2.3 E, 2.4 D, 2.5 TDI, 2.6, 2.8 E** 09/91 - 06/94 60 -128 kW	**36-131181**	*36-131129*	стандартная подвеска; Усиленное оснащение .
B3	**2.6, 2.8 E** 09/91 - 06/94 102 -128 kW	**36-225965**	**36-131020**	стандартная подвеска
B3	**2.4 D, 2.5 TDI** 12/90 - 06/94 60 -85 kW	*36-133147*	**36-131020**	стандартная подвеска
B4	**1.6, 2.0 E, 2.0 E 16V, 2.3 E, 2.4 D, 2.5 TDI, 2.6, 2.8 E** 09/91 - 06/94 60 -128 kW	**21-030390** **11-103943** SP	**19-029214**	стандартная подвеска HA: Размер резьбы: M10
B4	**1.6, 2.0 E, 2.0 E 16V, 2.3 E, 2.4 D, 2.5 TDI, 2.6, 2.8 E** 09/91 - 06/94 60 -128 kW	**21-030390** **11-103943** SP		спортивная подвеска
B4	**2.0 E 16V quattro, 2.0 E quattro, 2.3 E quattro, 2.6 E quattro, 2.6 quattro, 2.8 E quattro** 09/91 - 07/94 85 -128 kW	**21-030390** **11-103943** SP		стандартная подвеска

Пригодны для				
AUDI				
AUDI 100 Avant (4A, C4)				
B6 Sport	**1.6, 2.0 E, 2.0 E 16V, 2.3 E, 2.4 D, 2.5 TDI, 2.6, 2.8 E** 12/90 - 06/94 60 -128 kW	**34-003701** 11-239734 SP	**24-015769**	HA: Размер резьбы: M10
B6 Sport	**2.0 E 16V quattro, 2.0 E quattro, 2.3 E quattro, 2.6 E quattro, 2.6 quattro, 2.8 E quattro** 09/91 - 07/94 85 -128 kW	**34-003701** 11-239734 SP	**24-025935**	Размер резьбы: M10
B6 Sport	**2.0 E 16V quattro, 2.0 E quattro, 2.3 E quattro, 2.6 E quattro, 2.6 quattro, 2.8 E quattro** 09/91 - 07/94 85 -128 kW	**34-003701** 11-239734 SP	**24-020657**	спортивная подвеска; стандартная подвеска; Размер резьбы: M12
B8	**1.6, 2.0 E, 2.0 E 16V, 2.3 E, 2.4 D, 2.5 TDI, 2.6, 2.8 E** 09/91 - 06/94 60 -128 kW	**34-003695** 11-239734 SP	**24-015738**	HA: Размер резьбы: M10
B8	**2.0 E quattro, 2.3 E quattro, 2.6 E quattro, 2.6 quattro, 2.8 E quattro** 12/90 - 06/94 85 -128 kW	**34-003695** 11-239734 SP	**24-020664**	спортивная подвеска; стандартная подвеска; Размер резьбы: M12
B8	**2.0 E 16V quattro** 07/92 - 06/94 103 kW	**34-003695** 11-239734 SP	**24-020664**	спортивная подвеска; стандартная подвеска; Размер резьбы: M12
B8	**S4 Turbo quattro** 09/91 - 06/94 169 kW	**34-003695** 11-239734 SP	**24-020664**	спортивная подвеска; стандартная подвеска; Размер резьбы: M12
B8	**S4 V8 quattro** 10/92 - 06/94 206 kW	**34-003695** 11-239734 SP	**24-020664**	спортивная подвеска; стандартная подвеска; Размер резьбы: M12
B8	**S4 V8 quattro** 03/94 - 06/94 213 kW	**34-003695** 11-239734 SP	**24-020664**	спортивная подвеска; стандартная подвеска; Размер резьбы: M12
AUDI 200 (43)				
B1	**2.1 5 E, 2.1 5 T** 01/80 - 09/82 100 -125 kW	*12-117321*		VA: Материал: резина/металл
B3	**2.1 5 E** 10/79 - 09/82 100 kW	**36-130757**	**36-133116**	стандартная подвеска
B3	**2.1 5 E** 10/79 - 09/82 100 kW		*36-130726*	стандартная подвеска; Усиленное оснащение .
B3	**2.1 5 T** 10/79 - 08/82 125 kW	**36-130757**		стандартная подвеска; Усиленное оснащение .
B4	**2.1 5 E, 2.1 5 T** 10/79 - 09/82 100 -125 kW	**21-030390** **11-103943** SP	**19-020150**	стандартная подвеска
B6 Sport	**2.1 5 E, 2.1 5 T** 10/79 - 09/82 100 -125 kW	**34-003701** 11-239734 SP	**24-015769**	
B8	**2.1 5 E, 2.1 5 T** 10/79 - 09/82 100 -125 kW	**34-003695** 11-239734 SP	**24-015738**	
AUDI 200 (44, 44Q)				
B1	**2.1 5 E, 2.1 Turbo, 2.1 Turbo quattro, 2.2, 2.2 20V Turbo quattro, 2.2 Turbo, 2.2 Turbo quattro, 2.3** 08/83 - 09/91 100 -162 kW	*12-117321*	**12-117086**	не для: Exklusiv VA: Материал: резина/металл HA: без шарикового подшибника
B2	**2.2, 2.2 Turbo, 2.3** 08/84 - 09/91 100 -147 kW	**16-031289** **11-103943** SP	**15-069139**	стандартная подвеска HA: Размер резьбы: M10
B3	**2.1 5 E, 2.1 Turbo, 2.2, 2.2 Turbo, 2.3** 08/83 - 09/91 100 -147 kW		**36-160587**	стандартная подвеска; с регулируемой подвеской

Пригодны для			
AUDI			
AUDI 200 (44, 44Q)			
B3	**2.2 Turbo** 08/85 - 09/91 121 -147 kW		**36-133123**	стандартная подвеска
B3	**2.2 20V Turbo quattro, 2.2 Turbo quattro** 01/88 - 12/91 121 -162 kW	**36-133130**	**36-133123**	стандартная подвеска
B3	**2.3** 11/86 - 09/91 100 kW		**36-133123**	стандартная подвеска
B4	**2.2, 2.2 Turbo, 2.3** 08/84 - 09/91 100 -147 kW	**21-030390** **11-103943** SP	**19-020150**	стандартная подвеска HA: Размер резьбы: M10
B4	**2.2 20V Turbo quattro, 2.2 Turbo quattro** 02/88 - 12/91 121 -162 kW	**21-030390** **11-103943** SP		стандартная подвеска
B6 Sport	**2.1 5 E, 2.1 Turbo, 2.2, 2.2 Turbo, 2.3** 08/83 - 09/91 100 -147 kW	**34-003701** 11-239734 SP	**24-015769**	HA: Размер резьбы: M10
B6 Sport	**2.1 Turbo quattro, 2.2 20V Turbo quattro, 2.2 Turbo quattro** 01/84 - 12/90 121 -162 kW	**34-003701** 11-239734 SP	**24-025935**	Размер резьбы: M10
B6 Sport	**2.1 Turbo quattro, 2.2 20V Turbo quattro, 2.2 Turbo quattro** 01/84 - 12/90 121 -162 kW	**34-003701** 11-239734 SP	**24-020657**	Размер резьбы: M12
B8	**2.1 5 E, 2.1 Turbo, 2.2, 2.2 Turbo, 2.3** 08/83 - 09/91 100 -147 kW	**34-003695** 11-239734 SP	**24-015738**	HA: Размер резьбы: 10
B8	**2.1 Turbo quattro, 2.2 20V Turbo quattro, 2.2 Turbo quattro** 08/83 - 11/90 121 -162 kW	**34-003695** 11-239734 SP	**24-020664**	Размер резьбы: M12
AUDI 200 Avant (44, 44Q)			
B1	**2.1 Turbo quattro, 2.2 20V Turbo quattro, 2.2 Turbo, 2.2 Turbo quattro, 2.3** 09/83 - 09/91 100 -162 kW	*12-117321*		не для: Exklusiv VA: Материал: резина/металл
B2	**2.2 Turbo, 2.3** 08/85 - 09/91 100 -121 kW	**16-031289** **11-103943** SP	**15-069139**	стандартная подвеска HA: Размер резьбы: M10
B3	**2.2 Turbo, 2.3** 08/85 - 09/91 100 -121 kW		*36-130719*	стандартная подвеска
B4	**2.1 Turbo quattro, 2.2 20V Turbo quattro, 2.2 Turbo quattro** 09/83 - 12/91 121 -162 kW	**21-030390** **11-103943** SP		стандартная подвеска
B4	**2.2 Turbo, 2.3** 08/85 - 09/91 100 -121 kW	**21-030390** **11-103943** SP	**19-020150**	стандартная подвеска HA: Размер резьбы: M10
B6 Sport	**2.1 Turbo quattro, 2.2 20V Turbo quattro, 2.2 Turbo quattro** 01/84 - 12/90 121 -162 kW	**34-003701** 11-239734 SP	**24-025935**	Размер резьбы: M10
B6 Sport	**2.1 Turbo quattro, 2.2 20V Turbo quattro, 2.2 Turbo quattro** 01/84 - 12/90 121 -162 kW	**34-003701** 11-239734 SP	**24-020657**	Размер резьбы: M12
B8	**2.1 Turbo quattro, 2.2 20V Turbo quattro, 2.2 Turbo quattro** 01/84 - 12/90 121 -162 kW	**34-003695** 11-239734 SP	**24-020664**	Размер резьбы: M12

Пригодны для				
AUDI-FAW				
AUDI-FAW A4 седан (B7)				
B4	**1.8 TURBO, 2.0 TURBO, 3.0 quattro, 2.0 35 TFSI** 07/05 - 09/08 120 -160 kW	**19-158945** HL	**19-158952** HO	стандартная подвеска
B4	**1.8 TURBO, 2.0 TURBO, 3.0 quattro, 2.0 35 TFSI** 07/05 - 09/08 120 -160 kW	**19-164472** HL	**19-164489** HO	спортивная подвеска
B6 Sport	**1.8 TURBO, 2.0 TURBO, 3.0 quattro, 2.0 35 TFSI** 07/05 - 09/08 120 -160 kW	**24-119788** HL	**24-119795** HO	
B8	**1.8 TURBO, 2.0 TURBO, 3.0 quattro, 2.0 35 TFSI** 07/05 - 09/08 120 -160 kW	**24-119818** HL	**24-119825** HO	
B12 PK	**1.8 TURBO, 2.0 TURBO** 07/05 - 09/08 120 -147 kW	**46-188465**		Обязанность, предусмотренная экспертизой VA: Глубина (экспертиза): 30 мм; Нагрузка оси до: 1090 кг HA: Глубина (экспертиза): 30 мм; Нагрузка оси до: 1035 кг
B12 PK	**2.0 TURBO, 2.0 35 TFSI** 07/05 - 09/08 132 -147 kW	**46-188472**		Обязанность, предусмотренная экспертизой VA: Глубина (экспертиза): 30 мм; Нагрузка оси до: 1165 кг HA: Глубина (экспертиза): 30 мм; Нагрузка оси до: 1035 кг
B12 PK	**3.0 quattro** 07/05 - 09/08 160 kW	**46-188489**		Обязанность, предусмотренная экспертизой VA: Глубина (экспертиза): 30 мм; Нагрузка оси до: 1230 кг HA: Глубина (экспертиза): 30 мм; Нагрузка оси до: 1130 кг
B12 SL	**1.8 TURBO, 2.0 TURBO** 07/05 - 09/08 120 -147 kW	**46-188588**		Обязанность, предусмотренная экспертизой VA: Глубина (экспертиза): 45-50 мм; Нагрузка оси до: 1090 кг HA: Глубина (экспертиза): 35-40 мм; Нагрузка оси до: 1035 кг
B12 SL	**2.0 TURBO, 2.0 35 TFSI** 07/05 - 09/08 132 -147 kW	**46-188595**		Обязанность, предусмотренная экспертизой VA: Глубина (экспертиза): 45-50 мм; Нагрузка оси до: 1140 кг HA: Глубина (экспертиза): 35-40 мм; Нагрузка оси до: 1035 кг
B14	**1.8 TURBO, 2.0 TURBO, 3.0 quattro, 2.0 35 TFSI** 07/05 - 09/08 120 -160 kW	**47-169289**		Обязанность, предусмотренная экспертизой VA: Глубина (экспертиза): 30-60 мм; Нагрузка оси до: 1250 кг HA: Глубина (экспертиза): 20-50 мм; Нагрузка оси до: 1170 кг
B16 PSS9	**1.8 TURBO, 2.0 TURBO, 3.0 quattro, 2.0 35 TFSI** 07/05 - 09/08 120 -160 kW	**48-169301**		Обязанность, предусмотренная экспертизой VA: Глубина (экспертиза): 30-60 мм; Нагрузка оси до: 1250 кг HA: Глубина (экспертиза): 20-50 мм; Нагрузка оси до: 1170 кг
AUDI-FAW A4L седан (B8)				
B4	**1.8 30 TFSI, 2.0 TFSI, 2.0 TFSI quattro, 3.0 TFSI quattro, 3.2 FSI** 01/09 - 118 -200 kW	**19-171593**	**19-171609** HO	стандартная подвеска; без электронн. регулирования аморт. Силы
B4	**1.8 30 TFSI, 2.0 TFSI, 2.0 TFSI quattro, 3.0 TFSI quattro, 3.2 FSI** 01/09 - 118 -200 kW	**19-171616**	**19-171623** HO	спортивная подвеска; без электронн. регулирования аморт. Силы
B6 Sport	**1.8 30 TFSI, 2.0 TFSI, 2.0 TFSI quattro, 3.0 TFSI quattro, 3.2 FSI** 01/09 - 118 -200 kW	**24-145961** HX	**24-145978** HO	без электронн. регулирования аморт. Силы
B8	**1.8 30 TFSI, 2.0 TFSI, 2.0 TFSI quattro, 3.0 TFSI quattro, 3.2 FSI** 01/09 - 118 -200 kW	**24-145985** HX	**24-145992** HO	спортивная подвеска; без электронн. регулирования аморт. Силы

Пригодны для			
AUDI-FAW			
AUDI-FAW A4L седан (B8)			
B12 PK	**1.8 30 TFSI, 2.0 TFSI** 11/08 - 118 -155 kW	**46-183323**	стандартная подвеска; кроме заниженной подвески; без электронн. регулирования аморт. Силы; Обязанность, предусмотренная экспертизой; с общим разрешением на эксплуатацию (ABE) VA: Глубина (экспертиза): 35 мм; Нагрузка оси до: 1105 кг HA: без регулируемой подвески; Глубина (экспертиза): 30 мм; Нагрузка оси до: 1160 кг
B12 PK	**2.0 35 TFSI** 12/07 - 09/08 132 kW	**46-188465**	Обязанность, предусмотренная экспертизой VA: Глубина (экспертиза): 30 мм; Нагрузка оси до: 1090 кг HA: Глубина (экспертиза): 30 мм; Нагрузка оси до: 1035 кг
B12 SL	**1.8 30 TFSI, 2.0 TFSI, 2.0 TFSI quattro, 3.0 TFSI quattro, 3.2 FSI** 01/09 - 118 -200 kW	**46-183521**	стандартная подвеска; кроме заниженной подвески; без электронн. регулирования аморт. Силы; Обязанность, предусмотренная экспертизой VA: Глубина (экспертиза): 45 мм; Нагрузка оси до: 1105 кг HA: без регулируемой подвески; Глубина (экспертиза): 35 мм; Нагрузка оси до: 1155 кг
B12 SL	**2.0 35 TFSI** 12/07 - 09/08 132 kW	**46-188588**	Обязанность, предусмотренная экспертизой VA: Глубина (экспертиза): 45-50 мм; Нагрузка оси до: 1090 кг HA: Глубина (экспертиза): 35-40 мм; Нагрузка оси до: 1035 кг
B16 PSS10	**1.8 30 TFSI, 2.0 TFSI, 2.0 TFSI quattro, 3.0 TFSI quattro, 3.2 FSI** 01/09 - 118 -200 kW	**48-147231**	без электронн. регулирования аморт. Силы; Обязанность, предусмотренная экспертизой VA: Глубина (экспертиза): 20-50 мм; Нагрузка оси до: 1260 кг HA: Глубина (экспертиза): 30-50 мм; Нагрузка оси до: 1250 кг
B16 RC	**1.8 30 TFSI, 2.0 TFSI, 2.0 TFSI quattro, 3.0 TFSI quattro, 3.2 FSI** 01/09 - 118 -200 kW	**14-230615** iRC **49-151282**	без электронн. регулирования аморт. Силы; Обязанность, предусмотренная экспертизой VA: Глубина (экспертиза): 20-50 мм; Нагрузка оси до: 1260 кг HA: Глубина (экспертиза): 30-50 мм; Нагрузка оси до: 1250 кг
AUDI-FAW A6 седан (C5)			
B4	**1.8, 1.8 T, 1.8 TURBO, 2.4, 2.8** 09/99 - 12/00 92 -140 kW	**22-031167** HL	**19-029443** HO **11-149835** SP	-> CH.Nr.: 4B-Y-200 000; стандартная подвеска
B4	**1.8, 1.8 T, 1.8 TURBO, 2.4, 2.8** 09/99 - 12/00 92 -140 kW	**19-045771** HL	**19-140049** HO **11-149835** SP	-> CH.Nr.: 4B-Y-200 000; спортивная подвеска
B4	**1.8, 1.8 T, 1.8 TURBO, 2.4, 2.5 TDI, 2.8** 01/01 - 12/05 92 -140 kW	**19-119939** HL	**19-029443** HO **11-149835** SP	CH.Nr.: 4B-1-000 001 ->; стандартная подвеска
B4	**1.8, 1.8 T, 1.8 TURBO, 2.4, 2.5 TDI, 2.8** 01/01 - 12/05 92 -140 kW	**19-119939** HL	**19-140049** HO **11-149835** SP	CH.Nr.: 4B-1-000 001 ->; спортивная подвеска
B6 Sport	**1.8, 1.8 T, 1.8 TURBO, 2.4, 2.8** 09/99 - 12/00 92 -140 kW	**24-020794** HL	**24-025324** HO	-> CH.Nr.: 4B-Y-200000; без регулируемой подвески VA: Должна использоваться серийная тарелка пружины
B6 Sport	**1.8, 1.8 T, 1.8 TURBO, 2.4, 2.5 TDI, 2.8** 01/01 - 12/05 92 -140 kW	**24-065085** HL	**24-065429** HO	CH.Nr.: 4B- 1- 000 001 ->; без регулируемой подвески
B8	**1.8, 1.8 T, 1.8 TURBO, 2.4, 2.8** 09/99 - 12/00 92 -140 kW	**24-020817** HL	**24-025331** HO **11-101390** SP	-> CH.Nr.: 4B-Y-200000; без регулируемой подвески VA: Должна использоваться серийная тарелка пружины
B8	**1.8, 1.8 T, 1.8 TURBO, 2.4, 2.5 TDI, 2.8** 01/01 - 12/05 92 -140 kW	**24-065108** HL	**24-065436** HO	CH.Nr.: 4B- 1- 000 001 ->; без регулируемой подвески
B12 PK	**1.8, 1.8 T, 1.8 TURBO** 01/00 - 12/00 92 -110 kW	**46-192196**		-> CH.Nr.: 4B-Y-200000; Должна использоваться серийная тарелка пружины; без регулируемой подвески; Обязанность, предусмотренная экспертизой VA: Глубина (экспертиза): 30 мм; Нагрузка оси до: 1150 кг HA: Глубина (экспертиза): 30 мм; Нагрузка оси до: 1090 кг

Пригодны для				
AUDI-FAW				
AUDI-FAW A6 седан (C5)				
B12 PK	**1.8, 1.8 T, 1.8 TURBO** 01/01 - 12/05 92 -110 kW	**46-192202**		CH.Nr.: 4B-1-000001 ->; Должна использоваться серийная тарелка пружины; без регулируемой подвески; Обязанность, предусмотренная экспертизой VA: Глубина (экспертиза): 30 мм; Нагрузка оси до: 1150 кг HA: Глубина (экспертиза): 30 мм; Нагрузка оси до: 1090 кг
B12 PK	**2.4, 2.8** 09/99 - 12/00 121 -140 kW	**46-192219**		-> CH.Nr.: 4B-Y-200000; Должна использоваться серийная тарелка пружины; без регулируемой подвески; Обязанность, предусмотренная экспертизой VA: Глубина (экспертиза): 30 мм; Нагрузка оси до: 1230 кг HA: Глубина (экспертиза): 30 мм; Нагрузка оси до: 1090 кг
B12 PK	**2.4, 2.5 TDI** 01/01 - 12/05 121 -132 kW	**46-192226**		CH.Nr.: 4B-1-000001 ->; Должна использоваться серийная тарелка пружины; без регулируемой подвески; Обязанность, предусмотренная экспертизой VA: Глубина (экспертиза): 30 мм; Нагрузка оси до: 1230 кг HA: Глубина (экспертиза): 30 мм; Нагрузка оси до: 1090 кг
B14	**1.8, 1.8 T, 1.8 TURBO, 2.4, 2.5 TDI, 2.8** 09/99 - 12/05 92 -140 kW	**47-124806**		без регулируемой подвески; Обязанность, предусмотренная экспертизой VA: Глубина (экспертиза): 35-55 мм; Нагрузка оси до: 1205 кг HA: Глубина (экспертиза): 35-55 мм; Нагрузка оси до: 1130 кг
B16 PSS9	**1.8, 1.8 T, 1.8 TURBO, 2.4, 2.5 TDI, 2.8** 09/99 - 12/05 92 -140 kW	**48-088749**		без регулируемой подвески; Обязанность, предусмотренная экспертизой VA: Глубина (экспертиза): 35-55 мм; Нагрузка оси до: 1205 кг HA: Глубина (экспертиза): 35-55 мм; Нагрузка оси до: 1130 кг
AUDI-FAW A6L седан (C6)				
B4	**2.0 TFSI, 2.4, 2.7 TDI, 2.8, 2.8 quattro, 3.0, 3.0 quattro, 3.0 TFSI quattro, 3.1 FSI, 3.1 FSI quattro, 4.2 FSI quattro** 03/05 - 125 -253 kW	**19-139951**	**19-139968**	без регулируемой подвески; кроме пневматической подвески
B6 Sport	**2.0 TFSI, 2.4, 2.7 TDI, 2.8, 2.8 quattro, 3.0, 3.0 quattro, 3.0 TFSI quattro, 3.1 FSI, 3.1 FSI quattro, 4.2 FSI quattro** 03/05 - 125 -253 kW	**35-116288**	**24-116299**	стандартная подвеска; без регулируемой подвески; кроме пневматической подвески
B8	**2.0 TFSI, 2.4, 2.7 TDI, 2.8, 2.8 quattro, 3.0, 3.0 quattro, 3.0 TFSI quattro, 3.1 FSI, 3.1 FSI quattro, 4.2 FSI quattro** 03/05 - 125 -253 kW	**35-116301**	**24-116312**	спортивная подвеска; без регулируемой подвески; кроме пневматической подвески
B14	**2.0 TFSI, 2.4, 2.7 TDI, 2.8, 2.8 quattro, 3.0, 3.0 quattro, 3.0 TFSI quattro, 3.1 FSI, 3.1 FSI quattro, 4.2 FSI quattro** 03/05 - 125 -253 kW	**47-116573**		без регулируемой подвески; Обязанность, предусмотренная экспертизой; кроме пневматической подвески
B16 PSS9	**2.0 TFSI, 2.4, 2.7 TDI, 2.8, 2.8 quattro, 3.0, 3.0 quattro, 3.0 TFSI quattro, 3.1 FSI, 3.1 FSI quattro, 4.2 FSI quattro** 03/05 - 125 -253 kW	**48-116541**		без регулируемой подвески; Обязанность, предусмотренная экспертизой; кроме пневматической подвески
AUDI-FAW A6L седан (C7)				
B4	**2.0 TFSI, 30 FSI, 35 FSI, 35 FSI quattro, 50 FSI quattro** 01/12 - 132 -220 kW	**19-226880**	**19-226897**	стандартная подвеска; без регулируемой подвески; кроме пневматической подвески
B4	**2.0 TFSI, 30 FSI, 35 FSI, 35 FSI quattro, 50 FSI quattro** 01/12 - 132 -220 kW	**19-226903**	**19-226910**	спортивная подвеска; без регулируемой подвески; кроме пневматической подвески
B6 Sport	**2.0 TFSI, 30 FSI, 35 FSI, 35 FSI quattro, 50 FSI quattro** 01/12 - 132 -220 kW	**24-145961**	**24-145978**	стандартная подвеска; без регулируемой подвески; кроме пневматической подвески

Пригодны для			
AUDI-FAW			
AUDI-FAW A6L седан (C7)			
B8 **2.0 TFSI, 30 FSI, 35 FSI, 35 FSI quattro, 50 FSI quattro** 01/12 - 132 -220 kW	**24-145985**	**24-145992**	стандартная подвеска; без регулируемой подвески; кроме пневматической подвески
B16 PSS10 **2.0 TFSI, 30 FSI, 35 FSI, 35 FSI quattro, 50 FSI quattro** 01/12 - 132 -220 kW	**48-221832**		Обязанность, предусмотренная экспертизой; кроме пневматической подвески VA: Глубина (экспертиза): 30-50 мм HA: Глубина (экспертиза): 30-50 мм
AUDI-FAW Q5 вездеход закрытый			
B4 **2.0 TFSI quattro** 03/10 - 155 kW	**19-171593**	**19-171609**	стандартная подвеска; без электронн. регулирования аморт. Силы
B6 Sport **2.0 TFSI quattro** 03/10 - 155 kW	**24-145961**	**24-145978**	без электронн. регулирования аморт. Силы
B8 **2.0 TFSI quattro** 03/10 - 155 kW	**24-145985**	**24-145992**	без электронн. регулирования аморт. Силы
B12 PK **2.0 TFSI quattro** 03/10 - 155 kW	**46-188083**		без электронн. регулирования аморт. Силы; без регулируемой подвески; Обязанность, предусмотренная экспертизой VA: Глубина (экспертиза): 30 мм; Нагрузка оси до: 1235 кг HA: Глубина (экспертиза): 25 мм; Нагрузка оси до: 1345 кг
AUSTIN			
AUSTIN MINI			
B6 Sport **1.3, 1000, 1000 Mayfair, 1000 Mayfair Sport, 1100 Special, 1275 GT, 850** 01/67 - 08/81 25 -53 kW	**24-181464**	**24-181471**	
AUSTIN MINI			
B6 Sport **0.9, 1.3** 09/69 - 10/85 25 -48 kW	**24-181464**	**24-181471**	
AUSTIN-HEALEY			
AUSTIN-HEALEY AUSTIN-HEALEY			
B6 Sport **3000 Sport MK.III** 01/59 - 12/64 110 kW	*24-025768*	*24-025775*	
AUTOBIANCHI			
AUTOBIANCHI A 112			
B6 Sport **0.9, 0.9 E, 0.9 Junior, 1.0 Abarth, 1.0 E,Elite,LX** 10/69 - 12/85 31 -51 kW	*34-237229*	*34-000427*	VA: Сервис срочного ремонта .; Возврат старой детали обязателен . HA: Сервис срочного ремонта .; Возврат старой детали обязателен .
MS **0.9, 0.9 E, 0.9 Junior, 1.0 Abarth, 1.0 E,Elite,LX** 10/69 - 12/85 31 -51 kW	*34-237250*	*34-001554*	тип модели: Rallye
AUTO UNION			
AUTO UNION MUNGA			
B6 Sport **F 91/4, F 91/6, F 91/8** 03/57 - 06/69 32 kW		**24-000321**	HA: Параметр: 280/100

Пригодны для			
BAW			
BAW ZHANQI вездеход закрытый			
B6 4600	**2.2 AWD, 2.8 D AWD** 01/00 - 12/08 68 -75 kW	**24-024426**	**24-024433** тип модели: TJ; на витых пружинах
BAW ZHANQI			
B6 4600	**2.0** 01/08 - 75 kW	**24-141727**	**24-141734** тип модели: JK; на витых пружинах
BENTLEY			
BENTLEY CONTINENTAL			
B6 Sport	**6.75 V8 R, 6.75 V8 S, 6.75 V8 T Mulliner** 01/85 - 10/02 265 -313 kW	**24-014298**	**24-014304** HA: без регулируемой подвески
BMW			
BMW 1 (E81, E87)			
B1	**116 i, 118 d, 118 i, 120 d, 120 i, 123 d, 130 i** 09/06 - 09/12 85 -195 kW	**12-224432**	VA: -> 04/08
B1	**116 d, 116 i, 118 d, 118 i, 120 d, 120 i, 123 d, 130 i** 09/06 - 09/12 85 -195 kW	**12-117260**	**12-226443** **12-226436** VA: 05/08-> 07/11
B3	**116 i, 118 i** 09/06 - 09/12 85 -105 kW	**37-161309**	**36-161393** стандартная подвеска
B3	**116 i, 118 i, 120 i** 09/06 - 09/12 85 -125 kW	**37-161293**	**36-161379** стандартная подвеска; Усиленное оснащение .
B3	**116 i** 11/08 - 09/12 90 kW	**37-161309**	**36-161393** стандартная подвеска
B3	**120 i** 09/06 - 09/12 110 -125 kW	**37-161309**	**36-161393** стандартная подвеска
B3	**120 i, 123 d** 09/06 - 09/12 115 -150 kW	**37-161279**	**36-161355** стандартная подвеска
B3	**120 i, 123 d** 09/06 - 09/12 115 -150 kW	**37-161262**	**36-161331** стандартная подвеска; Усиленное оснащение .
B3	**130 i** 09/06 - 09/12 190 -195 kW	**37-148508**	**36-161379** стандартная подвеска
B3	**130 i** 09/06 - 09/12 190 -195 kW	**37-161279**	**36-161355** стандартная подвеска; Усиленное оснащение .
B3	**116 d, 118 d, 120 d** 09/06 - 09/12 85 -130 kW	**37-161293**	**36-161379** стандартная подвеска
B3	**116 d, 118 d, 120 d** 09/06 - 09/12 85 -130 kW	**37-148508**	**36-161355** стандартная подвеска; Усиленное оснащение .
B4	**116 d, 116 i, 118 d, 118 i, 120 d, 120 i, 123 d, 130 i** 09/06 - 09/12 85 -195 kW	**22-144249** **22-144263**	**19-144221** стандартная подвеска
B4	**116 d, 116 i, 118 d, 118 i, 120 d, 120 i, 123 d, 130 i** 09/06 - 09/12 85 -195 kW	**22-144256** **22-144270**	**19-144238** спортивная подвеска

Пригодны для				
BMW				
BMW 1 (E81, E87)				
B6 Sport	**116 d, 116 i, 118 d, 118 i, 120 d, 120 i, 123 d, 130 i** 09/06 - 09/12 85 -195 kW	**35-115908** **35-115915**	**24-115926**	кроме исполнения M-техник
B6 a10	**116 d, 116 i, 118 d, 118 i, 120 d, 120 i, 123 d, 130 i** 09/06 - 09/12 85 -195 kW	**31-181914** **31-181921**	**26-181936**	стандартная подвеска
B8	**116 d, 116 i, 118 d, 118 i, 120 d, 120 i, 123 d, 130 i** 09/06 - 09/12 85 -195 kW	**35-115939** **35-115946**	**24-115957**	исполнение M-техник
B12 PK	**116 i, 118 i, 120 i** 09/06 - 09/12 85 -125 kW	**46-180483**		Обязанность, предусмотренная экспертизой VA: Глубина (экспертиза): 30 мм; Нагрузка оси до: 875 кг HA: без регулируемой подвески; Глубина (экспертиза): 25 мм; Нагрузка оси до: 1060 кг
B12 PK	**116 d, 118 d, 120 d, 123 d, 130 i** 09/06 - 09/12 85 -195 kW	**46-180490**		Обязанность, предусмотренная экспертизой VA: Глубина (экспертиза): 30 мм; Нагрузка оси до: 920 кг HA: без регулируемой подвески; Глубина (экспертиза): 25 мм; Нагрузка оси до: 1060 кг
B12 SL	**116 i, 118 i, 120 i** 09/06 - 09/12 85 -125 kW	**46-180506**		Обязанность, предусмотренная экспертизой; с общим разрешением на эксплуатацию (ABE) VA: Глубина (экспертиза): 45-50 мм; Нагрузка оси до: 895 кг HA: без регулируемой подвески; Глубина (экспертиза): 35 мм; Нагрузка оси до: 1060 кг
B12 SL	**116 d, 118 d, 120 d, 123 d, 130 i** 09/06 - 09/12 85 -195 kW	**46-180513**		Обязанность, предусмотренная экспертизой; с общим разрешением на эксплуатацию (ABE) VA: Глубина (экспертиза): 45-50 мм; Нагрузка оси до: 920 кг HA: без регулируемой подвески; Глубина (экспертиза): 35 мм; Нагрузка оси до: 1060 кг
B14	**116 d, 116 i, 118 d, 118 i, 120 d, 120 i, 123 d, 130 i** 09/06 - 09/12 85 -195 kW	**47-120471**		Обязанность, предусмотренная экспертизой VA: Глубина (экспертиза): 30-50 мм; Нагрузка оси до: 1020 кг HA: Глубина (экспертиза): 30-50 мм; Нагрузка оси до: 1200 кг
B16 PSS10	**116 d, 116 i, 118 d, 118 i, 120 d, 120 i, 123 d, 130 i** 09/06 - 09/12 85 -195 kW	**48-131636**		Обязанность, предусмотренная экспертизой VA: Глубина (экспертиза): 30-50 мм; Нагрузка оси до: 1020 кг HA: Глубина (экспертиза): 30-50 мм; Нагрузка оси до: 1200 кг
B16 PSS10	**116 d, 116 i, 118 d, 118 i, 120 d, 120 i, 123 d, 130 i** 09/06 - 09/12 85 -195 kW	**48-195232**		Обязанность, предусмотренная экспертизой VA: Глубина (экспертиза): 20-40 мм; Нагрузка оси до: 1020 кг HA: Глубина (экспертиза): 20-40 мм; Нагрузка оси до: 1200 кг
B16 RC	**116 d, 116 i, 118 d, 118 i, 120 d, 120 i, 123 d, 130 i** 09/06 - 09/12 85 -195 kW	**14-230615** IRC **49-131543**		Обязанность, предусмотренная экспертизой VA: Глубина (экспертиза): 30-50 мм; Нагрузка оси до: 1020 кг HA: Глубина (экспертиза): 30-50 мм; Нагрузка оси до: 1200 кг
B16 BCS	**116 d, 116 i, 118 d, 118 i, 120 d, 120 i, 123 d, 130 i** 09/06 - 09/12 85 -195 kW	**48-227018**		без электронн. регулирования аморт. Силы; для автомобилей без EDC; Обязанность, предусмотренная экспертизой VA: Глубина (экспертиза): 20-40 мм; Нагрузка оси до: 960 кг HA: Глубина (экспертиза): 20-40 мм; Нагрузка оси до: 1120 кг
MS	**116 d, 116 i, 118 d, 118 i, 120 d, 120 i, 123 d, 130 i** 09/06 - 09/12 85 -195 kW	*31-633499* *31-633505*	*26-633510*	тип модели: VLN VA: изменяемая упругость механически регулируемая; изменяемой высоты HA: изменяемая упругость механически регулируемая
BMW 1 (E87)				
B1	**116 i, 118 d, 118 i, 120 d, 120 i** 11/03 - 09/12 85 -130 kW	**12-224432**		VA: -> 04/08
B1	**116 d, 116 i, 118 d, 118 i, 120 d, 120 i, 123 d, 130 i** 03/05 - 09/12 85 -195 kW	**12-117260**	**12-226443** **12-226436**	VA: 05/08-> 07/11

	Пригодны для			
BMW				
BMW 1 (E87)				
B3	**116 i, 118 i** 11/03 - 09/12 85 -105 kW	**37-161309**	**36-161393**	стандартная подвеска
B3	**116 i, 118 i** 11/03 - 09/12 85 -105 kW	**37-161293**	**36-161379**	стандартная подвеска; Усиленное оснащение .
B3	**120 i** 11/03 - 09/12 110 kW	**37-161293**	**36-161393**	стандартная подвеска
B3	**120 i** 11/03 - 09/12 110 kW	**37-148508**	**36-161379**	стандартная подвеска; Усиленное оснащение .
B3	**120 i** 11/03 - 09/12 115 kW	**37-161279**	**36-161379**	стандартная подвеска
B3	**120 i** 11/03 - 09/12 115 kW	**37-161262**	**36-161355**	стандартная подвеска; Усиленное оснащение .
B3	**120 i** 11/03 - 09/12 120 -125 kW	**37-161293**	**36-161393**	стандартная подвеска
B3	**120 i** 11/03 - 09/12 120 -125 kW	**37-161293**	**36-161379**	стандартная подвеска; Усиленное оснащение .
B3	**130 i** 03/05 - 09/12 190 -195 kW	**37-148508**	**36-161379**	стандартная подвеска
B3	**130 i** 03/05 - 09/12 190 -195 kW	**37-161279**	**36-161355**	стандартная подвеска; Усиленное оснащение .
B3	**116 d, 118 d** 11/03 - 09/12 85 -105 kW	**37-161293**	**36-161393**	стандартная подвеска
B3	**116 d, 118 d** 11/03 - 09/12 85 -105 kW	**37-148508**	**36-161379**	стандартная подвеска; Усиленное оснащение .
B3	**120 d** 11/03 - 09/12 120 -130 kW	**37-148508**	**36-161379**	стандартная подвеска; Число дверей: 5
B3	**120 d** 11/03 - 09/12 120 -130 kW	**37-161279**	**36-161355**	стандартная подвеска; Усиленное оснащение .; Число дверей: 5
B3	**123 d** 03/07 - 09/12 150 kW	**37-161279**	**36-161379**	стандартная подвеска
B3	**123 d** 03/07 - 09/12 150 kW	**37-161262**	**36-161355**	стандартная подвеска; Усиленное оснащение .
B4	**116 d, 116 i, 118 d, 118 i, 120 d, 120 i, 123 d, 130 i** 03/05 - 09/12 85 -195 kW	**22-144249** **22-144263**	**19-144221**	стандартная подвеска
B4	**116 d, 116 i, 118 d, 118 i, 120 d, 120 i, 123 d, 130 i** 03/05 - 09/12 85 -195 kW	**22-144256** **22-144270**	**19-144238**	спортивная подвеска
B6 Sport	**116 d, 116 i, 118 d, 118 i, 120 d, 120 i, 123 d, 130 i** 03/05 - 09/12 85 -195 kW	**35-115908** **35-115915**	**24-115926**	кроме исполнения М-техник
B6 a10	**116 d, 116 i, 118 d, 118 i, 120 d, 120 i, 123 d, 130 i** 03/05 - 09/12 85 -195 kW	**31-181914** **31-181921**	**26-181936**	стандартная подвеска
B8	**116 d, 116 i, 118 d, 118 i, 120 d, 120 i, 123 d, 130 i** 03/05 - 09/12 85 -195 kW	**35-115939** **35-115946**	**24-115957**	исполнение М-техник

Пригодны для				
BMW				
BMW 1 (E87)				
B12 PK	**116 i, 118 i, 120 i** 11/03 - 09/12 85 -125 kW	**46-180483**		Обязанность, предусмотренная экспертизой VA: Глубина (экспертиза): 30 мм; Нагрузка оси до: 875 кг HA: без регулируемой подвески; Глубина (экспертиза): 25 мм; Нагрузка оси до: 1060 кг
B12 PK	**116 d, 118 d, 120 d, 123 d, 130 i** 03/05 - 09/12 85 -195 kW	**46-180490**		Обязанность, предусмотренная экспертизой VA: Глубина (экспертиза): 30 мм; Нагрузка оси до: 920 кг HA: без регулируемой подвески; Глубина (экспертиза): 25 мм; Нагрузка оси до: 1060 кг
B12 SL	**116 i, 118 i, 120 i** 11/03 - 09/12 85 -125 kW	**46-180506**		Обязанность, предусмотренная экспертизой; с общим разрешением на эксплуатацию (ABE) VA: Глубина (экспертиза): 45-50 мм; Нагрузка оси до: 895 кг HA: без регулируемой подвески; Глубина (экспертиза): 35 мм; Нагрузка оси до: 1060 кг
B12 SL	**116 d, 118 d, 120 d, 123 d, 130 i** 03/05 - 09/12 85 -195 kW	**46-180513**		Обязанность, предусмотренная экспертизой; с общим разрешением на эксплуатацию (ABE) VA: Глубина (экспертиза): 45-50 мм; Нагрузка оси до: 920 кг HA: без регулируемой подвески; Глубина (экспертиза): 35 мм; Нагрузка оси до: 1060 кг
B14	**116 d, 116 i, 118 d, 118 i, 120 d, 120 i, 123 d, 130 i** 03/05 - 09/12 85 -195 kW	**47-120471**		Обязанность, предусмотренная экспертизой VA: Глубина (экспертиза): 30-50 мм; Нагрузка оси до: 1020 кг HA: Глубина (экспертиза): 30-50 мм; Нагрузка оси до: 1200 кг
B16 PSS10	**116 d, 116 i, 118 d, 118 i, 120 d, 120 i, 123 d, 130 i** 03/05 - 09/12 85 -195 kW	**48-131636**		Обязанность, предусмотренная экспертизой VA: Глубина (экспертиза): 30-50 мм; Нагрузка оси до: 1020 кг HA: Глубина (экспертиза): 30-50 мм; Нагрузка оси до: 1200 кг
B16 PSS10	**116 d, 116 i, 118 d, 118 i, 120 d, 120 i, 123 d, 130 i** 03/05 - 09/12 85 -195 kW	**48-195232**		Обязанность, предусмотренная экспертизой VA: Глубина (экспертиза): 20-40 мм; Нагрузка оси до: 1020 кг HA: Глубина (экспертиза): 20-40 мм; Нагрузка оси до: 1200 кг
B16 RC	**116 d, 116 i, 118 d, 118 i, 120 d, 120 i, 123 d, 130 i** 03/05 - 09/12 85 -195 kW	**14-230615** iRC **49-131543**		Обязанность, предусмотренная экспертизой VA: Глубина (экспертиза): 30-50 мм; Нагрузка оси до: 1020 кг HA: Глубина (экспертиза): 30-50 мм; Нагрузка оси до: 1200 кг
B16 BCS	**116 d, 116 i, 118 d, 118 i, 120 d, 120 i, 123 d, 130 i** 03/05 - 09/12 85 -195 kW	**48-227018**		без электронн. регулирования аморт. Силы; для автомобилей без EDC; Обязанность, предусмотренная экспертизой VA: Глубина (экспертиза): 20-40 мм; Нагрузка оси до: 960 кг HA: Глубина (экспертиза): 20-40 мм; Нагрузка оси до: 1120 кг
MS	**116 d, 116 i, 118 d, 118 i, 120 d, 120 i, 123 d, 130 i** 03/05 - 09/12 85 -195 kW	*31-633499* *31-633505*	*26-633510*	тип модели: VLN VA: изменяемая упругость механически регулируемая; изменяемой высоты HA: изменяемая упругость механически регулируемая
BMW 1 купе (E82)				
B1	**118 d, 120 d, 120 i, 123 d, 125 i, 135 i** 10/07 - 100 -225 kW	**12-117260**	**12-226443** **12-226436**	VA: с шариковым подшибником
B1	**120 d, 123 d, 125 i, 135 i** 10/07 - 130 -225 kW	**12-224432**		VA: -> 04/08
B3	**118 d, 120 d, 123 d** 10/07 - 100 -150 kW	**37-161293**	**36-161317**	стандартная подвеска
B3	**118 d, 120 d, 123 d** 10/07 - 100 -150 kW	**37-148508**	**36-161393**	стандартная подвеска; Усиленное оснащение .
B4	**118 d, 120 d, 120 i, 123 d, 125 i, 135 i** 10/07 - 100 -225 kW	**22-152749** **22-152756**	**19-152769**	стандартная подвеска
B4	**118 d, 120 d, 120 i, 123 d, 125 i, 135 i** 10/07 - 100 -225 kW	**22-152770** **22-152787**	**19-152790**	спортивная подвеска

Пригодны для				
BMW				
BMW 1 купе (E82)				
B6 Sport	**M** 04/11 - 06/12 250 kW	**35-143321** **35-143338**	**24-143349**	без электронн. регулирования аморт. Силы; для автомобилей без EDC
B6 Sport	**118 d, 120 d, 120 i, 123 d, 125 i, 135 i** 10/07 - 100 -225 kW	**35-115908** **35-115915**	**24-115926**	кроме исполнения M-техник
B6 a10	**118 d, 120 d, 120 i, 123 d, 125 i, 135 i** 10/07 - 100 -225 kW	**31-181914** **31-181921**	**26-181936**	стандартная подвеска
B8	**M** 04/11 - 06/12 250 kW	**35-143291** **35-143307**	**24-143318**	без электронн. регулирования аморт. Силы; для автомобилей без EDC
B8	**118 d, 120 d, 120 i, 123 d, 125 i, 135 i** 10/07 - 100 -225 kW	**35-115939** **35-115946**	**24-115957**	исполнение M-техник
B12 PK	**118 d, 120 d, 123 d, 125 i, 135 i** 10/07 - 100 -225 kW	**46-180537**		Обязанность, предусмотренная экспертизой VA: Глубина (экспертиза): 30-35 мм; Нагрузка оси до: 945 кг HA: без регулируемой подвески; Глубина (экспертиза): 30-35 мм; Нагрузка оси до: 1030 кг
B14	**118 d, 120 d, 120 i, 123 d, 125 i, 135 i** 10/07 - 100 -225 kW	**47-120471**		Обязанность, предусмотренная экспертизой VA: Глубина (экспертиза): 30-50 мм; Нагрузка оси до: 1020 кг HA: Глубина (экспертиза): 30-50 мм; Нагрузка оси до: 1200 кг
B16 PSS10	**M** 04/11 - 06/12 250 kW	**48-145701**		без электронн. регулирования аморт. Силы; для автомобилей без EDC; Обязанность, предусмотренная экспертизой VA: Глубина (экспертиза): 10-35 мм; Нагрузка оси до: 1060 кг HA: Глубина (экспертиза): 20-35 мм; Нагрузка оси до: 1270 кг
B16 PSS10	**118 d, 120 d, 120 i, 123 d, 125 i, 135 i** 10/07 - 100 -225 kW	**48-131636**		Обязанность, предусмотренная экспертизой VA: Глубина (экспертиза): 30-50 мм; Нагрузка оси до: 1020 кг HA: Глубина (экспертиза): 30-50 мм; Нагрузка оси до: 1200 кг
B16 PSS10	**118 d, 120 d, 120 i, 123 d, 125 i, 135 i** 10/07 - 100 -225 kW	**48-195232**		Обязанность, предусмотренная экспертизой VA: Глубина (экспертиза): 20-40 мм; Нагрузка оси до: 1020 кг HA: Глубина (экспертиза): 20-40 мм; Нагрузка оси до: 1200 кг
B16 RC	**118 d, 120 d, 120 i, 123 d, 125 i, 135 i** 10/07 - 100 -225 kW	**14-230615** iRC **49-131543**		Обязанность, предусмотренная экспертизой VA: Глубина (экспертиза): 30-50 мм; Нагрузка оси до: 1020 кг HA: Глубина (экспертиза): 30-50 мм; Нагрузка оси до: 1200 кг
B16 BCS	**M** 04/11 - 06/12 250 kW	**48-223539**		Обязанность, предусмотренная экспертизой VA: Глубина (экспертиза): 10-35 мм; Нагрузка оси до: 1020 кг HA: Глубина (экспертиза): 20-35 мм; Нагрузка оси до: 1190 кг
MS	**118 d, 120 d, 120 i, 123 d, 125 i, 135 i** 10/07 - 100 -225 kW	*31-633499* *31-633505*	*26-633510*	тип модели: VLN VA: изменяемая упругость механически регулируемая; изменяемой высоты HA: изменяемая упругость механически регулируемая
BMW 1 кабрио (E88)				
B1	**118 d, 118 i, 120 d, 120 i, 123 d, 125 i, 135 i** 03/08 - 100 -240 kW	**12-117260**	**12-226443** **12-226436**	VA: с шариковым подшибником
B3	**120 i** 03/08 - 115 -125 kW	**37-148508**	**36-161379**	стандартная подвеска
B3	**120 i** 03/08 - 115 -125 kW	**37-161279**	**36-161355**	стандартная подвеска; Усиленное оснащение .
B3	**125 i** 03/08 - 160 kW	**37-161279**	**36-161355**	стандартная подвеска

Пригодны для			
BMW			
BMW 1 кабрио (E88)			
B3	**125 i** 03/08 - 160 kW	**37-161262**	**36-161331**	стандартная подвеска; Усиленное оснащение .
B4	**118 d, 118 i, 120 d, 120 i, 123 d, 125 i, 135 i** 03/08 - 100 -240 kW	**22-152749** **22-152756**	**19-152769**	стандартная подвеска
B4	**118 d, 118 i, 120 d, 120 i, 123 d, 125 i, 135 i** 03/08 - 100 -240 kW	**22-152770** **22-152787**	**19-152790**	спортивная подвеска
B6 Sport	**118 d, 118 i, 120 d, 120 i, 123 d, 125 i, 135 i** 03/08 - 100 -240 kW	**35-115908** **35-115915**	**24-115926**	кроме исполнения M-техник
B6 a10	**118 d, 118 i, 120 d, 120 i, 123 d, 125 i, 135 i** 03/08 - 100 -240 kW	**31-181914** **31-181921**	**26-181936**	стандартная подвеска
B8	**118 d, 118 i, 120 d, 120 i, 123 d, 125 i, 135 i** 03/08 - 100 -240 kW	**35-115939** **35-115946**	**24-115957**	исполнение M-техник
B12 PK	**118 d, 118 i, 120 d, 120 i, 123 d, 125 i** 03/08 - 100 -160 kW	**46-180520**		Обязанность, предусмотренная экспертизой VA: Глубина (экспертиза): 30 мм; Нагрузка оси до: 945 кг HA: без регулируемой подвески; Глубина (экспертиза): 30 мм; Нагрузка оси до: 1120 кг
B14	**118 d, 118 i, 120 d, 120 i, 123 d, 125 i, 135 i** 03/08 - 100 -240 kW	**47-120471**		Обязанность, предусмотренная экспертизой VA: Глубина (экспертиза): 30-50 мм; Нагрузка оси до: 1020 кг HA: Глубина (экспертиза): 30-50 мм; Нагрузка оси до: 1200 кг
B16 PSS10	**118 d, 118 i, 120 d, 120 i, 123 d, 125 i, 135 i** 03/08 - 100 -240 kW	**48-131636**		Обязанность, предусмотренная экспертизой VA: Глубина (экспертиза): 30-50 мм; Нагрузка оси до: 1020 кг HA: Глубина (экспертиза): 30-50 мм; Нагрузка оси до: 1200 кг
B16 PSS10	**118 d, 118 i, 120 d, 120 i, 123 d, 125 i, 135 i** 03/08 - 100 -240 kW	**48-195232**		Обязанность, предусмотренная экспертизой VA: Глубина (экспертиза): 20-40 мм; Нагрузка оси до: 1020 кг HA: Глубина (экспертиза): 20-40 мм; Нагрузка оси до: 1200 кг
B16 RC	**118 d, 118 i, 120 d, 120 i, 123 d, 125 i, 135 i** 03/08 - 100 -240 kW	**14-230615** iRC **49-131543**		Обязанность, предусмотренная экспертизой VA: Глубина (экспертиза): 30-50 мм; Нагрузка оси до: 1020 кг HA: Глубина (экспертиза): 30-50 мм; Нагрузка оси до: 1200 кг
BMW 1 (F20)			
B1	**114 d, 114 i, 116 d, 116 i, 118 d, 118 i, 120 d, 125 d, 125 i, M 135 i** 11/11 - 70 -235 kW	12-234332		VA: с шариковым подшибником; кроме исполнения M-техник
B4	**114 d, 114 i, 116 d, 116 i, 118 d, 118 i, 120 d, 125 d, 125 i, M 135 i** 11/11 - 70 -235 kW	**22-217981**	**19-217994**	стандартная подвеска; без электронн. регулирования аморт. Силы
B4	**114 d, 114 i, 116 d, 116 i, 118 d, 118 i, 120 d, 125 d, 125 i, M 135 i** 11/11 - 70 -235 kW	**22-218001**	**19-218014**	исполнение M-техник; без электронн. регулирования аморт. Силы; спортивная подвеска
B4	**120 d xDrive, M 135 i xDrive** 02/12 - 135 -235 kW	i.V. i.V.	**19-217994**	без электронн. регулирования аморт. Силы; стандартная подвеска
B4	**120 d xDrive, M 135 i xDrive** 02/12 - 135 -235 kW	i.V. i.V.	**19-218014**	исполнение M-техник; без электронн. регулирования аморт. Силы; спортивная подвеска
B6 Sport	**114 d, 114 i, 116 d, 116 i, 118 d, 118 i, 120 d, 125 d, 125 i, M 135 i** 11/11 - 70 -235 kW	**35-217480**	**24-217859**	стандартная подвеска; без электронн. регулирования аморт. Силы

Пригодны для			
BMW			
BMW 1 (F20)			
B6 Sport	**120 d xDrive, M 135 i xDrive** 02/12 - 135 -235 kW	35-207207 35-207481	**24-217859**	стандартная подвеска; без электронн. регулирования аморт. Силы
B8	**114 d, 114 i, 116 d, 116 i, 118 d, 118 i, 120 d, 125 d, 125 i, M 135 i** 11/11 - 70 -235 kW	**35-217862**	**24-217873**	исполнение М-техник; без электронн. регулирования аморт. Силы
B8	**120 d xDrive, M 135 i xDrive** 02/12 - 135 -235 kW	35-207214 35-207504	**24-217873**	исполнение М-техник; без электронн. регулирования аморт. Силы
B12 PK	**125 i, M 135 i** 08/11 - 160 -235 kW	46-237552		без электронн. регулирования аморт. Силы; Обязанность, предусмотренная экспертизой VA: Глубина (экспертиза): 25 мм; Нагрузка оси до: 960 кг HA: Глубина (экспертиза): 30 мм; Нагрузка оси до: 1110 кг
B12 PK	**M 135 i xDrive** 02/12 - 235 kW	46-237545		без электронн. регулирования аморт. Силы; Обязанность, предусмотренная экспертизой VA: Глубина (экспертиза): 15 мм; Нагрузка оси до: 1010 кг HA: Глубина (экспертиза): 15 мм; Нагрузка оси до: 1110 кг
B12 PK	**114 d, 114 i, 116 d, 116 i, 118 d, 118 i, 120 d, 125 d, 125 i** 08/11 - 70 -160 kW	46-223609		без электронн. регулирования аморт. Силы; Обязанность, предусмотренная экспертизой; с общим разрешением на эксплуатацию (ABE) VA: Глубина (экспертиза): 25 мм; Нагрузка оси до: 905 кг HA: Глубина (экспертиза): 30 мм; Нагрузка оси до: 1110 кг
B12 PK	**114 d, 114 i, 116 d, 116 i, 118 d, 118 i, 120 d, 125 d, 125 i** 08/11 - 70 -160 kW	46-223609		EDC должно быть остановлено; электронное регулирование аморт. Силы; Обязанность, предусмотренная экспертизой; с общим разрешением на эксплуатацию (ABE); только в соединении с 1x 3130679221 VA: Глубина (экспертиза): 25 мм; Нагрузка оси до: 905 кг HA: Глубина (экспертиза): 30 мм; Нагрузка оси до: 1110 кг
B12 PK	**120 d xDrive** 02/12 - 135 kW	46-237538		без электронн. регулирования аморт. Силы; Обязанность, предусмотренная экспертизой; с общим разрешением на эксплуатацию (ABE) VA: Глубина (экспертиза): 25 мм; Нагрузка оси до: 960 кг HA: Глубина (экспертиза): 30 мм; Нагрузка оси до: 1110 кг
B12 SL	**114 d, 114 i, 116 d, 116 i, 118 d, 118 i, 120 d, 125 d, 125 i** 08/11 - 70 -160 kW	46-237569		без электронн. регулирования аморт. Силы; Обязанность, предусмотренная экспертизой VA: Глубина (экспертиза): 40 мм; Нагрузка оси до: 905 кг HA: Глубина (экспертиза): 40 мм; Нагрузка оси до: 1090 кг
B14	**114 d, 114 i, 116 d, 116 i, 118 d, 118 i, 120 d, 125 d, 125 i, M 135 i** 11/11 - 70 -235 kW	**47-217522**		без электронн. регулирования аморт. Силы; Обязанность, предусмотренная экспертизой VA: Глубина (экспертиза): 30-50 мм; Нагрузка оси до: 1020 кг HA: Глубина (экспертиза): 30-50 мм; Нагрузка оси до: 1235 кг
B14	**114 d, 114 i, 116 d, 116 i, 118 d, 118 i, 120 d, 125 d, 125 i, M 135 i** 11/11 - 70 -235 kW	**47-217522**		EDC должно быть остановлено; электронное регулирование аморт. Силы; Обязанность, предусмотренная экспертизой; только в соединении с 1x 3130679221 VA: Глубина (экспертиза): 30-50 мм; Нагрузка оси до: 1020 кг HA: Глубина (экспертиза): 30-50 мм; Нагрузка оси до: 1235 кг
B14	**120 d xDrive, M 135 i xDrive** 02/12 - 135 -235 kW	47-207233		без электронн. регулирования аморт. Силы; Обязанность, предусмотренная экспертизой VA: Глубина (экспертиза): 30-50 мм; Нагрузка оси до: 1020 кг HA: Глубина (экспертиза): 30-50 мм; Нагрузка оси до: 1120 кг
B16 PSS10	**114 d, 114 i, 116 d, 116 i, 118 d, 118 i, 120 d, 125 d, 125 i, M 135 i** 11/11 - 70 -235 kW	**48-217170**		без электронн. регулирования аморт. Силы; Обязанность, предусмотренная экспертизой VA: Глубина (экспертиза): 30-50 мм; Нагрузка оси до: 1020 кг HA: Глубина (экспертиза): 30-50 мм; Нагрузка оси до: 1235 кг

Пригодны для				
BMW				
BMW 1 (F20)				
B16 PSS10	**114 d, 114 i, 116 d, 116 i, 118 d, 118 i, 120 d, 125 d, 125 i, M 135 i** 11/11 - 70 -235 kW	**48-217170**		EDC должно быть остановлено; электронное регулирование аморт. Силы; Обязанность, предусмотренная экспертизой; только в соединении с 1x 313067921 VA: Глубина (экспертиза): 30-50 мм; Нагрузка оси до: 1020 кг HA: Глубина (экспертиза): 30-50 мм; Нагрузка оси до: 1235 кг
B16 PSS10	**114 d, 114 i, 116 d, 116 i, 118 d, 118 i, 120 d, 125 d, 125 i, M 135 i** 11/11 - 70 -235 kW	**48-229012**		без электронн. регулирования аморт. Силы; тип модели: Komfort; Обязанность, предусмотренная экспертизой VA: Глубина (экспертиза): 10-30 мм; Нагрузка оси до: 1020 кг HA: Глубина (экспертиза): 10-30 мм; Нагрузка оси до: 1235 кг
B16 PSS10	**114 d, 114 i, 116 d, 116 i, 118 d, 118 i, 120 d, 125 d, 125 i, M 135 i** 11/11 - 70 -235 kW	**48-229012**		EDC должно быть остановлено; электронное регулирование аморт. Силы; тип модели: Komfort; Обязанность, предусмотренная экспертизой; только в соединении с 1x 313067921 VA: Глубина (экспертиза): 10-30 мм; Нагрузка оси до: 1020 кг HA: Глубина (экспертиза): 10-30 мм; Нагрузка оси до: 1235 кг
B16 PSS10	**120 d xDrive, M 135 i xDrive** 02/12 - 135 -235 kW	**48-207287**		без электронн. регулирования аморт. Силы; Обязанность, предусмотренная экспертизой VA: Глубина (экспертиза): 30-50 мм; Нагрузка оси до: 1020 кг HA: Глубина (экспертиза): 30-50 мм; Нагрузка оси до: 1120 кг
B16 RC	**114 d, 114 i, 116 d, 116 i, 118 d, 118 i, 120 d, 125 d, 125 i, M 135 i** 11/11 - 70 -235 kW	**14-230615** iRC **49-224658**		без электронн. регулирования аморт. Силы; Обязанность, предусмотренная экспертизой VA: Глубина (экспертиза): 30-50 мм; Нагрузка оси до: 1020 кг HA: Глубина (экспертиза): 30-50 мм; Нагрузка оси до: 1235 кг
B16 RC	**114 d, 114 i, 116 d, 116 i, 118 d, 118 i, 120 d, 125 d, 125 i, M 135 i** 11/11 - 70 -235 kW	**14-230615** iRC **49-224658**		EDC должно быть остановлено; электронное регулирование аморт. Силы; Обязанность, предусмотренная экспертизой; только в соединении с 1x 31306792211 VA: Глубина (экспертиза): 30-50 мм; Нагрузка оси до: 1020 кг HA: Глубина (экспертиза): 30-50 мм; Нагрузка оси до: 1235 кг
B16 RC	**120 d xDrive, M 135 i xDrive** 02/12 - 135 -235 kW	**49-207323** **14-230615** iRC		без электронн. регулирования аморт. Силы; Обязанность, предусмотренная экспертизой VA: Глубина (экспертиза): 30-50 мм; Нагрузка оси до: 1020 кг HA: Глубина (экспертиза): 30-50 мм; Нагрузка оси до: 1235 кг
B16 BCS	**114 d, 114 i, 116 d, 116 i, 118 d, 118 i, 120 d, 125 d, 125 i, M 135 i** 11/11 - 70 -235 kW	**48-230834**		без электронн. регулирования аморт. Силы; Обязанность, предусмотренная экспертизой VA: Глубина (экспертиза): 30-50 мм; Нагрузка оси до: 1090 кг HA: Глубина (экспертиза): 30-50 мм; Нагрузка оси до: 1235 кг
B16 BCS	**120 d xDrive, M 135 i xDrive** 02/12 - 135 -235 kW	**48-238946**		EDC должно быть остановлено; Обязанность, предусмотренная экспертизой VA: Глубина (экспертиза): 30-50 мм; Нагрузка оси до: 1090 кг HA: Глубина (экспертиза): 30-50 мм; Нагрузка оси до: 1235 кг
BMW 1 (F21)				
B1	**114 d, 114 i, 116 d, 116 i, 118 d, 118 i, 120 d, 125 d, 125 i, M 135 i** 12/11 - 70 -235 kW	**12-234332**		VA: с шариковым подшибником; кроме исполнения M-техник
B4	**114 d, 114 i, 116 d, 116 i, 118 d, 118 i, 120 d, 125 d, 125 i, M 135 i** 12/11 - 70 -235 kW	**22-217981**	**19-217994**	стандартная подвеска; без электронн. регулирования аморт. Силы
B4	**114 d, 114 i, 116 d, 116 i, 118 d, 118 i, 120 d, 125 d, 125 i, M 135 i** 12/11 - 70 -235 kW	**22-218001**	**19-218014**	исполнение M-техник; без электронн. регулирования аморт. Силы; спортивная подвеска

Пригодны для				
BMW				
BMW 1 (F21)				
B4	**120 d xDrive, M 135 i xDrive** 02/12 - 135 -235 kW	i.V. i.V.	**19-217994**	без электронн. регулирования аморт. Силы; стандартная подвеска
B4	**120 d xDrive, M 135 i xDrive** 02/12 - 135 -235 kW	i.V. i.V.	**19-218014**	исполнение M-техник; без электронн. регулирования аморт. Силы; спортивная подвеска
B6 Sport	**114 d, 114 i, 116 d, 116 i, 118 d, 118 i, 120 d, 125 d, 125 i, M 135 i** 12/11 - 70 -235 kW	**35-217480**	**24-217859**	стандартная подвеска; без электронн. регулирования аморт. Силы
B6 Sport	**120 d xDrive, M 135 i xDrive** 02/12 - 135 -235 kW	35-207207 35-207481	**24-217859**	стандартная подвеска; без электронн. регулирования аморт. Силы
B8	**114 d, 114 i, 116 d, 116 i, 118 d, 118 i, 120 d, 125 d, 125 i, M 135 i** 12/11 - 70 -235 kW	**35-217862**	**24-217873**	исполнение M-техник; без электронн. регулирования аморт. Силы
B8	**120 d xDrive, M 135 i xDrive** 02/12 - 135 -235 kW	35-207214 35-207504	**24-217873**	исполнение M-техник; без электронн. регулирования аморт. Силы
B12 PK	**125 i, M 135 i** 12/11 - 160 -235 kW	46-237552		без электронн. регулирования аморт. Силы; Обязанность, предусмотренная экспертизой VA: Глубина (экспертиза): 15 мм; Нагрузка оси до: 1010 кг HA: Глубина (экспертиза): 15 мм; Нагрузка оси до: 1110 кг
B12 PK	**M 135 i xDrive** 02/12 - 235 kW	46-237545		Обязанность, предусмотренная экспертизой VA: Глубина (экспертиза): 15 мм; Нагрузка оси до: 1010 кг HA: Глубина (экспертиза): 15 мм; Нагрузка оси до: 1110 кг
B12 PK	**114 d, 114 i, 116 d, 116 i, 118 d, 118 i, 120 d, 125 d, 125 i** 12/11 - 70 -160 kW	46-223609		без электронн. регулирования аморт. Силы; Обязанность, предусмотренная экспертизой; с общим разрешением на эксплуатацию (ABE) VA: Глубина (экспертиза): 25 мм; Нагрузка оси до: 905 кг HA: Глубина (экспертиза): 30 мм; Нагрузка оси до: 1110 кг
B12 PK	**114 d, 114 i, 116 d, 116 i, 118 d, 118 i, 120 d, 125 d, 125 i** 12/11 - 70 -160 kW	46-223609		EDC должно быть остановлено; электронное регулирование аморт. Силы; Обязанность, предусмотренная экспертизой; только в соединении с 1x 3130679221 VA: Глубина (экспертиза): 25 мм; Нагрузка оси до: 905 кг HA: Глубина (экспертиза): 30 мм; Нагрузка оси до: 1110 кг
B12 PK	**120 d xDrive** 02/12 - 135 kW	46-237538		без электронн. регулирования аморт. Силы; Обязанность, предусмотренная экспертизой; с общим разрешением на эксплуатацию (ABE) VA: Глубина (экспертиза): 25 мм; Нагрузка оси до: 960 кг HA: Глубина (экспертиза): 30 мм; Нагрузка оси до: 1110 кг
B12 SL	**114 d, 114 i, 116 d, 116 i, 118 d, 118 i, 120 d, 125 d, 125 i** 12/11 - 70 -160 kW	46-237569		без электронн. регулирования аморт. Силы; Обязанность, предусмотренная экспертизой VA: Глубина (экспертиза): 40 мм; Нагрузка оси до: 905 кг HA: Глубина (экспертиза): 40 мм; Нагрузка оси до: 1090 кг
B14	**114 d, 114 i, 116 d, 116 i, 118 d, 118 i, 120 d, 125 d, 125 i, M 135 i** 12/11 - 70 -235 kW	**47-217522**		без электронн. регулирования аморт. Силы; Обязанность, предусмотренная экспертизой VA: Глубина (экспертиза): 30-50 мм; Нагрузка оси до: 1020 кг HA: Глубина (экспертиза): 30-50 мм; Нагрузка оси до: 1235 кг
B14	**114 d, 114 i, 116 d, 116 i, 118 d, 118 i, 120 d, 125 d, 125 i, M 135 i** 12/11 - 70 -235 kW	**47-217522**		EDC должно быть остановлено; электронное регулирование аморт. Силы; Обязанность, предусмотренная экспертизой; только в соединении с 1x 3130679221 VA: Глубина (экспертиза): 30-50 мм; Нагрузка оси до: 1020 кг HA: Глубина (экспертиза): 30-50 мм; Нагрузка оси до: 1235 кг

Пригодны для			
BMW			
BMW 1 (F21)			
B14	**120 d xDrive, M 135 i xDrive** 02/12 - 135 -235 kW	47-207233	без электронн. регулирования аморт. Силы; Обязанность, предусмотренная экспертизой VA: Глубина (экспертиза): 30-50 мм; Нагрузка оси до: 1020 кг HA: Глубина (экспертиза): 30-50 мм; Нагрузка оси до: 1120 кг
B16 PSS10	**114 d, 114 i, 116 d, 116 i, 118 d, 118 i, 120 d, 125 d, 125 i, M 135 i** 12/11 - 70 -235 kW	**48-217170**	без электронн. регулирования аморт. Силы; Обязанность, предусмотренная экспертизой VA: Глубина (экспертиза): 30-50 мм; Нагрузка оси до: 1020 кг HA: Глубина (экспертиза): 30-50 мм; Нагрузка оси до: 1235 кг
B16 PSS10	**114 d, 114 i, 116 d, 116 i, 118 d, 118 i, 120 d, 125 d, 125 i, M 135 i** 12/11 - 70 -235 kW	**48-217170**	EDC должно быть остановлено; электронное регулирование аморт. Силы; Обязанность, предусмотренная экспертизой; только в соединении с 1x 313067921 VA: Глубина (экспертиза): 30-50 мм; Нагрузка оси до: 1020 кг HA: Глубина (экспертиза): 30-50 мм; Нагрузка оси до: 1235 кг
B16 PSS10	**114 d, 114 i, 116 d, 116 i, 118 d, 118 i, 120 d, 125 d, 125 i, M 135 i** 12/11 - 70 -235 kW	**48-229012**	без электронн. регулирования аморт. Силы; тип модели: Komfort; Обязанность, предусмотренная экспертизой VA: Глубина (экспертиза): 10-30 мм; Нагрузка оси до: 1020 кг HA: Глубина (экспертиза): 10-30 мм; Нагрузка оси до: 1235 кг
B16 PSS10	**114 d, 114 i, 116 d, 116 i, 118 d, 118 i, 120 d, 125 d, 125 i, M 135 i** 12/11 - 70 -235 kW	**48-229012**	EDC должно быть остановлено; электронное регулирование аморт. Силы; тип модели: Komfort; Обязанность, предусмотренная экспертизой; только в соединении с 1x 313067921 VA: Глубина (экспертиза): 10-30 мм; Нагрузка оси до: 1020 кг HA: Глубина (экспертиза): 10-30 мм; Нагрузка оси до: 1235 кг
B16 PSS10	**120 d xDrive, M 135 i xDrive** 02/12 - 135 -235 kW	48-207287	без электронн. регулирования аморт. Силы; Обязанность, предусмотренная экспертизой VA: Глубина (экспертиза): 30-50 мм; Нагрузка оси до: 1020 кг HA: Глубина (экспертиза): 30-50 мм; Нагрузка оси до: 1120 кг
B16 RC	**114 d, 114 i, 116 d, 116 i, 118 d, 118 i, 120 d, 125 d, 125 i, M 135 i** 12/11 - 70 -235 kW	**14-230615** iRC **49-224658**	без электронн. регулирования аморт. Силы; Обязанность, предусмотренная экспертизой VA: Глубина (экспертиза): 30-50 мм; Нагрузка оси до: 1020 кг HA: Глубина (экспертиза): 30-50 мм; Нагрузка оси до: 1235 кг
B16 RC	**114 d, 114 i, 116 d, 116 i, 118 d, 118 i, 120 d, 125 d, 125 i, M 135 i** 12/11 - 70 -235 kW	**14-230615** iRC **49-224658**	EDC должно быть остановлено; электронное регулирование аморт. Силы; Обязанность, предусмотренная экспертизой; только в соединении с 1x 31306792211 VA: Глубина (экспертиза): 30-50 мм; Нагрузка оси до: 1020 кг HA: Глубина (экспертиза): 30-50 мм; Нагрузка оси до: 1235 кг
B16 RC	**120 d xDrive, M 135 i xDrive** 02/12 - 135 -235 kW	49-207323 **14-230615** iRC	без электронн. регулирования аморт. Силы; Обязанность, предусмотренная экспертизой VA: Глубина (экспертиза): 30-50 мм; Нагрузка оси до: 1020 кг HA: Глубина (экспертиза): 30-50 мм; Нагрузка оси до: 1235 кг
B16 BCS	**114 d, 114 i, 116 d, 116 i, 118 d, 118 i, 120 d, 125 d, 125 i, M 135 i** 12/11 - 70 -235 kW	**48-230834**	без электронн. регулирования аморт. Силы; Обязанность, предусмотренная экспертизой VA: Глубина (экспертиза): 30-50 мм; Нагрузка оси до: 1090 кг HA: Глубина (экспертиза): 30-50 мм; Нагрузка оси до: 1235 кг
B16 BCS	**120 d xDrive, M 135 i xDrive** 02/12 - 135 -235 kW	48-238946	EDC должно быть остановлено; Обязанность, предусмотренная экспертизой VA: Глубина (экспертиза): 30-50 мм; Нагрузка оси до: 1090 кг HA: Глубина (экспертиза): 30-50 мм; Нагрузка оси до: 1235 кг
BMW 3 (E21)			
B3	**315** 03/81 - 03/84 55 kW	*36-159710*	**36-159819**	стандартная подвеска

	Пригодны для			
BMW				
BMW 3 (E21)				
B3	**316, 318** 08/75 - 01/77 66 -72 kW	**36-159741**	**36-159819**	стандартная подвеска
B3	**316, 318, 318 i** 01/77 - 01/81 66 -77 kW	*36-159710*	**36-159819**	стандартная подвеска
B3	**316, 318, 318 i** 01/77 - 08/82 66 -77 kW	**36-159741**		стандартная подвеска; Усиленное оснащение .
B3	**316, 318 i** 01/81 - 08/82 66 -77 kW		**36-159819**	стандартная подвеска
B3	**320, 320 i** 06/75 - 01/80 80 -92 kW	**36-159741**	**36-159819**	стандартная подвеска
B3	**320/6, 323 i** 09/77 - 01/81 90 -105 kW	**36-159741**	**36-159819**	стандартная подвеска
B3	**320/6, 323 i** 01/81 - 08/82 90 -105 kW		**36-159819**	стандартная подвеска
B4	**315, 316, 318, 318 i, 320, 320 i, 320/6** 09/77 - 03/84 55 -92 kW	**21-030420**	**19-019802** **11-101345** SP	стандартная подвеска VA: Øi: 45 мм
B4	**323 i** 01/78 - 08/82 105 kW		**19-019802** **11-101345** SP	кроме исполнения М-техник
B6 Sport	**315, 316, 318, 318 i, 320, 320 i, 320/6, 323 i** 01/78 - 03/84 55 -105 kW	**34-001219**	**24-006125**	VA: Øi: 45 мм
B6 Sport	**320, 320 i, 320/6, 323 i** 06/75 - 08/82 80 -105 kW	**34-002230**	**24-006125**	спортивная подвеска VA: Øi: 48 мм
B8	**315, 316, 318, 318 i, 320, 320 i, 320/6, 323 i** 01/78 - 03/84 55 -105 kW	**34-186350**	**24-184618**	VA: Øi: 45 мм
BMW 3 (E30)				
B1	**315, 316, 316 (Ecotronic), 316 i, 318 i, 318 is, 320 i, 320 is, 323 i, 324 d, 324 td, 325 e 2.7, 325 i, 325 i X, M3 2.3, M3 EVO I 2.3, M3 EVO II 2.5** 09/82 - 01/92 55 -175 kW	**12-117628**	**12-117093**	VA: Øi: 14 мм; Øa: 32 мм; с шариковым подшибником HA: без шарикового подшибника; с прокладкой
B2	**315** 09/82 - 12/91 55 kW	**16-031326** **11-101321** SP	**15-102096**	стандартная подвеска VA: Наружный диаметр передней амортизационной стойки шасси 45 мм
B2	**316, 316 (Ecotronic), 316 i, 318 i, 320 i, 323 i, 324 d, 325 e 2.7, 325 i** 09/82 - 11/89 63 -126 kW	**16-031326** **11-101321** SP	**15-102096**	стандартная подвеска VA: Наружный диаметр передней амортизационной стойки шасси 45 мм
B2	**316, 316 (Ecotronic), 316 i, 318 i, 320 i, 323 i, 325 e 2.7, 325 i** 09/82 - 11/89 66 -126 kW	**16-101920** **11-101321** SP	**15-102096**	стандартная подвеска VA: Наружный диаметр передней амортизационной стойки шасси 51 мм
B3	**316, 316 (Ecotronic), 318 i** 09/82 - 06/91 66 -85 kW	*36-129263*	**38-129285**	стандартная подвеска
B3	**316, 316 (Ecotronic), 318 i** 09/82 - 06/91 66 -85 kW		**38-129292**	стандартная подвеска; Усиленное оснащение .
B3	**320 i, 323 i, 324 d, 325 i** 09/82 - 11/89 63 -126 kW	**36-129300**	**38-129292**	стандартная подвеска
B4	**316, 316 (Ecotronic), 316 i, 318 i, 320 i, 323 i, 324 d, 325 e 2.7, 325 i** 09/82 - 11/89 63 -126 kW	**21-030499** **11-101321** SP	**19-019819**	стандартная подвеска VA: Наружный диаметр передней амортизационной стойки шасси 45 мм

Пригодны для				
BMW				
BMW 3 (E30)				
B4	**316, 316 (Ecotronic), 316 i, 318 i, 320 i, 323 i, 324 td, 325 e 2.7, 325 i** 09/82 - 11/89 66 -126 kW	**21-030505** **11-101321** SP	**19-019819**	стандартная подвеска VA: Наружный диаметр передней амортизационной стойки шасси 51 мм
B4	**318 is, 320 is** 05/88 - 08/91 100 -141 kW	**21-030505** **11-101321** SP	**19-019819**	стандартная подвеска VA: Наружный диаметр передней амортизационной стойки шасси 51 мм
B4	**325 i X** 03/86 - 08/91 125 -126 kW	**21-216381**	**19-019819**	стандартная подвеска
B6 Sport	**315, 316, 316 (Ecotronic), 316 i, 318 i, 320 i, 320 is** 09/82 - 12/91 55 -141 kW	**34-181522**	**24-020282**	стандартная подвеска; тип модели: Heavy Duty VA: только в соединении с 14-244131; Øa: 45 мм
B6 Sport	**315, 316, 316 (Ecotronic), 316 i, 318 i, 320 i, 320 is** 09/82 - 12/91 55 -141 kW	**34-001363**	**24-020282**	спортивная подвеска VA: только в соединении с 14-244148; Наружный диаметр передней амортизационной стойки шасси 51 мм
B6 Sport	**318 is** 09/89 - 08/91 100 kW	**34-001363**	**24-020282**	стандартная подвеска VA: только в соединении с 14-244148; Наружный диаметр передней амортизационной стойки шасси 51 мм
B6 Sport	**318 is** 09/89 - 08/91 100 kW	**34-001363**	**24-007382**	исполнение M-техник VA: только в соединении с 14-244148; Наружный диаметр передней амортизационной стойки шасси 51 мм
B6 Sport	**323 i, 324 d, 324 td, 325 e 2.7, 325 i** 09/82 - 11/89 63 -126 kW	**34-001363**	**24-020282**	исполнение M-техник VA: только в соединении с 14-244148; Наружный диаметр передней амортизационной стойки шасси 51 мм
B6 Sport	**325 i X** 03/86 - 08/91 125 -126 kW	**34-002513**	**24-020282**	стандартная подвеска
B6 Sport	**M3 2.3, M3 EVO I 2.3, M3 EVO II 2.5** 07/86 - 01/92 143 -175 kW	**34-003350**	**24-020275**	VA: Øa: 51 мм; только в соединении с 14-244148 HA: Параметр: 160/55
B6 Sport	**M3 2.3, M3 EVO I 2.3, M3 EVO II 2.5** 07/86 - 01/92 143 -175 kW	**34-003350**	**24-060653**	VA: Øa: 51 мм; только в соединении с 14-244148 HA: Параметр: 140/60
B8	**315, 316, 316 (Ecotronic), 316 i, 318 i, 320 i, 320 is, 323 i** 09/82 - 12/91 55 -141 kW	**34-003343**	**24-020275**	стандартная подвеска VA: Øa: 45 мм; только в соединении с 14-244131 HA: Параметр: 160/55
B8	**315, 316, 316 (Ecotronic), 316 i, 318 i, 320 i, 320 is, 323 i, 325 e 2.7** 09/82 - 12/91 55 -141 kW	**34-003350**	**24-020275**	спортивная подвеска VA: Øa: 51 мм; только в соединении с 14-244148 HA: Параметр: 160/55
B8	**318 is** 09/89 - 08/91 100 kW	**34-003350**	**24-020275**	стандартная подвеска VA: Øa: 51 мм; только в соединении с 14-244148 HA: Параметр: 160/55
B8	**324 d, 324 td, 325 e 2.7, 325 i** 09/83 - 08/91 63 -126 kW	**34-003350**	**24-020275**	исполнение M-техник VA: Øa: 51 мм; только в соединении с 14-244148 HA: Параметр: 160/55
B12 PK	**316 i, 318 i, 318 is** 09/82 - 08/91 73 -100 kW	**46-180803**		Наружный диаметр передней амортизационной стойки шасси 45 мм; Обязанность, предусмотренная экспертизой VA: Глубина (экспертиза): 30-40 мм; Нагрузка оси до: 805 кг HA: Глубина (экспертиза): 30 мм; Нагрузка оси до: 905 кг
B12 PK	**316 i, 318 i, 318 is** 09/82 - 08/91 73 -100 kW	**46-000118**		Наружный диаметр передней амортизационной стойки шасси 51 мм; Обязанность, предусмотренная экспертизой VA: Глубина (экспертиза): 30-40 мм; Нагрузка оси до: 805 кг HA: Глубина (экспертиза): 30 мм; Нагрузка оси до: 905 кг
B12 PK	**320 i, 323 i** 09/82 - 08/86 92 -110 kW	**46-180797**		Наружный диаметр передней амортизационной стойки шасси 45 мм; Обязанность, предусмотренная экспертизой VA: Глубина (экспертиза): 30-40 мм; Нагрузка оси до: 825 кг HA: Глубина (экспертиза): 30 мм; Нагрузка оси до: 905 кг

Пригодны для			
BMW			
BMW 3 (E30)			
B12 PK	**320 i, 323 i, 325 e 2.7, 325 i** 09/82 - 11/89 90 -126 kW	**46-000101**	Наружный диаметр передней амортизационной стойки шасси 51 мм; Обязанность, предусмотренная экспертизой VA: Глубина (экспертиза): 30-40 мм; Нагрузка оси до: 825 кг HA: Глубина (экспертиза): 30 мм; Нагрузка оси до: 905 кг
B12 PK	**320 i** 09/82 - 06/90 92 -110 kW	**46-180834**	Наружный диаметр передней амортизационной стойки шасси 45 мм; Обязанность, предусмотренная экспертизой VA: Глубина (экспертиза): 30-40 мм; Нагрузка оси до: 865 кг HA: Глубина (экспертиза): 30 мм; Нагрузка оси до: 945 кг
B12 PK	**320 i, 323 i, 324 d, 324 td, 325 e 2.7, 325 i** 09/82 - 11/89 63 -126 kW	**46-000163**	Наружный диаметр передней амортизационной стойки шасси 51 мм; Обязанность, предусмотренная экспертизой VA: Глубина (экспертиза): 30-40 мм; Нагрузка оси до: 865 кг HA: Глубина (экспертиза): 30 мм; Нагрузка оси до: 905 кг
MS	**315, 316, 316 (Ecotronic), 316 i, 318 i, 318 is, 320 i, 320 is, 323 i, 325 e 2.7, 325 i, M3 2.3, M3 EVO I 2.3, M3 EVO II 2.5** 09/82 - 01/92 55 -175 kW	**34-046296**	**24-000642** тип модели: Rennen Gruppe N VA: Параметр: 300/300; Øa: 51 мм HA: Параметр: 200/200
MS	**315, 316, 316 (Ecotronic), 316 i, 318 i, 318 is, 320 i, 320 is, 323 i, 325 e 2.7, 325 i, M3 2.3, M3 EVO I 2.3, M3 EVO II 2.5** 09/82 - 01/92 55 -175 kW	*34-236406*	*24-233637* тип модели: Rallye Tarmac VA: Øa: 51 мм; Параметр: 280/150; длина: 597 мм HA: Параметр: 260/120; длина: 533 мм
BMW 3 Touring (E30)			
B1	**316 i, 318 i, 320 i, 324 td, 325 i, 325 i X** 06/88 - 06/94 73 -125 kW	**12-117628**	**12-117093** VA: Øi: 14 мм; Øa: 32 мм; с шариковым подшибником HA: без шарикового подшибника; с прокладкой
B2	**316 i, 318 i, 320 i, 324 td, 325 i** 07/87 - 06/94 73 -125 kW	**16-031326** **11-101321** SP	**15-102096** стандартная подвеска VA: Наружный диаметр передней амортизационной стойки шасси 45 мм
B2	**316 i, 318 i, 320 i, 324 td, 325 i** 07/87 - 06/94 73 -125 kW	**16-101920** **11-101321** SP	**15-102096** стандартная подвеска VA: Наружный диаметр передней амортизационной стойки шасси 51 мм
B3	**316 i, 318 i** 09/87 - 06/94 73 -85 kW	*36-129263*	**38-129322** стандартная подвеска
B3	**320 i, 324 td, 325 i** 07/87 - 03/93 85 -125 kW	**36-129300**	**38-129322** стандартная подвеска
B4	**316 i, 318 i, 320 i, 324 td, 325 i** 07/87 - 06/94 73 -125 kW	**21-030499** **11-101321** SP	**19-019819** стандартная подвеска VA: Наружный диаметр передней амортизационной стойки шасси 45 мм
B4	**316 i, 318 i, 320 i, 324 td, 325 i** 07/87 - 06/94 73 -125 kW	**21-030505** **11-101321** SP	**19-019819** стандартная подвеска VA: Наружный диаметр передней амортизационной стойки шасси 51 мм
B4	**325 i X** 06/88 - 10/93 125 kW	**21-216381**	**19-019819** стандартная подвеска
B6 Sport	**316 i, 318 i, 320 i, 324 td, 325 i** 07/87 - 06/94 73 -125 kW	**34-181522**	**24-020282** VA: только в соединении с 14-244131; Øa: 45 мм
B6 Sport	**316 i, 318 i, 320 i, 324 td, 325 i** 07/87 - 06/94 73 -125 kW	**34-001363**	**24-020282** стандартная подвеска VA: только в соединении с 14-244148; Наружный диаметр передней амортизационной стойки шасси 51 мм
B6 Sport	**325 i X** 06/88 - 10/93 125 kW	**34-002513**	**24-020282**
B8	**316 i, 318 i, 320 i, 324 td, 325 i** 07/87 - 06/94 73 -125 kW	**34-003343**	**24-020275** стандартная подвеска VA: Øa: 45 мм; только в соединении с 14-244131 HA: Параметр: 160/55

Пригодны для			
BMW			
BMW 3 Touring (E30)			
B8 **316 i, 318 i, 320 i, 324 td, 325 i** 07/87 - 06/94 73 -125 kW	**34-003350**	**24-020275**	стандартная подвеска VA: Øa: 51 мм; только в соединении с 14-244148 HA: Параметр: 160/55
BMW 3 кабрио (E30)			
B1 **316 i, 318 i, 318i, 320 i, 325 i** 12/85 - 10/93 73 -126 kW	**12-117628**	**12-117093**	VA: Øi: 14 мм; Øa: 32 мм; с шариковым подшибником HA: без шарикового подшибника; с прокладкой
B2 **316 i, 318 i, 318i, 320 i, 325 i** 12/85 - 10/93 73 -126 kW	**16-101920** **11-101321** SP	**15-102096**	стандартная подвеска VA: Наружный диаметр передней амортизационной стойки шасси 51 мм
B3 **316 i, 318 i, 318i, 320 i, 325 i** 12/85 - 10/93 73 -126 kW	**36-153893**		стандартная подвеска
B4 **316 i, 318 i, 318i, 320 i, 325 i** 12/85 - 10/93 73 -126 kW	**21-030505** **11-101321** SP	**19-019819**	стандартная подвеска VA: Наружный диаметр передней амортизационной стойки шасси 51 мм
B6 Sport **316 i, 318 i, 318i, 320 i** 04/86 - 10/93 73 -103 kW	**34-181522**	**24-020282**	стандартная подвеска VA: только в соединении с 14-244131; Øa: 45 мм
B6 Sport **316 i, 318 i, 318i, 320 i, 325 i** 12/85 - 10/93 73 -126 kW	**34-001363**	**24-020282**	стандартная подвеска VA: только в соединении с 14-244148; Наружный диаметр передней амортизационной стойки шасси 51 мм
B6 Sport **M3 2.3** 06/88 - 06/91 143 kW	**34-003350**	**24-020275**	стандартная подвеска VA: Øa: 51 мм; только в соединении с 14-244148 HA: Параметр: 160/55
B6 Sport **M3 2.3** 06/88 - 06/91 143 kW	**34-003350**	**24-060653**	стандартная подвеска VA: Øa: 51 мм; только в соединении с 14-244148 HA: Параметр: 140/60
B8 **316 i, 318 i, 318i, 320 i** 04/86 - 10/93 73 -103 kW	**34-003343**	**24-020275**	исполнение M-техник VA: Øa: 45 мм; только в соединении с 14-244131 HA: Параметр: 160/55
B8 **316 i, 318 i, 318i, 320 i, 325 i** 12/85 - 10/93 73 -126 kW	**34-003350**	**24-020275**	исполнение M-техник VA: Øa: 51 мм; только в соединении с 14-244148 HA: Параметр: 160/55
B12 PK **318 i, 318i** 06/88 - 10/93 83 -103 kW	**46-180827**		Наружный диаметр передней амортизационной стойки шасси 45 мм; Обязанность, предусмотренная экспертизой VA: Глубина (экспертиза): 30 мм; Нагрузка оси до: 790 кг HA: Глубина (экспертиза): 30 мм; Нагрузка оси до: 945 кг
B12 PK **318 i, 318i** 06/88 - 10/93 83 -103 kW	**46-000156**		Наружный диаметр передней амортизационной стойки шасси 51 мм; Обязанность, предусмотренная экспертизой VA: Глубина (экспертиза): 30 мм; Нагрузка оси до: 790 кг HA: Глубина (экспертиза): 30 мм; Нагрузка оси до: 945 кг
B12 PK **320 i, 325 i** 12/85 - 10/93 93 -126 kW	**46-180810**		Наружный диаметр передней амортизационной стойки шасси 45 мм; Обязанность, предусмотренная экспертизой VA: Глубина (экспертиза): 30-40 мм; Нагрузка оси до: 865 кг HA: Глубина (экспертиза): 30 мм; Нагрузка оси до: 945 кг
B12 PK **320 i, 325 i** 12/85 - 10/93 93 -126 kW	**46-000132**		Наружный диаметр передней амортизационной стойки шасси 51 мм; Обязанность, предусмотренная экспертизой VA: Глубина (экспертиза): 30-40 мм; Нагрузка оси до: 865 кг HA: Глубина (экспертиза): 30 мм; Нагрузка оси до: 945 кг
MS **M3 2.3** 06/88 - 06/91 143 kW	**34-046296**	**24-000642**	тип модели: Rennen Gruppe N VA: Параметр: 300/300; Øa: 51 мм HA: Параметр: 200/200
BMW 3 (E36)			
B1 **316 i, 318 i, 320 i, 325 i, 325 td** 09/90 - 02/98 73 -141 kW	**12-116829**	**12-117109**	VA: 06/92 -> HA: с прокладкой

	Пригодны для			
	BMW			
	BMW 3 (E36)			
B1	**316 i, 318 i, 318 is, 318 tds, 323 i 2.5, 325 tds, 328 i** 05/93 - 02/98 66 -142 kW	**12-116829**	**12-117109**	VA: с шариковым подшибником HA: с прокладкой
B3	**316 i, 318 i, 318 is, 323 i 2.5** 09/90 - 02/98 73 -125 kW	*36-129034*	**38-129070**	стандартная подвеска
B3	**316 i, 318 i, 318 is** 09/90 - 02/98 73 -103 kW	**36-129041**	**38-129087**	стандартная подвеска; Усиленное оснащение .
B3	**320 i, 325 i** 09/90 - 04/92 110 -141 kW	*36-129058*	**38-129070**	стандартная подвеска
B3	**320 i** 09/90 - 04/92 110 kW	*36-129065*	**38-129087**	стандартная подвеска; Усиленное оснащение .
B3	**320 i** 05/92 - 02/98 110 kW	**36-133161**	**38-129070**	стандартная подвеска
B3	**320 i, 325 i, 325 tds** 05/92 - 02/98 105 -141 kW	*36-129065*	**38-129087**	стандартная подвеска; Усиленное оснащение .
B3	**323 i 2.5** 03/95 - 02/98 125 kW	**36-129041**		стандартная подвеска; Усиленное оснащение .
B3	**325 i** 09/90 - 04/92 141 kW	**36-129041**	**38-129087**	стандартная подвеска; Усиленное оснащение .
B3	**325 i, 325 td, 325 tds** 05/92 - 02/98 85 -141 kW	**36-129041**	**38-129070**	стандартная подвеска
B3	**328 i** 01/95 - 02/98 142 kW	**36-133161**	**38-129070**	стандартная подвеска
B3	**328 i** 01/95 - 02/98 142 kW	**36-129041**		стандартная подвеска; Усиленное оснащение .
B3	**318 tds** 01/95 - 02/98 66 kW	*36-129065*	**38-129087**	стандартная подвеска; Усиленное оснащение .
B3	**325 td** 09/91 - 04/92 85 kW	**36-133178**	**38-129070**	стандартная подвеска
B4	**316 i, 318 i** 09/90 - 05/92 73 -83 kW	**22-044150** **22-044167**	**19-103150** **11-181415** SP	стандартная подвеска
B4	**316 i, 318 i, 320 i, 325 i, 325 td** 06/92 - 02/98 73 -141 kW	**22-044198** **22-044204**	**19-103150** **11-181415** SP	стандартная подвеска
B4	**316 i, 318 i, 320 i, 325 i, 325 td** 06/92 - 02/98 73 -141 kW	**22-172518** **22-172525**	**19-103150** **11-181415** SP	исполнение М-техник
B4	**316 i, 318 i, 318 is, 318 tds, 323 i 2.5, 325 tds, 328 i** 05/93 - 02/98 66 -142 kW	**22-044198** **22-044204**	**19-103150** **11-181415** SP	стандартная подвеска
B4	**316 i, 318 i, 318 is, 318 tds, 323 i 2.5, 325 tds, 328 i** 05/93 - 02/98 66 -142 kW	**22-172518** **22-172525**	**19-103150** **11-181415** SP	исполнение М-техник
B4	**320 i, 325 i, 325 td** 09/90 - 05/92 85 -141 kW	**22-044174** **22-044181**	**19-103150** **11-181415** SP	стандартная подвеска
B6 Sport	**316 i, 318 i** 09/90 - 05/92 73 -83 kW	**22-003799** **22-003805**	**24-015257** **11-181415** SP	стандартная подвеска; двухтрубная система
B6 Sport	**316 i, 318 i, 318 is, 318 tds, 320 i, 323 i 2.5, 325 i, 325 td, 325 tds, 328 i** 06/92 - 02/98 66 -142 kW	**35-044000** **35-044017**	**24-027243** **11-181415** SP	стандартная подвеска VA: однотрубная система

	Пригодны для			
BMW				
BMW 3 (E36)				
B6 Sport	**316 i, 318 i, 318 is, 318 tds, 320 i, 323 i 2.5, 325 i, 325 td, 325 tds, 328 i** 06/92 - 02/98 66 -142 kW	*22-040077* *22-040084*	**24-015257** **11-181415** SP	стандартная подвеска VA: двухтрубная система
B6 Sport	**320 i, 325 i, 325 td** 09/90 - 05/92 85 -141 kW	**22-181619** **22-181626**	**24-015257**	стандартная подвеска
B6 Sport	**M3 3.0, M3 3.2** 08/94 - 02/98 210 -236 kW	**35-042372** **35-042389**	**24-024532**	стандартная подвеска
B6 Sport	**M3 3.0, M3 3.2** 08/94 - 02/98 210 -236 kW	**35-105855** **35-105862**	**24-024532**	Страна-производитель укоротить на
B8	**316 i, 318 i** 09/90 - 05/92 73 -83 kW	**22-003812** **22-003829**	**24-015264** **11-181415** SP	стандартная подвеска; исполнение M-техник VA: однотрубная система
B8	**316 i, 318 i, 318 is, 318 tds, 320 i, 323 i 2.5, 325 i, 325 td, 325 tds, 328 i** 06/92 - 02/98 66 -142 kW	**35-044024** **35-044031**	**24-027250** **11-181415** SP	стандартная подвеска; исполнение M-техник VA: однотрубная система
B8	**316 i, 318 i, 318 is, 318 tds, 320 i, 323 i 2.5, 325 i, 325 td, 325 tds, 328 i** 06/92 - 02/98 66 -142 kW		**24-015264** **11-181415** SP	стандартная подвеска; исполнение M-техник VA: двухтрубная система
B8	**320 i, 325 i, 325 td** 09/90 - 05/92 85 -141 kW	**22-181633** **22-181640**	**24-015264**	стандартная подвеска; исполнение M-техник
B10	**316 i, 318 i, 318 is, 318 tds** 06/92 - 02/98 66 -103 kW	*46-113047*		Обязанность, предусмотренная экспертизой VA: Глубина (экспертиза): 60 мм HA: Глубина (экспертиза): 40 мм
B10	**320 i, 323 i 2.5, 325 i, 325 td, 325 tds, 328 i** 06/92 - 02/98 85 -142 kW	*46-113054*		Обязанность, предусмотренная экспертизой VA: Глубина (экспертиза): 60 мм HA: Глубина (экспертиза): 40 мм
B12 PK	**316 i, 318 i** 09/90 - 05/92 73 -83 kW	**46-180933**		Обязанность, предусмотренная экспертизой; с общим разрешением на эксплуатацию (ABE) VA: Глубина (экспертиза): 30 мм; Нагрузка оси до: 830 кг HA: Глубина (экспертиза): 30 мм; Нагрузка оси до: 1070 кг
B12 PK	**316 i, 318 i, 318 is** 06/92 - 02/98 73 -103 kW	**46-000736**		Обязанность, предусмотренная экспертизой; с общим разрешением на эксплуатацию (ABE) VA: Глубина (экспертиза): 30 мм; Нагрузка оси до: 830 кг HA: Глубина (экспертиза): 30 мм; Нагрузка оси до: 1070 кг
B12 PK	**320 i, 325 i, 325 td** 09/90 - 05/92 85 -141 kW	**46-180940**		Обязанность, предусмотренная экспертизой; с общим разрешением на эксплуатацию (ABE) VA: Глубина (экспертиза): 30 мм; Нагрузка оси до: 890 кг HA: Глубина (экспертиза): 30 мм; Нагрузка оси до: 1070 кг
B12 PK	**M3 3.0** 08/94 - 09/95 210 kW	**46-188427**		Обязанность, предусмотренная экспертизой VA: Глубина (экспертиза): 25 мм; Нагрузка оси до: 910 кг; Øi: 116 мм; винтовая пружина HA: Глубина (экспертиза): 15 мм; Нагрузка оси до: 1090 кг
B12 PK	**M3 3.2** 09/95 - 02/98 236 kW	**46-000781**		Обязанность, предусмотренная экспертизой VA: Глубина (экспертиза): 25 мм; Нагрузка оси до: 920 кг; Øi: 106 мм; винтовая пружина HA: Глубина (экспертиза): 15 мм; Нагрузка оси до: 1130 кг
B12 PK	**318 tds, 320 i, 323 i 2.5, 325 i, 325 td, 325 tds, 328 i** 06/92 - 02/98 66 -142 kW	**46-180957**		Обязанность, предусмотренная экспертизой; с общим разрешением на эксплуатацию (ABE) VA: Глубина (экспертиза): 30 мм; Нагрузка оси до: 900 кг HA: Глубина (экспертиза): 30 мм; Нагрузка оси до: 1070 кг

Пригодны для			
BMW			
BMW 3 (E36)			
B12 SL	**316 i, 318 i** 09/90 - 05/92 73 -83 kW	**46-181022**	Обязанность, предусмотренная экспертизой; механическая КПП VA: Глубина (экспертиза): 45-50 мм; Нагрузка оси до: 830 кг HA: Глубина (экспертиза): 30 мм; Нагрузка оси до: 1070 кг
B12 SL	**316 i, 318 i, 318 is** 06/92 - 02/98 73 -103 kW	**46-000750**	Обязанность, предусмотренная экспертизой; механическая КПП VA: Глубина (экспертиза): 45-50 мм; Нагрузка оси до: 830 кг HA: Глубина (экспертиза): 30 мм; Нагрузка оси до: 1070 кг
B12 SL	**320 i, 325 i, 325 td** 09/90 - 05/92 85 -141 kW	**46-181039**	Обязанность, предусмотренная экспертизой VA: Глубина (экспертиза): 45-50 мм; Нагрузка оси до: 900 кг HA: Глубина (экспертиза): 30 мм; Нагрузка оси до: 1070 кг
B12 SL	**318 tds, 320 i, 323 i 2.5, 325 i, 325 td, 325 tds, 328 i** 06/92 - 02/98 66 -142 kW	**46-000767**	Обязанность, предусмотренная экспертизой VA: Глубина (экспертиза): 45-50 мм; Нагрузка оси до: 900 кг HA: Глубина (экспертиза): 30 мм; Нагрузка оси до: 1070 кг
B14	**316 i, 318 i, 318 is, 318 tds, 320 i, 323 i 2.5, 325 i, 325 td, 325 tds, 328 i** 06/92 - 02/98 66 -142 kW	**47-124813**	Обязанность, предусмотренная экспертизой VA: Глубина (экспертиза): 35-55 мм; Нагрузка оси до: 930 кг HA: Глубина (экспертиза): 20-40 мм; Нагрузка оси до: 1130 кг
B14	**316 i, 318 i, 320 i, 325 i, 325 td** 11/91 - 05/92 73 -141 kW	**47-124813**	Обязанность, предусмотренная экспертизой; только в соединении с 2 x 12-116829 VA: Глубина (экспертиза): 35-55 мм; Нагрузка оси до: 930 кг HA: Глубина (экспертиза): 20-40 мм; Нагрузка оси до: 1130 кг
B16 PSS9	**316 i, 318 i, 320 i, 325 i, 325 td** 11/91 - 05/92 73 -141 kW	**48-080347**	Для некоторых типов шин необходимы дистанционные шайбы; Обязанность, предусмотренная экспертизой VA: Глубина (экспертиза): 35-55 мм; только в соединении с 2 x AFS-B682 HA: Глубина (экспертиза): 20-40 мм
B16 PSS9	**316 i, 318 i, 318 is, 318 tds, 320 i, 323 i 2.5, 325 i, 325 td, 325 tds, 328 i** 06/92 - 02/98 66 -142 kW	**48-080347**	Для некоторых типов шин необходимы дистанционные шайбы; Обязанность, предусмотренная экспертизой VA: Глубина (экспертиза): 35-55 мм; Нагрузка оси до: 930 кг HA: Глубина (экспертиза): 20-40 мм; Нагрузка оси до: 1130 кг
B16 PSS9	**316 i, 320 i, 325 i, 325 td** 09/90 - 05/92 73 -141 kW	**48-080347**	Для некоторых типов шин необходимы дистанционные шайбы; Обязанность, предусмотренная экспертизой VA: Глубина (экспертиза): 35-55 мм; только в соединении с 2x AFS-B682; Нагрузка оси до: 930 кг HA: Глубина (экспертиза): 20-40 мм; Нагрузка оси до: 1130 кг
B16 PSS9	**M3 3.0, M3 3.2** 08/94 - 02/98 210 -236 kW	**48-088459**	Обязанность, предусмотренная экспертизой VA: Глубина (экспертиза): 55 мм; Нагрузка оси до: 930 кг HA: Глубина (экспертиза): 40 мм; Нагрузка оси до: 1130 кг
B16 PSS9	**M3 3.0** 08/94 - 09/95 210 kW	**48-115766**	тип модели: Club-Sport; Обязанность, предусмотренная экспертизой; Øi: 116 мм; винтовая пружина VA: Глубина (экспертиза): 40 мм; Нагрузка оси до: 930 кг HA: Глубина (экспертиза): 40 мм; Нагрузка оси до: 1130 кг
B16 PSS9	**M3 3.2** 09/95 - 02/98 236 kW	**48-115674**	тип модели: Club-Sport; Обязанность, предусмотренная экспертизой; Øi: 106 мм; винтовая пружина VA: Глубина (экспертиза): 40 мм; Нагрузка оси до: 930 кг HA: Глубина (экспертиза): 40 мм; Нагрузка оси до: 1130 кг
B16 BCS	**M3 3.0, M3 3.2** 08/94 - 02/98 210 -236 kW	**48-215855**	Обязанность, предусмотренная экспертизой VA: Глубина (экспертиза): 35-40 мм; Нагрузка оси до: 930 кг HA: Глубина (экспертиза): 35-40 мм; Нагрузка оси до: 1130 кг
MS	**316 i, 318 i, 318 is, 318 tds, 320 i, 323 i 2.5, 325 i, 325 td, 325 tds, 328 i, M3 3.0** 09/90 - 09/95 66 -210 kW	**35-233596** **35-233602**	**24-233613** тип модели: Rallye

	Пригодны для			
BMW				
BMW 3 (E36)				
MS	**316 i, 318 i, 320 i, 325 i, 325 td** 09/90 - 05/92 73 -141 kW	**35-233596** **35-233602**	**24-233613** **11-181415** SP	тип модели: Rallye; только в соединении с 12-116829
MS	**316 i, 318 i, 318 is, 318 tds, 320 i, 323 i 2.5, 325 i, 325 td, 325 tds, 328 i, M3 3.0, M3 3.2** 09/90 - 02/98 66 -236 kW	*31-602068* *31-602075*	*26-602059*	тип модели: VLN HA: изменяемая упругость механически регулируемая; с подшипником крестовины кардана
MS	**M3 3.2** 09/95 - 02/98 236 kW	**35-233596** **35-233602**	**24-233613** **11-181415** SP	тип модели: Rallye; только в соединении с 31 33 2 228 345
BMW 3 Compact (E36)				
B1	**316 g, 316 i, 318 tds, 318 ti, 323 ti** 07/95 - 08/00 66 -125 kW	**12-116829**	**12-117109**	VA: с шариковым подшибником HA: с прокладкой
B4	**316 g, 316 i, 318 tds, 318 ti** 07/95 - 08/00 66 -103 kW	**22-044198** **22-044204**	**19-027531**	стандартная подвеска
B4	**316 g, 316 i, 318 tds, 318 ti, 323 ti** 07/95 - 08/00 66 -125 kW	**22-172518** **22-172525**	**19-027531**	исполнение M-техник
B6 Sport	**316 g, 316 i, 318 tds, 318 ti, 323 ti** 07/95 - 08/00 66 -125 kW	**35-044000** **35-044017**	**24-020282**	стандартная подвеска VA: однотрубная система
B6 Sport	**316 g, 316 i, 318 tds, 318 ti, 323 ti** 07/95 - 08/00 66 -125 kW	*22-040077* *22-040084*	**24-020282**	стандартная подвеска VA: двухтрубная система
B8	**316 g, 316 i, 318 tds, 318 ti, 323 ti** 07/95 - 08/00 66 -125 kW	**35-044024** **35-044031**	**24-020275**	исполнение M-техник VA: однотрубная система HA: Параметр: 160/55
B8	**316 g, 316 i, 318 tds, 318 ti, 323 ti** 07/95 - 08/00 66 -125 kW		**24-020275**	исполнение M-техник VA: двухтрубная система HA: Параметр: 160/55
B12 PK	**316 i, 318 ti** 03/94 - 08/00 75 -103 kW	**46-180988**		Обязанность, предусмотренная экспертизой; с общим разрешением на эксплуатацию (ABE) VA: Глубина (экспертиза): 30 мм; Нагрузка оси до: 830 кг HA: Глубина (экспертиза): 30 мм; Нагрузка оси до: 970 кг
B12 PK	**318 tds, 323 ti** 01/95 - 08/00 66 -125 kW	**46-181008**		Обязанность, предусмотренная экспертизой; с общим разрешением на эксплуатацию (ABE) VA: Глубина (экспертиза): 30 мм; Нагрузка оси до: 900 кг HA: Глубина (экспертиза): 30 мм; Нагрузка оси до: 970 кг
B12 SL	**316 i, 318 ti** 03/94 - 08/00 75 -103 kW	**46-181077**		Обязанность, предусмотренная экспертизой; механическая КПП VA: Глубина (экспертиза): 45-50 мм; Нагрузка оси до: 830 кг HA: Глубина (экспертиза): 30 мм; Нагрузка оси до: 970 кг
B12 SL	**318 tds, 323 ti** 01/95 - 08/00 66 -125 kW	**46-181084**		Обязанность, предусмотренная экспертизой VA: Глубина (экспертиза): 45-50 мм; Нагрузка оси до: 900 кг HA: Глубина (экспертиза): 30 мм; Нагрузка оси до: 970 кг
B16 PSS9	**316 g, 316 i, 318 tds, 318 ti, 323 ti** 07/95 - 08/00 66 -125 kW	**48-080408**		Для некоторых типов шин необходимы дистанционные шайбы; Обязанность, предусмотренная экспертизой VA: Глубина (экспертиза): 30-50 мм HA: Глубина (экспертиза): 20-40 мм
MS	**316 g, 316 i, 318 tds, 318 ti, 323 ti** 07/95 - 08/00 66 -125 kW	**35-233596** **35-233602**	*24-233637*	тип модели: Rallye; только в соединении с 31 33 2 228 345 HA: Параметр: 260/120; длина: 533 мм
BMW 3 купе (E36)				
B1	**316 i, 318 is, 320 i, 323 i, 325 i, 328 i** 03/92 - 04/99 75 -142 kW	**12-116829**	**12-117109**	VA: 06/92 -> HA: с прокладкой

Пригодны для				
BMW				
BMW 3 купе (E36)				
B3	**316 i, 318 is, 323 i, 325 i** 03/92 - 04/99 75 -141 kW	*36-129034*	**38-129070**	стандартная подвеска
B3	**316 i, 318 is, 323 i, 325 i, 328 i** 03/92 - 04/99 75 -142 kW	**36-129041**	**38-129087**	стандартная подвеска; Усиленное оснащение .
B3	**320 i** 03/92 - 04/99 110 kW	**36-133161**	**38-129070**	стандартная подвеска
B3	**320 i** 03/92 - 04/99 110 kW	*36-129065*	**38-129087**	стандартная подвеска; Усиленное оснащение .
B4	**316 i, 318 is, 323 i, 328 i** 09/93 - 04/99 75 -142 kW	**22-044198** **22-044204**	**19-103150** **11-181415** SP	стандартная подвеска
B4	**316 i, 318 is, 323 i, 328 i** 09/93 - 04/99 75 -142 kW	**22-172518** **22-172525**	**19-103150** **11-181415** SP	исполнение M-техник
B4	**318 is** 03/92 - 05/92 103 kW	**22-044150** **22-044167**	**19-103150** **11-181415** SP	стандартная подвеска
B4	**318 is, 320 i, 325 i** 06/92 - 04/99 103 -141 kW	**22-044198** **22-044204**	**19-103150** **11-181415** SP	стандартная подвеска
B4	**318 is, 320 i, 325 i** 06/92 - 04/99 103 -141 kW	**22-172518** **22-172525**	**19-103150** **11-181415** SP	исполнение M-техник
B4	**320 i, 325 i** 03/92 - 05/92 110 -141 kW	**22-044174** **22-044181**	**19-103150** **11-181415** SP	стандартная подвеска
B6 Sport	**316 i, 318 is, 320 i, 323 i, 325 i, 328 i** 06/92 - 04/99 75 -142 kW	**35-044000** **35-044017**	**24-027243** **11-181415** SP	стандартная подвеска VA: однотрубная система
B6 Sport	**316 i, 318 is, 320 i, 323 i, 325 i, 328 i** 06/92 - 04/99 75 -142 kW	*22-040077* *22-040084*	**24-015257** **11-181415** SP	стандартная подвеска VA: двухтрубная система
B6 Sport	**318 is** 03/92 - 05/92 103 kW	**22-003799** **22-003805**	**24-015257**	стандартная подвеска
B6 Sport	**320 i, 325 i** 03/92 - 05/92 110 -141 kW	**22-181619** **22-181626**	**24-015257**	стандартная подвеска
B6 Sport	**M3 3.0, M3 3.2** 10/92 - 04/99 210 -236 kW	**35-042372** **35-042389**	**24-024532**	Температура открытия укоротить на; стандартная подвеска
B6 Sport	**M3 3.0, M3 3.2** 10/92 - 04/99 210 -236 kW	**35-105855** **35-105862**	**24-024532**	Страна-производитель укоротить на
B8	**316 i, 318 is, 320 i, 323 i, 325 i, 328 i** 06/92 - 04/99 75 -142 kW	**35-044024** **35-044031**	**24-027250** **11-181415** SP	исполнение M-техник VA: однотрубная система
B8	**318 is** 03/92 - 05/92 103 kW	**22-003812** **22-003829**	**24-015264**	исполнение M-техник
B8	**320 i, 325 i** 03/92 - 05/92 110 -141 kW	**22-181633** **22-181640**	**24-015264**	стандартная подвеска; исполнение M-техник
B10	**316 i, 318 is** 06/92 - 04/99 75 -103 kW	*46-113047*		Обязанность, предусмотренная экспертизой VA: Глубина (экспертиза): 60 мм HA: Глубина (экспертиза): 40 мм
B10	**320 i, 323 i, 325 i, 328 i** 06/92 - 04/99 110 -142 kW	*46-113054*		Обязанность, предусмотренная экспертизой VA: Глубина (экспертиза): 60 мм HA: Глубина (экспертиза): 40 мм
B12 PK	**316 i, 318 is** 06/92 - 04/99 75 -103 kW	**46-000736**		Обязанность, предусмотренная экспертизой; с общим разрешением на эксплуатацию (ABE) VA: Глубина (экспертиза): 30 мм; Нагрузка оси до: 830 кг HA: Глубина (экспертиза): 15 мм; Нагрузка оси до: 1070 кг

Пригодны для			
BMW			
BMW 3 купе (E36)			
B12 PK	**318 is** 03/92 - 05/92 103 kW	**46-180933**	Обязанность, предусмотренная экспертизой; с общим разрешением на эксплуатацию (ABE) VA: Глубина (экспертиза): 30 мм; Нагрузка оси до: 830 кг HA: Глубина (экспертиза): 15 мм; Нагрузка оси до: 1070 кг
B12 PK	**320 i, 323 i, 325 i, 328 i** 06/92 - 04/99 110 -142 kW	**46-180957**	Обязанность, предусмотренная экспертизой; с общим разрешением на эксплуатацию (ABE) VA: Глубина (экспертиза): 30 мм; Нагрузка оси до: 900 кг HA: Глубина (экспертиза): 15 мм; Нагрузка оси до: 1070 кг
B12 PK	**M3 3.0** 10/92 - 10/95 210 -217 kW	**46-188427**	Обязанность, предусмотренная экспертизой VA: Глубина (экспертиза): 25 мм; Нагрузка оси до: 910 кг; Øi: 116 мм; винтовая пружина HA: Глубина (экспертиза): 15 мм; Нагрузка оси до: 1090 кг
B12 PK	**M3 3.2** 10/95 - 04/99 236 kW	**46-000781**	Обязанность, предусмотренная экспертизой VA: Глубина (экспертиза): 25 мм; Нагрузка оси до: 920 кг; Øi: 106 мм; винтовая пружина HA: Глубина (экспертиза): 15 мм; Нагрузка оси до: 1130 кг
B12 SL	**316 i, 318 is** 06/92 - 04/99 75 -103 kW	**46-000750**	Обязанность, предусмотренная экспертизой; механическая КПП VA: Глубина (экспертиза): 45 мм; Нагрузка оси до: 830 кг HA: Глубина (экспертиза): 15 мм; Нагрузка оси до: 1070 кг
B12 SL	**318 is** 03/92 - 05/92 103 kW	**46-181022**	Обязанность, предусмотренная экспертизой; механическая КПП VA: Глубина (экспертиза): 45 мм; Нагрузка оси до: 830 кг HA: Глубина (экспертиза): 30 мм; Нагрузка оси до: 1070 кг
B12 SL	**320 i, 325 i** 03/92 - 05/92 110 -141 kW	**46-181039**	Обязанность, предусмотренная экспертизой VA: Глубина (экспертиза): 45 мм; Нагрузка оси до: 900 кг HA: Глубина (экспертиза): 15 мм; Нагрузка оси до: 1070 кг
B12 SL	**320 i, 323 i, 325 i, 328 i** 06/92 - 04/99 110 -142 kW	**46-000767**	Обязанность, предусмотренная экспертизой VA: Глубина (экспертиза): 45 мм; Нагрузка оси до: 900 кг HA: Глубина (экспертиза): 15 мм; Нагрузка оси до: 1070 кг
B14	**316 i, 318 is, 320 i, 323 i, 325 i, 328 i** 06/92 - 04/99 75 -142 kW	**47-124813**	Обязанность, предусмотренная экспертизой VA: Глубина (экспертиза): 35-55 мм; Нагрузка оси до: 930 кг HA: Глубина (экспертиза): 20-40 мм; Нагрузка оси до: 1130 кг
B14	**318 is, 325 i** 03/92 - 05/92 103 -141 kW	**47-124813**	Обязанность, предусмотренная экспертизой; только в соединении с 2 x AFS-B682 VA: Глубина (экспертиза): 35-55 мм HA: Глубина (экспертиза): 20-40 мм
B16 PSS9	**316 i, 318 is, 320 i, 323 i, 325 i, 328 i** 06/92 - 04/99 75 -142 kW	**48-080347**	Для некоторых типов шин необходимы дистанционные шайбы; Обязанность, предусмотренная экспертизой VA: Глубина (экспертиза): 35-55 мм; Нагрузка оси до: 930 кг HA: Глубина (экспертиза): 20-40 мм; Нагрузка оси до: 1130 кг
B16 PSS9	**318 is, 320 i, 325 i** 03/92 - 05/92 103 -141 kW	**48-080347**	Для некоторых типов шин необходимы дистанционные шайбы; Обязанность, предусмотренная экспертизой; только в соединении с 2 x AFS-B682 VA: Глубина (экспертиза): 35-55 мм HA: Глубина (экспертиза): 20-40 мм
B16 PSS9	**M3 3.0, M3 3.2** 10/92 - 04/99 210 -236 kW	**48-088459**	Для некоторых типов шин необходимы дистанционные шайбы; Обязанность, предусмотренная экспертизой VA: Глубина (экспертиза): 45-55 мм HA: Глубина (экспертиза): 20-40 мм
B16 PSS9	**M3 3.0** 10/92 - 10/95 210 -217 kW	**48-115766**	Для некоторых типов шин необходимы дистанционные шайбы; тип модели: Club-Sport; Обязанность, предусмотренная экспертизой; Øi: 116 мм; винтовая пружина VA: Глубина (экспертиза): 30-40 мм; Нагрузка оси до: 930 кг HA: Глубина (экспертиза): 30-40 мм; Нагрузка оси до: 1130 кг

Пригодны для			
BMW			
BMW 3 купе (E36)			
B16 PSS9	**M3 3.2** 10/95 - 04/99 236 kW	**48-115674**	Для некоторых типов шин необходимы дистанционные шайбы; тип модели: Club-Sport; Обязанность, предусмотренная экспертизой; Øi: 106 мм; винтовая пружина VA: Глубина (экспертиза): 30-40 мм; Нагрузка оси до: 930 кг HA: Глубина (экспертиза): 30-40 мм; Нагрузка оси до: 1130 кг
B16 BCS	**M3 3.0, M3 3.2** 10/92 - 04/99 210 -236 kW	**48-215855**	Обязанность, предусмотренная экспертизой VA: Глубина (экспертиза): 35-40 мм; Нагрузка оси до: 930 кг HA: Глубина (экспертиза): 35-40 мм; Нагрузка оси до: 1130 кг
MS	**316 i, 318 is, 323 i, 328 i, M3 3.0, M3 3.2** 10/92 - 04/99 75 -236 kW	**35-233596** **35-233602**	**24-233613** **11-181415** SP	тип модели: Rallye
MS	**316 i, 318 is, 320 i, 323 i, 325 i, 328 i, M3 3.0, M3 3.2** 10/92 - 04/99 75 -236 kW	*31-602068* *31-602075*	*26-602059*	тип модели: VLN HA: изменяемая упругость механически регулируемая; с подшипником крестовины кардана
MS	**318 is, 320 i, 325 i** 06/92 - 04/99 103 -141 kW	**35-233596** **35-233602**	**24-233613** **11-181415** SP	тип модели: Rallye
MS	**318 is, 320 i, 325 i** 03/92 - 05/92 103 -141 kW	**35-233596** **35-233602**	**24-233613** **11-181415** SP	тип модели: Rallye; только в соединении с 12-116829
BMW 3 кабрио (E36)			
B1	**318 i, 320 i, 323 i, 325 i, 328 i** 03/93 - 04/99 85 -142 kW	**12-116829**	**12-117109**	VA: с шариковым подшибником HA: с прокладкой
B3	**320 i, 323 i, 325 i** 03/93 - 04/99 110 -141 kW	**36-133185**	**38-129100**	стандартная подвеска; ???; для автомобилей без прицепного устройства
B3	**320 i, 323 i, 325 i** 03/93 - 04/99 110 -141 kW	**36-163045**	**38-153914**	стандартная подвеска; ???; для автомобилей с прицепным устройством
B3	**320 i, 323 i, 325 i** 03/93 - 04/99 110 -141 kW	**36-133185**	**38-163036**	стандартная подвеска; ???; для автомобилей с прицепным устройством
B4	**318 i, 320 i, 323 i, 325 i, 328 i** 03/93 - 04/99 85 -142 kW	**22-044198** **22-044204**	**19-103150** **11-181415** SP	стандартная подвеска
B4	**318 i, 320 i, 323 i, 325 i, 328 i** 03/93 - 04/99 85 -142 kW	**22-172518** **22-172525**	**19-103150** **11-181415** SP	исполнение M-техник
B6 Sport	**318 i, 320 i, 323 i, 325 i, 328 i** 03/93 - 04/99 85 -142 kW	**35-044000** **35-044017**	**24-027243** **11-181415** SP	стандартная подвеска VA: однотрубная система
B6 Sport	**318 i, 320 i, 323 i, 325 i, 328 i** 03/93 - 04/99 85 -142 kW	*22-040077* *22-040084*	**24-015257** **11-181415** SP	стандартная подвеска VA: двухтрубная система
B6 Sport	**M3 3.0, M3 3.2** 01/94 - 04/99 210 -236 kW	**35-042372** **35-042389**	**24-024532**	стандартная подвеска
B6 Sport	**M3 3.0, M3 3.2** 01/94 - 04/99 210 -236 kW	**35-105855** **35-105862**	**24-024532**	Страна-производитель укоротить на
B8	**318 i, 320 i, 323 i, 325 i, 328 i** 03/93 - 04/99 85 -142 kW	**35-044024** **35-044031**	**24-027250** **11-181415** SP	исполнение M-техник VA: однотрубная система
B8	**318 i, 320 i, 323 i, 325 i, 328 i** 03/93 - 04/99 85 -142 kW		**24-015264** **11-181415** SP	исполнение M-техник VA: двухтрубная система
B12 PK	**318 i** 01/94 - 04/99 85 kW	**46-180971**		Обязанность, предусмотренная экспертизой; с общим разрешением на эксплуатацию (ABE) VA: Глубина (экспертиза): 30 мм; Нагрузка оси до: 830 кг HA: Глубина (экспертиза): 30 мм; Нагрузка оси до: 1115 кг

Пригодны для			
BMW			
BMW 3 кабрио (E36)			
B12 PK	**320 i, 323 i, 325 i, 328 i** 03/93 - 04/99 110 -142 kW	**46-180964**	Обязанность, предусмотренная экспертизой; с общим разрешением на эксплуатацию (ABE) VA: Глубина (экспертиза): 30 мм; Нагрузка оси до: 900 кг HA: Глубина (экспертиза): 30 мм; Нагрузка оси до: 1115 кг
B12 PK	**M3 3.0** 01/94 - 10/95 210 kW	**46-188427**	Обязанность, предусмотренная экспертизой VA: Глубина (экспертиза): 25 мм; Нагрузка оси до: 910 кг; Øi: 116 мм; винтовая пружина HA: Глубина (экспертиза): 15 мм; Нагрузка оси до: 1090 кг
B12 PK	**M3 3.2** 10/95 - 04/99 236 kW	**46-000781**	Обязанность, предусмотренная экспертизой VA: Глубина (экспертиза): 25 мм; Нагрузка оси до: 920 кг; Øi: 106 мм; винтовая пружина HA: Глубина (экспертиза): 15 мм; Нагрузка оси до: 1130 кг
B12 SL	**318 i** 01/94 - 04/99 85 kW	**46-181053**	Обязанность, предусмотренная экспертизой; механическая КПП VA: Глубина (экспертиза): 45-50 мм; Нагрузка оси до: 830 кг HA: Глубина (экспертиза): 30 мм; Нагрузка оси до: 1070 кг
B12 SL	**320 i, 323 i, 325 i, 328 i** 03/93 - 04/99 110 -142 kW	**46-181060**	Обязанность, предусмотренная экспертизой VA: Глубина (экспертиза): 45-50 мм; Нагрузка оси до: 900 кг HA: Глубина (экспертиза): 30 мм; Нагрузка оси до: 1070 кг
B14	**318 i, 320 i, 323 i, 325 i, 328 i** 03/93 - 04/99 85 -142 kW	**47-124813**	Обязанность, предусмотренная экспертизой VA: Глубина (экспертиза): 35-55 мм; Нагрузка оси до: 930 кг HA: Глубина (экспертиза): 25-40 мм; Нагрузка оси до: 1130 кг
B16 PSS9	**318 i, 320 i, 323 i, 325 i, 328 i** 03/93 - 04/99 85 -142 kW	**48-080347**	Для некоторых типов шин необходимы дистанционные шайбы; Обязанность, предусмотренная экспертизой VA: Глубина (экспертиза): 35-55 мм; Нагрузка оси до: 930 кг HA: Глубина (экспертиза): 20-40 мм; Нагрузка оси до: 1130 кг
B16 PSS9	**M3 3.0, M3 3.2** 01/94 - 04/99 210 -236 kW	**48-088459**	Обязанность, предусмотренная экспертизой VA: Глубина (экспертиза): 35-55 мм HA: Глубина (экспертиза): 20-40 мм
B16 PSS9	**M3 3.0** 01/94 - 10/95 210 kW	**48-115766**	тип модели: Club-Sport; Обязанность, предусмотренная экспертизой; Øi: 116 мм; винтовая пружина VA: Глубина (экспертиза): 30-40 мм; Нагрузка оси до: 930 кг HA: Глубина (экспертиза): 30-40 мм; Нагрузка оси до: 1130 кг
B16 PSS9	**M3 3.2** 10/95 - 04/99 236 kW	**48-115674**	тип модели: Club-Sport; Обязанность, предусмотренная экспертизой; Øi: 106 мм; винтовая пружина VA: Глубина (экспертиза): 30-40 мм; Нагрузка оси до: 930 кг HA: Глубина (экспертиза): 30-40 мм; Нагрузка оси до: 1130 кг

BMW 3 Touring (E36)				
B1	**316 i, 318 i, 318 tds, 320 i, 323 i, 325 tds, 328 i** 01/95 - 10/99 66 -142 kW	**12-116829**	**12-117109**	VA: с шариковым подшибником HA: с прокладкой
B3	**316 i, 318 i** 07/95 - 10/99 75 -85 kW	**36-163045**	**38-129070**	стандартная подвеска
B3	**316 i, 318 i** 07/95 - 10/99 75 -85 kW	**36-133161**	**38-163036**	стандартная подвеска; Усиленное оснащение .
B3	**320 i** 01/95 - 10/99 110 kW	**36-133161**	**38-129070**	стандартная подвеска
B3	**323 i** 09/95 - 10/99 125 kW	**36-129041**	**38-129070**	стандартная подвеска
B3	**318 tds, 328 i** 01/95 - 10/99 66 -142 kW	**36-129041**	**38-129070**	стандартная подвеска

	Пригодны для			
BMW				
BMW 3 Touring (E36)				
B3	**318 tds, 320 i, 325 tds, 328 i** 01/95 - 10/99 66 -142 kW	*36-129065*	**38-163036**	стандартная подвеска; Усиленное оснащение .
B3	**325 tds** 01/95 - 10/99 105 kW	**36-129041**	**38-129070**	стандартная подвеска
B4	**316 i, 318 i, 318 tds, 320 i, 323 i, 325 tds, 328 i** 01/95 - 10/99 66 -142 kW	**22-044198** **22-044204**	**19-103150** **11-181415** SP	стандартная подвеска; без регулируемой подвески
B4	**316 i, 318 i, 318 tds, 320 i, 323 i, 325 tds, 328 i** 01/95 - 10/99 66 -142 kW	**22-172518** **22-172525**	**19-103150** **11-181415** SP	исполнение М-техник; без регулируемой подвески
B6 Sport	**316 i, 318 i, 318 tds, 320 i, 323 i, 325 tds, 328 i** 01/95 - 10/99 66 -142 kW	**35-044000** **35-044017**	**24-027243** **11-181415** SP	стандартная подвеска; без регулируемой подвески VA: однотрубная система
B8	**316 i, 318 i, 318 tds, 320 i, 323 i, 325 tds, 328 i** 01/95 - 10/99 66 -142 kW	**35-044024** **35-044031**	**24-027250** **11-181415** SP	исполнение М-техник; без регулируемой подвески VA: однотрубная система
B8	**316 i, 318 i, 318 tds, 320 i, 323 i, 325 tds, 328 i** 01/95 - 10/99 66 -142 kW		**24-015264** **11-181415** SP	исполнение М-техник; без регулируемой подвески VA: двухтрубная система
B12 PK	**316 i, 318 i** 07/95 - 10/99 75 -85 kW	**46-181015**		Обязанность, предусмотренная экспертизой; с общим разрешением на эксплуатацию (ABE); Регулировка уровня после перестройки неактивна VA: Глубина (экспертиза): 30 мм; Нагрузка оси до: 830 кг HA: Глубина (экспертиза): 30 мм; Нагрузка оси до: 1115 кг
B12 PK	**318 tds, 320 i, 323 i, 325 tds, 328 i** 01/95 - 10/99 66 -142 kW	**46-180995**		Обязанность, предусмотренная экспертизой; с общим разрешением на эксплуатацию (ABE) VA: Глубина (экспертиза): 30 мм; Нагрузка оси до: 900 кг HA: Глубина (экспертиза): 30 мм; Нагрузка оси до: 1115 кг
B12 SL	**316 i, 318 i** 07/95 - 10/99 75 -85 kW	**46-181091**		Обязанность, предусмотренная экспертизой; механическая КПП; Регулировка уровня после перестройки неактивна VA: Глубина (экспертиза): 45-30 мм; Нагрузка оси до: 830 кг HA: Глубина (экспертиза): 30 мм; Нагрузка оси до: 1115 кг
B12 SL	**318 tds, 320 i, 323 i, 325 tds, 328 i** 01/95 - 10/99 66 -142 kW	**46-181046**		Обязанность, предусмотренная экспертизой VA: Глубина (экспертиза): 45-30 мм; Нагрузка оси до: 900 кг HA: Глубина (экспертиза): 30 мм; Нагрузка оси до: 1115 кг
B14	**316 i, 318 i, 318 tds, 320 i, 323 i, 325 tds, 328 i** 01/95 - 10/99 66 -142 kW	**47-124813**		Обязанность, предусмотренная экспертизой; Регулировка уровня после перестройки неактивна VA: Глубина (экспертиза): 35-55 мм; Нагрузка оси до: 930 кг HA: Глубина (экспертиза): 25-45 мм; Нагрузка оси до: 1130 кг
B16 PSS9	**316 i, 318 i, 318 tds, 320 i, 323 i, 325 tds, 328 i** 01/95 - 10/99 66 -142 kW	**48-080347**		Для некоторых типов шин необходимы дистанционные шайбы; Обязанность, предусмотренная экспертизой; Регулировка уровня после перестройки неактивна VA: Глубина (экспертиза): 35-55 мм; Нагрузка оси до: 930 кг HA: Глубина (экспертиза): 20-40 мм; Нагрузка оси до: 1130 кг
BMW 3 (E46)				
B1	**316 i, 318 d, 318 i, 320 d, 320 i, 323 i, 325 i, 325 xi, 328 i, 330 d, 330 i, 330 xd, 330 xi** 10/99 - 04/05 77 -170 kW	**12-117260**	**12-117109**	VA: с шариковым подшибником HA: с прокладкой
B3	**316 i** 09/98 - 02/05 77 -85 kW	**36-129249**	**38-129216**	стандартная подвеска

Пригодны для			
BMW			
BMW 3 (E46)			
B3	**316 i, 318 i** 02/98 - 02/05 77 -105 kW	**36-129256**	**38-129230**	стандартная подвеска; Усиленное оснащение .
B3	**316 i, 318 d, 318 i, 320 d, 320 i, 323 i, 325 i, 328 i, 330 d, 330 i** 10/99 - 04/05 77 -170 kW		**38-233715**	HA: спортивная подвеска
B3	**318 i** 02/98 - 02/05 87 -105 kW	**36-129249**	**38-129223**	стандартная подвеска
B3	**320 i** 03/98 - 02/05 110 -125 kW	**36-129256**	**38-129223**	стандартная подвеска
B3	**325 xi, 330 xd, 330 xi** 06/00 - 02/05 135 -170 kW	**36-239849**	**38-129230**	стандартная подвеска
B3	**318 d, 320 d, 323 i, 325 i, 328 i** 02/98 - 02/05 85 -142 kW	**36-129256**	**38-133190**	стандартная подвеска
B3	**318 d, 320 d, 320 i, 323 i, 325 i, 328 i** 02/98 - 02/05 85 -142 kW	**36-133208**	**38-129230**	стандартная подвеска; Усиленное оснащение .
B3	**330 d, 330 i** 10/99 - 04/05 135 -170 kW	**36-133208**	**38-133190**	стандартная подвеска
B3	**330 d, 330 i** 10/99 - 04/05 135 -170 kW	**36-133208**	**38-129230**	стандартная подвеска; Усиленное оснащение .
B4	**316 i, 318 d, 318 i, 320 d** 04/98 - 04/05 77 -110 kW	**22-103130** **22-103147**	**19-103150** **11-181415** SP	стандартная подвеска
B4	**316 i, 318 d, 318 i, 320 d, 320 i, 323 i, 325 i, 328 i, 330 d, 330 i** 10/99 - 04/05 77 -170 kW	**22-139931** **22-139948**	**19-103150** **11-181415** SP	исполнение M-техник
B4	**320 i, 323 i, 325 i, 328 i, 330 d, 330 i** 02/98 - 02/05 110 -170 kW	**22-103093** **22-103109**	**19-103150** **11-181415** SP	стандартная подвеска
B4	**325 xi, 330 xd, 330 xi** 06/00 - 02/05 135 -170 kW	**22-220578** **22-220585**	**19-220598** **11-181415** SP	стандартная подвеска
B6 Sport	**316 i, 318 d, 318 i, 320 d, 320 i, 323 i, 325 i, 328 i, 330 d, 330 i** 10/99 - 04/05 77 -170 kW	**35-115045** **35-115052**	**24-026970** **11-181415** SP	стандартная подвеска VA: однотрубная система
B6 Sport	**316 i, 318 d, 318 i, 320 d, 320 i, 323 i, 325 i, 328 i, 330 d, 330 i** 10/99 - 04/05 77 -170 kW	*22-043344* *22-043351*	**24-026970** **11-181415** SP	стандартная подвеска VA: Должна использоваться серийная тарелка пружины; двухтрубная система
B6 Sport	**325 xi, 330 xd, 330 xi** 06/00 - 02/05 135 -170 kW	**22-052810** **22-052827**	**24-068659** **11-181415** SP	стандартная подвеска VA: Должна использоваться серийная тарелка пружины
B6 a10	**316 i, 318 d, 318 i, 320 d, 320 i, 323 i, 325 i, 328 i, 330 d, 330 i** 10/99 - 04/05 77 -170 kW	**31-181884** **31-181891**	**26-181905**	стандартная подвеска; исполнение M-техник
B8	**316 i, 318 d, 318 i, 320 d, 320 i, 323 i, 325 i, 328 i, 330 d, 330 i** 10/99 - 04/05 77 -170 kW	**35-115069** **35-115076**	**24-026987** **11-181415** SP	исполнение M-техник VA: однотрубная система
B8	**316 i, 318 d, 318 i, 320 d, 320 i, 323 i, 325 i, 328 i, 330 d, 330 i** 10/99 - 04/05 77 -170 kW	**35-115106** **35-115113**	**24-026987** **11-181415** SP	заниженная подвеска VA: укороченный амортизатор: 45 мм
B8	**316 i, 318 d, 318 i, 320 d, 320 i, 323 i, 325 i, 328 i, 330 d, 330 i** 10/99 - 04/05 77 -170 kW	*22-043832* *22-043849*	**24-026987** **11-181415** SP	исполнение M-техник VA: Должна использоваться серийная тарелка пружины; двухтрубная система
B8	**325 xi, 330 xd, 330 xi** 06/00 - 02/05 135 -170 kW	*22-052834* *22-052841*	**24-068666** **11-181415** SP	исполнение M-техник VA: Должна использоваться серийная тарелка пружины

	Пригодны для			
BMW				
BMW 3 (E46)				
B12 PK	**316 i, 318 i** 02/98 - 02/05 77 -105 kW	**46-180001**		Обязанность, предусмотренная экспертизой VA: Глубина (экспертиза): 30 мм; Нагрузка оси до: 895 кг HA: без регулируемой подвески; Глубина (экспертиза): 20-25 мм; Нагрузка оси до: 1190 кг
B12 PK	**325 xi, 330 xi** 06/00 - 02/05 141 -170 kW	**46-180032**		Должна использоваться серийная тарелка пружины; Обязанность, предусмотренная экспертизой VA: Глубина (экспертиза): 30 мм; Нагрузка оси до: 1010 кг HA: без регулируемой подвески; Глубина (экспертиза): 20-25 мм; Нагрузка оси до: 1250 кг
B12 PK	**318 d, 320 d, 320 i, 323 i, 325 i, 328 i, 330 i** 06/00 - 02/05 85 -170 kW	**46-180018**		Обязанность, предусмотренная экспертизой VA: Глубина (экспертиза): 30 мм; Нагрузка оси до: 970 кг HA: без регулируемой подвески; Глубина (экспертиза): 20-25 мм; Нагрузка оси до: 1190 кг
B12 PK	**330 d** 10/99 - 02/05 135 -150 kW	**46-180025**		Обязанность, предусмотренная экспертизой VA: Глубина (экспертиза): 30 мм; Нагрузка оси до: 1030 кг HA: без регулируемой подвески; Глубина (экспертиза): 20-25 мм; Нагрузка оси до: 1190 кг
B12 PK	**330 xd** 06/00 - 02/05 135 -150 kW	**46-180049**		Должна использоваться серийная тарелка пружины; Обязанность, предусмотренная экспертизой VA: Глубина (экспертиза): 30 мм; Нагрузка оси до: 1065 кг HA: без регулируемой подвески; Глубина (экспертиза): 20-25 мм; Нагрузка оси до: 1250 кг
B12 SL	**316 i, 318 i** 02/98 - 02/05 77 -105 kW	**46-180131**		Обязанность, предусмотренная экспертизой VA: Глубина (экспертиза): 45-50 мм; Нагрузка оси до: 895 кг HA: без регулируемой подвески; Глубина (экспертиза): 20-25 мм; Нагрузка оси до: 1045 кг
B12 SL	**330 i** 06/00 - 04/05 168 -170 kW	**46-180117**		Обязанность, предусмотренная экспертизой; механическая КПП VA: Глубина (экспертиза): 45-50 мм; Нагрузка оси до: 935 кг HA: без регулируемой подвески; Глубина (экспертиза): 20-25 мм; Нагрузка оси до: 1190 кг
B12 SL	**318 d, 320 d, 320 i, 323 i, 325 i, 328 i** 02/98 - 02/05 85 -142 kW	**46-180117**		Обязанность, предусмотренная экспертизой VA: Глубина (экспертиза): 45-50 мм; Нагрузка оси до: 935 кг HA: без регулируемой подвески; Глубина (экспертиза): 20-25 мм; Нагрузка оси до: 1190 кг
B14	**316 i, 318 d, 318 i, 320 d, 320 i, 323 i, 325 i, 328 i, 330 d, 330 i** 10/99 - 04/05 77 -170 kW	**47-126848**		Обязанность, предусмотренная экспертизой VA: Глубина (экспертиза): 35-50 мм; Нагрузка оси до: 1030 кг HA: Глубина (экспертиза): 25-40 мм; Нагрузка оси до: 1190 кг
B16 PSS10	**316 i, 318 d, 318 i, 320 d, 320 i, 323 i, 325 i, 328 i, 330 d, 330 i** 10/99 - 04/05 77 -170 kW	**48-126380**		Обязанность, предусмотренная экспертизой VA: Глубина (экспертиза): 35-50 мм; Нагрузка оси до: 1030 кг HA: Глубина (экспертиза): 25-40 мм; Нагрузка оси до: 1190 кг
B16 RC	**316 i, 318 d, 318 i, 320 d, 320 i, 323 i, 325 i, 328 i, 330 d, 330 i** 10/99 - 04/05 77 -170 kW	**14-230615** iRC **49-135121**		Обязанность, предусмотренная экспертизой VA: Глубина (экспертиза): 35-50 мм; Нагрузка оси до: 1030 кг HA: Глубина (экспертиза): 25-40 мм; Нагрузка оси до: 1190 кг
MS	**316 i, 318 d, 318 i, 320 d, 320 i, 323 i, 325 i, 328 i, 330 d, 330 i** 10/99 - 04/05 77 -170 kW	*31-633499* *31-633505*	*26-602059*	тип модели: VLN VA: изменяемая упругость механически регулируемая; изменяемой высоты HA: изменяемая упругость механически регулируемая; с подшипником крестовины кардана
BMW 3 Compact (E46)				
B1	**1.6 Ti, 316 ti, 318 td, 318 ti, 320 td, 325 ti** 06/01 - 02/05 77 -141 kW	**12-117260**	**12-117109**	VA: с шариковым подшибником HA: с прокладкой
B3	**1.6 Ti, 316 ti, 318 td, 318 ti, 320 td, 325 ti** 06/01 - 02/05 77 -141 kW	**36-233250**	**38-233715**	

Пригодны для				
BMW				
BMW 3 Compact (E46)				
B4	**1.6 Ti, 316 ti, 318 td, 318 ti, 320 td, 325 ti** 06/01 - 02/05 77 -141 kW	**22-139931** **22-139948**	**19-103112** **11-181415** SP	стандартная подвеска
B6 Sport	**1.6 Ti, 316 ti, 318 td, 318 ti, 320 td, 325 ti** 06/01 - 02/05 77 -141 kW	**35-115069** **35-115076**	**24-026970** **11-181415** SP	стандартная подвеска VA: однотрубная система
B6 Sport	**1.6 Ti, 316 ti, 318 td, 318 ti, 320 td, 325 ti** 06/01 - 02/05 77 -141 kW	*22-043832* *22-043849*	**24-026970** **11-181415** SP	стандартная подвеска VA: Должна использоваться серийная тарелка пружины; двухтрубная система
B8	**1.6 Ti, 316 ti, 318 td, 318 ti, 320 td, 325 ti** 06/01 - 02/05 77 -141 kW	**35-115106** **35-115113**	**24-067577** **11-181415** SP	исполнение М-техник VA: укороченный амортизатор: 45 мм; однотрубная система
B8	**1.6 Ti, 316 ti, 318 td, 318 ti, 320 td, 325 ti** 06/01 - 02/05 77 -141 kW	*22-051707* *22-051714*	**24-067577** **11-181415** SP	исполнение М-техник VA: Должна использоваться серийная тарелка пружины; двухтрубная система
B12 PK	**1.6 Ti, 316 ti, 318 ti** 09/01 - 02/05 77 -105 kW	**46-180070**		Обязанность, предусмотренная экспертизой VA: Глубина (экспертиза): 25 мм; Нагрузка оси до: 895 кг HA: без регулируемой подвески; Глубина (экспертиза): 15 мм; Нагрузка оси до: 1045 кг
B12 PK	**318 td, 320 td, 325 ti** 06/01 - 02/05 85 -141 kW	**46-180087**		Обязанность, предусмотренная экспертизой VA: Глубина (экспертиза): 25 мм; Нагрузка оси до: 970 кг HA: без регулируемой подвески; Глубина (экспертиза): 15 мм; Нагрузка оси до: 1045 кг
B12 SL	**1.6 Ti, 316 ti, 318 ti** 09/01 - 02/05 77 -105 kW	**46-180100**		Обязанность, предусмотренная экспертизой VA: Глубина (экспертиза): 30-35 мм; Нагрузка оси до: 895 кг HA: без регулируемой подвески; Глубина (экспертиза): 15 мм; Нагрузка оси до: 1190 кг
B12 SL	**325 ti** 06/01 - 02/05 141 kW	**46-180124**		Обязанность, предусмотренная экспертизой; механическая КПП VA: Глубина (экспертиза): 30-35 мм; Нагрузка оси до: 935 кг HA: без регулируемой подвески; Глубина (экспертиза): 15 мм; Нагрузка оси до: 1190 кг
B12 SL	**318 td, 320 td** 09/01 - 02/05 85 -110 kW	**46-180124**		Обязанность, предусмотренная экспертизой VA: Глубина (экспертиза): 30-35 мм; Нагрузка оси до: 935 кг HA: без регулируемой подвески; Глубина (экспертиза): 15 мм; Нагрузка оси до: 1190 кг
B16 PSS9	**1.6 Ti, 316 ti, 318 td, 318 ti, 320 td, 325 ti** 06/01 - 02/05 77 -141 kW	*48-088435*		Обязанность, предусмотренная экспертизой VA: Глубина (экспертиза): 35 мм; Нагрузка оси до: 1000 кг HA: Глубина (экспертиза): 20 мм; Нагрузка оси до: 1060 кг
BMW 3 купе (E46)				
B1	**316 Ci, 318 Ci, 320 Cd, 320 Ci, 323 Ci, 325 Ci, 328 Ci, 330 Cd, 330 ci, 330 xi, M3 3.2** 04/99 - 77 -252 kW	**12-117260**	**12-117109**	VA: с шариковым подшибником HA: с прокладкой
B3	**316 Ci** 04/00 - 77 -85 kW	**36-129249**	**38-129216**	стандартная подвеска
B3	**316 Ci, 318 Ci** 11/99 - 77 -110 kW	**36-129256**	**38-129230**	стандартная подвеска; Усиленное оснащение .
B3	**316 Ci, 318 Ci, 320 Cd, 320 Ci, 323 Ci, 325 Ci, 328 Ci, 330 Cd, 330 ci** 04/99 - 77 -170 kW		**38-233715**	HA: спортивная подвеска
B3	**318 Ci** 11/99 - 87 -110 kW	**36-129249**	**38-129223**	стандартная подвеска
B3	**330 xi** 06/00 - 170 kW	**36-133208**	**38-129230**	стандартная подвеска

	Пригодны для			
BMW				
BMW 3 купе (E46)				
B3	**320 Cd, 320 Ci, 323 Ci, 325 Ci, 328 Ci** 04/99 - 110 -142 kW	**36-129256**	**38-133190**	стандартная подвеска
B3	**320 Cd, 320 Ci, 323 Ci, 325 Ci, 328 Ci** 04/99 - 110 -142 kW	**36-133208**	**38-129230**	стандартная подвеска; Усиленное оснащение .
B3	**330 Cd, 330 ci** 06/00 - 150 -170 kW	**36-133208**	**38-133190**	стандартная подвеска
B3	**330 Cd, 330 ci** 06/00 - 150 -170 kW		**38-129230**	стандартная подвеска; Усиленное оснащение .
B4	**316 Ci, 318 Ci** 11/99 - 77 -110 kW	**22-103130** **22-103147**	**19-103150** **11-181415** SP	стандартная подвеска
B4	**316 Ci, 318 Ci, 320 Cd, 320 Ci, 323 Ci, 325 Ci, 328 Ci, 330 Cd, 330 ci** 04/99 - 77 -170 kW	**22-139931** **22-139948**	**19-103150** **11-181415** SP	исполнение M-техник
B4	**330 xi** 06/00 - 170 kW	**22-220578** **22-220585**	**19-220598** **11-181415** SP	стандартная подвеска
B4	**M3 3.2** 06/00 - 252 kW	**22-199492** **22-199508**	**19-199511**	стандартная подвеска
B4	**320 Cd, 320 Ci, 323 Ci, 325 Ci, 328 Ci, 330 Cd, 330 ci** 06/00 - 110 -170 kW	**22-103093** **22-103109**	**19-103150** **11-181415** SP	стандартная подвеска
B6 Sport	**316 Ci, 318 Ci, 320 Cd, 320 Ci, 323 Ci, 325 Ci, 328 Ci, 330 Cd, 330 ci** 04/99 - 77 -170 kW	**35-115045** **35-115052**	**24-026970** **11-181415** SP	стандартная подвеска VA: однотрубная система
B6 Sport	**316 Ci, 318 Ci, 320 Cd, 320 Ci, 323 Ci, 325 Ci, 328 Ci, 330 Cd, 330 ci** 04/99 - 77 -170 kW	*22-043344* *22-043351*	**24-026970** **11-181415** SP	стандартная подвеска VA: Должна использоваться серийная тарелка пружины; двухтрубная система
B6 Sport	**330 xi** 06/00 - 170 kW	**22-052810** **22-052827**	**24-068659** **11-181415** SP	стандартная подвеска VA: Должна использоваться серийная тарелка пружины
B6 Sport	**M3 3.2, M3 CSL** 06/00 - 252 -265 kW	**35-142102** **35-142119**	**24-143998**	только в соединении с 31 32 1 139 423 (2x)
B6 a10	**316 Ci, 318 Ci, 320 Cd, 320 Ci, 323 Ci, 325 Ci, 328 Ci, 330 Cd, 330 ci** 04/99 - 77 -170 kW	**31-181884** **31-181891**	**26-181905**	стандартная подвеска; исполнение M-техник
B8	**316 Ci, 318 Ci, 320 Cd, 320 Ci, 323 Ci, 325 Ci, 328 Ci, 330 Cd, 330 ci** 04/99 - 77 -170 kW	**35-115069** **35-115076**	**24-026987** **11-181415** SP	исполнение M-техник VA: однотрубная система
B8	**316 Ci, 318 Ci, 320 Cd, 320 Ci, 323 Ci, 325 Ci, 328 Ci, 330 Cd, 330 ci** 04/99 - 77 -170 kW	**35-115106** **35-115113**	**24-026987** **11-181415** SP	исполнение M-техник VA: укороченный амортизатор: 45 мм
B8	**316 Ci, 318 Ci, 320 Cd, 320 Ci, 323 Ci, 325 Ci, 328 Ci, 330 Cd, 330 ci** 04/99 - 77 -170 kW	*22-043832* *22-043849*	**24-026987** **11-181415** SP	исполнение M-техник VA: Должна использоваться серийная тарелка пружины; двухтрубная система
B8	**330 xi** 06/00 - 170 kW	*22-052834* *22-052841*	**24-068666** **11-181415** SP	исполнение M-техник VA: Должна использоваться серийная тарелка пружины
B12 PK	**316 Ci, 318 Ci** 11/99 - 77 -110 kW	**46-180001**		Обязанность, предусмотренная экспертизой VA: Глубина (экспертиза): 25 мм; Нагрузка оси до: 895 кг HA: без регулируемой подвески; Глубина (экспертиза): 10 мм; Нагрузка оси до: 1190 кг
B12 PK	**M3 3.2** 06/00 - 252 kW	**46-000613**		Обязанность, предусмотренная экспертизой; только в соединении с 31 32 1 139 423 (2x) VA: Глубина (экспертиза): 20 мм; Нагрузка оси до: 990 кг HA: Глубина (экспертиза): 10 мм; Нагрузка оси до: 1170 кг

Пригодны для			
BMW			
BMW 3 купе (E46)			
B12 PK	**320 Cd, 320 Ci, 323 Ci, 325 Ci, 328 Ci, 330 ci** 06/00 - 110 -170 kW	**46-180018**	Обязанность, предусмотренная экспертизой VA: Глубина (экспертиза): 25 мм; Нагрузка оси до: 970 кг HA: без регулируемой подвески; Глубина (экспертиза): 10 мм; Нагрузка оси до: 1190 кг
B12 PK	**330 Cd** 03/03 - 150 kW	**46-180025**	Обязанность, предусмотренная экспертизой VA: Глубина (экспертиза): 25 мм; Нагрузка оси до: 1030 кг HA: без регулируемой подвески; Глубина (экспертиза): 10 мм; Нагрузка оси до: 1190 кг
B12 SL	**316 Ci, 318 Ci** 09/01 - 85 -110 kW	**46-180131**	Обязанность, предусмотренная экспертизой VA: Глубина (экспертиза): 30-35 мм; Нагрузка оси до: 895 кг HA: без регулируемой подвески; Глубина (экспертиза): 15 мм; Нагрузка оси до: 1045 кг
B12 SL	**320 Ci, 323 Ci, 325 Ci, 328 Ci** 04/99 - 110 -142 kW	**46-180117**	Обязанность, предусмотренная экспертизой VA: Глубина (экспертиза): 30-35 мм; Нагрузка оси до: 935 кг HA: без регулируемой подвески; Глубина (экспертиза): 15 мм; Нагрузка оси до: 1190 кг
B12 SL	**330 ci** 06/00 - 170 kW	**46-180117**	Обязанность, предусмотренная экспертизой; механическая КПП VA: Глубина (экспертиза): 30-35 мм; Нагрузка оси до: 935 кг HA: без регулируемой подвески; Глубина (экспертиза): 15 мм; Нагрузка оси до: 1190 кг
B14	**316 Ci, 318 Ci, 320 Cd, 320 Ci, 323 Ci, 325 Ci, 328 Ci, 330 Cd, 330 ci** 04/99 - 77 -170 kW	**47-126848**	Обязанность, предусмотренная экспертизой VA: Глубина (экспертиза): 35-50 мм; Нагрузка оси до: 1030 кг HA: Глубина (экспертиза): 25-40 мм; Нагрузка оси до: 1190 кг
B16 PSS10	**316 Ci, 318 Ci, 320 Cd, 320 Ci, 323 Ci, 325 Ci, 328 Ci, 330 Cd, 330 ci** 04/99 - 77 -170 kW	**48-126380**	Обязанность, предусмотренная экспертизой VA: Глубина (экспертиза): 30-50 мм; Нагрузка оси до: 1030 кг HA: Глубина (экспертиза): 20-40 мм; Нагрузка оси до: 1190 кг
B16 PSS10	**M3 3.2, M3 CSL** 06/00 - 252 -265 kW	**48-126687**	Обязанность, предусмотренная экспертизой; только в соединении с 31 32 1 139 423 (2x) VA: Глубина (экспертиза): 15-35 мм; Нагрузка оси до: 990 кг HA: Глубина (экспертиза): 20-35 мм; Нагрузка оси до: 1170 кг
B16 RC	**316 Ci, 318 Ci, 320 Cd, 320 Ci, 323 Ci, 325 Ci, 328 Ci, 330 Cd, 330 ci** 04/99 - 77 -170 kW	**14-230615** IRC **49-135121**	Обязанность, предусмотренная экспертизой VA: Глубина (экспертиза): 35-50 мм; Нагрузка оси до: 1030 кг HA: Глубина (экспертиза): 25-40 мм; Нагрузка оси до: 1190 кг
B16 BCS	**M3 3.2, M3 CSL** 06/00 - 252 -265 kW	**48-213660**	Обязанность, предусмотренная экспертизой VA: Глубина (экспертиза): 35-40 мм; Нагрузка оси до: 990 кг HA: Глубина (экспертиза): 35-40 мм; Нагрузка оси до: 1170 кг
MS	**316 Ci, 318 Ci, 320 Cd, 320 Ci, 325 Ci, 328 Ci, 330 Cd, 330 ci, M3 3.2, M3 CSL** 04/99 - 77 -265 kW	*31-633499* *31-633505*	*26-602059*	тип модели: VLN; без рецензии TUV VA: изменяемая упругость механически регулируемая; изменяемой высоты HA: изменяемая упругость механически регулируемая; с подшипником крестовины кардана
BMW 3 кабрио (E46)			
B1	**318 Ci, 320 Cd, 320 Ci, 323 Ci, 325 Ci, 330 Cd, 330 Ci** 06/00 - 105 -170 kW	**12-117260**	**12-117895**	VA: с шариковым подшибником HA: без шарикового подшибника; с прокладкой
B3	**318 Ci, 320 Cd, 320 Ci, 323 Ci, 325 Ci** 09/00 - 105 -141 kW	**36-129256**	**38-129230**	стандартная подвеска
B3	**318 Ci, 320 Cd, 320 Ci, 323 Ci, 325 Ci** 09/00 - 105 -141 kW	**36-133208**		стандартная подвеска; Усиленное оснащение .
B3	**318 Ci, 320 Cd, 320 Ci, 323 Ci, 325 Ci, 330 Cd, 330 Ci** 06/00 - 105 -170 kW		**38-233715**	HA: спортивная подвеска

Пригодны для				
BMW				
BMW 3 кабрио (E46)				
B3	**330 Cd, 330 Ci** 06/00 - 150 -170 kW	**36-133208**	**38-129230**	стандартная подвеска
B4	**318 Ci** 09/01 - 105 -110 kW	**22-103130** **22-103147**	**19-103150** **11-181415** SP	стандартная подвеска
B4	**318 Ci, 320 Cd, 320 Ci, 323 Ci, 325 Ci, 330 Cd, 330 Ci** 06/00 - 105 -170 kW	**22-139931** **22-139948**	**19-103150** **11-181415** SP	исполнение M-техник
B4	**M3 3.2** 04/01 - 252 kW	**22-199492** **22-199508**	**19-199511**	стандартная подвеска
B4	**320 Cd, 320 Ci, 323 Ci, 325 Ci, 330 Cd, 330 Ci** 06/00 - 110 -170 kW	**22-103093** **22-103109**	**19-103150** **11-181415** SP	стандартная подвеска
B6 Sport	**318 Ci, 320 Cd, 320 Ci, 323 Ci, 325 Ci, 330 Cd, 330 Ci** 06/00 - 105 -170 kW	**35-115045** **35-115052**	**24-026970** **11-181415** SP	стандартная подвеска VA: однотрубная система
B6 Sport	**318 Ci, 320 Cd, 320 Ci, 323 Ci, 325 Ci, 330 Cd, 330 Ci** 06/00 - 105 -170 kW	*22-043344* *22-043351*	**24-026970** **11-181415** SP	стандартная подвеска VA: Должна использоваться серийная тарелка пружины; двухтрубная система
B6 Sport	**M3 3.2** 04/01 - 252 kW	**35-142102** **35-142119**	**24-143998**	
B6 a10	**318 Ci, 320 Cd, 320 Ci, 323 Ci, 325 Ci, 330 Cd, 330 Ci** 06/00 - 105 -170 kW	**31-181884** **31-181891**	**26-181905**	стандартная подвеска; исполнение M-техник
B8	**318 Ci, 320 Cd, 320 Ci, 323 Ci, 325 Ci, 330 Cd, 330 Ci** 06/00 - 105 -170 kW	**35-115069** **35-115076**	**24-026987** **11-181415** SP	исполнение M-техник VA: однотрубная система
B8	**318 Ci, 320 Cd, 320 Ci, 323 Ci, 325 Ci, 330 Cd, 330 Ci** 06/00 - 105 -170 kW	**35-115106** **35-115113**	**24-026987** **11-181415** SP	заниженная подвеска VA: укороченный амортизатор: 45 мм
B8	**318 Ci, 320 Cd, 320 Ci, 323 Ci, 325 Ci, 330 Cd, 330 Ci** 06/00 - 105 -170 kW	*22-043832* *22-043849*	**24-026987** **11-181415** SP	исполнение M-техник VA: Должна использоваться серийная тарелка пружины; двухтрубная система
B12 PK	**318 Ci** 09/01 - 105 -110 kW	**46-180001**		Обязанность, предусмотренная экспертизой VA: Глубина (экспертиза): 30 мм; Нагрузка оси до: 895 кг HA: без регулируемой подвески; Глубина (экспертиза): 15-20 мм; Нагрузка оси до: 1190 кг
B12 PK	**M3 3.2** 04/01 - 252 kW	**46-000613**		Обязанность, предусмотренная экспертизой; только в соединении с 31 32 1 139 423 (2x) VA: Глубина (экспертиза): 20 мм; Нагрузка оси до: 990 кг HA: Глубина (экспертиза): 10 мм; Нагрузка оси до: 1170 кг
B12 PK	**320 Cd, 320 Ci, 323 Ci, 325 Ci, 330 Ci** 06/00 - 110 -170 kW	**46-180018**		Обязанность, предусмотренная экспертизой VA: Глубина (экспертиза): 40 мм; Нагрузка оси до: 970 кг HA: без регулируемой подвески; Глубина (экспертиза): 20-25 мм; Нагрузка оси до: 1190 кг
B12 PK	**330 Cd** 08/05 - 150 kW	**46-180025**		Обязанность, предусмотренная экспертизой VA: Глубина (экспертиза): 30 мм; Нагрузка оси до: 1030 кг HA: без регулируемой подвески; Глубина (экспертиза): 20-25 мм; Нагрузка оси до: 1190 кг
B14	**318 Ci, 320 Cd, 320 Ci, 323 Ci, 325 Ci, 330 Cd, 330 Ci** 06/00 - 105 -170 kW	**47-126848**		Обязанность, предусмотренная экспертизой VA: Глубина (экспертиза): 35-50 мм; Нагрузка оси до: 1030 кг HA: Глубина (экспертиза): 25-40 мм; Нагрузка оси до: 1190 кг

Пригодны для			
BMW			
BMW 3 кабрио (E46)			
B16 PSS10	**318 Ci, 320 Cd, 320 Ci, 323 Ci, 325 Ci, 330 Cd, 330 Ci** 06/00 - 105 -170 kW	**48-126380**	Обязанность, предусмотренная экспертизой VA: Глубина (экспертиза): 35-50 мм; Нагрузка оси до: 1030 кг HA: Глубина (экспертиза): 25-40 мм; Нагрузка оси до: 1190 кг
B16 PSS10	**M3 3.2** 04/01 - 252 kW	**48-126687**	Обязанность, предусмотренная экспертизой; только в соединении с 31 32 1 139 423 (2x) VA: Глубина (экспертиза): 15-35 мм; Нагрузка оси до: 990 кг HA: Глубина (экспертиза): 20-35 мм; Нагрузка оси до: 1170 кг
B16 RC	**318 Ci, 320 Cd, 320 Ci, 323 Ci, 325 Ci, 330 Cd, 330 Ci** 06/00 - 105 -170 kW	**14-230615** IRC **49-135121**	Обязанность, предусмотренная экспертизой VA: Глубина (экспертиза): 35-50 мм; Нагрузка оси до: 1030 кг HA: Глубина (экспертиза): 25-40 мм; Нагрузка оси до: 1190 кг
MS	**318 Ci, 320 Cd, 320 Ci, 323 Ci, 325 Ci, 330 Cd, 330 Ci, M3 3.2** 04/01 - 105 -252 kW	*31-633499* *31-633505*	*26-602059*	тип модели: VLN VA: изменяемая упругость механически регулируемая; изменяемой высоты HA: изменяемая упругость механически регулируемая; с подшипником крестовины кардана
BMW 3 Touring (E46)			
B1	**316 i, 318 d, 318 i, 320 d, 320 i, 325 i, 325 xi, 328 i, 330 d, 330 i, 330 xd, 330 xi** 06/00 - 02/05 85 -170 kW	**12-117260**	**12-117109**	VA: с шариковым подшибником HA: с прокладкой
B3	**316 i, 318 i** 09/01 - 02/05 85 -105 kW	**36-129249**	**38-129223**	стандартная подвеска
B3	**316 i, 318 i** 09/01 - 02/05 85 -105 kW	**36-129256**	**38-129230**	стандартная подвеска; Усиленное оснащение .
B3	**316 i, 318 d, 318 i, 320 d, 320 i** 09/00 - 02/05 85 -125 kW		**38-233715**	HA: спортивная подвеска
B3	**320 i** 10/99 - 02/05 110 -125 kW	**36-129256**	**38-129223**	стандартная подвеска
B3	**320 i** 10/99 - 02/05 110 -125 kW	**36-133208**	**38-129230**	стандартная подвеска; Усиленное оснащение .
B3	**325 xi, 330 xd, 330 xi** 06/00 - 02/05 135 -170 kW	**36-239849**	**38-236198**	стандартная подвеска
B3	**318 d, 320 d, 325 i, 328 i** 10/99 - 02/05 85 -142 kW	**36-129256**	**38-129230**	стандартная подвеска
B3	**330 d, 330 i** 10/99 - 02/05 135 -170 kW	**36-133208**	**38-129230**	стандартная подвеска
B4	**316 i, 318 d, 318 i** 09/01 - 02/05 85 -105 kW	**22-103130** **22-103147**	**19-103112** **11-181415** SP	стандартная подвеска
B4	**316 i, 318 d, 318 i, 320 d, 320 i, 325 i, 328 i, 330 d, 330 i** 06/00 - 02/05 85 -170 kW	**22-139931** **22-139948**	**19-103112** **11-181415** SP	исполнение M-техник
B4	**325 xi, 330 xd, 330 xi** 06/00 - 02/05 135 -170 kW	**22-220578** **22-220585**	**19-220598** **11-181415** SP	стандартная подвеска
B4	**320 d, 320 i, 325 i, 328 i, 330 d, 330 i** 10/99 - 02/05 100 -170 kW	**22-103093** **22-103109**	**19-103112** **11-181415** SP	стандартная подвеска
B6 Sport	**316 i, 318 d, 318 i, 320 d, 320 i, 325 i, 328 i, 330 d, 330 i** 06/00 - 02/05 85 -170 kW	**35-115045** **35-115052**	**24-026970** **11-181415** SP	стандартная подвеска VA: однотрубная система
B6 Sport	**316 i, 318 d, 318 i, 320 d, 320 i, 325 i, 328 i, 330 d, 330 i** 06/00 - 02/05 85 -170 kW	*22-043344* *22-043351*	**24-026970** **11-181415** SP	стандартная подвеска VA: Должна использоваться серийная тарелка пружины; двухтрубная система

Пригодны для				
BMW				
BMW 3 Touring (E46)				
B6 Sport	**325 xi, 330 xd, 330 xi** 06/00 - 02/05 135 -170 kW	**22-052810** **22-052827**	**24-068659** **11-181415** SP	стандартная подвеска VA: Должна использоваться серийная тарелка пружины
B6 a10	**316 i, 318 d, 318 i, 320 d, 320 i, 325 i, 328 i, 330 d, 330 i** 06/00 - 02/05 85 -170 kW	**31-181884** **31-181891**	**26-181905**	стандартная подвеска; исполнение М-техник
B8	**316 i, 318 d, 318 i, 320 d, 320 i, 325 i, 328 i, 330 d, 330 i** 06/00 - 02/05 85 -170 kW	*22-053039* *22-053046*	**24-026987** **11-181415** SP	исполнение М-техник; без регулируемой подвески VA: Должна использоваться серийная тарелка пружины; двухтрубная система
B8	**316 i, 318 d, 318 i, 320 d, 320 i, 325 i, 328 i, 330 d, 330 i** 06/00 - 02/05 85 -170 kW	**35-115069** **35-115076**	**24-026987** **11-181415** SP	исполнение М-техник; без регулируемой подвески
B8	**316 i, 318 d, 318 i, 320 d, 320 i, 325 i, 328 i, 330 d, 330 i** 06/00 - 02/05 85 -170 kW	**35-115106** **35-115113**	**24-026987** **11-181415** SP	исполнение М-техник; заниженная подвеска; без регулируемой подвески VA: укороченный амортизатор: 45 мм
B8	**325 xi, 330 xd, 330 xi** 06/00 - 02/05 135 -170 kW	*22-052834* *22-052841*	**24-068666** **11-181415** SP	исполнение М-техник VA: Должна использоваться серийная тарелка пружины
B12 PK	**316 i, 318 i** 09/01 - 02/05 85 -105 kW	**46-180001**		Обязанность, предусмотренная экспертизой VA: Глубина (экспертиза): 30 мм; Нагрузка оси до: 895 кг HA: без регулируемой подвески; Глубина (экспертиза): 20-25 мм; Нагрузка оси до: 1190 кг
B12 PK	**325 xi, 330 xi** 06/00 - 02/05 141 -170 kW	**46-180056**		Должна использоваться серийная тарелка пружины; Обязанность, предусмотренная экспертизой VA: Глубина (экспертиза): 30 мм; Нагрузка оси до: 1010 кг HA: Глубина (экспертиза): 20-25 мм; Нагрузка оси до: 1250 кг
B12 PK	**318 d, 320 d, 320 i, 325 i, 328 i, 330 i** 06/00 - 02/05 85 -170 kW	**46-180018**		Обязанность, предусмотренная экспертизой VA: Глубина (экспертиза): 30 мм; Нагрузка оси до: 970 кг HA: без регулируемой подвески; Глубина (экспертиза): 20-25 мм; Нагрузка оси до: 1190 кг
B12 PK	**330 d** 10/99 - 02/05 135 -150 kW	**46-180025**		Обязанность, предусмотренная экспертизой VA: Глубина (экспертиза): 30 мм; Нагрузка оси до: 1030 кг HA: без регулируемой подвески; Глубина (экспертиза): 20-25 мм; Нагрузка оси до: 1190 кг
B12 SL	**316 i, 318 i** 09/01 - 02/05 85 -105 kW	**46-180094**		Обязанность, предусмотренная экспертизой VA: Глубина (экспертиза): 45-50 мм; Нагрузка оси до: 895 кг HA: без регулируемой подвески; Глубина (экспертиза): 30 мм; Нагрузка оси до: 1190 кг
B12 SL	**318 d, 320 d, 320 i, 325 i, 328 i, 330 i** 06/00 - 02/05 85 -170 kW	**46-180117**		Обязанность, предусмотренная экспертизой VA: Глубина (экспертиза): 45-50 мм; Нагрузка оси до: 935 кг HA: без регулируемой подвески; Глубина (экспертиза): 30 мм; Нагрузка оси до: 1190 кг
B14	**316 i, 318 d, 318 i, 320 d, 320 i, 325 i, 328 i, 330 d, 330 i** 06/00 - 02/05 85 -170 kW	**47-126848**		Обязанность, предусмотренная экспертизой VA: Глубина (экспертиза): 35-50 мм; Нагрузка оси до: 1030 кг HA: Глубина (экспертиза): 25-40 мм; Нагрузка оси до: 1190 кг
B16 PSS10	**316 i, 318 d, 318 i, 320 d, 320 i, 325 i, 328 i, 330 d, 330 i** 06/00 - 02/05 85 -170 kW	**48-126380**		Обязанность, предусмотренная экспертизой VA: Глубина (экспертиза): 35-50 мм; Нагрузка оси до: 1030 кг HA: Глубина (экспертиза): 25-40 мм; Нагрузка оси до: 1190 кг
B16 RC	**316 i, 318 d, 318 i, 320 d, 320 i, 325 i, 328 i, 330 d, 330 i** 06/00 - 02/05 85 -170 kW	**14-230615** iRC **49-135121**		Обязанность, предусмотренная экспертизой VA: Глубина (экспертиза): 35-50 мм; Нагрузка оси до: 1030 кг HA: Глубина (экспертиза): 25-40 мм; Нагрузка оси до: 1190 кг
MS	**318 d, 318 i, 320 d, 320 i, 325 i, 328 i, 330 d, 330 i** 06/00 - 02/05 85 -170 kW	*31-633499* *31-633505*	*26-602059*	тип модели: VLN VA: изменяемая упругость механически регулируемая; изменяемой высоты HA: изменяемая упругость механически регулируемая; с подшипником крестовины кардана

	Пригодны для			
BMW				
BMW 3 (E90)				
B1	**M3 4.0** 03/07 - 12/11 309 kW	**50-174546** SP	**50-174546** SP	электронное регулирование аморт. Силы
B1	**316d, 316i, 318 i, 318d, 318i, 320 si, 320d, 320i, 323 i, 325d, 325i, 328 i, 330d, 330i, 335 i, 335d, 335i** 09/06 - 12/11 85 -225 kW	**12-117260**	**12-226443** **12-226436**	VA: с шариковым подшибником; кроме спортивной подвески; кроме исполнения М-техник
B1	**316d, 316i, 318d, 318i, 320 si, 320d, 320i, 323 i, 325d, 325i, 330d, 330i, 335d, 335i** 09/06 - 12/11 85 -225 kW	**12-224432**		VA: с шариковым подшибником; спортивная подвеска; исполнение М-техник
B3	**316i, 318 i, 318i, 320i** 01/05 - 12/11 85 -125 kW	**37-161309**	**36-161379**	стандартная подвеска
B3	**316i, 318 i, 318i, 320i** 01/05 - 12/11 85 -125 kW	**37-161293**	**36-161355**	стандартная подвеска; Усиленное оснащение .
B3	**323 i** 04/06 - 12/11 130 -140 kW	**37-161309**	**36-161355**	стандартная подвеска
B3	**323 i** 04/06 - 12/11 130 -140 kW	**37-161293**	**36-161331**	стандартная подвеска; Усиленное оснащение .
B3	**320 si** 05/06 - 12/11 127 kW	**37-161309**	**36-161379**	стандартная подвеска
B3	**320 si** 05/06 - 12/11 127 kW	**37-161293**	**36-161355**	стандартная подвеска; Усиленное оснащение .
B3	**325i** 01/05 - 12/11 160 kW	**37-148508**	**36-161331**	стандартная подвеска; Усиленное оснащение .
B3	**328 i, 330i** 01/05 - 12/11 187 -200 kW	**37-148508**	**36-161355**	стандартная подвеска
B3	**328 i, 330i** 01/05 - 12/11 187 -200 kW	**37-161279**	**36-161331**	стандартная подвеска; Усиленное оснащение .
B3	**335 i, 335i** 09/06 - 12/11 220 -225 kW	**37-161279**	**36-161355**	стандартная подвеска
B3	**335 i, 335i** 09/06 - 12/11 220 -225 kW	**37-161262**	**36-161331**	стандартная подвеска; Усиленное оснащение .
B3	**316d, 318d, 320d, 325i** 09/07 - 12/11 85 -160 kW	**37-161293**	**36-161355**	стандартная подвеска
B3	**316d, 318d, 320d** 09/07 - 12/11 85 -135 kW	**37-161279**	**36-161324**	стандартная подвеска; Усиленное оснащение .
B3	**325d, 330d** 09/05 - 12/11 145 -170 kW	**37-161279**	**36-161331**	стандартная подвеска
B3	**325d, 330d** 09/05 - 12/11 145 -170 kW	**37-161262**	**36-161324**	стандартная подвеска; Усиленное оснащение .
B3	**330d, 335d** 09/06 - 12/11 180 -210 kW	**37-161262**	**36-161331**	стандартная подвеска
B3	**330d, 335d** 09/06 - 12/11 180 -210 kW	**37-161255**	**36-161324**	стандартная подвеска; Усиленное оснащение .
B4	**M3 4.0** 03/07 - 12/11 309 kW	**22-214300** **22-214317**	**19-214320**	без электронн. регулирования аморт. Силы; для автомобилей без EDC
B4	**M3 4.0** 03/07 - 12/11 309 kW	**22-214300** **22-214317**	**19-214320**	электронное регулирование аморт. Силы; с EDC; только в соединении с 50-174546

Пригодны для				
BMW				
BMW 3 (E90)				
B4	**316d, 316i, 318 i, 318d, 318i, 320 si, 320d, 320i, 323 i, 325d, 325i, 328 i, 330d, 330i, 335 i, 335d, 335i** 09/06 - 12/11 85 -225 kW	**22-135001** **22-135018**	**19-135021**	стандартная подвеска
B4	**316d, 316i, 318 i, 318d, 318i, 320 si, 320d, 320i, 323 i, 325d, 325i, 328 i, 330d, 330i, 335 i, 335d, 335i** 09/06 - 12/11 85 -225 kW	**22-135032** **22-135049**	**19-135052**	спортивная подвеска
B4	**320d xDrive, 320xd, 325i xDrive, 325xi, 330d xDrive, 330i xDrive, 330xd, 330xi, 335i xDrive, 335xi** 09/07 - 12/11 120 -225 kW	**22-214287** **22-214294**	**19-135021**	стандартная подвеска
B6 Sport	**M3 4.0** 03/07 - 12/11 309 kW	**35-143321** **35-143338**	**24-143349**	без электронн. регулирования аморт. Силы; для автомобилей без EDC
B6 Sport	**M3 4.0** 03/07 - 12/11 309 kW	**35-143321** **35-143338**	**24-143349**	электронное регулирование аморт. Силы; с EDC; только в соединении с 50-174546
B6 Sport	**316d, 316i, 318 i, 318d, 318i, 320 si, 320d, 320i, 323 i, 325d, 325i, 328 i, 330d, 330i, 335 i, 335d, 335i** 09/06 - 12/11 85 -225 kW	**35-120377** **35-120384**	**24-120395**	стандартная подвеска
B6 Sport	**320d xDrive, 320xd, 325i xDrive, 325xi, 330d xDrive, 330i xDrive, 330xd, 330xi, 335i xDrive, 335xi** 09/07 - 12/11 120 -225 kW	**35-142454** **35-142461**	**24-120395**	
B6 DTC	**M3 4.0** 03/07 - 12/11 309 kW	**31-224550** **31-224567**	**26-224572**	электронное регулирование аморт. Силы; с EDC
B6 a10	**316d, 316i, 318 i, 318d, 318i, 320 si, 320d, 320i, 323 i, 325d, 325i, 328 i, 330d, 330i, 335 i, 335d, 335i** 09/06 - 12/11 85 -225 kW	**31-181914** **31-181921**	**26-181936**	стандартная подвеска
B8	**M3 4.0** 03/07 - 12/11 309 kW	**35-143291** **35-143307**	**24-143318**	без электронн. регулирования аморт. Силы; для автомобилей без EDC
B8	**M3 4.0** 03/07 - 12/11 309 kW	**35-143291** **35-143307**	**24-143318**	электронное регулирование аморт. Силы; с EDC; только в соединении с 50-174546
B8	**316d, 316i, 318 i, 318d, 318i, 320 si, 320d, 320i, 323 i, 325d, 325i, 328 i, 330d, 330i, 335 i, 335d, 335i** 09/06 - 12/11 85 -225 kW	**35-120407** **35-120414**	**24-120425**	исполнение M-техник
B8	**320d xDrive, 320xd, 325i xDrive, 325xi, 330d xDrive, 330i xDrive, 330xd, 330xi, 335i xDrive, 335xi** 09/07 - 12/11 120 -225 kW	**35-142478** **35-142485**	**24-120425**	
B12 PK	**318 i, 318i, 320 si, 320i** 03/07 - 12/11 95 -127 kW	**46-180544**		Обязанность, предусмотренная экспертизой; с общим разрешением на эксплуатацию (ABE) VA: Глубина (экспертиза): 30 мм; Нагрузка оси до: 935 кг HA: без регулируемой подвески; Глубина (экспертиза): 25 мм; Нагрузка оси до: 1085 кг
B12 PK	**M3 4.0** 03/07 - 12/11 309 kW	**46-180698**		без электронн. регулирования аморт. Силы; для автомобилей без EDC; Обязанность, предусмотренная экспертизой VA: Глубина (экспертиза): 20 мм; Нагрузка оси до: 1060 кг HA: без регулируемой подвески; Глубина (экспертиза): 15 мм; Нагрузка оси до: 1190 кг
B12 PK	**M3 4.0** 03/07 - 12/11 309 kW	**46-180698** **50-174546** SP		электронное регулирование аморт. Силы; с EDC; Обязанность, предусмотренная экспертизой VA: Глубина (экспертиза): 20 мм; Нагрузка оси до: 1060 кг HA: без регулируемой подвески; Глубина (экспертиза): 15 мм; Нагрузка оси до: 1190 кг

Пригодны для			
BMW			
BMW 3 (E90)			
B12 PK	**316d, 318d, 320d, 323 i, 325i, 328 i, 330i** 09/07 - 12/11 85 -200 kW	**46-180551**	Обязанность, предусмотренная экспертизой; с общим разрешением на эксплуатацию (ABE) VA: Глубина (экспертиза): 30 мм; Нагрузка оси до: 1045 кг HA: без регулируемой подвески; Глубина (экспертиза): 25 мм; Нагрузка оси до: 1135 кг
B12 PK	**320d xDrive, 320xd, 325i xDrive, 325xi, 330i xDrive, 330xi** 09/07 - 12/11 120 -200 kW	**46-180605**	Обязанность, предусмотренная экспертизой; с общим разрешением на эксплуатацию (ABE) VA: Глубина (экспертиза): 30 мм; Нагрузка оси до: 1045 кг HA: без регулируемой подвески; Глубина (экспертиза): 15-20 мм; Нагрузка оси до: 1200 кг
B12 PK	**325d, 330d, 335 i, 335d, 335i** 09/05 - 12/11 145 -225 kW	**46-180568**	Обязанность, предусмотренная экспертизой; с общим разрешением на эксплуатацию (ABE) VA: Глубина (экспертиза): 20 мм; Нагрузка оси до: 1090 кг HA: без регулируемой подвески; Глубина (экспертиза): 0 мм; Нагрузка оси до: 1135 кг
B12 PK	**330d xDrive, 330xd** 09/05 - 12/11 170 -180 kW	**46-180612**	Обязанность, предусмотренная экспертизой; с общим разрешением на эксплуатацию (ABE) VA: Глубина (экспертиза): 30 мм; Нагрузка оси до: 1090 кг HA: без регулируемой подвески; Глубина (экспертиза): 15-20 мм; Нагрузка оси до: 1200 кг
B12 SL	**318 i, 318i, 320 si, 320i** 03/07 - 12/11 95 -127 kW	**46-180711**	Обязанность, предусмотренная экспертизой; с общим разрешением на эксплуатацию (ABE) VA: Глубина (экспертиза): 45-50 мм; Нагрузка оси до: 935 кг HA: без регулируемой подвески; Глубина (экспертиза): 35 мм; Нагрузка оси до: 1085 кг
B12 SL	**316d, 318d, 320d, 323 i, 325i, 328 i, 330i** 09/07 - 12/11 85 -200 kW	**46-180728**	Обязанность, предусмотренная экспертизой; с общим разрешением на эксплуатацию (ABE) VA: Глубина (экспертиза): 45-50 мм; Нагрузка оси до: 955 кг HA: без регулируемой подвески; Глубина (экспертиза): 35 мм; Нагрузка оси до: 1135 кг
B14	**316d, 316i, 318 i, 318d, 318i, 320 si, 320d, 320i, 323 i, 325d, 325i, 328 i, 330d, 330i, 335 i, 335d, 335i** 09/06 - 12/11 85 -225 kW	**47-120471**	Обязанность, предусмотренная экспертизой VA: Глубина (экспертиза): 30-50 мм; Нагрузка оси до: 1020 кг HA: Глубина (экспертиза): 30-50 мм; Нагрузка оси до: 1200 кг
B16 PSS10	**M3 4.0** 03/07 - 12/11 309 kW	**48-145701**	без электронн. регулирования аморт. Силы; для автомобилей без EDC; Обязанность, предусмотренная экспертизой VA: Глубина (экспертиза): 10-35 мм; Нагрузка оси до: 1060 кг HA: Глубина (экспертиза): 20-35 мм; Нагрузка оси до: 1270 кг
B16 PSS10	**M3 4.0** 03/07 - 12/11 309 kW	**48-145701** **50-174546** SP	электронное регулирование аморт. Силы; с EDC; Обязанность, предусмотренная экспертизой VA: Глубина (экспертиза): 10-35 мм; Нагрузка оси до: 1060 кг HA: Глубина (экспертиза): 20-35 мм; Нагрузка оси до: 1270 кг
B16 PSS10	**316d, 316i, 318 i, 318d, 318i, 320 si, 320d, 320i, 323 i, 325d, 325i, 328 i, 330d, 330i, 335 i, 335d, 335i** 09/06 - 12/11 85 -225 kW	**48-131636**	Обязанность, предусмотренная экспертизой VA: Глубина (экспертиза): 30-50 мм; Нагрузка оси до: 1020 кг HA: Глубина (экспертиза): 30-50 мм; Нагрузка оси до: 1200 кг
B16 PSS10	**316d, 316i, 318 i, 318d, 318i, 320 si, 320d, 320i, 323 i, 325d, 325i, 328 i, 330d, 330i, 335 i, 335d, 335i** 09/06 - 12/11 85 -225 kW	**48-195232**	Обязанность, предусмотренная экспертизой VA: Глубина (экспертиза): 20-40 мм; Нагрузка оси до: 1020 кг HA: Глубина (экспертиза): 20-40 мм; Нагрузка оси до: 1200 кг
B16 RC	**316d, 316i, 318 i, 318d, 318i, 320 si, 320d, 320i, 323 i, 325d, 325i, 328 i, 330d, 330i, 335 i, 335d, 335i** 09/06 - 12/11 85 -225 kW	**14-230615** iRC **49-131543**	Обязанность, предусмотренная экспертизой VA: Глубина (экспертиза): 30-50 мм; Нагрузка оси до: 1020 кг HA: Глубина (экспертиза): 30-50 мм; Нагрузка оси до: 1200 кг
B16 DTC	**M3 4.0** 03/07 - 12/11 309 kW	**49-237108**	электронное регулирование аморт. Силы; с EDC; Обязанность, предусмотренная экспертизой VA: Глубина (экспертиза): 10-35 мм; Нагрузка оси до: 1070 кг HA: Глубина (экспертиза): 10-35 мм; Нагрузка оси до: 1270 кг

Пригодны для				
BMW				
BMW 3 (E90)				
B16 BCS	**M3 4.0** 03/07 - 12/11 309 kW	**48-223539**		без электронн. регулирования аморт. Силы; для автомобилей без EDC; Обязанность, предусмотренная экспертизой VA: Глубина (экспертиза): 15-30 мм; Нагрузка оси до: 1020 кг HA: Глубина (экспертиза): 15-30 мм; Нагрузка оси до: 1190 кг
B16 BCS	**316d, 316i, 318 i, 318d, 318i, 320 si, 320d, 320i, 323 i, 325d, 325i, 328 i, 330d, 330i, 335 i, 335d, 335i** 09/06 - 12/11 85 -225 kW	**48-227018**		без электронн. регулирования аморт. Силы; для автомобилей без EDC; Обязанность, предусмотренная экспертизой VA: Глубина (экспертиза): 20-40 мм; Нагрузка оси до: 10990 кг HA: Глубина (экспертиза): 20-30 мм; Нагрузка оси до: 1120 кг
MS	**316d, 316i, 318 i, 318d, 318i, 320 si, 320d, 320i, 323 i, 325d, 325i, 328 i, 330d, 330i, 335 i, 335d, 335i** 09/06 - 12/11 85 -225 kW	*31-633499* *31-633505*	*26-633510*	тип модели: VLN VA: изменяемая упругость механически регулируемая; изменяемой высоты HA: изменяемая упругость механически регулируемая
BMW 3 Touring (E91)				
B1	**316d, 316i, 318d, 318i, 320 i, 320d, 320i, 323 i, 325d, 325i, 330d, 330i, 335d, 335i** 09/06 - 85 -225 kW	**12-117260**	**12-226443** **12-226436**	VA: с шариковым подшибником; кроме спортивной подвески; кроме исполнения M-техник
B1	**316d, 316i, 318d, 318i, 320 i, 320d, 320i, 323 i, 325d, 325i, 330d, 330i, 335d, 335i** 09/06 - 85 -225 kW	**12-224432**	**12-226443** **12-226436**	VA: с шариковым подшибником; спортивная подвеска
B3	**316i, 318i, 320 i, 320i, 330d** 09/05 - 90 -180 kW	**37-161309**	**36-160228**	стандартная подвеска
B3	**316i, 318i, 320 i, 320i, 330d** 09/05 - 90 -180 kW	**37-161293**	**36-160204**	стандартная подвеска; Усиленное оснащение .
B3	**323 i** 04/06 - 06/07 130 kW	**37-161293**	**36-160228**	стандартная подвеска
B3	**323 i** 04/06 - 06/07 130 kW	**37-148508**	**36-160204**	стандартная подвеска; Усиленное оснащение .
B3	**316d, 318d, 320d, 325i, 330i** 09/07 - 85 -200 kW	**37-148508**	**36-160204**	стандартная подвеска
B3	**316d, 318d, 320d, 325i, 330i** 09/07 - 85 -200 kW	**37-161279**		стандартная подвеска; Усиленное оснащение .
B3	**325d, 335i** 09/06 - 145 -225 kW	**37-161262**	**36-160204**	стандартная подвеска
B3	**325d, 335i** 09/06 - 145 -225 kW	**37-161255**		стандартная подвеска; Усиленное оснащение .
B3	**330d** 09/05 - 170 kW	**37-161279**	**36-160204**	стандартная подвеска
B3	**330d** 09/05 - 170 kW	**37-161262**		стандартная подвеска; Усиленное оснащение .
B3	**335d** 09/06 - 210 kW	**37-161255**	**36-160204**	стандартная подвеска
B4	**316d, 316i, 318d, 318i, 320 i, 320d, 320i, 323 i, 325d, 325i, 330d, 330i, 335d, 335i** 09/06 - 85 -225 kW	**22-135001** **22-135018**	**19-135021**	стандартная подвеска

Пригодны для			
BMW			
BMW 3 Touring (E91)			
B4	**316d, 316i, 318d, 318i, 320 i, 320d, 320i, 323 i, 325d, 325i, 330d, 330i, 335d, 335i** 09/06 - 85 -225 kW	**22-135032** **22-135049**	**19-135052**	спортивная подвеска
B4	**320 d xDrive, 320d xDrive, 320xd, 325i xDrive, 325xi, 330 d xDrive, 330i xDrive, 330xd, 330xi, 335i xDrive, 335xi** 09/07 - 120 -225 kW	**22-214287** **22-214294**	**19-135021**	стандартная подвеска
B6 Sport	**316d, 316i, 318d, 318i, 320 i, 320d, 320i, 323 i, 325d, 325i, 330d, 330i, 335d, 335i** 09/06 - 85 -225 kW	**35-120377** **35-120384**	**24-120395**	стандартная подвеска
B6 Sport	**320 d xDrive, 320d xDrive, 320xd, 325i xDrive, 325xi, 330 d xDrive, 330i xDrive, 330xd, 330xi, 335i xDrive, 335xi** 09/07 - 120 -225 kW	**35-142454** **35-142461**	**24-120395**	
B6 a10	**316d, 316i, 318d, 318i, 320 i, 320d, 320i, 323 i, 325d, 325i, 330d, 330i, 335d, 335i** 09/06 - 85 -225 kW	**31-181914** **31-181921**	**26-181936**	стандартная подвеска
B8	**316d, 316i, 318d, 318i, 320 i, 320d, 320i, 323 i, 325d, 325i, 330d, 330i, 335d, 335i** 09/06 - 85 -225 kW	**35-120407** **35-120414**	**24-120425**	исполнение M-техник
B8	**320 d xDrive, 320d xDrive, 320xd, 325i xDrive, 325xi, 330 d xDrive, 330i xDrive, 330xd, 330xi, 335i xDrive, 335xi** 09/07 - 120 -225 kW	**35-142478** **35-142485**	**24-120425**	
B12 PK	**316i, 318i, 320 i, 320i** 09/05 - 90 -125 kW	**46-180575**		Обязанность, предусмотренная экспертизой; с общим разрешением на эксплуатацию (ABE) VA: Глубина (экспертиза): 30 мм; Нагрузка оси до: 935 кг HA: без регулируемой подвески; Глубина (экспертиза): 25 мм; Нагрузка оси до: 1135 кг
B12 PK	**316d, 318d, 320d, 323 i, 325i, 330i** 09/07 - 85 -200 kW	**46-180582**		Обязанность, предусмотренная экспертизой; с общим разрешением на эксплуатацию (ABE) VA: Глубина (экспертиза): 30 мм; Нагрузка оси до: 1045 кг HA: без регулируемой подвески; Глубина (экспертиза): 25 мм; Нагрузка оси до: 1200 кг
B12 PK	**320 d xDrive, 320d xDrive, 320xd, 325i xDrive, 325xi, 330i xDrive, 330xi** 09/07 - 120 -200 kW	**46-180629**		Обязанность, предусмотренная экспертизой; с общим разрешением на эксплуатацию (ABE) VA: Глубина (экспертиза): 30 мм; Нагрузка оси до: 1045 кг HA: без регулируемой подвески; Глубина (экспертиза): 25 мм; Нагрузка оси до: 1200 кг
B12 PK	**325d, 330d, 335d, 335i** 09/05 - 145 -225 kW	**46-180599**		Обязанность, предусмотренная экспертизой; с общим разрешением на эксплуатацию (ABE) VA: Глубина (экспертиза): 30 мм; Нагрузка оси до: 1090 кг HA: без регулируемой подвески; Глубина (экспертиза): 25 мм; Нагрузка оси до: 1200 кг
B12 PK	**330 d xDrive, 330xd, 335i xDrive, 335xi** 09/07 - 170 -225 kW	**46-180636**		Обязанность, предусмотренная экспертизой; с общим разрешением на эксплуатацию (ABE) VA: Глубина (экспертиза): 30 мм; Нагрузка оси до: 1090 кг HA: без регулируемой подвески; Глубина (экспертиза): 25 мм; Нагрузка оси до: 1200 кг
B12 SL	**316i, 318i, 320 i, 320i** 09/05 - 90 -125 kW	**46-180735**		Обязанность, предусмотренная экспертизой; с общим разрешением на эксплуатацию (ABE) VA: Глубина (экспертиза): 45-50 мм; Нагрузка оси до: 935 кг HA: без регулируемой подвески; Глубина (экспертиза): 35 мм; Нагрузка оси до: 1135 кг

Пригодны для				
BMW				
BMW 3 Touring (E91)				
B12 SL	**316d, 318d, 320d, 323 i, 325i, 330i, 335i** 09/06 - 85 -225 kW	**46-180742**		Обязанность, предусмотренная экспертизой; с общим разрешением на эксплуатацию (ABE) VA: Глубина (экспертиза): 45-50 мм; Нагрузка оси до: 955 кг HA: без регулируемой подвески; Глубина (экспертиза): 35 мм; Нагрузка оси до: 1175 кг
B14	**316d, 316i, 318d, 318i, 320 i, 320d, 320i, 323 i, 325d, 325i, 330d, 330i, 335d, 335i** 09/06 - 85 -225 kW	**47-120471**		Обязанность, предусмотренная экспертизой VA: Глубина (экспертиза): 30-50 мм; Нагрузка оси до: 1020 кг HA: Глубина (экспертиза): 30-50 мм; Нагрузка оси до: 1200 кг
B16 PSS10	**316d, 316i, 318d, 318i, 320 i, 320d, 320i, 323 i, 325d, 325i, 330d, 330i, 335d, 335i** 09/06 - 85 -225 kW	**48-131636**		Обязанность, предусмотренная экспертизой VA: Глубина (экспертиза): 30-50 мм; Нагрузка оси до: 1020 кг HA: Глубина (экспертиза): 30-50 мм; Нагрузка оси до: 1200 кг
B16 PSS10	**316d, 316i, 318d, 318i, 320 i, 320d, 320i, 323 i, 325d, 325i, 330d, 330i, 335d, 335i** 09/06 - 85 -225 kW	**48-195232**		Обязанность, предусмотренная экспертизой VA: Глубина (экспертиза): 20-40 мм; Нагрузка оси до: 1020 кг HA: Глубина (экспертиза): 20-40 мм; Нагрузка оси до: 1200 кг
B16 RC	**316d, 316i, 318d, 318i, 320 i, 320d, 320i, 323 i, 325d, 325i, 330d, 330i, 335d, 335i** 09/06 - 85 -225 kW	**14-230615** iRC **49-131543**		Обязанность, предусмотренная экспертизой VA: Глубина (экспертиза): 30-50 мм; Нагрузка оси до: 1020 кг HA: Глубина (экспертиза): 30-50 мм; Нагрузка оси до: 1200 кг
B16 BCS	**320 i, 320i, 323 i, 325d, 325i, 330d, 330i, 335d, 335i** 09/05 - 110 -225 kW	**48-227018**		без электронн. регулирования аморт. Силы; для автомобилей без EDC; Обязанность, предусмотренная экспертизой VA: Глубина (экспертиза): 20-40 мм; Нагрузка оси до: 1090 кг HA: Глубина (экспертиза): 20-40 мм; Нагрузка оси до: 1200 кг
MS	**316d, 316i, 318d, 318i, 320 i, 320d, 320i, 323 i, 325d, 325i, 330d, 330i, 335d, 335i** 09/06 - 85 -225 kW	*31-633499* *31-633505*	*26-633510*	тип модели: VLN VA: изменяемая упругость механически регулируемая; изменяемой высоты HA: изменяемая упругость механически регулируемая
BMW 3 купе (E92)				
B1	**316 i, 318i, 320 i, 320d, 320i, 323 i, 325d, 325i, 325xi, 328 i, 330d, 330i, 335d, 335i** 09/06 - 90 -225 kW	**12-224432**	**12-226443** **12-226436**	VA: с шариковым подшибником
B3	**316 i, 318i, 320 i, 320i** 03/07 - 90 -125 kW	**37-161309**	**36-161317**	стандартная подвеска
B3	**316 i, 318i, 320 i, 320i** 03/07 - 90 -125 kW	**37-161293**	**36-161393**	стандартная подвеска; Усиленное оснащение .
B3	**323 i** 06/06 - 130 kW	**37-161293**	**36-161317**	стандартная подвеска
B3	**323 i** 06/06 - 130 kW	**37-148508**	**36-161393**	стандартная подвеска; Усиленное оснащение .
B3	**320d, 325i, 328 i, 330i** 09/06 - 130 -200 kW	**37-161293**	**36-161393**	стандартная подвеска
B3	**320d, 325i, 328 i, 330i** 09/06 - 130 -200 kW	**37-148508**	**36-161379**	стандартная подвеска; Усиленное оснащение .
B3	**325d, 330d** 09/06 - 145 -180 kW	**37-161279**	**36-161379**	стандартная подвеска
B3	**325d, 330d** 09/06 - 145 -180 kW	**37-161262**	**36-161355**	стандартная подвеска; Усиленное оснащение .

Пригодны для				
BMW				
BMW 3 купе (E92)				
B4	**316 i, 318i, 320 i, 320d, 320i, 323 i, 325d, 325i, 328 i, 330d, 330i, 335d, 335i** 09/06 - 90 -225 kW	**22-136572** **22-136589**	**19-136592**	стандартная подвеска
B4	**316 i, 318i, 320 i, 320d, 320i, 323 i, 325d, 325i, 328 i, 330d, 330i, 335d, 335i** 09/06 - 90 -225 kW	**22-136602** **22-136619**	**19-136622**	спортивная подвеска
B4	**M, M GTS** 03/07 - 309 -331 kW	**22-214300** **22-214317**	**19-214320**	без электронн. регулирования аморт. Силы; для автомобилей без EDC
B4	**M, M GTS** 03/07 - 309 -331 kW	**22-214300** **22-214317**	**19-214320**	электронное регулирование аморт. Силы; с EDC; только в соединении с 50-174546
B4	**320d xDrive, 320xd, 325i xDrive, 325xi, 330 xd, 330d xDrive, 330i xDrive, 330xd, 330xi, 335i xDrive, 335xi** 09/06 - 130 -225 kW	**22-214287** **22-214294**	**19-135021**	стандартная подвеска
B6 Sport	**316 i, 318i, 320 i, 320d, 320i, 323 i, 325d, 325i, 328 i, 330d, 330i, 335d, 335i** 09/06 - 90 -225 kW	**35-120377** **35-120384**	**24-120395**	стандартная подвеска
B6 Sport	**M, M GTS** 03/07 - 309 -331 kW	**35-143321** **35-143338**	**24-143349**	без электронн. регулирования аморт. Силы; для автомобилей без EDC
B6 Sport	**M, M GTS** 03/07 - 309 -331 kW	**35-143321** **35-143338**	**24-143349**	электронное регулирование аморт. Силы; с EDC; только в соединении с 50-174546
B6 Sport	**320d xDrive, 320xd, 325i xDrive, 325xi, 330 xd, 330d xDrive, 330i xDrive, 330xd, 330xi, 335i xDrive, 335xi** 09/06 - 130 -225 kW	**35-142454** **35-142461**	**24-120395**	
B6 DTC	**M, M GTS** 03/07 - 309 -331 kW	**31-224550** **31-224567**	**26-224572**	электронное регулирование аморт. Силы; с EDC
B6 a10	**316 i, 318i, 320 i, 320d, 320i, 323 i, 325d, 325i, 328 i, 330d, 330i, 335d, 335i** 09/06 - 90 -225 kW	**31-181914** **31-181921**	**26-181936**	стандартная подвеска
B8	**316 i, 318i, 320 i, 320d, 320i, 323 i, 325d, 325i, 328 i, 330d, 330i, 335d, 335i** 09/06 - 90 -225 kW	**35-120407** **35-120414**	**24-120425**	исполнение M-техник
B8	**M, M GTS** 03/07 - 309 -331 kW	**35-143291** **35-143307**	**24-143318**	без электронн. регулирования аморт. Силы; для автомобилей без EDC
B8	**M, M GTS** 03/07 - 309 -331 kW	**35-143291** **35-143307**	**24-143318**	электронное регулирование аморт. Силы; с EDC; только в соединении с 50-174546
B8	**320d xDrive, 320xd, 325i xDrive, 325xi, 330 xd, 330d xDrive, 330i xDrive, 330xd, 330xi, 335i xDrive, 335xi** 09/06 - 130 -225 kW	**35-142478** **35-142485**	**24-120425**	
B12 PK	**316 i, 318i, 320 i, 320d, 320i, 323 i, 325i, 328 i, 330i** 09/06 - 90 -200 kW	**46-180643**		Обязанность, предусмотренная экспертизой VA: Глубина (экспертиза): 35 мм; Нагрузка оси до: 930 кг HA: без регулируемой подвески; Глубина (экспертиза): 25 мм; Нагрузка оси до: 1090 кг
B12 PK	**M** 03/07 - 309 kW	**46-180698**		без электронн. регулирования аморт. Силы; для автомобилей без EDC; Обязанность, предусмотренная экспертизой VA: Глубина (экспертиза): 20 мм; Нагрузка оси до: 1060 кг HA: без регулируемой подвески; Глубина (экспертиза): 15 мм; Нагрузка оси до: 1190 кг

Пригодны для			
BMW			
BMW 3 купе (E92)			
B12 PK	**M** 03/07 - 309 kW	**46-180698** **50-174546** SP	электронное регулирование аморт. Силы; с EDC; Обязанность, предусмотренная экспертизой VA: Глубина (экспертиза): 20 мм; Нагрузка оси до: 1060 кг HA: без регулируемой подвески; Глубина (экспертиза): 15 мм; Нагрузка оси до: 1190 кг
B12 PK	**325d, 330d, 335d, 335i** 09/06 - 145 -225 kW	**46-180650**	Обязанность, предусмотренная экспертизой VA: Глубина (экспертиза): 35 мм; Нагрузка оси до: 990 кг HA: без регулируемой подвески; Глубина (экспертиза): 25 мм; Нагрузка оси до: 1090 кг
B14	**316 i, 318i, 320 i, 320d, 320i, 323 i, 325d, 325i, 328 i, 330d, 330i, 335d, 335i** 09/06 - 90 -225 kW	**47-120471**	Обязанность, предусмотренная экспертизой VA: Глубина (экспертиза): 30-50 мм; Нагрузка оси до: 1020 кг HA: Глубина (экспертиза): 30-50 мм; Нагрузка оси до: 1200 кг
B16 PSS10	**316 i, 318i, 320 i, 320d, 320i, 323 i, 325d, 325i, 328 i, 330d, 330i, 335d, 335i** 09/06 - 90 -225 kW	**48-131636**	Обязанность, предусмотренная экспертизой VA: Глубина (экспертиза): 30-50 мм; Нагрузка оси до: 1020 кг HA: Глубина (экспертиза): 30-50 мм; Нагрузка оси до: 1200 кг
B16 PSS10	**316 i, 318i, 320 i, 320d, 320i, 323 i, 325d, 325i, 328 i, 330d, 330i, 335d, 335i** 09/06 - 90 -225 kW	**48-195232**	Обязанность, предусмотренная экспертизой VA: Глубина (экспертиза): 20-40 мм; Нагрузка оси до: 1020 кг HA: Глубина (экспертиза): 20-40 мм; Нагрузка оси до: 1200 кг
B16 PSS10	**M, M GTS** 03/07 - 309 -331 kW	**48-145701**	без электронн. регулирования аморт. Силы; для автомобилей без EDC; Обязанность, предусмотренная экспертизой VA: Глубина (экспертиза): 10-35 мм; Нагрузка оси до: 1060 кг HA: Глубина (экспертиза): 20-35 мм; Нагрузка оси до: 1270 кг
B16 PSS10	**M, M GTS** 03/07 - 309 -331 kW	**48-145701** **50-174546** SP	электронное регулирование аморт. Силы; с EDC; Обязанность, предусмотренная экспертизой VA: Глубина (экспертиза): 10-35 мм; Нагрузка оси до: 1060 кг HA: Глубина (экспертиза): 20-35 мм; Нагрузка оси до: 1270 кг
B16 RC	**316 i, 318i, 320 i, 320d, 320i, 323 i, 325d, 325i, 328 i, 330d, 330i, 335d, 335i** 09/06 - 90 -225 kW	**14-230615** IRC **49-131543**	Обязанность, предусмотренная экспертизой VA: Глубина (экспертиза): 30-50 мм; Нагрузка оси до: 1020 кг HA: Глубина (экспертиза): 30-50 мм; Нагрузка оси до: 1200 кг
B16 DTC	**M, M GTS** 03/07 - 309 -331 kW	**49-237108**	электронное регулирование аморт. Силы; с EDC; Обязанность, предусмотренная экспертизой VA: Глубина (экспертиза): 10-35 мм; Нагрузка оси до: 1070 кг HA: Глубина (экспертиза): 10-35 мм; Нагрузка оси до: 1270 кг
B16 BCS	**316 i, 318i, 320 i, 320d, 320i, 323 i, 325d, 325i, 328 i, 330d, 330i, 335d, 335i** 09/06 - 90 -225 kW	**48-227018**	без электронн. регулирования аморт. Силы; для автомобилей без EDC; Обязанность, предусмотренная экспертизой VA: Глубина (экспертиза): 20-40 мм; Нагрузка оси до: 1090 кг HA: Глубина (экспертиза): 20-40 мм; Нагрузка оси до: 1120 кг
B16 BCS	**M, M GTS** 03/07 - 309 -331 kW	**48-223539**	без электронн. регулирования аморт. Силы; для автомобилей без EDC; Обязанность, предусмотренная экспертизой VA: Глубина (экспертиза): 15-30 мм; Нагрузка оси до: 1020 кг HA: Глубина (экспертиза): 15-30 мм; Нагрузка оси до: 1190 кг
B16 BCS	**M, M GTS** 03/07 - 309 -331 kW	**48-223539** **50-174546** SP	электронное регулирование аморт. Силы; с EDC; Обязанность, предусмотренная экспертизой VA: Глубина (экспертиза): 15-30 мм; Нагрузка оси до: 1020 кг HA: Глубина (экспертиза): 15-30 мм; Нагрузка оси до: 1190 кг
MS	**316 i, 318i, 320 i, 320d, 320i, 323 i, 325d, 325i, 328 i, 330d, 330i, 335d, 335i** 09/06 - 90 -225 kW	*31-633499* *31-633505*	*26-633510*	тип модели: VLN VA: изменяемая упругость механически регулируемая; изменяемой высоты HA: изменяемая упругость механически регулируемая

Пригодны для			
BMW			
BMW 3 кабрио (E93)			
B1	**318i, 320 i, 320d, 320i, 323 i, 325d, 325i, 330 i, 330d, 330i, 335i** 03/07 - 105 -225 kW	**12-224432**	**12-226443** **12-226436**	VA: с шариковым подшибником
B3	**318i, 320 i, 320i** 03/07 - 105 -125 kW	**37-161293**	**36-161324**	стандартная подвеска
B3	**318i, 320 i, 320i** 03/07 - 105 -125 kW	**37-148508**	**36-160419**	стандартная подвеска; Усиленное оснащение .
B3	**335i** 03/07 - 225 kW	**37-161262**	**36-160235**	стандартная подвеска
B3	**335i** 03/07 - 225 kW	**37-161255**		стандартная подвеска; Усиленное оснащение .
B3	**320d, 323 i, 325i, 330 i, 330i** 03/07 - 130 -200 kW	**37-161279**	**36-160419**	стандартная подвеска
B3	**320d, 323 i, 325i, 330 i, 330i** 03/07 - 130 -200 kW	**37-161262**	**36-160235**	стандартная подвеска; Усиленное оснащение .
B3	**330d** 03/07 - 170 -180 kW	**37-161255**	**36-160235**	стандартная подвеска
B4	**318i, 320 i, 320d, 320i, 323 i, 325d, 325i, 330 i, 330d, 330i, 335i** 03/07 - 105 -225 kW	**22-145246** **22-145253**	**19-145266**	стандартная подвеска
B4	**318i, 320 i, 320d, 320i, 323 i, 325d, 325i, 330 i, 330d, 330i, 335i** 03/07 - 105 -225 kW	**22-145277** **22-145284**	*19-145297*	спортивная подвеска
B4	**M3** 03/07 - 309 kW	**22-214300** **22-214317**	**19-214320**	без электронн. регулирования аморт. Силы; для автомобилей без EDC
B4	**M3** 03/07 - 309 kW	**22-214300** **22-214317**	**19-214320**	электронное регулирование аморт. Силы; с EDC; только в соединении с 50-174546
B6 Sport	**318i, 320 i, 320d, 320i, 323 i, 325d, 325i, 330 i, 330d, 330i, 335i** 03/07 - 105 -225 kW	**35-120377** **35-120384**	**24-120395**	стандартная подвеска
B6 Sport	**M3** 03/07 - 309 kW	**35-143321** **35-143338**	**24-143349**	без электронн. регулирования аморт. Силы; для автомобилей без EDC
B6 Sport	**M3** 03/07 - 309 kW	**35-143321** **35-143338**	**24-143349**	электронное регулирование аморт. Силы; с EDC; только в соединении с 50-174546
B6 DTC	**M3** 03/07 - 309 kW	**31-224550** **31-224567**	**26-224572**	электронное регулирование аморт. Силы; с EDC
B6 a10	**318i, 320 i, 320d, 320i, 323 i, 325d, 325i, 330 i, 330d, 330i, 335i** 03/07 - 105 -225 kW	**31-181914** **31-181921**	**26-181936**	стандартная подвеска
B8	**318i, 320 i, 320d, 320i, 323 i, 325d, 325i, 330 i, 330d, 330i, 335i** 03/07 - 105 -225 kW	**35-120407** **35-120414**	**24-120425**	исполнение M-техник
B8	**M3** 03/07 - 309 kW	**35-143291** **35-143307**	**24-143318**	без электронн. регулирования аморт. Силы; для автомобилей без EDC
B8	**M3** 03/07 - 309 kW	**35-143291** **35-143307**	**24-143318**	электронное регулирование аморт. Силы; с EDC; только в соединении с 50-174546
B12 PK	**318i, 320 i, 320d, 320i** 03/07 - 105 -135 kW	**46-180667**		Обязанность, предусмотренная экспертизой VA: Глубина (экспертиза): 30 мм; Нагрузка оси до: 930 кг HA: без регулируемой подвески; Глубина (экспертиза): 10-15 мм; Нагрузка оси до: 1200 кг

Пригодны для				
BMW				
BMW 3 кабрио (E93)				
B12 PK	**323 i, 325i, 330 i, 330i, 335i** 03/07 - 130 -225 kW	**46-180674**		Обязанность, предусмотренная экспертизой VA: Глубина (экспертиза): 30 мм; Нагрузка оси до: 990 кг HA: без регулируемой подвески; Глубина (экспертиза): 10-15 мм; Нагрузка оси до: 1200 кг
B12 PK	**325d, 330d** 03/07 - 145 -180 kW	**46-180681**		Обязанность, предусмотренная экспертизой VA: Глубина (экспертиза): 30 мм; Нагрузка оси до: 1085 кг HA: без регулируемой подвески; Глубина (экспертиза): 10-15 мм; Нагрузка оси до: 1200 кг
B14	**318i, 320 i, 320d, 320i, 323 i, 325d, 325i, 330 i, 330d, 330i, 335i** 03/07 - 105 -225 kW	**47-120471**		Обязанность, предусмотренная экспертизой VA: Глубина (экспертиза): 30-50 мм; Нагрузка оси до: 1020 кг HA: Глубина (экспертиза): 30-50 мм; Нагрузка оси до: 1200 кг
B16 PSS10	**318i, 320 i, 320d, 320i, 323 i, 325d, 325i, 330 i, 330d, 330i, 335i** 03/07 - 105 -225 kW	**48-131636**		Обязанность, предусмотренная экспертизой VA: Глубина (экспертиза): 30-50 мм; Нагрузка оси до: 1020 кг HA: Глубина (экспертиза): 30-50 мм; Нагрузка оси до: 1200 кг
B16 PSS10	**318i, 320 i, 320d, 320i, 323 i, 325d, 325i, 330 i, 330d, 330i, 335i** 03/07 - 105 -225 kW	**48-195232**		Обязанность, предусмотренная экспертизой VA: Глубина (экспертиза): 20-40 мм; Нагрузка оси до: 1020 кг HA: Глубина (экспертиза): 20-40 мм; Нагрузка оси до: 1200 кг
B16 PSS10	**M3** 03/07 - 309 kW	**48-145701**		без электронн. регулирования аморт. Силы; для автомобилей без EDC; Обязанность, предусмотренная экспертизой VA: Глубина (экспертиза): 10-35 мм; Нагрузка оси до: 1060 кг HA: Глубина (экспертиза): 20-35 мм; Нагрузка оси до: 1270 кг
B16 PSS10	**M3** 03/07 - 309 kW	**48-145701** **50-174546** *SP*		электронное регулирование аморт. Силы; с EDC; Обязанность, предусмотренная экспертизой VA: Глубина (экспертиза): 10-35 мм; Нагрузка оси до: 1060 кг HA: Глубина (экспертиза): 20-35 мм; Нагрузка оси до: 1270 кг
B16 RC	**318i, 320 i, 320d, 320i, 323 i, 325d, 325i, 330 i, 330d, 330i, 335i** 03/07 - 105 -225 kW	**14-230615** *iRC* **49-131543**		Обязанность, предусмотренная экспертизой VA: Глубина (экспертиза): 30-50 мм; Нагрузка оси до: 1020 кг HA: Глубина (экспертиза): 30-50 мм; Нагрузка оси до: 1200 кг
B16 DTC	**M3** 03/07 - 309 kW	**49-237108**		электронное регулирование аморт. Силы; с EDC; Обязанность, предусмотренная экспертизой VA: Глубина (экспертиза): 10-35 мм; Нагрузка оси до: 1070 кг HA: Глубина (экспертиза): 10-35 мм; Нагрузка оси до: 1270 кг
B16 BCS	**M3** 03/07 - 309 kW	**48-223539** **50-174546** *SP*		электронное регулирование аморт. Силы; с EDC; Обязанность, предусмотренная экспертизой
MS	**318i, 320 i, 320d, 320i, 323 i, 325d, 325i, 330 i, 330d, 330i, 335i** 03/07 - 105 -225 kW	*31-633499* *31-633505*	*26-633510*	тип модели: VLN VA: изменяемая упругость механически регулируемая; изменяемой высоты HA: изменяемая упругость механически регулируемая
BMW 3 (F30, F35)				
B1	**316 i, 316d, 318d, 320d, 320i, 328i, 335i, ActiveHybrid** 01/12 - 85 -250 kW	**12-234332**		VA: с шариковым подшибником; кроме исполнения M-техник
B4	**316 i, 316d, 318d, 320d, 320i, 328i, 335i, ActiveHybrid** 01/12 - 85 -250 kW	**22-220066**	**19-220079**	стандартная подвеска; без электронн. регулирования аморт. Силы
B4	**316 i, 316d, 318d, 320d, 320i, 328i, 335i, ActiveHybrid, 316 d, 318 d, 320 d, 320 i, 328 i, 330 d** 06/12 - 85 -250 kW	**22-220080**	**19-220093**	исполнение M-техник; спортивная подвеска; без электронн. регулирования аморт. Силы
B4	**320 d xDrive, 320 i xDrive, 328 i xDrive, 335 i xDrive** 10/11 - 135 -225 kW	i.V. i.V.	**19-220093**	без электронн. регулирования аморт. Силы; стандартная подвеска

Пригодны для			
BMW			
BMW 3 (F30, F35)			
B6 Sport	**316 i, 316d, 318d, 320d, 320i, 328i, 335i, ActiveHybrid** 01/12 - 85 -250 kW	**35-217480**	**24-217859**	стандартная подвеска; без электронн. регулирования аморт. Силы
B6 Sport	**320 d xDrive, 320 i xDrive, 328 i xDrive, 335 i xDrive** 10/11 - 135 -225 kW	35-207207 35-207481	**24-217859**	стандартная подвеска; без электронн. регулирования аморт. Силы
B8	**316 i, 316d, 318d, 320d, 320i, 328i, 335i, ActiveHybrid** 01/12 - 85 -250 kW	**35-217862**	**24-217873**	исполнение M-техник; без электронн. регулирования аморт. Силы
B8	**320 d xDrive, 320 i xDrive, 328 i xDrive, 335 i xDrive** 10/11 - 135 -225 kW	35-207214 35-207504	**24-217873**	исполнение M-техник; без электронн. регулирования аморт. Силы
B12 PK	**316 i, 316d, 318d, 320d, 320i, 328i** 10/11 - 85 -180 kW	46-223661		без электронн. регулирования аморт. Силы; Обязанность, предусмотренная экспертизой; с общим разрешением на эксплуатацию (ABE) VA: Глубина (экспертиза): 25-30 мм; Нагрузка оси до: 965 кг HA: Глубина (экспертиза): 25 мм; Нагрузка оси до: 1170 кг
B12 PK	**316 i, 316d, 318d, 320d, 320i, 328i** 10/11 - 85 -180 kW	46-223661		EDC должно быть остановлено; электронное регулирование аморт. Силы; Обязанность, предусмотренная экспертизой; с общим разрешением на эксплуатацию (ABE); только в соединении с 1x 31306792211 VA: Глубина (экспертиза): 25-30 мм; Нагрузка оси до: 965 кг HA: Глубина (экспертиза): 25 мм; Нагрузка оси до: 1170 кг
B12 PK	**335i** 10/11 - 225 kW	46-223678		без электронн. регулирования аморт. Силы; без регулируемой подвески; Обязанность, предусмотренная экспертизой; с общим разрешением на эксплуатацию (ABE) VA: Глубина (экспертиза): 25-30 мм; Нагрузка оси до: 990 кг HA: Глубина (экспертиза): 25 мм; Нагрузка оси до: 1160 кг
B12 PK	**335i** 10/11 - 225 kW	46-223678		EDC должно быть остановлено; электронное регулирование аморт. Силы; без регулируемой подвески; Обязанность, предусмотренная экспертизой; с общим разрешением на эксплуатацию (ABE); только в соединении с 31306792211 VA: Глубина (экспертиза): 25-30 мм; Нагрузка оси до: 990 кг HA: Глубина (экспертиза): 25 мм; Нагрузка оси до: 1160 кг
B12 PK	**ActiveHybrid** 01/12 - 225 -250 kW	46-237576		без электронн. регулирования аморт. Силы; Обязанность, предусмотренная экспертизой VA: Глубина (экспертиза): 35 мм; Нагрузка оси до: 1030 кг HA: Глубина (экспертиза): 25 мм; Нагрузка оси до: 1265 кг
B12 SL	**316 i, 316d, 318d, 320d, 320i, 328i** 10/11 - 85 -180 kW	46-226617		без электронн. регулирования аморт. Силы; Обязанность, предусмотренная экспертизой VA: Глубина (экспертиза): 40 мм; Нагрузка оси до: 950 кг HA: Глубина (экспертиза): 40 мм; Нагрузка оси до: 116 кг
B14	**316 i, 316d, 318d, 320d, 320i, 328i, 335i, ActiveHybrid** 01/12 - 85 -250 kW	**47-217522**		без электронн. регулирования аморт. Силы; Обязанность, предусмотренная экспертизой VA: Глубина (экспертиза): 30-50 мм; Нагрузка оси до: 1020 кг HA: Глубина (экспертиза): 30-50 мм; Нагрузка оси до: 1235 кг
B14	**316 i, 316d, 318d, 320d, 320i, 328i, 335i, ActiveHybrid** 01/12 - 85 -250 kW	**47-217522**		EDC должно быть остановлено; электронное регулирование аморт. Силы; Обязанность, предусмотренная экспертизой; только в соединении с 1x 31306792211 VA: Глубина (экспертиза): 30-50 мм; Нагрузка оси до: 1020 кг HA: Глубина (экспертиза): 30-50 мм; Нагрузка оси до: 1235 кг

Пригодны для			
BMW			
BMW 3 (F30, F35)			
B14	**320 d xDrive, 320 i xDrive, 328 i xDrive, 335 i xDrive** 10/11 - 135 -225 kW	47-207233	без электронн. регулирования аморт. Силы; Обязанность, предусмотренная экспертизой VA: Глубина (экспертиза): 30-50 мм; Нагрузка оси до: 1020 кг HA: Глубина (экспертиза): 30-50 мм; Нагрузка оси до: 1120 кг
B16 PSS10	**316 i, 316d, 318d, 320d, 320i, 328i, 335i, ActiveHybrid** 01/12 - 85 -250 kW	**48-217170**	без электронн. регулирования аморт. Силы; Обязанность, предусмотренная экспертизой VA: Глубина (экспертиза): 30-50 мм; Нагрузка оси до: 1020 кг HA: Глубина (экспертиза): 30-50 мм; Нагрузка оси до: 1235 кг
B16 PSS10	**316 i, 316d, 318d, 320d, 320i, 328i, 335i, ActiveHybrid** 01/12 - 85 -250 kW	**48-217170**	EDC должно быть остановлено; электронное регулирование аморт. Силы; Обязанность, предусмотренная экспертизой; только в соединении с 1x 31306792211 VA: Глубина (экспертиза): 30-50 мм; Нагрузка оси до: 1020 кг HA: Глубина (экспертиза): 30-50 мм; Нагрузка оси до: 1235 кг
B16 PSS10	**316 i, 316d, 318d, 320d, 320i, 328i, 335i, ActiveHybrid** 01/12 - 85 -250 kW	**48-229012**	без электронн. регулирования аморт. Силы; тип модели: Komfort; Обязанность, предусмотренная экспертизой VA: Глубина (экспертиза): 10-30 мм; Нагрузка оси до: 1020 кг HA: Глубина (экспертиза): 10-30 мм; Нагрузка оси до: 1235 кг
B16 PSS10	**316 i, 316d, 318d, 320d, 320i, 328i, 335i, ActiveHybrid** 01/12 - 85 -250 kW	**48-229012**	EDC должно быть остановлено; электронное регулирование аморт. Силы; тип модели: Komfort; Обязанность, предусмотренная экспертизой; только в соединении с 1x 313067921 VA: Глубина (экспертиза): 10-30 мм; Нагрузка оси до: 1020 кг HA: Глубина (экспертиза): 10-30 мм; Нагрузка оси до: 1235 кг
B16 PSS10	**320 d xDrive, 320 i xDrive, 328 i xDrive, 335 i xDrive** 10/11 - 135 -225 kW	48-207287	без электронн. регулирования аморт. Силы; Обязанность, предусмотренная экспертизой VA: Глубина (экспертиза): 30-50 мм; Нагрузка оси до: 1020 кг HA: Глубина (экспертиза): 30-50 мм; Нагрузка оси до: 1120 кг
B16 RC	**316 i, 316d, 318d, 320d, 320i, 328i, 335i, ActiveHybrid** 01/12 - 85 -250 kW	**14-230615** iRC **49-224658**	без электронн. регулирования аморт. Силы; Обязанность, предусмотренная экспертизой VA: Глубина (экспертиза): 30-50 мм; Нагрузка оси до: 1020 кг HA: Глубина (экспертиза): 30-50 мм; Нагрузка оси до: 1235 кг
B16 RC	**316 i, 316d, 318d, 320d, 320i, 328i, 335i, ActiveHybrid** 01/12 - 85 -250 kW	**14-230615** iRC **49-224658**	EDC должно быть остановлено; электронное регулирование аморт. Силы; Обязанность, предусмотренная экспертизой; только в соединении с 1x 31306792211 VA: Глубина (экспертиза): 30-50 мм; Нагрузка оси до: 1020 кг HA: Глубина (экспертиза): 30-50 мм; Нагрузка оси до: 1235 кг
B16 RC	**320 d xDrive, 320 i xDrive, 328 i xDrive, 335 i xDrive** 10/11 - 135 -225 kW	49-207323 **14-230615** iRC	без электронн. регулирования аморт. Силы; Обязанность, предусмотренная экспертизой VA: Глубина (экспертиза): 30-50 мм; Нагрузка оси до: 1020 кг HA: Глубина (экспертиза): 30-50 мм; Нагрузка оси до: 1235 кг
B16 BCS	**316 i, 316d, 318d, 320d, 320i, 328i, 335i, ActiveHybrid** 01/12 - 85 -250 kW	**48-230834**	без электронн. регулирования аморт. Силы; Обязанность, предусмотренная экспертизой VA: Глубина (экспертиза): 30-50 мм; Нагрузка оси до: 1090 кг HA: Глубина (экспертиза): 30-50 мм; Нагрузка оси до: 1235 кг
B16 BCS	**320 d xDrive, 320 i xDrive, 328 i xDrive, 335 i xDrive** 10/11 - 135 -225 kW	48-238946	EDC должно быть остановлено; Обязанность, предусмотренная экспертизой VA: Глубина (экспертиза): 30-50 мм; Нагрузка оси до: 1090 кг HA: Глубина (экспертиза): 30-50 мм; Нагрузка оси до: 1235 кг
BMW 3 Touring (F31)			
B4	**316 d, 318 d, 320 d, 320 i, 328 i, 330 d** 06/12 - 85 -190 kW	**22-220066**	**19-220079** стандартная подвеска; без электронн. регулирования аморт. Силы

Пригодны для			
BMW			
BMW 3 Touring (F31)			
B6 Sport	**316 d, 318 d, 320 d, 320 i, 328 i, 330 d** 06/12 - 85 -190 kW	**35-217480**	**24-217859**	стандартная подвеска; без электронн. регулирования аморт. Силы
B8	**316 d, 318 d, 320 d, 320 i, 328 i, 330 d** 06/12 - 85 -190 kW	**35-217862**	**24-217873**	исполнение M-техник; без электронн. регулирования аморт. Силы
B12 PK	**316 d, 318 d, 320 d, 320 i, 328 i** 06/12 - 85 -180 kW	**46-229793**		без электронн. регулирования аморт. Силы; Обязанность, предусмотренная экспертизой; с общим разрешением на эксплуатацию (ABE) VA: Глубина (экспертиза): 25-30 мм; Нагрузка оси до: 965 кг HA: Глубина (экспертиза): 25 мм; Нагрузка оси до: 1265 кг
B12 PK	**330 d** 06/12 - 190 kW	**46-229809**		без электронн. регулирования аморт. Силы; Обязанность, предусмотренная экспертизой; с общим разрешением на эксплуатацию (ABE) VA: Глубина (экспертиза): 25-30 мм; Нагрузка оси до: 990 кг HA: Глубина (экспертиза): 25 мм; Нагрузка оси до: 1265 кг
B12 SL	**316 d, 318 d, 320 d, 320 i, 328 i** 06/12 - 85 -180 kW	**46-237583**		без электронн. регулирования аморт. Силы; Обязанность, предусмотренная экспертизой VA: Глубина (экспертиза): 40 мм; Нагрузка оси до: 950 кг HA: Глубина (экспертиза): 35 мм; Нагрузка оси до: 1265 кг
B14	**316 d, 318 d, 320 d, 320 i, 328 i, 330 d** 06/12 - 85 -190 kW	**47-217522**		без электронн. регулирования аморт. Силы; Обязанность, предусмотренная экспертизой VA: Глубина (экспертиза): 30-50 мм; Нагрузка оси до: 1020 кг HA: Глубина (экспертиза): 30-50 мм; Нагрузка оси до: 1235 кг
B14	**316 d, 318 d, 320 d, 320 i, 328 i, 330 d** 06/12 - 85 -190 kW	**47-217522**		EDC должно быть остановлено; электронное регулирование аморт. Силы; Обязанность, предусмотренная экспертизой; только в соединении с 1x 31306792211 VA: Глубина (экспертиза): 30-50 мм; Нагрузка оси до: 1020 кг HA: Глубина (экспертиза): 30-50 мм; Нагрузка оси до: 1235 кг
B16 PSS10	**316 d, 318 d, 320 d, 320 i, 328 i, 330 d** 06/12 - 85 -190 kW	**48-217170**		без электронн. регулирования аморт. Силы; Обязанность, предусмотренная экспертизой VA: Глубина (экспертиза): 30-50 мм; Нагрузка оси до: 1020 кг HA: Глубина (экспертиза): 30-50 мм; Нагрузка оси до: 1235 кг
B16 PSS10	**316 d, 318 d, 320 d, 320 i, 328 i, 330 d** 06/12 - 85 -190 kW	**48-217170**		EDC должно быть остановлено; электронное регулирование аморт. Силы; Обязанность, предусмотренная экспертизой; только в соединении с 1x 31306792211 VA: Глубина (экспертиза): 30-50 мм; Нагрузка оси до: 1020 кг HA: Глубина (экспертиза): 30-50 мм; Нагрузка оси до: 1235 кг
B16 PSS10	**316 d, 318 d, 320 d, 320 i, 328 i, 330 d** 06/12 - 85 -190 kW	**48-229012**		без электронн. регулирования аморт. Силы; тип модели: Komfort; Обязанность, предусмотренная экспертизой VA: Глубина (экспертиза): 10-30 мм; Нагрузка оси до: 1020 кг HA: Глубина (экспертиза): 10-30 мм; Нагрузка оси до: 1235 кг
B16 PSS10	**316 d, 318 d, 320 d, 320 i, 328 i, 330 d** 06/12 - 85 -190 kW	**48-229012**		EDC должно быть остановлено; электронное регулирование аморт. Силы; тип модели: Komfort; Обязанность, предусмотренная экспертизой; только в соединении с 1x 313067921 VA: Глубина (экспертиза): 10-30 мм; Нагрузка оси до: 1020 кг HA: Глубина (экспертиза): 10-30 мм; Нагрузка оси до: 1235 кг
B16 RC	**316 d, 318 d, 320 d, 320 i, 328 i, 330 d** 06/12 - 85 -190 kW	**14-230615** iRC **49-224658**		без электронн. регулирования аморт. Силы; Обязанность, предусмотренная экспертизой VA: Глубина (экспертиза): 30-50 мм; Нагрузка оси до: 1020 кг HA: Глубина (экспертиза): 30-50 мм; Нагрузка оси до: 1235 кг

Пригодны для			
BMW			
BMW 3 Touring (F31)			
B16 RC	**316 d, 318 d, 320 d, 320 i, 328 i, 330 d** 06/12 - 85 -190 kW	**14-230615** iRC **49-224658**	EDC должно быть остановлено; электронное регулирование аморт. Силы; Обязанность, предусмотренная экспертизой; только в соединении с 1x 31306792211 VA: Глубина (экспертиза): 30-50 мм; Нагрузка оси до: 1020 кг HA: Глубина (экспертиза): 30-50 мм; Нагрузка оси до: 1235 кг
BMW 3 GRAN TURISMO (F34)			
B1	**318 d, 320 d, 320 i, 328 i, 335 i** 03/13 - 105 -225 kW	12-234332	VA: с шариковым подшибником; кроме исполнения M-техник
B4	**318 d, 320 d, 320 i, 328 i, 335 i** 03/13 - 105 -225 kW	**22-220066**	**19-220079** стандартная подвеска; без электронн. регулирования аморт. Силы
B4	**318 d, 320 d, 320 i, 328 i, 335 i** 03/13 - 105 -225 kW	**22-220080**	**19-220093** исполнение M-техник; спортивная подвеска; без электронн. регулирования аморт. Силы
B6 Sport	**318 d, 320 d, 320 i, 328 i, 335 i** 03/13 - 105 -225 kW	**35-217480**	**24-217859** стандартная подвеска; без электронн. регулирования аморт. Силы
B8	**318 d, 320 d, 320 i, 328 i, 335 i** 03/13 - 105 -225 kW	**35-217862**	**24-217873** исполнение M-техник; без электронн. регулирования аморт. Силы
B12 PK	**335 i** 03/13 - 225 kW	46-229809	без электронн. регулирования аморт. Силы; Обязанность, предусмотренная экспертизой; с общим разрешением на эксплуатацию (ABE) VA: Глубина (экспертиза): 25-30 мм; Нагрузка оси до: 990 кг HA: Глубина (экспертиза): 25 мм; Нагрузка оси до: 1265 кг
B12 PK	**318 d, 320 d, 320 i, 328 i** 03/13 - 105 -180 kW	46-229793	без электронн. регулирования аморт. Силы; Обязанность, предусмотренная экспертизой; с общим разрешением на эксплуатацию (ABE) VA: Глубина (экспертиза): 25-30 мм; Нагрузка оси до: 965 кг HA: Глубина (экспертиза): 25 мм; Нагрузка оси до: 1265 кг
B12 SL	**318 d, 320 d, 320 i, 328 i** 03/13 - 105 -180 kW	46-237583	без электронн. регулирования аморт. Силы; Обязанность, предусмотренная экспертизой VA: Глубина (экспертиза): 40-50 мм; Нагрузка оси до: 950 кг HA: Глубина (экспертиза): 35-40 мм; Нагрузка оси до: 1265 кг
B14	**318 d, 320 d, 320 i, 328 i, 335 i** 03/13 - 105 -225 kW	**47-217522**	без электронн. регулирования аморт. Силы; Обязанность, предусмотренная экспертизой VA: Глубина (экспертиза): 30-50 мм; Нагрузка оси до: 1020 кг HA: Глубина (экспертиза): 30-50 мм; Нагрузка оси до: 1235 кг
B14	**318 d, 320 d, 320 i, 328 i, 335 i** 03/13 - 105 -225 kW	**47-217522**	EDC должно быть остановлено; электронное регулирование аморт. Силы; Обязанность, предусмотренная экспертизой; только в соединении с 1x 31306792211 VA: Глубина (экспертиза): 30-50 мм; Нагрузка оси до: 1020 кг HA: Глубина (экспертиза): 30-50 мм; Нагрузка оси до: 1235 кг
B16 PSS10	**318 d, 320 d, 320 i, 328 i, 335 i** 03/13 - 105 -225 kW	**48-217170**	без электронн. регулирования аморт. Силы; Обязанность, предусмотренная экспертизой VA: Глубина (экспертиза): 30-50 мм; Нагрузка оси до: 1020 кг HA: Глубина (экспертиза): 30-50 мм; Нагрузка оси до: 1235 кг
B16 PSS10	**318 d, 320 d, 320 i, 328 i, 335 i** 03/13 - 105 -225 kW	**48-217170**	EDC должно быть остановлено; электронное регулирование аморт. Силы; Обязанность, предусмотренная экспертизой; только в соединении с 1x 31306792211 VA: Глубина (экспертиза): 30-50 мм; Нагрузка оси до: 1020 кг HA: Глубина (экспертиза): 30-50 мм; Нагрузка оси до: 1235 кг

Пригодны для			
BMW			
BMW 3 GRAN TURISMO (F34)			
B16 PSS10	**318 d, 320 d, 320 i, 328 i, 335 i** 03/13 - 105 -225 kW	**48-229012**	без электронн. регулирования аморт. Силы; тип модели: Komfort; Обязанность, предусмотренная экспертизой VA: Глубина (экспертиза): 10-30 мм; Нагрузка оси до: 1020 кг HA: Глубина (экспертиза): 10-30 мм; Нагрузка оси до: 1235 кг
B16 PSS10	**318 d, 320 d, 320 i, 328 i, 335 i** 03/13 - 105 -225 kW	**48-229012**	EDC должно быть остановлено; электронное регулирование аморт. Силы; тип модели: Komfort; Обязанность, предусмотренная экспертизой; только в соединении с 1x 313067921 VA: Глубина (экспертиза): 10-30 мм; Нагрузка оси до: 1020 кг HA: Глубина (экспертиза): 10-30 мм; Нагрузка оси до: 1235 кг
B16 RC	**318 d, 320 d, 320 i, 328 i, 335 i** 03/13 - 105 -225 kW	**14-230615** iRC **49-224658**	без электронн. регулирования аморт. Силы; Обязанность, предусмотренная экспертизой VA: Глубина (экспертиза): 30-50 мм; Нагрузка оси до: 1020 кг HA: Глубина (экспертиза): 30-50 мм; Нагрузка оси до: 1235 кг
B16 RC	**318 d, 320 d, 320 i, 328 i, 335 i** 03/13 - 105 -225 kW	**14-230615** iRC **49-224658**	EDC должно быть остановлено; электронное регулирование аморт. Силы; Обязанность, предусмотренная экспертизой; только в соединении с 1x 31306792211 VA: Глубина (экспертиза): 30-50 мм; Нагрузка оси до: 1020 кг HA: Глубина (экспертиза): 30-50 мм; Нагрузка оси до: 1235 кг

BMW 5 (E12)				
B3	**518, 518i, 520, 520 i, 520/6, 525, 528, 528 i** 08/73 - 08/81 66 -135 kW		*36-153930*	стандартная подвеска
B3	**520/6** 02/79 - 05/81 90 kW	**36-159826**		стандартная подвеска; Усиленное оснащение .
B3	**525, 528** 08/73 - 12/78 107 -125 kW	**36-159826**		стандартная подвеска; Усиленное оснащение .
B3	**528 i** 04/77 - 05/81 130 -135 kW	**36-159826**		стандартная подвеска; Усиленное оснащение .
B6 Sport	**518** 07/74 - 08/76 66 -80 kW	**34-000243**	**24-007306**	-> CH.Nr.: 4652701 VA: Øa: 51 мм
B6 Sport	**518** 09/76 - 05/81 66 -80 kW	**34-003268**	**24-007306**	CH.Nr.: 4652702 -> VA: Øa: 48 мм
B6 Sport	**518** CH-Nr. - 08/76 66 -80 kW	**34-000243**	**24-007306**	CH.Nr.: 3825065 ->; тип модели: 518 L VA: Øa: 51 мм
B6 Sport	**518, 518i, 520/6** 09/76 - 08/81 66 -92 kW	**34-003268**	**24-007306**	CH.Nr.: 3825066 ->; тип модели: 518 L VA: Øa: 48 мм
B6 Sport	**520** 08/72 - 08/76 85 kW	**34-000243**	**24-007306**	-> CH.Nr.: 4405050; тип модели: 520- RL VA: Øa: 51 мм
B6 Sport	**520** 09/76 - 08/77 85 kW	**34-003268**	**24-007306**	CH.Nr.: 4405051 ->; тип модели: 520- RL VA: Øa: 48 мм
B6 Sport	**520** 08/72 - 08/76 85 kW	**34-000243**	**24-007306**	-> CH.Nr.: 4420496; тип модели: 520 A VA: Øa: 51 мм
B6 Sport	**520** 09/76 - 08/77 85 kW	**34-003268**	**24-007306**	CH.Nr.: 4420497 ->; тип модели: 520 A VA: Øa: 48 мм
B6 Sport	**520** 08/72 - 08/76 85 kW	**34-000243**	**24-007306**	-> CH.Nr.: 4435033; тип модели: 520 A- RL VA: Øa: 51 мм
B6 Sport	**520** 09/76 - 08/77 85 kW	**34-003268**	**24-007306**	CH.Nr.: 4435034 ->; тип модели: 520 A- RL VA: Øa: 48 мм

Пригодны для				
BMW				
BMW 5 (E12)				
B6 Sport	**520** 08/72 - 08/76 85 kW	**34-000243**	**24-007306**	-> CH.Nr.: 5352904 VA: Øa: 51 мм
B6 Sport	**520** 09/76 - 08/77 85 kW	**34-003268**	**24-007306**	CH.Nr.: 5352905 -> VA: Øa: 48 мм
B6 Sport	**520 i** 08/72 - 08/76 92 -96 kW	**34-000243**	**24-007306**	-> CH.Nr.: 4445049; тип модели: 520i - RL VA: Øa: 51 мм
B6 Sport	**520 i** 09/76 - 05/77 92 kW	**34-003268**	**24-007306**	CH.Nr.: 4445050 ->; тип модели: 520i - RL VA: Øa: 48 мм
B6 Sport	**520 i** 08/72 - 08/76 92 -96 kW	**34-000243**	**24-007306**	-> CH.Nr.: 4460553 VA: Øa: 51 мм
B6 Sport	**520 i** 09/76 - 05/77 92 kW	**34-003268**	**24-007306**	CH.Nr.: 4460554 -> VA: Øa: 48 мм
B6 Sport	**525** 08/73 - 08/76 107 -110 kW	**34-000243**	**24-007306**	-> CH.Nr.: 4505038; тип модели: 525- RL VA: Øa: 51 мм
B6 Sport	**525** 09/76 - 05/81 107 -110 kW	**34-003268**	**24-007306**	CH.Nr.: 4505039 ->; тип модели: 525- RL VA: Øa: 48 мм
B6 Sport	**525** 08/73 - 08/76 107 -110 kW	**34-000243**	**24-007306**	-> CH.Nr.: 4520679; тип модели: 525 A VA: Øa: 51 мм
B6 Sport	**525** 09/76 - 05/81 107 -110 kW	**34-003268**	**24-007306**	CH.Nr.: 4520680 ->; тип модели: 525 A VA: Øa: 48 мм
B6 Sport	**525** 08/73 - 08/76 107 -110 kW	**34-000243**	**24-007306**	-> CH.Nr.: 4535039; тип модели: 525 A - RL VA: Øa: 51 мм
B6 Sport	**525** 09/76 - 05/81 107 -110 kW	**34-003268**	**24-007306**	CH.Nr.: 4535040 ->; тип модели: 525 A - RL VA: Øa: 48 мм
B6 Sport	**525** 08/73 - 08/76 107 -110 kW	**34-000243**	**24-007306**	-> CH.Nr.: 4842122 VA: Øa: 51 мм
B6 Sport	**525** 09/76 - 05/81 107 -110 kW	**34-003268**	**24-007306**	CH.Nr.: 4842123 -> VA: Øa: 48 мм
B6 Sport	**528** 01/75 - 08/76 121 -125 kW	**34-000243**	**24-007306**	-> CH.Nr.: 4730567; тип модели: 528 A VA: Øa: 51 мм
B6 Sport	**528** 09/76 - 08/77 121 -125 kW	**34-003268**	**24-007306**	CH.Nr.: 4730568 ->; тип модели: 528 A VA: Øa: 48 мм
B6 Sport	**528** 01/75 - 08/76 121 -125 kW	**34-000243**	**24-007306**	-> CH.Nr.: 4740067; тип модели: 528 RL VA: Øa: 51 мм
B6 Sport	**528, 528 i** 09/76 - 05/81 121 -130 kW	**34-003268**	**24-007306**	CH.Nr.: 4740068 ->; тип модели: 528 RL VA: Øa: 48 мм
B6 Sport	**528** 01/75 - 08/76 121 -125 kW	**34-000243**	**24-007306**	-> CH.Nr.: 4745034; тип модели: 528 A - RL VA: Øa: 51 мм
B6 Sport	**528, 528 i** 09/76 - 05/81 121 -130 kW	**34-003268**	**24-007306**	CH.Nr.: 4745035 ->; тип модели: 528 A - RL VA: Øa: 48 мм
B6 Sport	**528** 01/75 - 08/76 121 -125 kW	**34-000243**	**24-007306**	-> CH.Nr.: 4771420 VA: Øa: 51 мм
B6 Sport	**528, 528 i** 09/76 - 05/81 121 -135 kW	**34-003268**	**24-007306**	CH.Nr.: 4771421 -> VA: Øa: 48 мм
B6 Sport	**M 3.4** 06/80 - 08/81 160 kW	**34-003268**		стандартная подвеска VA: Øa: 48 мм

	Пригодны для			
BMW				
BMW 5 (E28)				
B1	**518, 518 i, 518i, 520 i, 524 d, 524 td, 525 e, 525 i, 528 i, 535 i, M 535 i, 535 i, M535 i** 06/81 - 12/87 63 -160 kW	**12-117628**		VA: Øi: 14 мм; Øa: 32 мм; с шариковым подшибником
B3	**518, 518 i, 520 i, 524 d, 524 td, 525 e** 06/81 - 12/87 63 -95 kW	**36-133222**	**36-129270**	стандартная подвеска
B3	**525 i, 528 i** 06/81 - 12/87 110 -135 kW		**36-129270**	стандартная подвеска
B4	**518, 518 i, 518i, 520 i, 524 d, 524 td, 525 e, 525 i, 528 i** 06/81 - 12/87 63 -135 kW	**21-030512** **11-101321** SP	**19-020174** **11-101451** SP	стандартная подвеска
B6 Sport	**518, 518 i, 518i, 520 i, 525 i** 06/81 - 12/87 66 -110 kW	**34-002339**	**24-006088**	стандартная подвеска
B6 Sport	**525 e** 01/85 - 12/87 90 -95 kW	**34-002339**	**24-006088**	стандартная подвеска
B6 Sport	**528 i** 06/81 - 12/87 135 kW	**34-002339**	**24-006088**	стандартная подвеска
B6 Sport	**535 i, M 535 i, 535 i, M535 i** 01/85 - 12/87 136 -160 kW	**34-002339**	**24-006088**	стандартная подвеска; тип модели: ex. M 535i
B6 Sport	**535 i, M5 3.5** 01/85 - 12/87 210 -211 kW	**34-002421**		
B6 Sport	**524 d, 524 td** 09/83 - 12/87 63 -85 kW	**34-002339**	**24-006088**	стандартная подвеска
B8	**518, 518 i, 518i, 520 i, 524 d, 524 td, 525 e, 525 i, 528 i, 535 i, M 535 i, 535 i, M535 i** 06/81 - 12/87 63 -160 kW	**34-181546**	**24-007276**	исполнение М-техник НА: Параметр: 270/100
B8	**518, 518 i, 518i, 520 i, 524 d, 524 td, 525 e, 525 i, 528 i** 06/81 - 12/87 63 -135 kW	**34-181546**	**24-006071**	исполнение М-техник НА: Параметр: 160/80
BMW 5 (E34)				
B1	**518 i, 520 i, 520 i 24V, 524 td, 525 i, 525 i 24V, 525 td, 525 tds** 09/92 - 09/95 83 -141 kW	**12-117628**	**12-117116**	VA: Øi: 14 мм; Øa: 32 мм; с шариковым подшибником; стандартная подвеска НА: без шарикового подшибника; без регулируемой подвески
B1	**525 iX 24V, 530 i, 530 i V8, 535 i, 540 i V8, M 3.5** 12/87 - 09/95 138 -210 kW		**12-117116**	стандартная подвеска; исполнение М-техник НА: без шарикового подшибника
B3	**520 i, 520 i 24V, 525 i, 525 i 24V, 530 i, 535 i** 01/88 - 09/95 95 -155 kW	**36-226924**	**36-225866**	стандартная подвеска
B3	**520 i, 520 i 24V, 525 i, 525 i 24V, 530 i, 535 i** 01/88 - 09/95 95 -155 kW		**36-129096**	стандартная подвеска; Усиленное оснащение .
B3	**540 i V8** 09/92 - 09/95 210 kW	**36-153855**		стандартная подвеска
B3	**540 i V8** 09/92 - 09/95 210 kW	**36-153886**	**36-129096**	стандартная подвеска; Усиленное оснащение .
B4	**518 i, 520 i, 520 i 24V** 01/88 - 07/90 83 -110 kW	**21-030253** **11-101321** SP	**19-020068**	стандартная подвеска
B4	**518 i, 520 i, 520 i 24V** 07/90 - 09/95 83 -110 kW	**21-031182** **11-101321** SP	**19-020068**	стандартная подвеска

Пригодны для				
BMW				
BMW 5 (E34)				
B4	**518 i, 520 i, 520 i 24V** 01/88 - 07/90 83 -110 kW	**21-030246** **11-101321** SP	**19-020068**	спортивная подвеска; кроме заниженной подвески
B4	**518 i** 07/90 - 09/95 83 -85 kW	**21-031199** **11-101321** SP	**19-020068**	спортивная подвеска; кроме заниженной подвески
B4	**520 i 24V** 07/90 - 09/92 110 kW	**21-031199** **11-101321** SP	**19-020068**	спортивная подвеска; кроме заниженной подвески
B4	**520 i 24V** 09/92 - 09/95 110 kW	**21-031182** **11-101321** SP	**19-020068**	спортивная подвеска; кроме заниженной подвески
B4	**525 i, 530 i, 535 i** 01/88 - 07/90 125 -155 kW	**21-030246** **11-101321** SP	**19-020068**	стандартная подвеска; спортивная подвеска; кроме заниженной подвески
B4	**525 i** 07/90 - 08/91 125 kW	**21-031199** **11-101321** SP	**19-020068**	стандартная подвеска; спортивная подвеска; кроме заниженной подвески
B4	**525 i 24V** 09/89 - 07/90 141 kW	**21-030253** **11-101321** SP	**19-020068**	стандартная подвеска
B4	**525 i 24V** 07/90 - 09/92 141 kW	**21-031199** **11-101321** SP	**19-020068**	стандартная подвеска
B4	**525 i 24V** 09/92 - 09/95 141 kW	**21-031182** **11-101321** SP	**19-020068**	стандартная подвеска
B4	**525 i 24V** 09/89 - 09/92 141 kW	**21-031199** **11-101321** SP	**19-020068**	спортивная подвеска
B4	**525 iX 24V** 10/91 - 09/95 141 kW		**19-020068**	
B4	**530 i, 535 i** 08/90 - 09/95 138 -155 kW	**21-031199** **11-101321** SP	**19-020068**	спортивная подвеска; кроме заниженной подвески
B4	**530 i, 535 i** 08/90 - 09/95 138 -155 kW	**21-031199** **11-101321** SP	**19-020068**	стандартная подвеска
B4	**530 i V8, 540 i V8** 09/92 - 09/95 160 -210 kW	**21-031199** **11-101321** SP	**19-020068**	стандартная подвеска
B4	**524 td** 03/88 - 07/90 85 kW	**21-030246** **11-101321** SP	**19-020068**	стандартная подвеска; спортивная подвеска; кроме заниженной подвески
B4	**524 td** 07/90 - 09/95 85 kW	**21-031199** **11-101321** SP	**19-020068**	стандартная подвеска
B4	**524 td** 07/90 - 09/92 85 kW	**21-031199** **11-101321** SP	**19-020068**	спортивная подвеска; кроме заниженной подвески
B4	**525 td** 04/93 - 09/95 85 kW	**21-031199** **11-101321** SP	**19-020068**	стандартная подвеска
B4	**525 td** 04/93 - 09/95 85 kW	**21-031182** **11-101321** SP	**19-020068**	спортивная подвеска; кроме заниженной подвески
B4	**525 tds** 09/91 - 09/92 105 kW	**21-031199** **11-101321** SP	**19-020068**	стандартная подвеска; спортивная подвеска; кроме заниженной подвески
B4	**525 tds** 09/92 - 09/95 105 kW	**21-031182** **11-101321** SP	**19-020068**	стандартная подвеска; спортивная подвеска; кроме заниженной подвески
B6 Sport	**518 i, 520 i, 520 i 24V** 01/88 - 09/95 83 -110 kW	**34-030233**	**24-012218**	стандартная подвеска; без регулируемой подвески
B6 Sport	**520 i, 520 i 24V, 525 i, 525 i 24V** 01/88 - 07/90 95 -141 kW	**34-030219**	**24-012218**	стандартная подвеска; без регулируемой подвески

Пригодны для				
BMW				
BMW 5 (E34)				
B6 Sport	**520 i, 520 i 24V, 525 i, 525 i 24V** 08/90 - 09/95 95 -141 kW	**34-030226**	**24-012218**	стандартная подвеска; без регулируемой подвески
B6 Sport	**525 i 24V, 525 tds** 09/89 - 09/92 105 -141 kW	**34-030226**	**24-012218**	стандартная подвеска; без регулируемой подвески
B6 Sport	**525 i 24V, 525 td, 525 tds** 10/92 - 09/95 85 -141 kW	**34-030233**	**24-012218**	стандартная подвеска; без регулируемой подвески
B6 Sport	**530 i V8, 540 i V8** 09/92 - 09/95 160 -210 kW	**34-030226**	**24-012218**	стандартная подвеска; без регулируемой подвески
B6 Sport	**524 td, 530 i, 535 i** 01/88 - 07/90 85 -155 kW	**34-030219**	**24-012218**	стандартная подвеска; без регулируемой подвески
B6 Sport	**524 td, 530 i, 535 i** 08/90 - 09/95 85 -155 kW	**34-030226**	**24-012218**	стандартная подвеска; без регулируемой подвески
B8	**518 i, 520 i, 520 i 24V** 01/88 - 09/95 83 -110 kW	**34-030202**	**24-014861**	стандартная подвеска; без регулируемой подвески НА: Параметр: 120/30
B8	**518 i, 520 i, 520 i 24V** 01/88 - 09/95 83 -110 kW	**34-030202**	**24-012478**	стандартная подвеска; без регулируемой подвески НА: Параметр: 120/50; изменяемой высоты; Более тугая регулировка (настройка)
B8	**520 i, 520 i 24V, 525 i, 525 i 24V** 01/88 - 07/90 95 -141 kW	**34-030189**	**24-012478**	исполнение М-техник; без регулируемой подвески НА: Параметр: 120/50; изменяемой высоты; Более тугая регулировка (настройка)
B8	**520 i, 520 i 24V, 525 i, 525 i 24V** 08/90 - 09/95 95 -141 kW	**34-030196**	**24-012478**	исполнение М-техник; без регулируемой подвески НА: Параметр: 120/50; изменяемой высоты; Более тугая регулировка (настройка)
B8	**520 i, 520 i 24V, 525 i, 525 i 24V** 01/88 - 07/90 95 -141 kW	**34-030189**	**24-014861**	исполнение М-техник; без регулируемой подвески НА: Параметр: 120/30
B8	**520 i, 520 i 24V, 525 i, 525 i 24V** 08/90 - 09/95 95 -141 kW	**34-030196**	**24-014861**	исполнение М-техник; без регулируемой подвески НА: Параметр: 120/30
B8	**525 i 24V, 525 tds** 08/90 - 09/92 105 -141 kW	**34-030196**	**24-012478**	исполнение М-техник; без регулируемой подвески НА: Параметр: 120/50; изменяемой высоты; Более тугая регулировка (настройка)
B8	**525 i 24V, 525 td, 525 tds** 10/92 - 09/95 85 -141 kW	**34-030202**	**24-012478**	исполнение М-техник; без регулируемой подвески НА: Параметр: 120/50; изменяемой высоты; Более тугая регулировка (настройка)
B8	**525 i 24V, 525 tds** 08/90 - 09/92 105 -141 kW	**34-030196**	**24-014861**	исполнение М-техник; без регулируемой подвески НА: Параметр: 120/30
B8	**525 i 24V, 525 td, 525 tds** 10/92 - 09/95 85 -141 kW	**34-030202**	**24-014861**	исполнение М-техник; без регулируемой подвески НА: Параметр: 120/30
B8	**530 i V8, 540 i V8** 09/92 - 09/95 160 -210 kW	**34-030196**	**24-014861**	исполнение М-техник; без регулируемой подвески НА: Параметр: 120/30
B8	**530 i V8, 540 i V8** 09/92 - 09/95 160 -210 kW	**34-030196**	**24-012478**	исполнение М-техник; без регулируемой подвески НА: Параметр: 120/50; изменяемой высоты; Более тугая регулировка (настройка)
B8	**524 td, 530 i, 535 i** 01/88 - 07/90 85 -155 kW	**34-030189**	**24-012478**	исполнение М-техник; без регулируемой подвески НА: Параметр: 120/50; изменяемой высоты; Более тугая регулировка (настройка)
B8	**524 td, 530 i, 535 i** 08/90 - 09/95 85 -155 kW	**34-030196**	**24-012478**	исполнение М-техник; без регулируемой подвески НА: Параметр: 120/50; изменяемой высоты; Более тугая регулировка (настройка)
B8	**524 td, 535 i** 01/88 - 07/90 85 -155 kW	**34-030189**	**24-014861**	исполнение М-техник; без регулируемой подвески НА: Параметр: 120/30
B8	**524 td, 530 i, 535 i** 08/90 - 09/95 85 -155 kW	**34-030196**	**24-014861**	кроме исполнения М-техник; без регулируемой подвески НА: Параметр: 120/30
B8	**524 td, 530 i, 535 i** 08/90 - 09/95 85 -155 kW	**34-030196**	**24-014861**	исполнение М-техник; без регулируемой подвески НА: Параметр: 120/30

Пригодны для			
BMW			
BMW 5 (E34)			
B12 PK	**518 i, 520 i, 520 i 24V** 01/88 - 09/95 83 -110 kW	**46-190925**	без регулируемой подвески; Обязанность, предусмотренная экспертизой; с общим разрешением на эксплуатацию (ABE) VA: Глубина (экспертиза): 25-35 мм; Нагрузка оси до: 970 кг HA: Глубина (экспертиза): 20-30 мм; Нагрузка оси до: 1300 кг
B12 PK	**525 i, 525 i 24V** 01/88 - 07/90 125 -141 kW	**46-190901**	без регулируемой подвески; Обязанность, предусмотренная экспертизой; с общим разрешением на эксплуатацию (ABE) VA: Глубина (экспертиза): 25-35 мм; Нагрузка оси до: 970 кг HA: Глубина (экспертиза): 20-30 мм; Нагрузка оси до: 1300 кг
B12 PK	**525 i, 525 i 24V** 08/90 - 09/92 125 -141 kW	**46-190918**	без регулируемой подвески; Обязанность, предусмотренная экспертизой; с общим разрешением на эксплуатацию (ABE) VA: Глубина (экспертиза): 25-35 мм; Нагрузка оси до: 970 кг HA: Глубина (экспертиза): 20-30 мм; Нагрузка оси до: 1300 кг
B12 PK	**525 i 24V** 10/92 - 09/95 141 kW	**46-190925**	без регулируемой подвески; Обязанность, предусмотренная экспертизой; с общим разрешением на эксплуатацию (ABE) VA: Глубина (экспертиза): 25-35 мм; Нагрузка оси до: 970 кг HA: Глубина (экспертиза): 20-30 мм; Нагрузка оси до: 1300 кг
B12 PK	**530 i V8, 540 i V8** 09/92 - 09/95 160 -210 kW	**46-190888**	без регулируемой подвески; Обязанность, предусмотренная экспертизой; с общим разрешением на эксплуатацию (ABE) VA: Глубина (экспертиза): 25-35 мм; Нагрузка оси до: 1060 кг HA: Глубина (экспертиза): 20-30 мм; Нагрузка оси до: 1300 кг
B12 PK	**524 td, 530 i, 535 i** 01/88 - 07/90 85 -155 kW	**46-190871**	без регулируемой подвески; Обязанность, предусмотренная экспертизой; с общим разрешением на эксплуатацию (ABE) VA: Глубина (экспертиза): 25-35 мм; Нагрузка оси до: 1060 кг HA: Глубина (экспертиза): 20-30 мм; Нагрузка оси до: 1300 кг
B12 PK	**524 td, 525 tds, 530 i, 535 i** 08/90 - 09/92 85 -155 kW	**46-190888**	без регулируемой подвески; Обязанность, предусмотренная экспертизой; с общим разрешением на эксплуатацию (ABE) VA: Глубина (экспертиза): 25-35 мм; Нагрузка оси до: 1060 кг HA: Глубина (экспертиза): 20-30 мм; Нагрузка оси до: 1300 кг
B12 PK	**524 td, 525 td, 525 tds** CH-Nr. - 09/95 85 -105 kW	**46-190895**	CH.Nr.: 199210 ->; без регулируемой подвески; Обязанность, предусмотренная экспертизой; с общим разрешением на эксплуатацию (ABE) VA: Глубина (экспертиза): 25-35 мм; Нагрузка оси до: 1060 кг HA: Глубина (экспертиза): 20-30 мм; Нагрузка оси до: 1300 кг
B12 SL	**518 i, 520 i, 520 i 24V** 01/88 - 09/95 83 -110 kW	**46-190956**	без регулируемой подвески; Обязанность, предусмотренная экспертизой VA: Глубина (экспертиза): 45-50 мм; Нагрузка оси до: 975 кг HA: Глубина (экспертиза): 30 мм; Нагрузка оси до: 1300 кг
B12 SL	**525 i 24V, 525 tds** 08/90 - 09/92 105 -141 kW	**46-190949**	без регулируемой подвески; Обязанность, предусмотренная экспертизой VA: Глубина (экспертиза): 45-50 мм; Нагрузка оси до: 975 кг HA: Глубина (экспертиза): 30 мм; Нагрузка оси до: 1300 кг
B12 SL	**525 i 24V, 525 td, 525 tds** 10/92 - 09/95 85 -141 kW	**46-190956**	без регулируемой подвески; Обязанность, предусмотренная экспертизой VA: Глубина (экспертиза): 45-50 мм; Нагрузка оси до: 975 кг HA: Глубина (экспертиза): 30 мм; Нагрузка оси до: 1300 кг

Пригодны для			
BMW			
BMW 5 (E34)			
B12 SL	**524 td, 525 i, 525 i 24V, 530 i, 535 i** 01/88 - 07/90 85 -155 kW	**46-190932**	без регулируемой подвески; Обязанность, предусмотренная экспертизой VA: Глубина (экспертиза): 45-50 мм; Нагрузка оси до: 975 кг HA: Глубина (экспертиза): 30 мм; Нагрузка оси до: 1300 кг
B12 SL	**524 td, 525 i, 530 i, 535 i** 01/88 - 09/95 85 -155 kW	**46-190949**	без регулируемой подвески; Обязанность, предусмотренная экспертизой VA: Глубина (экспертиза): 45-50 мм; Нагрузка оси до: 975 кг HA: Глубина (экспертиза): 30 мм; Нагрузка оси до: 1300 кг
BMW 5 Touring (E34)			
B1	**518 g, 518 i, 520 i, 525 i, 525 td, 525 tds** 12/91 - 01/97 83 -141 kW	**12-117628**	**12-117116**	стандартная подвеска VA: Øi: 14 мм; Øa: 32 мм; с шариковым подшибником HA: без шарикового подшибника; исполнение M-техник
B3	**518 i, 520 i** 11/91 - 01/97 83 -110 kW	**36-229697**	**36-129119**	стандартная подвеска
B3	**518 i, 520 i, 525 i, 525 td, 525 tds, 530 i V8, 540 i** 09/92 - 01/97 83 -210 kW	**36-153886**		стандартная подвеска; Усиленное оснащение .
B3	**525 i** 11/91 - 01/97 141 kW	**36-226924**	**36-129119**	стандартная подвеска
B3	**530 i V8, 540 i** 09/92 - 01/97 160 -210 kW	**36-153855**	**36-153923**	стандартная подвеска
B3	**525 td, 525 tds** 12/91 - 01/97 85 -105 kW	**36-226924**	*36-133253*	стандартная подвеска
B4	**518 g, 518 i, 520 i, 525 td** 03/93 - 01/97 83 -110 kW	**21-031182**	**19-020068**	стандартная подвеска
B4	**525 i, 530 i V8** 11/91 - 01/97 141 -160 kW	**21-031199** **11-101321** SP	**19-020068**	стандартная подвеска; без регулируемой подвески
B4	**525 ix** 02/92 - 01/97 141 kW		**19-020068**	
B4	**525 tds** 12/91 - 01/97 105 kW	**21-031199** **11-101321** SP	**19-020068**	стандартная подвеска; спортивная подвеска; кроме заниженной подвески
B6 Sport	**518 g, 518 i, 520 i** 11/91 - 01/97 83 -110 kW	**34-030233**	**24-012218**	стандартная подвеска; без регулируемой подвески
B6 Sport	**525 i** 11/91 - 01/97 141 kW	**34-030226**	**24-012218**	стандартная подвеска
B6 Sport	**530 i V8, 540 i** 09/92 - 01/97 160 -210 kW	**34-030226**	**24-012218**	стандартная подвеска
B6 Sport	**525 td, 525 tds** 12/91 - 01/97 85 -105 kW	**34-030226**	**24-012218**	стандартная подвеска; без регулируемой подвески
B8	**518 g, 518 i, 520 i** 11/91 - 01/97 83 -110 kW	**34-030202**	**24-014861**	стандартная подвеска; без регулируемой подвески HA: Параметр: 120/30
B8	**520 i** 11/91 - 01/97 110 kW	**34-030196**	**24-014861**	исполнение M-техник; без регулируемой подвески HA: Параметр: 120/30
B8	**525 i, 530 i V8, 540 i** 11/91 - 01/97 141 -210 kW	**34-030196**	**24-014861**	стандартная подвеска; исполнение M-техник; без регулируемой подвески HA: Параметр: 120/30
B8	**525 td, 525 tds** 12/91 - 01/97 85 -105 kW	**34-030196**	**24-014861**	стандартная подвеска; исполнение M-техник; без регулируемой подвески HA: Параметр: 120/30

Пригодны для			
BMW			
BMW 5 Touring (E34)			
B12 PK	**518 i, 520 i, 525 i** 11/91 - 01/97 83 -141 kW	**46-190925**	без регулируемой подвески; Обязанность, предусмотренная экспертизой; с общим разрешением на эксплуатацию (ABE) VA: Глубина (экспертиза): 25-35 мм; Нагрузка оси до: 970 кг HA: Глубина (экспертиза): 20-30 мм; Нагрузка оси до: 1300 кг
B12 PK	**525 td, 525 tds, 530 i V8, 540 i** 09/92 - 01/97 85 -210 kW	**46-190888**	без регулируемой подвески; Обязанность, предусмотренная экспертизой; с общим разрешением на эксплуатацию (ABE) VA: Глубина (экспертиза): 25-35 мм; Нагрузка оси до: 1060 кг HA: Глубина (экспертиза): 20-30 мм; Нагрузка оси до: 1300 кг
BMW 5 (E39)			
B1	**520 i, 523 i, 525 td, 525 tds, 528 i** 11/95 - 09/97 85 -142 kW	**12-117598**	**12-117123**	VA: с шариковым подшибником HA: без шарикового подшибника
B1	**520 i, 523 i, 525 td, 525 tds, 528 i** 10/97 - 06/03 85 -142 kW	**12-117260**	**12-117123**	VA: с шариковым подшибником HA: без шарикового подшибника
B1	**535 i, 540 i** 04/96 - 06/03 173 -210 kW	**12-224425**	**12-117123**	стандартная подвеска VA: без шарикового подшибника HA: без шарикового подшибника
B1	**535 i, 540 i** 04/96 - 06/03 173 -210 kW	**12-224425**	**12-224418**	VA: без шарикового подшибника HA: без шарикового подшибника; электронное регулирование аморт. Силы
B1	**535 i, 540 i** 04/96 - 06/03 173 -210 kW	**12-224425**	**12-224401**	VA: без шарикового подшибника HA: без шарикового подшибника; исполнение М-техник
B1	**520 d, 520 i, 525 d, 525 i, 530 d, 530 i** 08/98 - 06/03 100 -170 kW	**12-117260**	**12-117123**	VA: с шариковым подшибником HA: без шарикового подшибника
B3	**528 i, 530 d, 530 i, 535 i, 540 i** 11/95 - 06/03 135 -210 kW	**36-129171**	**36-225859**	стандартная подвеска
B3	**520 d, 520 i, 523 i, 525 d, 525 i, 525 td, 525 tds** 01/96 - 06/03 85 -141 kW	**36-129164**	**36-225859**	стандартная подвеска
B4	**535 i, 540 i** 04/96 - 06/03 173 -210 kW	*22-100177*	**19-067346**	стандартная подвеска VA: Должна использоваться серийная тарелка пружины
B4	**535 i, 540 i** 04/96 - 06/03 173 -210 kW	**22-111081**	**19-067346**	стандартная подвеска
B4	**520 d, 520 i, 523 i, 525 d, 525 i, 525 td, 525 tds, 528 i, 530 d, 530 i** 08/98 - 06/03 85 -170 kW	**22-111074**	**19-067346**	стандартная подвеска
B6 Sport	**535 i, 540 i** 04/96 - 06/03 173 -210 kW	**35-114086**	**24-028288**	кроме исполнения М-техник; без регулируемой подвески; кроме пневматической подвески
B6 Sport	**520 d, 520 i, 523 i, 525 d, 525 i, 525 td, 525 tds, 528 i, 530 d, 530 i** 08/98 - 06/03 85 -170 kW	**35-114062**	**24-028288**	стандартная подвеска; кроме исполнения М-техник; без регулируемой подвески VA: однотрубная система
B6 Sport	**520 d, 520 i, 523 i, 525 d, 525 i, 525 td, 525 tds, 528 i, 530 d, 530 i** 08/98 - 06/03 85 -170 kW	*22-044389*	**24-028288**	стандартная подвеска; кроме исполнения М-техник; без регулируемой подвески VA: Должна использоваться серийная тарелка пружины; двухтрубная система
B8	**535 i, 540 i, M 4.9, M 5.0** 04/96 - 06/03 173 -294 kW	**35-114093**	**24-028295**	исполнение М-техник; без электронн. регулирования аморт. Силы; без регулируемой подвески; кроме пневматической подвески
B8	**520 d, 520 i, 523 i, 525 d, 525 i, 525 td, 525 tds, 528 i, 530 d, 530 i** 08/98 - 06/03 85 -170 kW	**35-114079**	**24-028295**	исполнение М-техник; без регулируемой подвески VA: однотрубная система

Пригодны для			
BMW			
BMW 5 (E39)			
B12 PK	**535 i, 540 i** 04/96 - 06/03 173 -210 kW	**46-180858**	без электронн. регулирования аморт. Силы; без регулируемой подвески; Обязанность, предусмотренная экспертизой VA: Глубина (экспертиза): 30 мм; Нагрузка оси до: 1100 кг HA: Глубина (экспертиза): 20-25 мм; Нагрузка оси до: 1290 кг
B12 PK	**520 d, 520 i, 523 i, 525 i, 525 td, 525 tds, 528 i, 530 i** 11/95 - 06/03 85 -170 kW	**46-180841**	без электронн. регулирования аморт. Силы; без регулируемой подвески; Обязанность, предусмотренная экспертизой VA: Глубина (экспертиза): 30 мм; Нагрузка оси до: 1065 кг HA: Глубина (экспертиза): 20-25 мм; Нагрузка оси до: 1290 кг
B12 PK	**525 d, 530 d** 08/98 - 06/03 120 -142 kW	**46-180865**	без электронн. регулирования аморт. Силы; без регулируемой подвески; Обязанность, предусмотренная экспертизой VA: Глубина (экспертиза): 30 мм; Нагрузка оси до: 1100 кг HA: Глубина (экспертиза): 20-25 мм; Нагрузка оси до: 1290 кг
B12 SL	**520 d, 520 i, 523 i, 525 i, 525 td, 525 tds, 528 i, 530 i** 11/95 - 06/03 85 -170 kW	**46-180926**	без электронн. регулирования аморт. Силы; без регулируемой подвески; Обязанность, предусмотренная экспертизой VA: Глубина (экспертиза): 45-50 мм; Нагрузка оси до: 1040 кг HA: Глубина (экспертиза): 30 мм; Нагрузка оси до: 1170 кг
B14	**535 i, 540 i** 04/96 - 06/03 173 -210 kW	**47-111264**	Для некоторых типов шин необходимы дистанционные шайбы; стандартная подвеска; исполнение M-техник; без электронн. регулирования аморт. Силы; без регулируемой подвески; Обязанность, предусмотренная экспертизой VA: Глубина (экспертиза): 25-50 мм; Нагрузка оси до: 1105 кг HA: Глубина (экспертиза): 20-50 мм; Нагрузка оси до: 1225 кг
B14	**M 4.9, M 5.0** 09/98 - 06/03 230 -294 kW	**47-111264**	Для некоторых типов шин необходимы дистанционные шайбы; стандартная подвеска; без электронн. регулирования аморт. Силы; без регулируемой подвески; Обязанность, предусмотренная экспертизой VA: Глубина (экспертиза): 40-50 мм; только в соединении с 33 53 1 091 924; Нагрузка оси до: 1105 кг HA: Глубина (экспертиза): 40-50 мм; Нагрузка оси до: 1225 кг
B14	**520 d, 520 i, 523 i, 525 d, 525 i, 525 td, 525 tds, 528 i, 530 d, 530 i** 08/98 - 06/03 85 -170 kW	**47-100763**	Для некоторых типов шин необходимы дистанционные шайбы; без электронн. регулирования аморт. Силы; без регулируемой подвески; Обязанность, предусмотренная экспертизой VA: Глубина (экспертиза): 35-50 мм; Нагрузка оси до: 1105 кг HA: Глубина (экспертиза): 20-50 мм; Нагрузка оси до: 1225 кг
B16 PSS9	**535 i, 540 i** 04/96 - 06/03 173 -210 kW	**48-104555**	Для некоторых типов шин необходимы дистанционные шайбы; стандартная подвеска; исполнение M-техник; без электронн. регулирования аморт. Силы; без регулируемой подвески; Обязанность, предусмотренная экспертизой VA: Глубина (экспертиза): 25-50 мм; Нагрузка оси до: 1105 кг HA: Глубина (экспертиза): 20-50 мм; Нагрузка оси до: 1225 кг
B16 PSS9	**M 4.9, M 5.0** 09/98 - 06/03 230 -294 kW	**48-104555**	Для некоторых типов шин необходимы дистанционные шайбы; стандартная подвеска; без электронн. регулирования аморт. Силы; без регулируемой подвески; Обязанность, предусмотренная экспертизой VA: Глубина (экспертиза): 25-50 мм; только в соединении с 33 53 1 091 924; Нагрузка оси до: 1105 кг HA: Глубина (экспертиза): 20-50 мм; Нагрузка оси до: 1225 кг
B16 PSS9	**520 d, 520 i, 523 i, 525 d, 525 i, 525 td, 525 tds, 528 i, 530 d, 530 i** 08/98 - 06/03 85 -170 kW	**48-104692**	Для некоторых типов шин необходимы дистанционные шайбы; без электронн. регулирования аморт. Силы; без регулируемой подвески; Обязанность, предусмотренная экспертизой VA: Глубина (экспертиза): 35-50 мм; Нагрузка оси до: 1105 кг HA: Глубина (экспертиза): 20-50 мм; Нагрузка оси до: 1225 кг

	Пригодны для			
BMW				
BMW 5 Touring (E39)				
B1	**520 i, 523 i, 525 tds, 528 i** 01/97 - 09/97 105 -142 kW	**12-117598**	**12-117703**	VA: с шариковым подшибником HA: без шарикового подшибника
B1	**520 i, 523 i, 525 tds, 528 i** 10/97 - 05/04 105 -142 kW	**12-117260**	**12-117703**	VA: с шариковым подшибником HA: без шарикового подшибника
B1	**520 d, 520 i, 525 d, 525 i, 530 d, 530 i** 08/98 - 05/04 100 -170 kW	**12-117260**	**12-117703**	VA: с шариковым подшибником HA: без шарикового подшибника
B3	**520 i, 523 i, 525 d, 525 i, 525 tds, 530 d** 08/98 - 05/04 100 -142 kW		**36-153954**	стандартная подвеска; Усиленное оснащение .
B3	**540 i** 01/97 - 05/04 210 kW	**36-129171**		стандартная подвеска
B3	**520 d, 520 i, 523 i, 525 i** 01/97 - 05/04 100 -141 kW	**36-129164**	**36-133260**	стандартная подвеска
B3	**525 d, 525 tds** 03/97 - 05/04 105 -120 kW	**36-129164**	**36-133277**	стандартная подвеска
B3	**530 d** 08/98 - 05/04 135 -142 kW	**36-129171**	**36-133277**	стандартная подвеска
B3 AMC	**520 d, 520 i, 523 i, 525 d, 525 i, 525 tds, 528 i, 530 d, 530 i, 540 i** 01/97 - 05/04 100 -210 kW		**40-231990** **40-232003**	с пневматической подвеской
B4	**540 i** 01/97 - 05/04 210 kW	*22-100177*	**19-132341**	VA: Должна использоваться серийная тарелка пружины HA: с пневматической подвеской
B4	**540 i** 01/97 - 05/04 210 kW	**22-111081**	**19-132341**	HA: с пневматической подвеской
B4	**520 d, 520 i, 523 i, 525 d, 525 i, 525 tds, 528 i, 530 d, 530 i** 08/98 - 05/04 100 -170 kW	**22-111074**	**19-106649**	стандартная подвеска HA: кроме пневматической подвески
B4	**520 d, 520 i, 523 i, 525 d, 525 i, 525 tds, 528 i, 530 d, 530 i** 08/98 - 05/04 100 -170 kW	**22-111074**	**40-231990** **40-232003** **19-132341**	стандартная подвеска HA: с пневматической подвеской
B6 Sport	**520 i, 523 i, 525 i, 525 tds, 528 i, 530 i** 01/97 - 05/04 100 -170 kW	*22-044389*	**24-060967**	стандартная подвеска; с регулируемой подвеской VA: Должна использоваться серийная тарелка пружины HA: с пневматической подвеской
B6 Sport	**540 i** 01/97 - 05/04 210 kW	**35-114086**	**24-060967**	кроме исполнения M-техник; с регулируемой подвеской; с пневматической подвеской
B6 Sport	**540 i** 01/97 - 05/04 210 kW		**24-060967**	стандартная подвеска; кроме исполнения M-техник; с регулируемой подвеской VA: Должна использоваться серийная тарелка пружины
B6 Sport	**520 d, 520 i, 523 i, 525 d, 525 i, 525 tds, 528 i, 530 d, 530 i** 08/98 - 05/04 100 -170 kW	**35-114062**	**24-060615**	стандартная подвеска; без регулируемой подвески HA: на витых пружинах
B6 Sport	**520 d, 520 i, 523 i, 525 d, 525 i, 525 tds, 528 i, 530 d, 530 i** 08/98 - 05/04 100 -170 kW	**35-114062**	**24-060967**	стандартная подвеска; с регулируемой подвеской HA: с пневматической подвеской
B6 Sport	**520 d, 520 i, 523 i, 525 d, 525 i, 525 tds, 528 i, 530 d, 530 i** 08/98 - 05/04 100 -170 kW	*22-044389*	**24-060615**	стандартная подвеска; без регулируемой подвески VA: Должна использоваться серийная тарелка пружины HA: на витых пружинах
B8	**540 i** 01/97 - 05/04 210 kW	**35-114093**	**24-060967**	исполнение M-техник HA: с пневматической подвеской
B8	**540 i** 01/97 - 05/04 210 kW		**24-060967**	исполнение M-техник VA: Должна использоваться серийная тарелка пружины HA: с пневматической подвеской

Пригодны для				
BMW				
BMW 5 Touring (E39)				
B8	**520 d, 520 i, 523 i, 525 d, 525 i, 525 tds, 528 i, 530 d, 530 i** 08/98 - 05/04 100 -170 kW	**35-114079**	**24-060615**	исполнение M-техник; без регулируемой подвески; кроме пневматической подвески
B8	**520 d, 520 i, 523 i, 525 d, 525 i, 525 tds, 528 i, 530 d, 530 i** 08/98 - 05/04 100 -170 kW	**35-114079**	**24-060967**	исполнение M-техник HA: с регулируемой подвеской; с пневматической подвеской
B12 PK	**540 i** 01/97 - 05/04 210 kW	**46-180902**		без электронн. регулирования аморт. Силы; с регулируемой подвеской; Обязанность, предусмотренная экспертизой; с пневматической подвеской VA: Глубина (экспертиза): 30 мм; Нагрузка оси до: 1100 кг HA: Глубина (экспертиза): 25 мм; Нагрузка оси до: 1390 кг
B12 PK	**520 d, 520 i, 523 i, 525 i, 525 tds, 528 i, 530 i** 01/97 - 05/04 100 -170 kW	**46-180872**		без электронн. регулирования аморт. Силы; без регулируемой подвески; Обязанность, предусмотренная экспертизой; кроме пневматической подвески VA: Глубина (экспертиза): 30 мм; Нагрузка оси до: 1065 кг HA: Глубина (экспертиза): 25 мм; Нагрузка оси до: 1390 кг
B12 PK	**520 d, 520 i, 523 i, 525 i, 525 tds, 528 i, 530 i** 01/97 - 05/04 100 -170 kW	**46-180896**		без электронн. регулирования аморт. Силы; с регулируемой подвеской; Обязанность, предусмотренная экспертизой; с пневматической подвеской VA: Глубина (экспертиза): 30 мм; Нагрузка оси до: 1065 кг HA: Глубина (экспертиза): 25 мм; Нагрузка оси до: 1390 кг
B12 PK	**525 d, 530 d** 08/98 - 05/04 120 -142 kW	**46-180889**		без электронн. регулирования аморт. Силы; без регулируемой подвески; Обязанность, предусмотренная экспертизой; кроме пневматической подвески VA: Глубина (экспертиза): 30 мм; Нагрузка оси до: 1100 кг HA: Глубина (экспертиза): 25-30 мм; Нагрузка оси до: 1390 кг
B12 PK	**525 d, 530 d** 08/98 - 05/04 120 -142 kW	**46-180919**		без электронн. регулирования аморт. Силы; с регулируемой подвеской; Обязанность, предусмотренная экспертизой; с пневматической подвеской VA: Глубина (экспертиза): 30 мм; Нагрузка оси до: 1100 кг HA: Глубина (экспертиза): 25 мм; Нагрузка оси до: 1390 кг
BMW 5 (E60)				
B1	**520d, 520i, 523i, 525d, 525i, 530 d, 530 i, 530d, 530i, 535d, 540i, 545i** 09/03 - 03/10 110 -245 kW	**12-117260**	**12-224302**	VA: с шариковым подшибником HA: без шарикового подшибника
B1	**525xd, 525xi, 530xd, 530xi** 07/05 - 03/10 145 -200 kW	**12-224432**	**12-224302**	VA: -> 10/08 HA: без шарикового подшибника
B1	**525xd, 525xi, 530xd, 530xi** 07/05 - 03/10 145 -200 kW	**12-117260**	**12-224302**	VA: 11/08 -> HA: без шарикового подшибника
B3	**520i, 523i, 525i** 01/07 - 03/10 125 -160 kW	**37-161903**	**36-161485**	стандартная подвеска
B3	**520i, 523i, 525i** 07/05 - 03/10 125 -160 kW	**37-161897**	**36-161409**	стандартная подвеска; Усиленное оснащение .
B3	**520d, 530i** 07/05 - 03/10 110 -200 kW	**37-161897**	**36-161485**	стандартная подвеска
B3	**520d, 530i** 07/05 - 03/10 110 -200 kW	**37-161880**	**36-161409**	стандартная подвеска; Усиленное оснащение .
B3	**525d, 535d, 540i, 545i, 550i** 09/03 - 03/10 120 -270 kW	**37-161880**	**36-161409**	стандартная подвеска

	Пригодны для			
BMW				
BMW 5 (E60)				
B3	**530 d, 530d** 07/03 - 03/10 155 -173 kW	**37-161880**	**36-161485**	стандартная подвеска
B3	**530 d, 530d** 07/03 - 03/10 155 -173 kW		**36-161409**	стандартная подвеска; Усиленное оснащение .
B4	**520d, 520i, 523i, 525d, 525i, 530 d, 530 i, 530d, 530i, 535d, 540i** 08/05 - 03/10 110 -225 kW	**22-138361**	**19-138381**	стандартная подвеска
B4	**520d, 520i, 523i, 525d, 525i, 530 d, 530 i, 530d, 530i, 535d, 540i** 08/05 - 03/10 110 -225 kW	**22-212696**	**19-212722**	исполнение М-техник
B4	**525d xDrive, 525i xDrive, 525xd, 525xi, 530d xDrive, 530i xDrive, 530xd, 530xi** 01/07 - 03/10 145 -200 kW	**22-230867** **22-230874**	**19-230887**	стандартная подвеска
B6 Sport	**520d, 520i, 523i, 525d, 525i, 530 d, 530 i, 530d, 530i, 535d, 540i, 545i, 550i** 07/05 - 03/10 110 -270 kW	**35-109631**	**24-109642**	без электронн. регулирования аморт. Силы; стандартная подвеска; без регулируемой подвески
B6 Sport	**525d xDrive, 525i xDrive, 525xd, 525xi, 530d xDrive, 530i xDrive, 530xd, 530xi** 01/07 - 03/10 145 -200 kW	**35-141761** **35-141778**	**24-141789**	
B6 DTC	**M** 09/04 - 03/10 373 kW	**31-231299**	**26-231303**	электронное регулирование аморт. Силы; с EDC
B6 DTC	**520d, 520i, 523i, 525d, 525i, 530 d, 530 i, 530d, 530i, 535d, 540i, 545i, 550i** 07/05 - 03/10 110 -270 kW	**31-231299**	**26-231303**	электронное регулирование аморт. Силы
B8	**520d, 520i, 523i, 525d, 525i, 530 d, 530 i, 530d, 530i, 535d, 540i, 545i, 550i** 07/05 - 03/10 110 -270 kW	**35-109655**	**24-109666**	без электронн. регулирования аморт. Силы; спортивная подвеска; без регулируемой подвески
B8	**525d xDrive, 525i xDrive, 525xd, 525xi, 530d xDrive, 530i xDrive, 530xd, 530xi** 01/07 - 03/10 145 -200 kW	**35-141792** **35-141808**	**24-141819**	
B12 PK	**540i, 545i, 550i** 07/05 - 03/10 225 -270 kW	**46-181121**		без электронн. регулирования аморт. Силы; Обязанность, предусмотренная экспертизой VA: Глубина (экспертиза): 30 мм; Нагрузка оси до: 1070 кг HA: без регулируемой подвески; Глубина (экспертиза): 30 мм; Нагрузка оси до: 1275 кг
B12 PK	**520d, 520i, 523i, 525i, 530i** 07/05 - 03/10 110 -200 kW	**46-181107**		без электронн. регулирования аморт. Силы; Обязанность, предусмотренная экспертизой VA: Глубина (экспертиза): 30 мм; Нагрузка оси до: 990 кг HA: без регулируемой подвески; Глубина (экспертиза): 30 мм; Нагрузка оси до: 1245 кг
B12 PK	**525d, 530 d, 530d, 535d** 09/04 - 03/10 120 -210 kW	**46-181114**		без электронн. регулирования аморт. Силы; Обязанность, предусмотренная экспертизой VA: Глубина (экспертиза): 30 мм; Нагрузка оси до: 1070 кг HA: без регулируемой подвески; Глубина (экспертиза): 30 мм; Нагрузка оси до: 1245 кг
B12 SL	**520d, 520i, 523i, 525i, 530i** 07/05 - 03/10 110 -200 kW	**46-181190**		без электронн. регулирования аморт. Силы; Обязанность, предусмотренная экспертизой VA: Глубина (экспертиза): 45-50 мм; Нагрузка оси до: 990 кг HA: без регулируемой подвески; Глубина (экспертиза): 30 мм; Нагрузка оси до: 1300 кг
B12 SL	**525d, 530 d, 530d, 535d, 540i, 545i, 550i** 09/03 - 03/10 120 -270 kW	**46-181206**		без электронн. регулирования аморт. Силы; Обязанность, предусмотренная экспертизой VA: Глубина (экспертиза): 45-50 мм; Нагрузка оси до: 1070 кг HA: без регулируемой подвески; Глубина (экспертиза): 30 мм; Нагрузка оси до: 1300 кг

Пригодны для			
BMW			
BMW 5 (E60)			
B14	**520d, 520i, 523i, 525d, 525i, 530 d, 530 i, 530d, 530i, 535d, 540i, 545i, 550i** 07/05 - 03/10 110 -270 kW	**47-111165**	без электронн. регулирования аморт. Силы; без регулируемой подвески; Обязанность, предусмотренная экспертизой VA: Глубина (экспертиза): 30-50 мм; Нагрузка оси до: 1070 кг HA: Глубина (экспертиза): 30-50 мм; Нагрузка оси до: 1300 кг
B16 PSS10	**520d, 520i, 523i, 525d, 525i, 530 d, 530 i, 530d, 530i, 535d, 540i, 545i, 550i** 07/05 - 03/10 110 -270 kW	**48-135498**	без электронн. регулирования аморт. Силы; без регулируемой подвески; Обязанность, предусмотренная экспертизой VA: Глубина (экспертиза): 30-50 мм; Нагрузка оси до: 1070 кг HA: Глубина (экспертиза): 30-50 мм; Нагрузка оси до: 1300 кг
B16 RC	**520d, 520i, 523i, 525d, 525i, 530 d, 530 i, 530d, 530i, 535d, 540i, 545i, 550i** 07/05 - 03/10 110 -270 kW	**14-230615** iRC **49-135169**	без электронн. регулирования аморт. Силы; без регулируемой подвески; Обязанность, предусмотренная экспертизой VA: Глубина (экспертиза): 30-50 мм; Нагрузка оси до: 1070 кг HA: Глубина (экспертиза): 30-50 мм; Нагрузка оси до: 1300 кг
B16 DTC	**M** 09/04 - 03/10 373 kW	**49-234923**	электронное регулирование аморт. Силы; с EDC; Обязанность, предусмотренная экспертизой VA: Глубина (экспертиза): 15-35 мм; Нагрузка оси до: 1090 кг HA: Глубина (экспертиза): 15-35 мм; Нагрузка оси до: 1270 кг
BMW 5 Touring (E61)			
B1	**520d, 520i, 523i, 525d, 525i, 530d, 530i, 535d, 545i, 550i** 07/05 - 110 -270 kW	**12-117260**	VA: с шариковым подшибником
B1	**525xd, 525xi, 530xd, 530xi** 07/05 - 145 -200 kW	**12-224432**	VA: -> 10/08
B1	**525xd, 525xi, 530xd, 530xi** 07/05 - 145 -200 kW	**12-117260**	VA: 11/08 ->
B3	**545i** 06/04 - 245 kW	**37-161859**	стандартная подвеска
B3	**520d, 520i, 523i, 525i, 530i** 07/05 - 110 -200 kW	**37-161859**	стандартная подвеска; Усиленное оснащение .
B3	**520d, 520i, 523i, 525d, 525i, 530d, 530i, 535d, 550i** 07/05 - 110 -270 kW	*37-161866*	стандартная подвеска
B4	**520d, 520i, 523i, 525d, 525i, 530d, 530i, 535d, 545i, 550i** 07/05 - 110 -270 kW	**22-138361**	**19-145747**	стандартная подвеска
B4	**520d, 520i, 523i, 525d, 525i, 530d, 530i, 535d, 545i, 550i** 07/05 - 110 -270 kW	**22-212696**	i.V.	исполнение М-техник
B4	**525d xDrive, 525i xDrive, 525xd, 525xi, 530d xDrive, 530i xDrive, 530xd, 530xi** 01/07 - 145 -200 kW	**22-230867** **22-230874**	**19-230894**	стандартная подвеска
B6 Sport	**520d, 520i, 523i, 525d, 525i, 530d, 530i, 535d, 545i, 550i** 07/05 - 110 -270 kW	**35-109631**	**24-120708**	без электронн. регулирования аморт. Силы; стандартная подвеска
B6 Sport	**525d xDrive, 525i xDrive, 525xd, 525xi, 530d xDrive, 530i xDrive, 530xd, 530xi** 01/07 - 145 -200 kW	**35-141761** **35-141778**	**24-120708**	
B8	**520d, 520i, 523i, 525d, 525i, 530d, 530i, 535d, 545i, 550i** 07/05 - 110 -270 kW	**35-109655**	**24-120708**	без электронн. регулирования аморт. Силы; исполнение М-техник

Пригодны для			
BMW			
BMW 5 Touring (E61)			
B8	**525d xDrive, 525i xDrive, 525xd, 525xi, 530d xDrive, 530i xDrive, 530xd, 530xi** 01/07 - 145 -200 kW	**35-141792** **35-141808**	**24-120708**
B12 PK	**520d, 520i, 523i, 525i, 530i** 07/05 - 110 -200 kW	**46-181138**	без электронн. регулирования аморт. Силы; Обязанность, предусмотренная экспертизой VA: Глубина (экспертиза): 30 мм; Нагрузка оси до: 990 кг HA: Глубина (экспертиза): 30 мм; Нагрузка оси до: 1300 кг
B12 PK	**525d, 530d, 535d, 545i, 550i** 06/04 - 120 -270 kW	**46-181145**	без электронн. регулирования аморт. Силы; Обязанность, предусмотренная экспертизой VA: Глубина (экспертиза): 30 мм; Нагрузка оси до: 1070 кг HA: Глубина (экспертиза): 30 мм; Нагрузка оси до: 1300 кг
BMW 5 GRAN TURISMO (F07GT)			
B1	**520 d, 530 d, 530 d xDrive, 530d, 530d xDrive, 535 d, 535 d xDrive, 535d, 535d xDrive, 535i, 535i xDrive, 550 i, 550 i xDrive, 550i, 550i xDrive** 09/10 - 135 -330 kW	**12-234622**		VA: без шарикового подшибника; электронное регулирование аморт. Силы
B4	**520 d, 530 d, 530d, 535 d, 535d, 535i, 550 i, 550i** 10/09 - 135 -330 kW	**19-195339** **19-195346**	**19-195353**	стандартная подвеска; без электронн. регулирования аморт. Силы
B6 Sport	**520 d, 530 d, 530d, 535 d, 535d, 535i, 550 i, 550i** 10/09 - 135 -330 kW	**24-193580** **24-193597**	**24-178617**	стандартная подвеска; без электронн. регулирования аморт. Силы
BMW 5 (F10, F18)			
B4	**520d, 520i, 523i, 525d, 528i, 530d, 530i, 535d, 535i, 550i, ActiveHybrid** 03/10 - 120 -300 kW	**19-193298** **19-193304**	**19-193311**	стандартная подвеска; без электронн. регулирования аморт. Силы
B6 Sport	**520d, 520i, 523i, 525d, 528i, 530d, 530i, 535d, 535i, 550i, ActiveHybrid** 03/10 - 120 -300 kW	**24-178488** **24-178495**	**24-176255**	стандартная подвеска; без электронн. регулирования аморт. Силы
B8	**520d, 520i, 523i, 525d, 528i, 530d, 530i, 535d, 535i, 550i, ActiveHybrid** 03/10 - 120 -300 kW	**24-178501** **24-178518**	**24-178525**	исполнение M-техник; без электронн. регулирования аморт. Силы
B12 PK	**550i** 03/10 - 300 kW	**46-195128**	без электронн. регулирования аморт. Силы; без регулируемой подвески; Обязанность, предусмотренная экспертизой VA: Глубина (экспертиза): 30 мм; Нагрузка оси до: 1250 кг HA: Глубина (экспертиза): 30 мм; Нагрузка оси до: 1320 кг
B12 PK	**520d, 520i, 523i, 528i** 03/10 - 120 -190 kW	**46-195104**	без электронн. регулирования аморт. Силы; без регулируемой подвески; Обязанность, предусмотренная экспертизой VA: Глубина (экспертиза): 30 мм; Нагрузка оси до: 1070 кг HA: Глубина (экспертиза): 30 мм; Нагрузка оси до: 1310 кг
B12 PK	**525d, 530d, 530i, 535d, 535i** 03/10 - 150 -230 kW	**46-195111**	без электронн. регулирования аморт. Силы; без регулируемой подвески; Обязанность, предусмотренная экспертизой VA: Глубина (экспертиза): 30 мм; Нагрузка оси до: 1190 кг HA: Глубина (экспертиза): 30 мм; Нагрузка оси до: 1310 кг
B16 PSS10	**520d, 520i, 523i, 525d, 528i, 530d, 530i, 535d, 535i, 550i, ActiveHybrid** 03/10 - 120 -300 kW	**48-177580**	без электронн. регулирования аморт. Силы; Обязанность, предусмотренная экспертизой VA: Глубина (экспертиза): 10-30 мм; Нагрузка оси до: 1250 кг HA: Глубина (экспертиза): 10-30 мм; Нагрузка оси до: 1320 кг

Пригодны для				
BMW				
BMW 5 Touring (F11)				
B4	**520d, 520i, 523i, 525d, 528i, 530d, 530i, 535d, 535i, 550i** 09/10 - 135 -300 kW	**19-193298** **19-193304**	**19-193328**	стандартная подвеска; без электронн. регулирования аморт. Силы
B6 Sport	**520d, 520i, 523i, 525d, 528i, 530d, 530i, 535d, 535i, 550i** 09/10 - 135 -300 kW	**24-178488** **24-178495**	**24-178617**	стандартная подвеска; без электронн. регулирования аморт. Силы
B8	**520d, 520i, 523i, 525d, 528i, 530d, 530i, 535d, 535i, 550i** 09/10 - 135 -300 kW	**24-178501** **24-178518**	**24-178617**	исполнение M-техник; без электронн. регулирования аморт. Силы
B12 PK	**520d, 520i, 523i, 525d, 528i, 530i** 09/10 - 135 -200 kW	**46-195173**		без электронн. регулирования аморт. Силы; с регулируемой подвеской; Обязанность, предусмотренная экспертизой VA: Глубина (экспертиза): 30 мм; Нагрузка оси до: 1070 кг HA: Глубина (экспертиза): 25 мм; Нагрузка оси до: 1410 кг; с пневматической подвеской
B12 PK	**525d, 530d, 535d, 535i** 09/10 - 150 -230 kW	**46-195180**		без электронн. регулирования аморт. Силы; с регулируемой подвеской; Обязанность, предусмотренная экспертизой VA: Глубина (экспертиза): 30 мм; Нагрузка оси до: 1200 кг HA: Глубина (экспертиза): 25 мм; Нагрузка оси до: 1410 кг; с пневматической подвеской
BMW 6 (E24)				
B1	**628 CSi, 633 CSi, 635 CSi, 635i, M 635 CSi** 06/78 - 10/89 135 -211 kW	**12-117628**		VA: 05/82 ->; Øa: 32 мм; с шариковым подшибником
B3	**628 CSi, 630 CS, 633 CSi, 635 CSi** 02/79 - 01/82 135 -160 kW	**36-159826**	*36-153930*	стандартная подвеска
B3	**628 CSi, 633 CSi, 635 CSi, 635i** 02/82 - 10/89 135 -160 kW	**36-159642**	**36-153961**	стандартная подвеска
B3	**630 CS, 633 CSi, 635 CSi** 04/76 - 01/79 135 -160 kW	**36-159659**	*36-153930*	стандартная подвеска
B4	**628 CSi, 633 CSi** 06/82 - 08/87 135 -145 kW	**21-030512** **11-101321** SP	**19-020174** **11-101451** SP	
B4	**635 CSi** 01/85 - 09/90 136 -155 kW	**21-030512** **11-101321** SP	**19-020174** **11-101451** SP	
B6 Sport	**628 CSi, 630 CS, 633 CSi, 635 CSi, 635i** 06/78 - 05/82 135 -160 kW	**34-002292**	**24-008020**	стандартная подвеска
B6 Sport	**628 CSi, 633 CSi, 635 CSi, 635i** 06/82 - 10/89 135 -160 kW	**34-002339**	**24-006088**	стандартная подвеска
B6 Sport	**M 635 CSi** 03/83 - 10/89 191 -211 kW	**34-002421**	**24-007252**	стандартная подвеска
BMW 6 (E63)				
B1	**630i, 635d, 645Ci, 650i** 01/04 - 190 -270 kW	**12-117260**	**12-224302**	VA: с шариковым подшибником HA: без шарикового подшибника
B4	**630i, 635d, 645Ci, 650i** 01/04 - 190 -270 kW	**22-221490**	**19-220970**	стандартная подвеска
B6 Sport	**630i, 635d, 645Ci, 650i** 01/04 - 190 -270 kW	**35-109655**	**24-112703**	стандартная подвеска
B6 DTC	**M** 09/05 - 373 kW	**31-234207**	**26-234229**	электронное регулирование аморт. Силы; с EDC

Пригодны для				
BMW				
BMW 6 (E63)				
B8	**630i, 635d, 645Ci, 650i** 01/04 - 190 -270 kW	**35-112716**	**24-112727**	стандартная подвеска
B12 PK	**630i** 09/04 - 190 -200 kW	**46-181176**		Обязанность, предусмотренная экспертизой VA: Глубина (экспертиза): 25 мм; Нагрузка оси до: 980 кг HA: без регулируемой подвески; Глубина (экспертиза): 20 мм; Нагрузка оси до: 1170 кг
B12 PK	**635d, 645Ci, 650i** 07/05 - 210 -270 kW	**46-181152**		Обязанность, предусмотренная экспертизой VA: Глубина (экспертиза): 30 мм; Нагрузка оси до: 1070 кг HA: без регулируемой подвески; Глубина (экспертиза): 25-30 мм; Нагрузка оси до: 1170 кг
B16 PSS9	**630i, 635d, 645Ci, 650i** 01/04 - 190 -270 kW	**48-123952**		стандартная подвеска; Обязанность, предусмотренная экспертизой VA: Глубина (экспертиза): 30-50 мм; Нагрузка оси до: 1070 кг HA: Глубина (экспертиза): 30-50 мм; Нагрузка оси до: 1270 кг
B16 DTC	**M** 09/05 - 373 kW	**49-237276**		электронное регулирование аморт. Силы; с EDC; Обязанность, предусмотренная экспертизой VA: Глубина (экспертиза): 10-30 мм; Нагрузка оси до: 1120 кг HA: Глубина (экспертиза): 10-30 мм; Нагрузка оси до: 1290 кг
BMW 6 кабрио (E64)				
B1	**630i, 635d, 645Ci, 650i** 04/04 - 190 -270 kW	**12-117260**		VA: с шариковым подшибником
B4	**630i, 635d, 645Ci, 650i** 04/04 - 190 -270 kW	**22-221490**	**19-220970**	стандартная подвеска
B6 Sport	**630i, 635d, 645Ci, 650i** 04/04 - 190 -270 kW	**35-109655**	**24-112703**	стандартная подвеска
B6 DTC	**M** 07/06 - 373 kW	**31-234207**	**26-234229**	электронное регулирование аморт. Силы; с EDC
B8	**630i, 635d, 645Ci, 650i** 04/04 - 190 -270 kW	**35-112716**	**24-112727**	стандартная подвеска
B12 PK	**630i** 09/04 - 190 -200 kW	**46-181183**		Обязанность, предусмотренная экспертизой VA: Глубина (экспертиза): 25 мм; Нагрузка оси до: 1070 кг HA: без регулируемой подвески; Глубина (экспертиза): 20 мм; Нагрузка оси до: 1270 кг
B12 PK	**635d, 645Ci, 650i** 07/05 - 210 -270 kW	**46-181169**		Обязанность, предусмотренная экспертизой VA: Глубина (экспертиза): 30 мм; Нагрузка оси до: 1100 кг HA: без регулируемой подвески; Глубина (экспертиза): 25-30 мм; Нагрузка оси до: 1270 кг
B16 PSS9	**630i, 635d, 645Ci, 650i** 04/04 - 190 -270 kW	**48-123952**		Обязанность, предусмотренная экспертизой VA: Глубина (экспертиза): 30-50 мм; Нагрузка оси до: 1070 кг HA: Глубина (экспертиза): 30-50 мм; Нагрузка оси до: 1270 кг
B16 DTC	**M** 07/06 - 373 kW	**49-237276**		электронное регулирование аморт. Силы; с EDC; Обязанность, предусмотренная экспертизой VA: Глубина (экспертиза): 10-30 мм; Нагрузка оси до: 1120 кг HA: Глубина (экспертиза): 10-30 мм; Нагрузка оси до: 1290 кг
BMW 6 кабрио (F12)				
B1	**640d, 640d xDrive, 640i, 650 i, 650 i xDrive, 650i, 650i xDrive, M** 06/11 - 230 -412 kW	**12-234622**		VA: без шарикового подшибника; электронное регулирование аморт. Силы

Пригодны для			
BMW			
BMW 6 кабрио (F12)			
B4 **640d, 640i, 650 i, 650i** 03/11 - 230 -330 kW	**19-227627** **19-227634**	**19-227641**	стандартная подвеска; без электронн. регулирования аморт. Силы
B6 Sport **640d, 640i, 650 i, 650i** 03/11 - 230 -330 kW	**24-178488** **24-178495**	**24-202961**	стандартная подвеска; без электронн. регулирования аморт. Силы
B8 **640d, 640i, 650 i, 650i** 03/11 - 230 -330 kW	**24-178501** **24-178518**	**24-202992**	исполнение M-техник; без электронн. регулирования аморт. Силы
BMW 6 купе (F13)			
B1 **640d, 640d xDrive, 640i, 650 i, 650 i xDrive, 650i, 650i xDrive, M** 11/10 - 230 -412 kW	**12-234622**		VA: без шарикового подшибника; электронное регулирование аморт. Силы
B4 **640d, 640i, 650 i, 650i** 11/10 - 230 -330 kW	**19-230221** **19-230238**	**19-227641**	стандартная подвеска; без электронн. регулирования аморт. Силы; тип модели: F13
B6 Sport **640d, 640i, 650 i, 650i** 11/10 - 230 -330 kW	**24-178488** **24-178495**	**24-202961**	стандартная подвеска; без электронн. регулирования аморт. Силы; тип модели: F13
B8 **640d, 640i, 650 i, 650i** 11/10 - 230 -330 kW	**24-178501** **24-178518**	**24-202992**	исполнение M-техник; без электронн. регулирования аморт. Силы; тип модели: F13
BMW 6 Gran Coupe (F06)			
B1 **640 d, 640 i, 650 i, 650 i xDrive** 11/10 - 230 -330 kW	**12-234622**		VA: без шарикового подшибника; электронное регулирование аморт. Силы
B4 **640 d, 640 i, 650 i** 11/10 - 230 -330 kW	**19-230221** **19-230238**		стандартная подвеска; без электронн. регулирования аморт. Силы; тип модели: F06
B6 Sport **640 d, 640 i, 650 i** 11/10 - 230 -330 kW	**24-178488** **24-178495**	**24-231985**	стандартная подвеска; без электронн. регулирования аморт. Силы; тип модели: F06
B8 **640 d, 640 i, 650 i** 11/10 - 230 -330 kW	**24-178501** **24-178518**	**24-231985**	исполнение M-техник; без электронн. регулирования аморт. Силы; тип модели: F06
BMW 7 (E23)			
B3 **728 i, 732 i, 733 i, 735 i** 02/79 - 01/82 135 -160 kW		*36-153930*	стандартная подвеска; Усиленное оснащение .
B3 **745 i** 04/80 - 01/82 185 kW		*36-153930*	стандартная подвеска
B6 Sport **725 i, 728 i, 735 i, 745 i** 09/81 - 08/86 110 -185 kW	**34-002315**	**24-007214**	стандартная подвеска
B6 Sport **728 i, 732 i, 733 i, 735 i, 745 i** 09/79 - 08/81 135 -185 kW	**34-002315**		стандартная подвеска
BMW 7 (E32)			
B1 **730 i,iL, 730 i,iL V8, 735 i,iL, 740 i,iL V8** 05/90 - 09/94 138 -210 kW		**12-117130**	HA: без шарикового подшибника
B3 **730 i,iL, 730 i,iL V8, 735 i,iL** 09/86 - 09/94 138 -162 kW	**36-133284**	**36-129348**	стандартная подвеска; тип модели: i
B3 **730 i,iL, 730 i,iL V8** 12/86 - 09/94 138 -160 kW	**36-153978**	*36-153930*	стандартная подвеска; тип модели: iL
B3 **740 i,iL V8** 04/92 - 09/94 210 kW		**36-162017**	стандартная подвеска

	Пригодны для			
BMW				
BMW 7 (E32)				
B3	**740 i,iL V8** 04/92 - 09/94 210 kW	*36-162055*	**36-129348**	стандартная подвеска; Усиленное оснащение .
B3	**740 i,iL V8** 04/92 - 09/94 210 kW		*36-153930*	стандартная подвеска; с регулируемой подвеской
B3	**750 i,iL V12** 09/87 - 09/94 220 kW	**36-153978**	*36-153930*	стандартная подвеска
B4	**730 i,iL, 735 i,iL** 09/86 - 02/88 138 -162 kW	*21-031120*	**19-028637**	без электронн. регулирования аморт. Силы; двухтрубная система НА: без регулируемой подвески
B4	**730 i,iL, 735 i,iL** 03/88 - 07/90 138 -155 kW	**21-031137**	**19-028637**	без электронн. регулирования аморт. Силы; двухтрубная система НА: без регулируемой подвески
B4	**730 i,iL, 735 i,iL** 03/88 - 07/90 138 -155 kW	**34-100608**		без электронн. регулирования аморт. Силы; однотрубная система
B4	**730 i,iL, 735 i,iL** 08/90 - 09/94 138 -155 kW	**21-031144**	**19-028637**	без электронн. регулирования аморт. Силы; двухтрубная система НА: без регулируемой подвески
B4	**730 i,iL, 735 i,iL** 08/90 - 09/94 138 -155 kW	**21-031144**		без электронн. регулирования аморт. Силы; однотрубная система
B4	**730 i,iL V8, 740 i,iL V8** 04/92 - 09/94 160 -210 kW	**21-031144**	**19-028637**	двухтрубная система НА: без регулируемой подвески
B4	**730 i,iL V8, 740 i,iL V8** 04/92 - 09/94 160 -210 kW	**34-031483**		однотрубная система
B4	**750 i,iL V12** 09/87 - 07/90 220 kW	**21-031137**		двухтрубная система
B4	**750 i,iL V12** 09/87 - 07/90 220 kW	**34-100608**		однотрубная система
B4	**750 i,iL V12** 08/90 - 09/94 220 kW	**21-031144**		двухтрубная система
B4	**750 i,iL V12** 08/90 - 09/94 220 kW	**34-031483**		однотрубная система
B6 Sport	**730 i,iL, 735 i,iL, 750 i,iL V12** 09/86 - 02/88 138 -220 kW	**34-181553**	**24-011488**	стандартная подвеска; без электронн. регулирования аморт. Силы; без регулируемой подвески
B6 Sport	**730 i,iL, 735 i,iL** 03/88 - 07/90 138 -155 kW	**34-003534**	**24-011488**	стандартная подвеска; без электронн. регулирования аморт. Силы; без регулируемой подвески
B6 Sport	**730 i,iL, 730 i,iL V8, 735 i,iL, 740 i,iL V8, 750 i,iL V12** 08/90 - 09/94 138 -220 kW	**34-003688**	**24-011488**	стандартная подвеска; без электронн. регулирования аморт. Силы; без регулируемой подвески
B8	**730 i,iL, 735 i,iL, 750 i,iL V12** 03/88 - 07/90 138 -220 kW	**34-030189**	**24-015271**	исполнение М-техник; без электронн. регулирования аморт. Силы; без регулируемой подвески
B8	**730 i,iL, 730 i,iL V8, 735 i,iL, 740 i,iL V8, 750 i,iL V12** 08/90 - 09/94 138 -220 kW	**34-181560**	**24-015271**	исполнение М-техник; без электронн. регулирования аморт. Силы; без регулируемой подвески
B12 PK	**730 i,iL, 735 i,iL** 03/88 - 07/90 138 -155 kW	**46-189448**		без электронн. регулирования аморт. Силы; Обязанность, предусмотренная экспертизой; Регулировка уровня после перестройки неактивна VA: Глубина (экспертиза): 25-35 мм; Нагрузка оси до: 1110 кг HA: Глубина (экспертиза): 25-30 мм; Нагрузка оси до: 1280 кг
B12 PK	**730 i,iL, 730 i,iL V8, 735 i,iL** 08/90 - 09/94 138 -160 kW	**46-189455**		без электронн. регулирования аморт. Силы; Обязанность, предусмотренная экспертизой; Регулировка уровня после перестройки неактивна VA: Глубина (экспертиза): 25-35 мм; Нагрузка оси до: 1110 кг HA: Глубина (экспертиза): 25-30 мм; Нагрузка оси до: 1280 кг

Пригодны для			
BMW			
BMW 7 (E32)			
B12 PK	**740 i,iL V8** 08/90 - 09/94 210 kW	**46-189462**	без регулируемой подвески; Обязанность, предусмотренная экспертизой; Регулировка уровня после перестройки неактивна VA: Глубина (экспертиза): 30 мм; Нагрузка оси до: 1110 кг HA: Глубина (экспертиза): 25 мм; Нагрузка оси до: 1280 кг
BMW 7 (E38)			
B1	**728 i,iL, 730 d, 730 i,iL, 735 i,iL, 740 d, 740 i,iL, 750 i,iL** 12/94 - 11/01 135 -240 kW	**12-117253**	VA: без шарикового подшибника
B3	**728 i,iL** 08/95 - 11/01 142 kW	**36-129188**	**36-129133**	стандартная подвеска; тип модели: i
B3	**728 i,iL** 08/95 - 11/01 142 kW	**36-129188**	**36-133291**	стандартная подвеска; тип модели: iL
B3	**735 i,iL** 01/96 - 11/01 173 kW	**36-129195**	**36-129133**	стандартная подвеска; тип модели: i
B3	**735 i,iL** 01/96 - 11/01 173 kW	**36-129195**	**36-133291**	стандартная подвеска; тип модели: iL
B3	**740 i,iL** 10/94 - 11/01 210 kW	**36-129201**	**36-129133**	стандартная подвеска; тип модели: i
B3	**740 i,iL** 10/94 - 11/01 210 kW	**36-129201**	**36-133291**	стандартная подвеска; тип модели: iL
B3	**740 i,iL** 10/94 - 11/01 210 kW	**36-129201**	**36-153947**	стандартная подвеска; с регулируемой подвеской
B3	**750 i,iL** 12/94 - 11/01 240 kW	**36-133314**	**36-129133**	стандартная подвеска; тип модели: i
B3	**750 i,iL** 12/94 - 11/01 240 kW	**36-133314**	**36-133291**	стандартная подвеска; тип модели: iL
B3	**750 i,iL** 12/94 - 11/01 240 kW	**36-133314**	**36-153947**	стандартная подвеска; с регулируемой подвеской
B3	**725 tds** 04/96 - 11/01 105 kW	**36-129188**	**36-129133**	стандартная подвеска
B3	**725 tds, 728 i,iL, 735 i,iL, 740 i,iL, 750 i,iL** 12/94 - 11/01 105 -240 kW	**36-129126**	**36-129157**	стандартная подвеска; Усиленное оснащение .
B3	**725 tds, 728 i,iL** 08/95 - 11/01 105 -142 kW		**36-153947**	стандартная подвеска; с регулируемой подвеской
B4	**728i X** 11/95 - 09/01 142 kW		**19-028675**	стандартная подвеска; двухтрубная система
B4	**725 tds, 728 i,iL, 730 d, 730 i,iL, 735 i,iL, 740 d, 740 i,iL, 750 i,iL** 12/94 - 11/01 105 -240 kW	**22-045034** **22-045041**	**19-028675**	стандартная подвеска; двухтрубная система
B6 Sport	**725 tds, 728 i,iL, 730 d, 730 i,iL, 735 i,iL, 740 d, 740 i,iL, 750 i,iL** 12/94 - 11/01 105 -240 kW	**35-041696** **35-041702**	**24-021388**	стандартная подвеска; для автомобилей без EDC; без регулируемой подвески
B12 PK	**730 i,iL, 740 i,iL, 750 i,iL** 10/94 - 11/01 155 -240 kW	**46-189479**	для автомобилей без EDC; без регулируемой подвески; Обязанность, предусмотренная экспертизой VA: Глубина (экспертиза): 30 мм; Нагрузка оси до: 1230 кг HA: Глубина (экспертиза): 25 мм; Нагрузка оси до: 1370 кг

	Пригодны для			
BMW				
BMW 7 (E65, E66, E67)				
B1	**730 d, 730 i,Li, 730 Ld, 735 i,Li, 735i, 740 d, 740 i,Li, 745 d, 745 i,Li, 750 i,Li** 11/01 - 155 -270 kW	**12-224319**	**12-224302**	VA: без шарикового подшибника HA: без шарикового подшибника
B4	**3.0 730 i, Li, 730 d, 730 i,Li, 730 Ld, 735 i,Li, 735i, 740 i,Li, 745 i,Li, 750 i,Li** 11/01 - 155 -270 kW	**22-184283** **22-184306**	**19-172743**	стандартная подвеска
B4	**3.0 730 i, Li, 730 d, 730 i,Li, 730 Ld, 735 i,Li, 735i, 740 i,Li, 745 i,Li, 750 i,Li, 760, 760 i,Li** 01/03 - 155 -327 kW	**22-218919** **22-218926**	**19-218939**	спортивная подвеска
B4 AMC	**3.0 730 i, Li, 730 d, 730 i,Li, 730 Ld, 735 i,Li, 735i, 740 d, 740 i,Li, 745 d, 745 i,Li, 750 i,Li, 760, 760 i,Li** 01/03 - 155 -327 kW	**22-184283** **22-184306**	**44-191825** **44-191832**	без электронн. регулирования аморт. Силы; для автомобилей без активного управления стабилизатора; с регулируемой подвеской
B4 AMC	**3.0 730 i, Li, 730 d, 730 i,Li, 730 Ld, 735 i,Li, 735i, 740 d, 740 i,Li, 745 d, 745 i,Li, 750 i,Li, 760, 760 i,Li** 01/03 - 155 -327 kW	i.V. i.V.	**44-219215** **44-219222**	электронное регулирование аморт. Силы; для автомобилей с активным управлением стабилизатором; с регулируемой подвеской
BMW 7 (F01, F02)				
B1	**730 d, 730 d xDrive, 730d, 730i, 740 d, 740 d xDrive, 740 i, 740d, 740d xDrive, 740i, 750 d xDrive, 750 i, 750 i xDrive, 750i, 750i xDrive, 760i, ActiveHybrid** 10/10 - 180 -400 kW	**12-234622**		VA: без шарикового подшибника; электронное регулирование аморт. Силы
BMW 8 (E31)				
B3	**840 Ci, 840 i, 850 Ci, 850 CSi, 850 i,Ci** 04/90 - 12/99 210 -280 kW		**36-197484**	стандартная подвеска; кроме исполнения М-техник
B3	**840 Ci, 840 i, 850 Ci, 850 CSi, 850 i,Ci** 04/90 - 12/99 210 -280 kW	**36-197491**		стандартная подвеска; кроме исполнения М-техник; Усиленное оснащение .
B6 Sport	**840 Ci, 840 i, 850 Ci, 850 CSi** 04/93 - 12/99 210 -280 kW	**34-110096**	**24-108096**	EDC должно быть остановлено
B6 Sport	**850 i,Ci** 04/90 - 07/90 220 kW	**34-110096**	**24-108096**	EDC должно быть остановлено; только в соединении с 31 33 1 139 436
B6 Sport	**850 i,Ci** 07/90 - 10/94 220 kW	**34-110096**	**24-108096**	EDC должно быть остановлено
B12 PK	**840 Ci, 840 i, 850 Ci, 850 CSi** 04/93 - 12/99 210 -280 kW	**46-188106**		без электронн. регулирования аморт. Силы; Обязанность, предусмотренная экспертизой VA: Глубина (экспертиза): 25 мм; Нагрузка оси до: 1150 кг HA: Глубина (экспертиза): 15-20 мм; Нагрузка оси до: 1200 кг
B12 PK	**850 i,Ci** 04/90 - 07/90 220 kW	**46-188106**		без электронн. регулирования аморт. Силы; Обязанность, предусмотренная экспертизой; только в соединении с 31 33 1139 436 VA: Глубина (экспертиза): 25 мм; Нагрузка оси до: 1150 кг HA: Глубина (экспертиза): 15-20 мм; Нагрузка оси до: 1200 кг
B12 PK	**850 i,Ci** 07/90 - 10/94 220 kW	**46-188106**		без электронн. регулирования аморт. Силы; Обязанность, предусмотренная экспертизой VA: Глубина (экспертиза): 25 мм; Нагрузка оси до: 1150 кг HA: Глубина (экспертиза): 15-20 мм; Нагрузка оси до: 1200 кг

Пригодны для			
BMW			
BMW M1			
B6 Sport	**3.5** 05/79 - 05/83 204 kW	*24-630016*	*24-001113*	НА: Сервис срочного ремонта .; Возврат старой детали обязателен .
BMW X1 (E84)			
B1	**sDrive18d, sDrive18i, sDrive20d, xDrive 20 d, xDrive 25 d, xDrive18d, xDrive20d, xDrive23d, xDrive25i, xDrive28i** 03/09 - 100 -190 kW	**12-117260**		VA: -> 03/11
B4	**sDrive 16 d, sDrive18d, sDrive18i, sDrive20d, sDrive20i** 09/11 - 85 -135 kW	**22-183873** **22-183880**	**19-183862**	
B4	**xDrive 20 d, xDrive 25 d, xDrive18d, xDrive20d, xDrive20i, xDrive23d, xDrive25i, xDrive28i** 03/09 - 100 -190 kW	**22-183842** **22-183859**	**19-183862**	
B6 Sport	**sDrive 16 d, sDrive18d, sDrive18i, sDrive20d, sDrive20i** 09/11 - 85 -135 kW	**35-171553** **35-171560**	**24-171311**	
B6 Sport	**xDrive 20 d, xDrive 25 d, xDrive18d, xDrive20d, xDrive20i, xDrive23d, xDrive25i, xDrive28i** 03/09 - 100 -190 kW	**35-171294** **35-171300**	**24-171311**	
B12 PK	**sDrive 16 d, sDrive18d, sDrive18i, sDrive20d, sDrive20i** 09/11 - 85 -135 kW	**46-189554**		без регулируемой подвески; Обязанность, предусмотренная экспертизой VA: Глубина (экспертиза): 30 мм; Нагрузка оси до: 940 кг НА: Глубина (экспертиза): 30 мм; Нагрузка оси до: 1180 кг
B12 PK	**xDrive 20 d, xDrive 25 d, xDrive18d, xDrive20d, xDrive20i, xDrive23d, xDrive25i, xDrive28i** 03/09 - 100 -190 kW	**46-191465**		без регулируемой подвески; Обязанность, предусмотренная экспертизой VA: Глубина (экспертиза): 30 мм; Нагрузка оси до: 1030 кг НА: Глубина (экспертиза): 30 мм; Нагрузка оси до: 1180 кг
BMW X3 (E83)			
B1	**2.0 d, 2.0 i, 2.5 i, 2.5 si, 3.0 d, 3.0 i xDrive, 3.0 sd, 3.0 si, xDrive18d, xDrive20d, xDrive20i, xDrive25i, xDrive30d, xDrive30i, xDrive35d** 01/04 - 105 -210 kW	**12-117260**	**12-234295**	VA: с шариковым подшибником НА: без шарикового подшибника
B3	**2.0 d, 2.0 i, 2.5 i, 2.5 si, 3.0 i xDrive, 3.0 si, xDrive20d, xDrive20i, xDrive25i, xDrive30i** 01/04 - 110 -200 kW	**37-239817**	**38-228599**	кроме исполнения M-техник
B3	**3.0 d, 3.0 sd, xDrive30d** 01/04 - 150 -210 kW	**37-239800**	**38-228599**	стандартная подвеска; кроме исполнения M-техник
B4	**2.0 d, 2.0 i, 2.5 i, 2.5 si, 3.0 d, 3.0 i xDrive, 3.0 sd, 3.0 si, xDrive18d, xDrive20d, xDrive20i, xDrive25i, xDrive30d, xDrive30i, xDrive35d** 01/04 - 105 -210 kW	**22-123602** **22-123619**	**19-123622**	стандартная подвеска
B4	**2.0 d, 2.0 i, 2.5 i, 2.5 si, 3.0 d, 3.0 i xDrive, 3.0 sd, 3.0 si, xDrive18d, xDrive20d, xDrive20i, xDrive25i, xDrive30d, xDrive30i, xDrive35d** 01/04 - 105 -210 kW	**22-234636** **22-234643**	**19-234656**	спортивная подвеска

Пригодны для				
BMW				
BMW X3 (E83)				
B6 Sport	**2.0 d, 2.0 i, 2.5 i, 2.5 si, 3.0 d, 3.0 i xDrive, 3.0 sd, 3.0 si, xDrive18d, xDrive20d, xDrive20i, xDrive25i, xDrive30d, xDrive30i, xDrive35d** 01/04 - 105 -210 kW	**35-114567** **35-114574**	**24-114585**	кроме пневматической подвески
B12 PK	**2.0 d, 2.5 i, 2.5 si, 3.0 d, 3.0 i xDrive, 3.0 sd, 3.0 si, xDrive18d, xDrive20d, xDrive25i, xDrive30d, xDrive30i, xDrive35d** 01/04 - 105 -210 kW	**46-189547**		Обязанность, предусмотренная экспертизой; кроме пневматической подвески VA: Глубина (экспертиза): 30-40 мм; Нагрузка оси до: 1177 кг HA: Глубина (экспертиза): 30 мм; Нагрузка оси до: 1285 кг
BMW X3 (F25)				
B4	**sDrive 18d, xDrive 20 d, xDrive 20d, xDrive 20i, xDrive 28 i, xDrive 28i, xDrive 30d, xDrive 35d, xDrive 35i** 09/10 - 100 -230 kW	**22-197672** **22-197689**	**19-197692**	стандартная подвеска
B4	**sDrive 18d, xDrive 20 d, xDrive 20d, xDrive 20i, xDrive 28 i, xDrive 28i, xDrive 30d, xDrive 35d, xDrive 35i** 09/10 - 100 -230 kW	**22-213136** **22-213143**	**19-213156**	спортивная подвеска
B6 Sport	**sDrive 18d, xDrive 20 d, xDrive 20d, xDrive 20i, xDrive 28 i, xDrive 28i, xDrive 30d, xDrive 35d, xDrive 35i** 09/10 - 100 -230 kW	**35-197157** **35-197195**	**24-197205**	
BMW X5 (E53)				
B1	**3.0 d, 3.0 i** 05/00 - 135 -170 kW	**12-117260**		VA: с шариковым подшибником
B3	**3.0 i** 05/00 - 163 -170 kW	**37-174026**	**36-174041**	стандартная подвеска
B3	**3.0 i** 05/00 - 163 -170 kW	**37-174033**	**36-174041**	стандартная подвеска; Усиленное оснащение .
B3	**3.0 d, 4.4 i, 4.6 is** 05/00 - 135 -255 kW	**37-174033**	**36-174041**	стандартная подвеска
B3 AMC	**3.0 d, 3.0 i, 4.4 i, 4.6 is, 4.8 is** 05/00 - 135 -265 kW		**40-221601** **40-221618**	с регулируемой подвеской; с пневматической подвеской
B4	**3.0 d, 3.0 i, 4.4 i, 4.6 is, 4.8 is** 05/00 - 135 -265 kW	**22-119278** **22-119261**	**24-026529**	стандартная подвеска; спортивная подвеска; без регулируемой подвески; с регулируемой подвеской VA: кроме пневматической подвески
B6 Sport	**3.0 d, 3.0 i, 4.4 i, 4.6 is, 4.8 is** 05/00 - 135 -265 kW	**35-107422** **35-107439**	**24-107440**	без регулируемой подвески; с регулируемой подвеской VA: кроме пневматической подвески
B12 PK	**3.0 i** 05/00 - 163 -170 kW	**46-189523**		Обязанность, предусмотренная экспертизой; кроме пневматической подвески VA: Глубина (экспертиза): 30 мм; Нагрузка оси до: 1230 кг HA: Глубина (экспертиза): 30 мм; Нагрузка оси до: 1630 кг
B12 PK	**3.0 d** 05/01 - 135 -160 kW	**46-189530**		Обязанность, предусмотренная экспертизой; кроме пневматической подвески VA: Глубина (экспертиза): 30 мм; Нагрузка оси до: 1250 кг HA: Глубина (экспертиза): 30 мм; Нагрузка оси до: 1630 кг
BMW X5 (E70)				
B4	**3.0 d, 3.0 sd, 3.0 si, xDrive30d, xDrive30i, xDrive35d, xDrive35i, xDrive40d, xDrive48i, xDrive50i** 02/07 - 155 -300 kW	**19-184098**	**19-184074** **19-184081**	для автомобилей без 3-го ряда сидений; без регулируемой подвески

Пригодны для			
BMW			
BMW X5 (E70)			
B6 Sport	**3.0 d, 3.0 sd, 3.0 si, 4.8 i, xDrive30d, xDrive30i, xDrive35d, xDrive35i, xDrive40d, xDrive48i, xDrive50i** 02/07 - 155 -300 kW	**24-143936**	**24-143943** **24-143950**	стандартная подвеска; для автомобилей без 3-го ряда сидений; без регулируемой подвески
B8	**3.0 d, 3.0 sd, 3.0 si, 4.8 i, xDrive30d, xDrive30i, xDrive35d, xDrive35i, xDrive40d, xDrive48i, xDrive50i** 02/07 - 155 -300 kW	**24-143967**	**24-143974** **24-143981**	спортивная подвеска; для автомобилей без 3-го ряда сидений; без регулируемой подвески
B12 PK	**3.0 d, 3.0 sd, 3.0 si, xDrive30d, xDrive30i, xDrive35d, xDrive35i, xDrive40d** 02/07 - 155 -225 kW	**46-181220**		без регулируемой подвески; для автомобилей без 3-го ряда сидений; Обязанность, предусмотренная экспертизой VA: Глубина (экспертиза): 30-40 мм; Нагрузка оси до: 1400 кг HA: Глубина (экспертиза): 25 мм; Нагрузка оси до: 1755 кг
BMW X6 (E71)			
B4	**30d, 35d, 35i, 50i, ActiveHybrid, xDrive 40 d, xDrive30d, xDrive35d, xDrive35i, xDrive50i** 05/08 - 155 -357 kW	**19-184098**	**19-184074** **19-184081**	для автомобилей без 3-го ряда сидений; без регулируемой подвески
B6 Sport	**30d, 35d, 35i, 50i, ActiveHybrid, xDrive 40 d, xDrive30d, xDrive35d, xDrive35i, xDrive50i** 05/08 - 155 -357 kW	**24-143936**	**24-143943** **24-143950**	для автомобилей без 3-го ряда сидений; без регулируемой подвески
B8	**30d, 35d, 35i, 50i, ActiveHybrid, xDrive 40 d, xDrive30d, xDrive35d, xDrive35i, xDrive50i** 05/08 - 155 -357 kW	**24-143967**	**24-143974** **24-143981**	для автомобилей без 3-го ряда сидений; без регулируемой подвески
B12 PK	**30d, 35d, 35i, 50i, ActiveHybrid, xDrive 40 d, xDrive30d, xDrive35d, xDrive35i, xDrive50i** 05/08 - 155 -357 kW	**46-187987**		без регулируемой подвески; для автомобилей без 3-го ряда сидений; Обязанность, предусмотренная экспертизой VA: Глубина (экспертиза): 20 мм; Нагрузка оси до: 1365 кг HA: Глубина (экспертиза): 20 мм; Нагрузка оси до: 1520 кг
BMW Z1			
B1	**2.5** 06/88 - 06/91 125 kW	**12-117628**	**12-117109**	VA: Øi: 14 мм; Øa: 32 мм; с шариковым подшибником HA: с прокладкой
B4	**2.5** 06/88 - 06/91 125 kW	**21-030505** **11-101321** SP	**19-019819**	стандартная подвеска VA: Наружный диаметр передней амортизационной стойки шасси 51 мм
B6 Sport	**2.5** 06/88 - 06/91 125 kW	**34-001363**	**24-007382**	VA: только в соединении с 14-244148; Наружный диаметр передней амортизационной стойки шасси 51 мм
BMW Z3			
B1	**1.8, 1.9, 2.0, 2.2, 2.8, 3.0, M 3.2** 10/95 - 01/03 85 -252 kW	**12-116829**	**12-117109**	VA: с шариковым подшибником HA: с прокладкой
B3	**1.8, 1.9** 10/95 - 03/99 85 -103 kW	**36-164288**	**38-164255**	стандартная подвеска
B3	**2.0, 2.2, 2.8, 3.0** 01/96 - 01/03 110 -170 kW	**36-164271**	**38-164248**	стандартная подвеска
B4	**1.8, 1.9, 2.0, 2.2, 2.8** 10/95 - 07/00 85 -143 kW	**22-158819** **22-158826**	**19-158839**	стандартная подвеска
B6 Sport	**1.8, 1.9, 2.0, 2.2, 2.8, 3.0** 10/95 - 01/03 85 -170 kW	**35-044024** **35-044031**	**24-023863**	однотрубная система

Пригодны для				
BMW				
BMW Z3				
B6 Sport	**1.8, 1.9, 2.0, 2.2, 2.8, 3.0** 10/95 - 01/03 85 -170 kW		**24-023863**	VA: двухтрубная система
B6 Sport	**M 3.2** 03/97 - 01/03 236 -252 kW	**35-043935** **35-043942**	**24-027182**	стандартная подвеска
B8	**M 3.2** 03/97 - 01/03 236 -252 kW	**35-044048** **35-044055**	**24-027304**	спортивная подвеска
B12 PK	**1.8, 1.9** 10/95 - 03/99 85 -103 kW	**46-189493**		Обязанность, предусмотренная экспертизой VA: Глубина (экспертиза): 30 мм; Нагрузка оси до: 755 кг HA: Глубина (экспертиза): 30 мм; Нагрузка оси до: 870 кг
B12 PK	**2.0, 2.2, 2.8, 3.0** 01/96 - 01/03 110 -170 kW	**46-189509**		Обязанность, предусмотренная экспертизой VA: Глубина (экспертиза): 30 мм; Нагрузка оси до: 830 кг HA: Глубина (экспертиза): 30 мм; Нагрузка оси до: 870 кг
BMW Z3 купе				
B1	**2.8, 3.0** 07/97 - 06/03 141 -170 kW		**12-117109**	HA: с прокладкой
B3	**2.8, 3.0** 07/97 - 06/03 141 -170 kW	**36-164264**	**38-164231**	стандартная подвеска
B4	**2.8, 3.0** 07/97 - 06/03 141 -170 kW	**22-158819** **22-158826**	**19-158839**	стандартная подвеска
B6 Sport	**2.8, 3.0** 07/97 - 06/03 141 -170 kW	**35-044024** **35-044031**	**24-028172**	
B6 Sport	**M** 02/98 - 06/03 236 -252 kW	**35-043935** **35-043942**	**24-027182**	стандартная подвеска
B8	**M** 02/98 - 06/03 236 -252 kW	**35-044048** **35-044055**	**24-027304**	спортивная подвеска
B12 PK	**2.8, 3.0** 07/97 - 06/03 141 -170 kW	**46-189516**		Обязанность, предусмотренная экспертизой VA: Глубина (экспертиза): 30 мм; Нагрузка оси до: 830 кг HA: Глубина (экспертиза): 30 мм; Нагрузка оси до: 870 кг
BMW Z4 (E85)				
B1	**2.0 i, 2.2 i, 2.5 i, 2.5 si, 3.0 i, 3.0 si** 02/03 - 110 -195 kW		**12-117895**	HA: без шарикового подшибника; с прокладкой
B4	**2.0 i, 2.2 i, 2.5 i, 2.5 si, 3.0 i, 3.0 si** 02/03 - 110 -195 kW	**22-164568** **22-164575**	**19-158983**	стандартная подвеска
B6 Sport	**2.0 i, 2.2 i, 2.5 i, 2.5 si, 3.0 i, 3.0 si** 02/03 - 110 -195 kW	**35-124092** **35-124108**	**24-104906**	стандартная подвеска; однотрубная система
B6 Sport	**2.0 i, 2.2 i, 2.5 i, 2.5 si, 3.0 i, 3.0 si** 02/03 - 110 -195 kW	*22-104885* *22-104892*	**24-104906**	стандартная подвеска VA: двухтрубная система
B6 Sport	**M** 03/06 - 252 kW	**35-141662** **35-141679**	**24-141680**	
B8	**2.0 i, 2.2 i, 2.5 i, 2.5 si, 3.0 i, 3.0 si** 02/03 - 110 -195 kW	**35-124115** **35-124122**	**24-104937**	исполнение M-техник VA: однотрубная система

Пригодны для			
BMW			
BMW Z4 (E85)			
B12 PK	**2.2 i, 2.5 i, 2.5 si, 3.0 i, 3.0 si** 02/03 - 125 -195 kW	**46-181237**	Обязанность, предусмотренная экспертизой VA: Глубина (экспертиза): 30 мм; Нагрузка оси до: 790 кг HA: без регулируемой подвески; Глубина (экспертиза): 30 мм; Нагрузка оси до: 860 кг
B12 PK	**M** 03/06 - 252 kW	**46-000033**	Обязанность, предусмотренная экспертизой VA: Глубина (экспертиза): 20 мм; Нагрузка оси до: 855 кг HA: без регулируемой подвески; Глубина (экспертиза): 10 мм; Нагрузка оси до: 935 кг
B16 PSS9	**2.0 i, 2.2 i, 2.5 i, 2.5 si, 3.0 i, 3.0 si** 02/03 - 110 -195 kW	**48-104739**	Обязанность, предусмотренная экспертизой VA: Глубина (экспертиза): 25-45 мм; Нагрузка оси до: 790 кг HA: Глубина (экспертиза): 25-45 мм; Нагрузка оси до: 890 кг
B16 PSS10	**M** 03/06 - 252 kW	**48-141635**	Обязанность, предусмотренная экспертизой VA: Глубина (экспертиза): 10-30 мм; Нагрузка оси до: 855 кг HA: Глубина (экспертиза): 10-30 мм; Нагрузка оси до: 935 кг
MS	**2.0 i, 2.2 i, 2.5 i, 2.5 si, 3.0 i, 3.0 si** 02/03 - 110 -195 kW	*31-633499* *31-633505*	*26-602059*	тип модели: VLN VA: изменяемая упругость механически регулируемая; изменяемой высоты HA: изменяемая упругость механически регулируемая; с подшипником крестовины кардана
BMW Z4 купе			
B1	**3.0 si** 03/06 - 195 kW		**12-117895**	HA: без шарикового подшибника; с прокладкой
B3	**3.0 si** 03/06 - 195 kW	**36-230150**	**i.V.**	стандартная подвеска; механическая КПП
B3	**3.0 si** 03/06 - 195 kW	**36-241460**	**i.V.**	стандартная подвеска; АКПП
B3	**3.0 si** 03/06 - 195 kW	**36-241477**	**i.V.**	спортивная подвеска; механическая КПП
B3	**3.0 si** 03/06 - 195 kW	**36-241484**	**i.V.**	спортивная подвеска; АКПП
B4	**3.0 si** 03/06 - 195 kW	**22-164568** **22-164575**	**19-158983**	стандартная подвеска
B6 Sport	**3.0 si** 03/06 - 195 kW	**35-124092** **35-124108**	**24-104906**	
B6 Sport	**M** 03/06 - 252 kW	**35-141662** **35-141679**	**24-141680**	
B8	**3.0 si** 03/06 - 195 kW	**35-124115** **35-124122**	**24-104937**	VA: однотрубная система
B12 PK	**3.0 si** 03/06 - 195 kW	**46-181251**	Обязанность, предусмотренная экспертизой VA: Глубина (экспертиза): 30 мм; Нагрузка оси до: 790 кг HA: без регулируемой подвески; Глубина (экспертиза): 20 мм; Нагрузка оси до: 890 кг
B12 PK	**M** 03/06 - 252 kW	**46-000033**	Обязанность, предусмотренная экспертизой VA: Глубина (экспертиза): 20 мм; Нагрузка оси до: 855 кг HA: без регулируемой подвески; Глубина (экспертиза): 10 мм; Нагрузка оси до: 935 кг
B16 PSS9	**3.0 si** 03/06 - 195 kW	**48-104739**	Обязанность, предусмотренная экспертизой VA: Глубина (экспертиза): 25-45 мм; Нагрузка оси до: 790 кг HA: Глубина (экспертиза): 25-45 мм; Нагрузка оси до: 890 кг

Пригодны для			
BMW			
BMW Z4 купе			
B16 PSS10 **M** 03/06 - 252 kW	**48-141635**		Обязанность, предусмотренная экспертизой VA: Глубина (экспертиза): 10-30 мм; Нагрузка оси до: 855 кг HA: Глубина (экспертиза): 10-30 мм; Нагрузка оси до: 935 кг
MS **3.0 si** 03/06 - 195 kW	*31-633499* *31-633505*	*26-602059*	тип модели: VLN VA: изменяемая упругость механически регулируемая; изменяемой высоты HA: изменяемая упругость механически регулируемая; с подшипником крестовины кардана
BMW Z4 (E89)			
B3 **sDrive 18 i, sDrive 20 i, sDrive 23 i, sDrive 28 i, sDrive 30 i, sDrive 35 i, sDrive 35 is** 09/10 - 115 -250 kW	**36-233663**	i.V.	стандартная подвеска
B4 **sDrive 18 i, sDrive 20 i, sDrive 23 i, sDrive 28 i, sDrive 30 i, sDrive 35 i, sDrive 35 is** 09/10 - 115 -250 kW	**22-183897** **22-183903**	**19-183916**	без электронн. регулирования аморт. Силы
B6 Sport **sDrive 18 i, sDrive 20 i, sDrive 23 i, sDrive 28 i, sDrive 30 i, sDrive 35 i, sDrive 35 is** 09/10 - 115 -250 kW	**35-170631** **35-170648**	**24-170659**	без электронн. регулирования аморт. Силы
B8 **sDrive 18 i, sDrive 20 i, sDrive 23 i, sDrive 28 i, sDrive 30 i, sDrive 35 i, sDrive 35 is** 09/10 - 115 -250 kW	**35-170662** **35-170679**	**24-170680**	без электронн. регулирования аморт. Силы
B12 PK **sDrive 18 i, sDrive 20 i, sDrive 23 i, sDrive 28 i, sDrive 30 i** 05/09 - 115 -190 kW	**46-181268**		без электронн. регулирования аморт. Силы; Обязанность, предусмотренная экспертизой VA: Глубина (экспертиза): 25 мм; Нагрузка оси до: 800 кг HA: без регулируемой подвески; Глубина (экспертиза): 15 мм; Нагрузка оси до: 975 кг
B12 PK **sDrive 35 i, sDrive 35 is** 05/09 - 225 -250 kW	**46-181275**		без электронн. регулирования аморт. Силы; Обязанность, предусмотренная экспертизой VA: Глубина (экспертиза): 20 мм; Нагрузка оси до: 870 кг HA: без регулируемой подвески; Глубина (экспертиза): 20 мм; Нагрузка оси до: 1000 кг
B16 PSS10 **sDrive 18 i, sDrive 20 i, sDrive 23 i, sDrive 28 i, sDrive 30 i, sDrive 35 i, sDrive 35 is** 09/10 - 115 -250 kW	**48-169998**		без электронн. регулирования аморт. Силы; не для: 2VF; Обязанность, предусмотренная экспертизой VA: Глубина (экспертиза): 20-40 мм HA: Глубина (экспертиза): 20-40 мм
BMW Z8			
B1 **4.9** 06/00 - 06/03 294 kW	**12-224425**		VA: без шарикового подшибника
BMW 02 (E10)			
B6 Sport **1502, 1600 Ti, 1600/2, 1602, 1802, 2002, 2002 Ti, 2002 Tii, 2002 Turbo** 01/74 - 07/77 55 -125 kW	**34-000236**	**24-008037**	тип модели: Komfort
B6 Sport **1502, 1600 Ti, 1600/2, 1602, 1802, 2002, 2002 Ti, 2002 Tii, 2002 Turbo** 01/74 - 07/77 55 -125 kW	**34-000250**	**24-001182**	тип модели: Club Sport
MS **1502, 1600 Ti, 1600/2, 1602, 1802, 2002, 2002 Ti, 2002 Tii, 2002 Turbo** 01/74 - 07/77 55 -125 kW	*34-594520*	**24-604277**	тип модели: Rennen HA: Параметр: 180/120

Пригодны для			
BMW			
BMW 02 Touring (E6)			
B6 Sport **1600, 1802, 2002, 2002 Tii** 01/71 - 07/75 63 -96 kW	**34-000236**	**24-008037**	тип модели: Komfort
B6 Sport **1600, 1802, 2, 2002 Tii** 01/71 - 07/75 63 -96 kW	**34-000250**	**24-001182**	тип модели: Club Sport
MS **1600, 1802, 2, 2002 Tii** 01/71 - 07/75 63 -96 kW	*34-594520*	**24-604277**	тип модели: Rennen HA: Параметр: 180/120
BMW 02 кабрио (E10)			
B6 Sport **1600-2, 2002** 12/67 - 07/75 63 -74 kW	**34-000236**	**24-008037**	тип модели: Komfort
B6 Sport **1600-2, 2002** 12/67 - 07/75 63 -74 kW	**34-000250**	**24-001182**	тип модели: Club Sport
MS **1600-2, 2002** 12/67 - 07/75 63 -74 kW	*34-594520*	**24-604277**	тип модели: Rennen HA: Параметр: 180/120
BMW 1500-2000			
B6 Sport **1500, 1600, 1800, 1800 Ti** 10/62 - 04/68 59 -96 kW	**34-632192**	**24-632133**	
B6 Sport **2000, 2000 Ti / Tilux, 2000 Tii** 12/69 - 11/72 66 -96 kW	**34-632192**	**24-632140**	
BMW 2000-3.2 купе (E9)			
B6 Sport **2000 C/CA, 2000 CS** 10/65 - 06/70 74 -88 kW	**34-632192**	**24-632140**	
B6 Sport **2.5 CS, 2800 CS, 3.0 CS, 3.0 Csi, 3.2 CSL** 01/74 - 03/76 110 -152 kW	**34-000243**	**24-008136**	VA: Øa: 51 мм
BMW 2500-3.3 (E3)			
B6 Sport **2500, 2800** 10/68 - 08/76 110 -125 kW	**34-000243**	**24-008198**	-> CH.Nr.: 2072398 VA: Øa: 51 мм
B6 Sport **2500, 2800** 09/76 - 04/77 110 -125 kW	**34-003268**	**24-008198**	CH.Nr.: 2072399 -> VA: Øa: 48 мм
B6 Sport **2500, 2800** 10/68 - 08/76 110 -125 kW	**34-000243**	**24-008198**	-> CH.Nr.: 2431043; тип модели: 2500RL VA: Øa: 51 мм
B6 Sport **2500, 2800** 09/76 - 04/77 110 -125 kW	**34-003268**	**24-008198**	CH.Nr.: 2431044 ->; тип модели: 2500RL VA: Øa: 48 мм
B6 Sport **2500, 2800** 10/68 - 08/76 110 -125 kW	**34-000243**	**24-008198**	-> CH.Nr.: 2453394; тип модели: 2500A VA: Øa: 51 мм
B6 Sport **2500, 2800** 09/76 - 04/77 110 -125 kW	**34-003268**	**24-008198**	CH.Nr.: 2453395 ->; тип модели: 2500A VA: Øa: 48 мм
B6 Sport **2500, 2800** 10/68 - 08/76 110 -125 kW	**34-000243**	**24-008198**	-> CH.Nr.: 2471068; тип модели: 2500 A-RL VA: Øa: 51 мм
B6 Sport **2500, 2800** 09/76 - 04/77 110 -125 kW	**34-003268**	**24-008198**	CH.Nr.: 2471069 ->; тип модели: 2500 A-RL VA: Øa: 48 мм
B6 Sport **2.8 L** 02/75 - 08/76 125 kW	**34-000243**	**24-008198**	-> CH.Nr.: 3032933 VA: Øa: 51 мм
B6 Sport **2.8 L** 09/76 - 04/77 125 kW	**34-003268**	**24-008198**	CH.Nr.: 3032934 -> VA: Øa: 48 мм

Пригодны для				
BMW				
BMW 2500-3.3 (E3)				
B6 Sport	**2.8 L** 02/75 - 08/76 125 kW	**34-000243**	**24-008198**	-> CH.Nr.: 3041376; тип модели: 2.8 L-A VA: Øa: 51 мм
B6 Sport	**2.8 L** 09/76 - 04/77 125 kW	**34-003268**	**24-008198**	CH.Nr.: 3041377 ->; тип модели: 2.8 L-A VA: Øa: 48 мм
B6 Sport	**3.0 S** 05/71 - 08/76 132 kW	**34-000243**	**24-008198**	-> CH.Nr.: 3025744 VA: Øa: 51 мм
B6 Sport	**3.0 S** 09/76 - 04/77 132 kW	**34-003268**	**24-008198**	CH.Nr.: 3025745 -> VA: Øa: 48 мм
B6 Sport	**3.0 L** 02/75 - 08/76 132 kW	**34-000243**	**24-008198**	-> CH.Nr.: 3052295 VA: Øa: 51 мм
B6 Sport	**3.0 L** 09/76 - 04/77 132 kW	**34-003268**	**24-008198**	CH.Nr.: 3052296 -> VA: Øa: 48 мм
B6 Sport	**3.0 L** 02/75 - 08/76 132 kW	**34-000243**	**24-008198**	-> CH.Nr.: 3061613; тип модели: 3.0 L-A VA: Øa: 51 мм
B6 Sport	**3.0 L** 09/76 - 04/77 132 kW	**34-003268**	**24-008198**	CH.Nr.: 3061614 ->; тип модели: 3.0 L-A VA: Øa: 48 мм
B6 Sport	**3.0 L** 02/75 - 08/76 132 kW	**34-000243**	**24-008198**	-> CH.Nr.: 3075742; тип модели: 3.0 L-A-RL VA: Øa: 51 мм
B6 Sport	**3.0 L** 09/76 - 04/77 132 kW	**34-003268**	**24-008198**	CH.Nr.: 3075743 ->; тип модели: 3.0 L-A-RL VA: Øa: 48 мм
B6 Sport	**3.0 Si** 07/71 - 08/76 143 -147 kW	**34-000243**	**24-008198**	-> CH.Nr.: 3225207 VA: Øa: 51 мм
B6 Sport	**3.0 Si** 09/76 - 04/77 143 kW	**34-003268**	**24-008198**	CH.Nr.: 3225208 -> VA: Øa: 48 мм
B6 Sport	**3.0 Si** 07/71 - 08/76 143 -147 kW	**34-000243**	**24-008198**	-> CH.Nr.: 3271251; тип модели: 3.0 Si-RL VA: Øa: 51 мм
B6 Sport	**3.0 Si** 09/76 - 04/77 143 kW	**34-003268**	**24-008198**	CH.Nr.: 3271252 ->; тип модели: 3.0 Si-RL VA: Øa: 48 мм
B6 Sport	**3.0 Si** 07/71 - 08/76 143 -147 kW	**34-000243**	**24-008198**	-> CH.Nr.: 3230468; тип модели: 3.0 Si-A VA: Øa: 51 мм
B6 Sport	**3.0 Si** 09/76 - 04/77 143 kW	**34-003268**	**24-008198**	CH.Nr.: 3230469 ->; тип модели: 3.0 Si-A VA: Øa: 48 мм
B6 Sport	**3.2 Li, 3.3 L** 01/74 - 08/76 140 -147 kW	**34-000243**	**24-008198**	-> CH.Nr.: 3080409 VA: Øa: 51 мм
B6 Sport	**3.2 Li, 3.3 L** CH-Nr. - 04/77 140 -147 kW	**34-003268**	**24-008198**	CH.Nr.: 3080410 -> VA: Øa: 48 мм
B6 Sport	**3.2 Li, 3.3 L** 01/74 - 08/76 140 -147 kW	**34-000243**	**24-008198**	-> CH.Nr.: 3090587; тип модели: 3.3 L-A VA: Øa: 51 мм
B6 Sport	**3.2 Li, 3.3 L** CH-Nr. - 04/77 140 -147 kW	**34-003268**	**24-008198**	CH.Nr.: 3090588 ->; тип модели: 3.3 L-A VA: Øa: 48 мм
B6 Sport	**3.2 Li, 3.3 L** 01/74 - 08/76 140 -147 kW	**34-000243**	**24-008198**	-> CH.Nr.: 3070171; тип модели: 3.3 L-A-RL VA: Øa: 51 мм
B6 Sport	**3.2 Li, 3.3 L** CH-Nr. - 04/77 140 -147 kW	**34-003268**	**24-008198**	CH.Nr.: 3070172 ->; тип модели: 3.3 L-A-RL VA: Øa: 48 мм

Пригодны для				
BMW (BRILLIANCE)				
BMW (BRILLIANCE) 3 SERIES (E46)				
B4	**318i, 325i** 07/03 - 06/05 105 -141 kW	**22-103093** **22-103109**	**19-103150** **11-181415** SP	стандартная подвеска
B4	**318i, 325i** 07/03 - 06/05 105 -141 kW	**22-139931** **22-139948**	**19-103150** **11-181415** SP	исполнение М-техник
B6 Sport	**318i, 325i** 07/03 - 06/05 105 -141 kW	**35-115045** **35-115052**	**24-026970**	стандартная подвеска VA: однотрубная система
B6 a10	**318i, 325i** 07/03 - 06/05 105 -141 kW	**31-181884** **31-181891**	**26-181905**	
B8	**318i, 325i** 07/03 - 06/05 105 -141 kW	**35-115069** **35-115076**	**24-026987**	исполнение М-техник VA: однотрубная система
B12 PK	**318i, 325i** 07/03 - 06/05 105 -141 kW	**46-180018**		Обязанность, предусмотренная экспертизой VA: Глубина (экспертиза): 30 мм; Нагрузка оси до: 970 кг HA: Глубина (экспертиза): 20-25 мм; Нагрузка оси до: 1190 кг
B12 SL	**318i, 325i** 07/03 - 06/05 105 -141 kW	**46-180117**		Обязанность, предусмотренная экспертизой VA: Глубина (экспертиза): 45-50 мм; Нагрузка оси до: 935 кг HA: Глубина (экспертиза): 20-25 мм; Нагрузка оси до: 1190 кг
B14	**318i, 325i** 07/03 - 06/05 105 -141 kW	**47-126848**		Обязанность, предусмотренная экспертизой VA: Глубина (экспертиза): 35-50 мм; Нагрузка оси до: 1000 кг HA: Глубина (экспертиза): 25-40 мм; Нагрузка оси до: 1190 кг
B16 PSS10	**318i, 325i** 07/03 - 06/05 105 -141 kW	**48-126380**		Обязанность, предусмотренная экспертизой VA: Глубина (экспертиза): 25-40 мм; Нагрузка оси до: 1000 кг HA: Глубина (экспертиза): 35-50 мм; Нагрузка оси до: 1190 кг
B16 RC	**318i, 325i** 07/03 - 06/05 105 -141 kW	**14-230615** iRC **49-135121**		Обязанность, предусмотренная экспертизой VA: Глубина (экспертиза): 35-50 мм; Нагрузка оси до: 1000 кг HA: Глубина (экспертиза): 25-40 мм; Нагрузка оси до: 1190 кг
BMW (BRILLIANCE) 3 Series (E90)				
B1	**318i, 320 i, 320i, 325i** 06/05 - 09/12 100 -160 kW	**12-117260**		VA: с шариковым подшибником
B4	**318i, 320 i, 320i, 325i** 06/05 - 09/12 100 -160 kW	**22-135001** **22-135018**	**19-135021**	стандартная подвеска
B4	**318i, 320 i, 320i, 325i** 06/05 - 09/12 100 -160 kW	**22-135032** **22-135049**	**19-135052**	спортивная подвеска
B6 Sport	**318i, 320 i, 320i, 325i** 06/05 - 09/12 100 -160 kW	**35-120377** **35-120384**	**24-120395**	стандартная подвеска
B6 a10	**318i, 320 i, 320i, 325i** 06/05 - 09/12 100 -160 kW	**31-181914** **31-181921**	**26-181936**	
B8	**318i, 320 i, 320i, 325i** 06/05 - 09/12 100 -160 kW	**35-120407** **35-120414**	**24-120425**	исполнение М-техник
B12 PK	**318i, 320 i, 320i** 12/07 - 09/12 100 -115 kW	**46-180544**		Обязанность, предусмотренная экспертизой VA: Глубина (экспертиза): 30 мм; Нагрузка оси до: 935 кг HA: без регулируемой подвески; Глубина (экспертиза): 25 мм; Нагрузка оси до: 1085 кг
B12 PK	**325i** 06/05 - 09/12 160 kW	**46-180551**		Обязанность, предусмотренная экспертизой VA: Глубина (экспертиза): 30 мм; Нагрузка оси до: 1045 кг HA: без регулируемой подвески; Глубина (экспертиза): 25 мм; Нагрузка оси до: 1135 кг

Пригодны для			
BMW (BRILLIANCE)			
BMW (BRILLIANCE) 3 Series (E90)			
B12 SL	**318i, 320 i, 320i** 12/07 - 09/12 100 -115 kW	**46-180711**	Обязанность, предусмотренная экспертизой VA: Глубина (экспертиза): 45-50 мм; Нагрузка оси до: 935 кг HA: без регулируемой подвески; Глубина (экспертиза): 35 мм; Нагрузка оси до: 1085 кг
B12 SL	**325i** 06/05 - 09/12 160 kW	**46-180728**	Обязанность, предусмотренная экспертизой VA: Глубина (экспертиза): 45-50 мм; Нагрузка оси до: 955 кг HA: без регулируемой подвески; Глубина (экспертиза): 35 мм; Нагрузка оси до: 1135 кг
B14	**318i, 320 i, 320i, 325i** 06/05 - 09/12 100 -160 kW	**47-120471**	Обязанность, предусмотренная экспертизой VA: Глубина (экспертиза): 30-50 мм; Нагрузка оси до: 1020 кг HA: Глубина (экспертиза): 30-50 мм; Нагрузка оси до: 1200 кг
B16 PSS10	**318i, 320 i, 320i, 325i** 06/05 - 09/12 100 -160 kW	**48-131636**	Обязанность, предусмотренная экспертизой VA: Глубина (экспертиза): 30-50 мм; Нагрузка оси до: 1020 кг HA: Глубина (экспертиза): 30-50 мм; Нагрузка оси до: 1200 кг
B16 RC	**318i, 320 i, 320i, 325i** 06/05 - 09/12 100 -160 kW	**14-230615** iRC **49-131543**	Обязанность, предусмотренная экспертизой VA: Глубина (экспертиза): 30-50 мм; Нагрузка оси до: 1020 кг HA: Глубина (экспертиза): 30-50 мм; Нагрузка оси до: 1200 кг
BMW (BRILLIANCE) 3 SERIES (F30)			
B1	**320 Li, 325Li, 328 Li** 07/12 - 135 -225 kW	12-234332	VA: с шариковым подшибником; кроме исполнения M-техник
B4	**320 Li, 325Li, 328 Li** 07/12 - 135 -225 kW	**22-220066**	**19-220079** стандартная подвеска; без электронн. регулирования аморт. Силы
B4	**320 Li, 325Li, 328 Li** 07/12 - 135 -225 kW	**22-220080**	**19-220093** исполнение M-техник; спортивная подвеска; без электронн. регулирования аморт. Силы
B6 Sport	**320 Li, 325Li, 328 Li** 07/12 - 135 -225 kW	**35-217480**	**24-217859** стандартная подвеска; без электронн. регулирования аморт. Силы
B8	**320 Li, 325Li, 328 Li** 07/12 - 135 -225 kW	**35-217862**	**24-217873** исполнение M-техник; без электронн. регулирования аморт. Силы
B14	**320 Li, 325Li, 328 Li** 07/12 - 135 -225 kW	**47-217522**	без электронн. регулирования аморт. Силы; Обязанность, предусмотренная экспертизой VA: Глубина (экспертиза): 30-50 мм; Нагрузка оси до: 1020 кг HA: Глубина (экспертиза): 30-50 мм; Нагрузка оси до: 1235 кг
B14	**320 Li, 325Li, 328 Li** 07/12 - 135 -225 kW	**47-217522**	EDC должно быть остановлено; электронное регулирование аморт. Силы; Обязанность, предусмотренная экспертизой; только в соединении с 1x 31306792211 VA: Глубина (экспертиза): 30-50 мм; Нагрузка оси до: 1020 кг HA: Глубина (экспертиза): 30-50 мм; Нагрузка оси до: 1235 кг
B16 PSS10	**320 Li, 325Li, 328 Li** 07/12 - 135 -225 kW	**48-217170**	без электронн. регулирования аморт. Силы; Обязанность, предусмотренная экспертизой VA: Глубина (экспертиза): 30-50 мм; Нагрузка оси до: 1020 кг HA: Глубина (экспертиза): 30-50 мм; Нагрузка оси до: 1235 кг
B16 PSS10	**320 Li, 325Li, 328 Li** 07/12 - 135 -225 kW	**48-217170**	EDC должно быть остановлено; электронное регулирование аморт. Силы; Обязанность, предусмотренная экспертизой; только в соединении с 1x 31306792211 VA: Глубина (экспертиза): 30-50 мм; Нагрузка оси до: 1020 кг HA: Глубина (экспертиза): 30-50 мм; Нагрузка оси до: 1235 кг

Пригодны для			
BMW (BRILLIANCE)			
BMW (BRILLIANCE) 3 SERIES (F30)			
B16 PSS10	**320 Li, 325Li, 328 Li** 07/12 - 135 -225 kW	**48-229012**	без электронн. регулирования аморт. Силы; тип модели: Komfort; Обязанность, предусмотренная экспертизой VA: Глубина (экспертиза): 10-30 мм; Нагрузка оси до: 1020 кг HA: Глубина (экспертиза): 10-30 мм; Нагрузка оси до: 1235 кг
B16 PSS10	**320 Li, 325Li, 328 Li** 07/12 - 135 -225 kW	**48-229012**	EDC должно быть остановлено; электронное регулирование аморт. Силы; тип модели: Komfort; Обязанность, предусмотренная экспертизой; только в соединении с 1x 313067921 VA: Глубина (экспертиза): 10-30 мм; Нагрузка оси до: 1020 кг HA: Глубина (экспертиза): 10-30 мм; Нагрузка оси до: 1235 кг
B16 RC	**320 Li, 325Li, 328 Li** 07/12 - 135 -225 kW	**14-230615** iRC **49-224658**	без электронн. регулирования аморт. Силы; Обязанность, предусмотренная экспертизой VA: Глубина (экспертиза): 30-50 мм; Нагрузка оси до: 1020 кг HA: Глубина (экспертиза): 30-50 мм; Нагрузка оси до: 1235 кг
B16 RC	**320 Li, 325Li, 328 Li** 07/12 - 135 -225 kW	**14-230615** iRC **49-224658**	EDC должно быть остановлено; электронное регулирование аморт. Силы; Обязанность, предусмотренная экспертизой; только в соединении с 1x 31306792211 VA: Глубина (экспертиза): 30-50 мм; Нагрузка оси до: 1020 кг HA: Глубина (экспертиза): 30-50 мм; Нагрузка оси до: 1235 кг
B16 BCS	**320 Li, 325Li, 328 Li** 07/12 - 135 -225 kW	**48-230834**	EDC должно быть остановлено; без электронн. регулирования аморт. Силы; Обязанность, предусмотренная экспертизой
BMW (BRILLIANCE) 5 SERIES (E60)			
B1	**3.0 530Li, 520i, 523i, 523Li, 525i, 525Li, 530i** 10/03 - 08/10 115 -190 kW	**12-117260**	VA: с шариковым подшибником
B4	**3.0 530Li, 520i, 523i, 523Li, 525i, 525Li, 530i** 10/03 - 08/10 115 -190 kW	**22-138361**	**19-138381** стандартная подвеска
B6 Sport	**3.0 530Li, 520i, 523i, 523Li, 525i, 525Li, 530i** 10/03 - 08/10 115 -190 kW	**35-109631**	**24-109642** без электронн. регулирования аморт. Силы; стандартная подвеска; без регулируемой подвески
B8	**3.0 530Li, 520i, 523i, 523Li, 525i, 525Li, 530i** 10/03 - 08/10 115 -190 kW	**35-109655**	**24-109666** без электронн. регулирования аморт. Силы; спортивная подвеска; без регулируемой подвески
B12 PK	**3.0 530Li, 520i, 523i, 523Li, 525i, 525Li, 530i** 10/03 - 08/10 115 -190 kW	**46-181107**	без электронн. регулирования аморт. Силы; Обязанность, предусмотренная экспертизой VA: Глубина (экспертиза): 30 мм; Нагрузка оси до: 990 кг HA: без регулируемой подвески; Глубина (экспертиза): 30 мм; Нагрузка оси до: 1245 кг
B14	**3.0 530Li, 520i, 523i, 523Li, 525i, 525Li, 530i** 10/03 - 08/10 115 -190 kW	**47-111165**	без электронн. регулирования аморт. Силы; без регулируемой подвески; Обязанность, предусмотренная экспертизой VA: Глубина (экспертиза): 30-50 мм; Нагрузка оси до: 1070 кг HA: Глубина (экспертиза): 30-50 мм; Нагрузка оси до: 1300 кг
B16 PSS10	**3.0 530Li, 520i, 523i, 523Li, 525i, 525Li, 530i** 10/03 - 08/10 115 -190 kW	**48-135498**	без электронн. регулирования аморт. Силы; без регулируемой подвески; Обязанность, предусмотренная экспертизой VA: Глубина (экспертиза): 30-50 мм; Нагрузка оси до: 1070 кг HA: Глубина (экспертиза): 30-50 мм; Нагрузка оси до: 1300 кг

Пригодны для			
BMW (BRILLIANCE)			
BMW (BRILLIANCE) 5 SERIES (E60)			
B16 RC	**3.0 530Li, 520i, 523i, 523Li, 525i, 525Li, 530i** 10/03 - 08/10 115 -190 kW	**14-230615** iRC **49-135169**	без электронн. регулирования аморт. Силы; без регулируемой подвески; Обязанность, предусмотренная экспертизой VA: Глубина (экспертиза): 30-50 мм; Нагрузка оси до: 1070 кг HA: Глубина (экспертиза): 30-50 мм; Нагрузка оси до: 1300 кг
BMW (BRILLIANCE) 5 SERIES (F18)			
B4	**520Li, 523Li, 528Li, 535Li** 08/10 - 130 -225 kW	**19-193298** **19-193304**	**19-193311**	стандартная подвеска; без электронн. регулирования аморт. Силы
B6 Sport	**520Li, 523Li, 528Li, 535Li** 08/10 - 130 -225 kW	**24-178488** **24-178495**	**24-176255**	стандартная подвеска
B8	**520Li, 523Li, 528Li, 535Li** 08/10 - 130 -225 kW	**24-178501** **24-178518**		исполнение М-техник
B16 PSS10	**520Li, 523Li, 528Li, 535Li** 08/10 - 130 -225 kW	**48-177580**		Обязанность, предусмотренная экспертизой VA: Глубина (экспертиза): 30-50 мм HA: Глубина (экспертиза): 30-50 мм
BMW (BRILLIANCE) X1 (E84)			
B4	**sDrive18i, sDrive20i** 03/12 - 110 -135 kW	**22-183873** **22-183880**	**19-183862**	
B4	**xDrive20i, xDrive28i** 03/12 - 135 -180 kW	**22-183842** **22-183859**	**19-183862**	
B6 Sport	**sDrive18i, sDrive20i** 03/12 - 110 -135 kW	**35-171553** **35-171560**	**24-171311**	
B6 Sport	**xDrive20i, xDrive28i** 03/12 - 135 -180 kW	**35-171294** **35-171300**	**24-171311**	
B12 PK	**sDrive18i, sDrive20i** 03/12 - 110 -135 kW	**46-189554**		без регулируемой подвески; Обязанность, предусмотренная экспертизой VA: Глубина (экспертиза): 30 мм; Нагрузка оси до: 940 кг HA: Глубина (экспертиза): 30 мм; Нагрузка оси до: 1180 кг
B12 PK	**xDrive20i, xDrive28i** 03/12 - 135 -180 kW	**46-191465**		без регулируемой подвески; Обязанность, предусмотренная экспертизой VA: Глубина (экспертиза): 30 мм; Нагрузка оси до: 1030 кг HA: Глубина (экспертиза): 30 мм; Нагрузка оси до: 1180 кг
BUICK			
BUICK CENTURY седан			
B6 Sport	**5.7 D** 01/73 - 12/81 77 kW	**24-009492**	**24-009294**	
BUICK CENTURY седан (A)			
B6 Sport	**2.5, 2.8 Limited, 3.0, 3.8** 10/81 - 09/86 66 -103 kW	*35-132462*	**24-010191**	
BUICK CENTURY седан (4_69)			
B6 Sport	**2.5, 3.3, 3.8, 3.8 Custom, 3.8 T-Type** 10/86 - 09/91 66 -125 kW	*35-132462*	**24-010191**	
BUICK CENTURY седан (4_69)			
B6 Sport	**2.2, 2.2 Special, 3.1** 10/91 - 12/96 82 -130 kW	*35-132462*	**24-010191**	

Пригодны для			
BUICK			
BUICK CENTURY универсал (A)			
B6 Sport — **3.8 Special** 10/77 - 12/80 78 kW	**24-009492**	**24-009294**	
BUICK CENTURY универсал (A)			
B6 Sport — **2.8 Custom, 3.0, 3.8** 10/81 - 09/86 82 -103 kW	*35-132462*	**24-010191**	
BUICK CENTURY универсал (4_35)			
B6 Sport — **3.3, 3.8, 3.8 T-Type** 10/86 - 09/91 94 -119 kW	*35-132462*	**24-010191**	
BUICK CENTURY универсал (4_35)			
B6 Sport — **2.2, 2.2 Special, 3.1, 3.1 Special** 10/91 - 12/96 82 -130 kW	*35-132462*	**24-010191**	
BUICK CENTURY купе (4A_)			
B6 Sport — **3.8 Custom, 3.8 T-Type** 10/86 - 09/89 94 -112 kW	*35-132462*	**24-010191**	
BUICK ELECTRA			
B6 Sport — **4.1, 4.3 Limited** 10/81 - 09/84 89 -92 kW	**24-011044**	**24-009294**	Привод на задние колеса
BUICK ELECTRA			
B6 Sport — **3.0, 3.8, 4.3 D** 10/84 - 09/91 63 -168 kW	**24-011044**	**24-009294**	Привод на задние колеса
BUICK ELECTRA			
B6 Sport — **3.8, 3.8 Park Avenue** 10/86 - 09/89 92 -112 kW	**24-011044**	**24-009294**	Привод на задние колеса
BUICK LA CROSSE Наклонная задняя часть			
B4 — **2.4 VVTi** 10/04 - 125 kW	**22-168597** **22-168603**	**19-118758**	CH.Nr.: 51000001 ->; стандартная подвеска; для автомобилей без IDS+ шасси
B6 Sport — **2.4 VVTi** 10/04 - 125 kW	**35-192954** **35-192961**	**24-069601**	CH.Nr.: 51000001 ->; для автомобилей без IDS+ шасси
B8 — **2.4 VVTi** 10/04 - 125 kW	**35-192978** **35-192985**	**24-069618**	CH.Nr.: 51000001 ->; для автомобилей без IDS+ шасси
BUICK LA CROSSE седан			
B4 — **2.4 VVTi, 2.4 VVTi Hybrid, 3.0** 10/04 - 12/09 118 -131 kW	**22-168597** **22-168603**	**19-118758**	CH.Nr.: 51000001 ->; стандартная подвеска; для автомобилей без IDS+ шасси
B6 Sport — **2.4 VVTi, 2.4 VVTi Hybrid, 3.0** 10/04 - 12/09 118 -131 kW	**35-192954** **35-192961**	**24-069601**	CH.Nr.: 51000001 ->; для автомобилей без IDS+ шасси
B8 — **2.4 VVTi, 2.4 VVTi Hybrid, 3.0** 10/04 - 12/09 118 -131 kW	**35-192978** **35-192985**	**24-069618**	CH.Nr.: 51000001 ->; для автомобилей без IDS+ шасси

Пригодны для				
BUICK				
BUICK LE SABRE				
B6 Sport	**3.8** 10/85 - 09/87 103 -123 kW	**24-011044**	**24-009294**	Привод на задние колеса
BUICK LE SABRE				
B6 Sport	**3.8** 10/91 - 09/95 127 kW	**24-015165**	**24-015172**	Привод на задние колеса
BUICK ROADMASTER универсал				
B6 Sport	**5.0** 10/90 - 09/92 127 kW	**24-011044**	**24-009294**	
BUICK ROADMASTER седан				
B6 Sport	**5.7** 10/92 - 09/96 135 -194 kW	**24-011044**	**24-009294**	Привод на задние колеса
BUICK SAIL седан				
B4	**1.6** 07/02 - 68 kW	**22-040909** **11-101314** SP	**19-126395**	стандартная подвеска
B4	**1.6** 07/02 - 68 kW	**22-040909** **11-101314** SP	**19-019727**	спортивная подвеска
B6 Sport	**1.6** 07/02 - 68 kW	**35-040590**	**24-000857**	
B8	**1.6** 07/02 - 68 kW	**35-040590**	**24-000857**	
B14	**1.6** 07/02 - 68 kW	**47-080713**		Для некоторых типов шин необходимы дистанционные шайбы; Обязанность, предусмотренная экспертизой VA: Глубина (экспертиза): 30-50 мм; Нагрузка оси до: 820 кг HA: Глубина (экспертиза): 20-40 мм; Нагрузка оси до: 700 кг
B16 PSS9	**1.6** 07/02 - 68 kW	**48-080767**		Для некоторых типов шин необходимы дистанционные шайбы; Обязанность, предусмотренная экспертизой VA: Глубина (экспертиза): 30-50 мм; Нагрузка оси до: 820 кг HA: Глубина (экспертиза): 20-40 мм; Нагрузка оси до: 700 кг
BUICK SAIL универсал				
B4	**1.6** 07/02 - 68 kW	**22-040909** **11-101314** SP	**19-126395**	стандартная подвеска
B4	**1.6** 07/02 - 68 kW	**22-040909** **11-101314** SP	**19-019727**	спортивная подвеска
B6 Sport	**1.6** 07/02 - 68 kW	**35-040590**	**24-000857**	
B8	**1.6** 07/02 - 68 kW	**35-040590**	**24-000857**	
B14	**1.6** 07/02 - 68 kW	**47-080713**		Для некоторых типов шин необходимы дистанционные шайбы; Обязанность, предусмотренная экспертизой VA: Глубина (экспертиза): 30-50 мм; Нагрузка оси до: 820 кг HA: Глубина (экспертиза): 20-40 мм; Нагрузка оси до: 700 кг
B16 PSS9	**1.6** 07/02 - 68 kW	**48-080767**		Для некоторых типов шин необходимы дистанционные шайбы; Обязанность, предусмотренная экспертизой VA: Глубина (экспертиза): 30-50 мм; Нагрузка оси до: 820 кг HA: Глубина (экспертиза): 20-40 мм; Нагрузка оси до: 700 кг

Пригодны для			
BUICK			
BUICK SKYLARK (N)			
B6 Sport	**2.8** 01/80 - 12/85 86 kW	*35-132462*	**24-010191**
Buick (SGM)			
Buick (SGM) ENCORE			
B4	**1.4 T** 10/12 - 103 kW	**22-229397** **22-229380**	**19-229416**	стандартная подвеска; Привод на передние колеса
B6 Sport	**1.4 T** 10/12 - 103 kW	**22-233707** **22-233721**	**19-233734**
B8	**1.4 T** 10/12 - 103 kW	**22-233745** **22-233752**	**19-233765**
Buick (SGM) EXCELLE GT			
B4	**1.6, 1.6 T, 1.8** 06/10 - 89 -135 kW	**22-183644** **22-183651**	**19-183633**	для автомобилей без FlexRide; стандартная подвеска
B6 Sport	**1.6, 1.6 T, 1.8** 06/10 - 89 -135 kW	**35-171669** **35-171676**	**24-171687**	для автомобилей без FlexRide; стандартная подвеска
B8	**1.6, 1.6 T, 1.8** 06/10 - 89 -135 kW	**35-171690** **35-171706**	**24-171717**	для автомобилей без FlexRide; спортивная подвеска
B12 PK	**1.6, 1.6 T, 1.8** 06/10 - 89 -135 kW	**46-188755**	для автомобилей без FlexRide; Обязанность, предусмотренная экспертизой VA: Глубина (экспертиза): 30 мм; Нагрузка оси до: 995 кг HA: Глубина (экспертиза): 30 мм; Нагрузка оси до: 1020 кг
B14	**1.6, 1.6 T, 1.8** 06/10 - 89 -135 kW	**47-171725**	для автомобилей без FlexRide; Обязанность, предусмотренная экспертизой VA: Глубина (экспертиза): 30-50 мм; Нагрузка оси до: 1220 кг HA: Глубина (экспертиза): 30-50 мм; Нагрузка оси до: 1020 кг
Buick (SGM) EXCELLE XT			
B4	**1.6, 1.6 T, 1.8** 01/10 - 89 -135 kW	**22-183644** **22-183651**	**19-183633**	для автомобилей без FlexRide; стандартная подвеска
B6 Sport	**1.6, 1.6 T, 1.8** 01/10 - 89 -135 kW	**35-171669** **35-171676**	**24-171687**	для автомобилей без FlexRide; стандартная подвеска
B8	**1.6, 1.6 T, 1.8** 01/10 - 89 -135 kW	**35-171690** **35-171706**	**24-171717**	для автомобилей без FlexRide; спортивная подвеска
B12 PK	**1.6, 1.6 T, 1.8** 01/10 - 89 -135 kW	**46-188755**	для автомобилей без FlexRide; Обязанность, предусмотренная экспертизой VA: Глубина (экспертиза): 30 мм; Нагрузка оси до: 995 кг HA: Глубина (экспертиза): 30 мм; Нагрузка оси до: 1020 кг
B14	**1.6, 1.6 T, 1.8** 01/10 - 89 -135 kW	**47-171725**	для автомобилей без FlexRide; Обязанность, предусмотренная экспертизой VA: Глубина (экспертиза): 30-50 мм; Нагрузка оси до: 1220 кг HA: Глубина (экспертиза): 30-50 мм; Нагрузка оси до: 1020 кг

Пригодны для				
Buick (SGM)				
Buick (SGM) LACROSSE				
B4	**2.4, 3.0** 10/04 - 07/09 125 -131 kW	**22-168597** **22-168603**	**19-118758**	CH.Nr.: 51000001 ->; стандартная подвеска; для автомобилей без IDS+ шасси
B6 Sport	**2.4, 3.0** 10/04 - 07/09 125 -131 kW	**35-192954** **35-192961**	**24-069601**	CH.Nr.: 51000001 ->; для автомобилей без IDS+ шасси
B8	**2.4, 3.0** 10/04 - 07/09 125 -131 kW	**35-192978** **35-192985**	**24-069618**	CH.Nr.: 51000001 ->; для автомобилей без IDS+ шасси
Buick (SGM) LACROSSE II седан				
B4	**2.0 Turbo, 2.4, 2.4 Hybrid, 3.0** 07/09 - 125 -190 kW	**22-183675** **22-183682**	**19-183664**	для автомобилей без FlexRide; стандартная подвеска
B6 Sport	**2.0 Turbo, 2.4, 2.4 Hybrid, 3.0** 07/09 - 125 -190 kW	**35-167990** **35-168003**	**24-168014**	для автомобилей без FlexRide; стандартная подвеска
B8	**2.0 Turbo, 2.4, 2.4 Hybrid, 3.0** 07/09 - 125 -190 kW	**35-168027** **35-168034**	**24-168045**	для автомобилей без FlexRide; спортивная подвеска
Buick (SGM) LACROSSE III				
B4	**2.0 Turbo, 2.4, 2.4 Hybrid** 01/11 - 137 -162 kW	**22-183675** **22-183682**	**19-183664**	для автомобилей без FlexRide; стандартная подвеска
B6 Sport	**2.0 Turbo, 2.4, 2.4 Hybrid** 01/11 - 137 -162 kW	**35-167990** **35-168003**	**24-168014**	для автомобилей без FlexRide; стандартная подвеска
B8	**2.0 Turbo, 2.4, 2.4 Hybrid** 01/11 - 137 -162 kW	**35-168027** **35-168034**	**24-168045**	для автомобилей без FlexRide; спортивная подвеска
Buick (SGM) REGAL				
B4	**2.0, 2.5, 3.0** 10/04 - 12/08 91 -126 kW	**22-168597** **22-168603**	**19-118758**	CH.Nr.: 51000001 ->; стандартная подвеска; для автомобилей без IDS+ шасси
B6 Sport	**2.0, 2.5, 3.0** 10/04 - 12/08 91 -126 kW	**35-192954** **35-192961**	**24-069601**	CH.Nr.: 51000001 ->; для автомобилей без IDS+ шасси
B8	**2.0, 2.5, 3.0** 10/04 - 12/08 91 -126 kW	**35-192978** **35-192985**	**24-069618**	CH.Nr.: 51000001 ->; для автомобилей без IDS+ шасси
Buick (SGM) REGAL				
B4	**1.6 Turbo, 2.0, 2.4, GS 2.0** 06/09 - 108 -162 kW	**22-183675** **22-183682**	**19-183664**	для автомобилей без FlexRide; стандартная подвеска
B6 Sport	**1.6 Turbo, 2.0, 2.4, GS 2.0** 06/09 - 108 -162 kW	**35-167990** **35-168003**	**24-168014**	для автомобилей без FlexRide; стандартная подвеска
B8	**1.6 Turbo, 2.0, 2.4, GS 2.0** 06/09 - 108 -162 kW	**35-168027** **35-168034**	**24-168045**	для автомобилей без FlexRide; спортивная подвеска
Buick (SGM) SAIL				
B4	**1.6** 06/01 - 02/05 68 kW	**22-040909** **11-101314** SP	**19-126395**	стандартная подвеска
B4	**1.6** 06/01 - 02/05 68 kW	**22-040909** **11-101314** SP	**19-019727**	спортивная подвеска
B6 Sport	**1.6** 06/01 - 02/05 68 kW	**35-040590**	**24-000857**	

Пригодны для			
Buick (SGM)			
Buick (SGM) SAIL			
B8	**1.6** 06/01 - 02/05 68 kW	**35-040590**	**24-000857**
B14	**1.6** 06/01 - 02/05 68 kW	**47-080713**	Для некоторых типов шин необходимы дистанционные шайбы; Обязанность, предусмотренная экспертизой VA: Глубина (экспертиза): 30-50 мм; Нагрузка оси до: 820 кг HA: Глубина (экспертиза): 20-40 мм; Нагрузка оси до: 700 кг
B16 PSS9	**1.6** 06/01 - 02/05 68 kW	**48-080767**	Для некоторых типов шин необходимы дистанционные шайбы; Обязанность, предусмотренная экспертизой VA: Глубина (экспертиза): 30-50 мм; Нагрузка оси до: 820 кг HA: Глубина (экспертиза): 20-40 мм; Нагрузка оси до: 700 кг
Buick (SGM) SAIL универсал			
B4	**1.6** 06/01 - 02/05 68 kW	**22-040909** **11-101314** SP	**19-126395** стандартная подвеска
B4	**1.6** 06/01 - 02/05 68 kW	**22-040909** **11-101314** SP	**19-019727** спортивная подвеска
B6 Sport	**1.6** 06/01 - 02/05 68 kW	**35-040590**	**24-000857**
B8	**1.6** 06/01 - 02/05 68 kW	**35-040590**	**24-000857**
B14	**1.6** 06/01 - 02/05 68 kW	**47-080713**	Для некоторых типов шин необходимы дистанционные шайбы; Обязанность, предусмотренная экспертизой VA: Глубина (экспертиза): 30-50 мм; Нагрузка оси до: 820 кг HA: Глубина (экспертиза): 20-40 мм; Нагрузка оси до: 700 кг
B16 PSS9	**1.6** 06/01 - 02/05 68 kW	**48-080767**	Для некоторых типов шин необходимы дистанционные шайбы; Обязанность, предусмотренная экспертизой VA: Глубина (экспертиза): 30-50 мм; Нагрузка оси до: 820 кг HA: Глубина (экспертиза): 20-40 мм; Нагрузка оси до: 700 кг
CADILLAC			
CADILLAC BLS			
B1	**1.9 D, 2.0 T, 2.8 T** 04/06 - 110 -188 kW	**12-238088**	
B4	**1.9 D, 2.0 T, 2.0 T Flexpower, 2.8 T** 04/06 - 110 -188 kW	**22-140067** **22-140074**	**19-140087** стандартная подвеска; спортивная подвеска
B6 Sport	**1.9 D, 2.0 T, 2.0 T Flexpower, 2.8 T** 04/06 - 110 -188 kW	**35-102502** **35-102519**	**24-102520**
B8	**1.9 D, 2.0 T, 2.0 T Flexpower, 2.8 T** 04/06 - 110 -188 kW	**35-102533** **35-102540**	**24-102551**
CADILLAC BLS Wagon			
B4	**1.9 D, 2.0 T, 2.0 T Flexpower, 2.8 T** 12/07 - 110 -206 kW	**22-140067** **22-140074**	**19-140087** стандартная подвеска; спортивная подвеска
B6 Sport	**1.9 D, 2.0 T, 2.0 T Flexpower, 2.8 T** 12/07 - 110 -206 kW	**35-102502** **35-102519**	**24-102520**
B8	**1.9 D, 2.0 T, 2.0 T Flexpower, 2.8 T** 12/07 - 110 -206 kW	**35-102533** **35-102540**	**24-102551**

Пригодны для			
CADILLAC			
CADILLAC ESCALADE			
B3 **5.8, 6.0, 6.0 4x4** 10/98 - 10/06 190 -257 kW		*36-242986*	только в соединении с 24-143806; Регулировка уровня после перестройки неактивна
B6 4600 **5.8, 6.0, 6.0 4x4** 01/99 - 12/00 190 -257 kW	**24-104050** OIO	**24-021791** O	стандартная подвеска
B6 4600 **5.8, 6.0, 6.0 4x4** 01/99 - 12/00 190 -257 kW	**24-104050** OIO	**24-024211** O	тип модели: Komfort
B6 4600 **5.8, 6.0, 6.0 4x4** 01/02 - 12/06 190 -257 kW	**24-065009** HL	**24-143806** OIO	стандартная подвеска
CADILLAC FLEETWOOD			
B6 Sport **5.7 D** 01/80 - 09/84 77 kW	**24-011044**	**24-009294** OIO	Привод на задние колеса
CADILLAC FLEETWOOD			
B6 Sport **5.7 Brougham** 10/81 - 09/84 77 kW	**24-011044**	**24-009294** OIO	Привод на задние колеса
CADILLAC FLEETWOOD			
B6 Sport **5.0, 5.7 D** 10/84 - 09/90 77 -127 kW	**24-011044**	**24-009294** OIO	Привод на задние колеса
CALLAWAY			
CALLAWAY C12 купе			
B6 Sport **5.7** 03/98 - 09/03 323 kW	**24-029773**	**24-029780** HL	электронное регулирование аморт. Силы; стандартная подвеска
B6 Sport **5.7** 03/98 - 09/03 323 kW	**24-029759**	**24-029766** HL	тип модели: Z51 / Z06
CALLAWAY C12 кабрио			
B6 Sport **5.7** 03/98 - 09/03 323 kW	**24-029773**	**24-029780** HL	электронное регулирование аморт. Силы; стандартная подвеска
B6 Sport **5.7** 03/98 - 09/03 323 kW	**24-029759**	**24-029766** HL	тип модели: Z51 / Z06
CATERHAM			
CATERHAM SEVEN (CF)			
B6 Sport **1.4, 1.4 i, 1.6, 1.6 i, 1.6 Turbo, 1.7, 1.8, 1.8 16 V, 1.8 i, 1.8 VVTi Super Sport, 2.0, 2.0 i, 2.0 R400, 2.0 R500, 2.0 Rally, 2.0 Turbo, 2.0 Turbo R500, 2.3 CSR** 04/90 - 74 -223 kW	*24-018999* OIO		
CHEVROLET			
CHEVROLET ASTRA Наклонная задняя часть			
B4 **1.7 Di, 1.8, 2.0, 2.0 DTi, 2.0 Flex, 2.2, 2.4** 03/99 - 55 -108 kW	**22-053060** **22-053077** **11-101512** SP	**19-068756** OIO	стандартная подвеска

Пригодны для			
CHEVROLET			
CHEVROLET ASTRA Наклонная задняя часть			
B6 Sport	**1.7 Di, 1.8, 2.0, 2.0 DTi, 2.0 Flex, 2.2, 2.4** 03/99 - 55 -108 kW	**35-044338**	**24-027823**
B8	**1.7 Di, 1.8, 2.0, 2.0 DTi, 2.0 Flex, 2.2, 2.4** 03/99 - 55 -108 kW	**35-044345**	**24-027830**
B14	**1.7 Di, 1.8, 2.0, 2.0 DTi, 2.0 Flex, 2.2, 2.4** 03/99 - 55 -108 kW	**47-087484**	Обязанность, предусмотренная экспертизой VA: Глубина (экспертиза): 30-45 мм; Нагрузка оси до: 885 кг HA: Глубина (экспертиза): 25-45 мм
CHEVROLET ASTRA седан			
B4	**1.8, 2.0 DTi GLS, 2.0 Flex, 2.0 GL, 2.0 GLS** 03/99 - 74 -103 kW	**22-053060** **22-053077** **11-101512** SP	**19-068756**	стандартная подвеска
B6 Sport	**1.8, 2.0 DTi GLS, 2.0 Flex, 2.0 GL, 2.0 GLS** 03/99 - 74 -103 kW	**35-044338**	**24-027823**
B8	**1.8, 2.0 DTi GLS, 2.0 Flex, 2.0 GL, 2.0 GLS** 03/99 - 74 -103 kW	**35-044345**	**24-027830**
B14	**1.8, 2.0 DTi GLS, 2.0 Flex, 2.0 GL, 2.0 GLS** 03/99 - 74 -103 kW	**47-087484**	Обязанность, предусмотренная экспертизой VA: Глубина (экспертиза): 30-45 мм; Нагрузка оси до: 885 кг HA: Глубина (экспертиза): 25-45 мм
CHEVROLET ASTRA универсал			
B4	**2.0, 2.2** 02/96 - 85 -108 kW	**22-053060** **22-053077** **11-101512** SP	**19-068763**	стандартная подвеска; без регулируемой подвески
B6 Sport	**2.0, 2.2** 02/96 - 85 -108 kW	**35-044338**	**24-027847**	без регулируемой подвески
B8	**2.0, 2.2** 02/96 - 85 -108 kW	**35-044345**	**24-027823**	без регулируемой подвески
B12 PK	**2.0, 2.2** 02/96 - 85 -108 kW	**46-188953**	без регулируемой подвески; Обязанность, предусмотренная экспертизой VA: Глубина (экспертиза): 30 мм; Нагрузка оси до: 935 кг HA: Глубина (экспертиза): 30 мм; Нагрузка оси до: 885 кг
B12 PK	**2.0, 2.2** 02/96 - 85 -108 kW	**46-188977**	без регулируемой подвески; Обязанность, предусмотренная экспертизой VA: Глубина (экспертиза): 30 мм; Нагрузка оси до: 1035 кг HA: Глубина (экспертиза): 30 мм; Нагрузка оси до: 885 кг
CHEVROLET ASTRO автобус			
B6 Sport	**4.3 Luxury** 10/86 - 09/89 119 kW	**24-011044**	**24-010474**
CHEVROLET ASTRO фургон			
B6 Sport	**4.3** 10/84 - 09/89 103 -119 kW	**24-011044**	**24-010474**
CHEVROLET ASTRO автобус			
B6 Sport	**4.3, 4.3 Luxury** 10/89 - 09/94 112 -119 kW	**24-011044**	**24-010474**

Пригодны для			
CHEVROLET			
CHEVROLET ASTRO автобус			
B6 Sport — **4.3 AWD, 4.3 Luxury AWD** 10/89 - 09/94 112 -119 kW	**24-021364** OIO	**24-010474** OIO	
CHEVROLET ASTRO фургон			
B6 Sport — **4.3 AWD** 10/89 - 09/94 107 -119 kW	**24-021364** OIO	**24-010474** OIO	
B6 Sport — **4.3** 10/89 - 09/94 119 kW	**24-011044** I	**24-010474** OIO	
CHEVROLET ASTRO автобус			
B6 Sport — **4.3** 10/94 - 05/05 142 kW	**24-011044** I	**24-010474** OIO	
B6 Sport — **4.3 AWD** 10/94 - 05/05 142 kW	**24-021364** OIO	**24-010474** OIO	
CHEVROLET ASTRO фургон			
B6 Sport — **4.3** 10/94 - 05/05 127 -142 kW	**24-011044** I	**24-010474** OIO	
B6 Sport — **4.3 AWD** 10/94 - 05/05 142 kW	**24-021364** OIO	**24-010474** OIO	
CHEVROLET AVALANCHE			
B6 4600 — **5.3, 5.3 AWD** 01/02 - 09/06 220 kW	**24-065009** I HL	**24-128933** OIO	без электронн. регулирования аморт. Силы
B6 4600 — **8.1, 8.1 2500 AWD** 01/02 - 09/06 253 kW	**24-060813** I OIO	**24-185677** OIO	тип модели: 2500
B8 5100 — **5.3, 5.3 AWD** 01/02 - 09/06 220 kW	**24-186643** I HL	**24-187237** OIO	без электронн. регулирования аморт. Силы; без рецензии TUV VA: Повышение уровня подвески: 0-65 мм HA: Повышение уровня подвески: 0-25 мм
B8 5100 — **5.3, 5.3 AWD** 01/02 - 09/06 220 kW	**24-185950** I HL	**24-185783** OIO	без электронн. регулирования аморт. Силы; без рецензии TUV VA: Повышение уровня подвески: 100 мм HA: Повышение уровня подвески: 75 мм
B8 5100 — **8.1, 8.1 2500 AWD** 10/00 - 09/06 253 kW	**24-186735** I OIO **33-174525**	**24-185783** OIO	тип модели: 2500; без рецензии TUV VA: Повышение уровня подвески: 50 мм HA: Повышение уровня подвески: 0-25 мм
B8 5160 — **5.3, 5.3 AWD** 01/02 - 09/06 220 kW	**25-176407** I HL	**25-177893** OIO	без электронн. регулирования аморт. Силы; без рецензии TUV VA: Повышение уровня подвески: 0-65 мм HA: Повышение уровня подвески: 0-25 мм
B8 5160 — **5.3, 5.3 AWD** 01/02 - 09/06 220 kW	**25-177411** I HL	**25-187625** OIO	без электронн. регулирования аморт. Силы; без рецензии TUV VA: Повышение уровня подвески: 100 мм HA: Повышение уровня подвески: 75 мм
B8 5160 — **5.3, 5.3 AWD** 01/02 - 09/06 220 kW	**25-177411** I HL	**25-187601** OIO	без электронн. регулирования аморт. Силы; без рецензии TUV VA: Повышение уровня подвески: 150 мм HA: Повышение уровня подвески: 125 мм
B8 5160 — **5.3, 5.3 AWD** 01/02 - 09/06 220 kW	**25-177411** I HL	**25-177893** OIO	без электронн. регулирования аморт. Силы; без рецензии TUV VA: Повышение уровня подвески: 100-150 мм HA: Повышение уровня подвески: 125 мм; только в соединении с Relocation Bracket
B8 5160 — **8.1, 8.1 2500 AWD** 10/00 - 09/06 253 kW	**25-187618** I OIO	**25-187625** OIO	тип модели: 2500; без рецензии TUV VA: Повышение уровня подвески: 0-65 мм HA: Повышение уровня подвески: 0-25 мм

Пригодны для			
CHEVROLET			
CHEVROLET AVALANCHE			
B6 4600 **5.3, 5.3 AWD, 5.3 Flex-Fuel, 5.3 Flex-Fuel AWD** 05/06 - 227 -235 kW	**24-186926**	**24-143806**	без электронн. регулирования аморт. Силы
B8 5100 **5.3, 5.3 AWD, 5.3 Flex-Fuel, 5.3 Flex-Fuel AWD** 05/06 - 227 -235 kW	**24-186940**	**24-187237**	без электронн. регулирования аморт. Силы; без рецензии TUV VA: Повышение уровня подвески: 0-45 мм HA: Повышение уровня подвески: 0-25 мм
B8 5160 **5.3, 5.3 AWD, 5.3 Flex-Fuel, 5.3 Flex-Fuel AWD** 05/06 - 227 -235 kW		**25-177893**	без электронн. регулирования аморт. Силы; без рецензии TUV HA: Повышение уровня подвески: 0-25 мм
CHEVROLET AVEO седан			
B3 **1.2** 03/06 - 53 -62 kW	**36-215270**	**36-200955**	стандартная подвеска
B3 **1.4** 03/06 - 69 -74 kW	**36-200740**	**36-200955**	стандартная подвеска
B4 **1.2, 1.4, 1.5, 1.6** 12/04 - 53 -77 kW		**19-169262**	стандартная подвеска
CHEVROLET AVEO Наклонная задняя часть			
B4 **1.2, 1.4, 1.6** 01/08 - 53 -77 kW		**19-169262**	стандартная подвеска
CHEVROLET BLAZER S '82			
B6 Sport **2.0, 2.5, 2.8, 2.8 4WD, 4.3** 09/82 - 08/94 63 -119 kW	**24-014120**	**24-014137**	тип модели: ex. ZR2
B6 Sport **2.8 AWD** 10/82 - 12/89 83 kW	**24-014120**	**24-014137**	стандартная подвеска; тип модели: excl. ZR2
B6 Sport **2.8 AWD, 4.3 AWD** 10/85 - 09/94 98 -142 kW	**24-014120**	**24-014137**	стандартная подвеска; тип модели: excl. ZR2
B6 4600 **2.0, 2.2 D, 2.5, 2.8, 4.3** 09/82 - 08/94 43 -119 kW	**24-187428**	**33-187532**	Привод на задние колеса
B6 4600 **2.8 AWD** 10/82 - 12/89 83 kW	**24-187831**	**33-187532**	стандартная подвеска; тип модели: excl. ZR2
B6 4600 **2.8 4WD, 2.8 AWD, 4.3 AWD** 09/82 - 09/94 93 -142 kW	**24-187831**	**33-187532**	стандартная подвеска; тип модели: excl. ZR2
CHEVROLET S10 Pick Up			
B6 4600 **2.8** 09/82 - 09/85 83 kW	**24-187428**	**24-016810**	тип модели: ex ZQ8
B6 4600 **2.2 D AWD, 2.8 AWD, 4.3 AWD** 10/83 - 09/91 68 -119 kW	**24-014106**	**24-016810**	тип модели: ZM6
B6 4600 **2.2 D AWD, 2.8 AWD, 4.3 AWD** 10/83 - 09/91 68 -119 kW	**24-014120**	**24-018197**	стандартная подвеска; тип модели: ZR2
CHEVROLET BLAZER '94			
B6 Sport **2.2 AWD** 10/94 - 09/97 90 kW	**24-014120**	**24-014137**	тип модели: ex. ZR2
B6 Sport **4.1 AWD, 4.1 Hybrid AWD** 10/93 - 04/01 124 -127 kW	**24-014120**	**24-014137**	тип модели: excl. ZR2

Пригодны для			
CHEVROLET			
CHEVROLET BLAZER '94			
B6 Sport **4.3 AWD** 10/94 - 08/02 119 -142 kW	**24-014120**	**24-014137**	стандартная подвеска; тип модели: excl. ZR2
B6 Sport **4.3 V6 AWD** 01/94 - 09/05 142 kW	**24-014120**	**24-014137**	тип модели: ex. ZR2
B6 4600 **2.2, 2.5, 2.5 D, 2.5 Flex, 4.3** 10/94 - 09/05 81 -142 kW	**24-187428**	**33-187532**	стандартная подвеска
B6 4600 **2.2 AWD, 4.3 AWD** 10/94 - 08/02 90 -142 kW	**24-187831**	**33-187532**	стандартная подвеска; тип модели: excl. ZR2
B6 4600 **2.2 AWD, 4.3 AWD** 10/94 - 08/02 90 -142 kW	**24-014120**	**24-018197**	стандартная подвеска; тип модели: ZR2
B6 4600 **4.1 AWD, 4.1 Hybrid AWD** 10/93 - 04/01 124 -127 kW	**24-187831**	**33-187532**	тип модели: excl. ZR2
B6 4600 **4.1 AWD, 4.1 Hybrid AWD** 10/93 - 04/01 124 -127 kW	**24-014120**	**24-018197**	тип модели: ZR2
B6 4600 **4.3 V6 AWD** 01/94 - 09/05 142 kW	**24-187831**	**33-187532**	стандартная подвеска
B6 4600 **4.3 V6 AWD** 01/94 - 09/05 142 kW	**24-014120**	**24-018197**	тип модели: ZR2
CHEVROLET S10 Pick Up			
B6 4600 **2.2, 2.5 TDCi** 10/94 - 05/05 84 -90 kW	**24-187428**	**24-016810**	тип модели: ex. ZQ8 Extreme
B6 4600 **2.2 AWD, 4.3 AWD** 10/94 - 09/98 90 -127 kW	**24-014106**	**24-016810**	тип модели: ZM6
B6 4600 **2.2 AWD** 10/94 - 09/98 90 kW	**24-014120**	**24-018197**	стандартная подвеска; тип модели: ZR2
B6 4600 **2.2 AWD** 10/94 - 05/05 84 kW	**24-014106**	**24-016810**	стандартная подвеска; тип модели: ZM6
B6 4600 **2.2 AWD** 10/94 - 05/05 84 kW	**24-014120**	**24-018197**	стандартная подвеска; тип модели: ZR2
B6 4600 **4.3 AWD** 10/94 - 09/95 119 kW	**24-014120**	**24-018197**	тип модели: ZR2
B6 4600 **4.3 AWD** 10/95 - 09/98 127 kW	**24-014120**	**24-018197**	стандартная подвеска; тип модели: ZR2
B6 4600 **4.3** 10/94 - 05/05 142 kW	**24-187428**	**24-016810**	тип модели: ex ZQ8
B6 4600 **4.3 AWD** 10/94 - 08/02 142 kW	**24-014106**	**24-016810**	стандартная подвеска; тип модели: ZM6
B6 4600 **4.3 AWD** 10/94 - 08/02 142 kW	**24-014120**	**24-018197**	стандартная подвеска; тип модели: ZR2
CHEVROLET BLAZER S10			
B6 Sport **4.3 AWD** 10/95 - 09/98 127 kW	**24-014120**	**24-014137**	тип модели: ex. ZR2
B6 4600 **4.3 AWD** 10/95 - 09/98 127 kW	**24-187831**	**33-187532**	тип модели: ex. ZR2
B6 4600 **4.3 AWD** 10/95 - 09/98 127 kW	**24-014120**	**24-018197**	тип модели: ZR2

Пригодны для			
CHEVROLET			
CHEVROLET BLAZER S10			
B6 Sport — **4.3 4WD** 10/97 - 09/04 142 kW	**24-014120**	**24-014137**	стандартная подвеска; тип модели: excl. ZR2
B6 4600 — **4.3 4WD** 10/97 - 09/04 142 kW	**24-187831**	**33-187532**	стандартная подвеска; тип модели: excl. ZR2
B6 4600 — **4.3 4WD** 10/97 - 09/04 142 kW	**24-014120**	**24-018197**	стандартная подвеска; тип модели: ZR2
CHEVROLET S10 пикап			
B6 4600 — **2.8 D** 04/04 - 12/04 97 kW	**24-187428**	**24-016810**	стандартная подвеска
CHEVROLET BLAZER			
B6 4600 — **5.7 AWD** 10/91 - 09/96 157 kW	**24-104050**	**24-025027**	стандартная подвеска; Число дверей: 2
B8 5100 — **5.7 AWD** 10/91 - 09/96 157 kW	**33-061399**	**24-067379**	без рецензии TUV; Число дверей: 2 VA: Повышение уровня подвески: 100-150 мм HA: Повышение уровня подвески: 50-100 мм
CHEVROLET C1500			
B6 4600 — **5.7** 01/88 - 12/98 157 kW	**24-020336**	**24-014533**	тип модели: Komfort
B6 4600 — **5.7** 01/88 - 12/98 157 kW	**24-016971**	**24-016988**	тип модели: Heavy Duty HA: длина: 629 мм
B6 4600 — **5.7 AWD** 10/91 - 09/96 157 kW	**24-104050**	**24-020879**	тип модели: Z71; тип модели: Komfort
B6 4600 — **5.7 AWD** 10/91 - 09/96 157 kW	**24-104050**	**24-020435**	тип модели: OE Z71; тип модели: Heavy Duty
B8 5100 — **5.7 AWD, 4.3 AWD** 10/91 - 09/96 119 -157 kW	**33-061399**	**24-067379**	тип модели: Z71; без рецензии TUV VA: Повышение уровня подвески: 100-150 мм HA: Повышение уровня подвески: 50-100 мм
CHEVROLET C1500 пикап			
B6 4600 — **4.3** 01/88 - 12/98 119 kW	**24-020336**	**24-014533**	тип модели: Komfort
B6 4600 — **4.3** 01/88 - 12/98 119 kW	**24-016971**	**24-016988**	тип модели: Heavy Duty HA: длина: 629 мм
B6 4600 — **4.3** 01/88 - 12/98 119 kW	**24-020336**	**24-014533**	тип модели: 1500HD; тип модели: Komfort
B6 4600 — **4.3** 01/88 - 12/98 119 kW	**24-016971**	**24-016988**	тип модели: 1500HD; тип модели: Heavy Duty HA: длина: 629 мм
B6 4600 — **4.3 AWD** 01/88 - 12/98 119 kW	**24-104050**	**24-020435**	тип модели: OE Z71; тип модели: Heavy Duty
CHEVROLET C1500 пикап			
B6 4600 — **4.3, 6.5 TDiC** 01/88 - 12/98 135 -149 kW	**24-020336**	**24-014533**	тип модели: Komfort
B6 4600 — **4.3, 6.5 TDiC** 01/88 - 12/98 135 -149 kW	**24-016971**	**24-016988**	тип модели: Heavy Duty HA: длина: 629 мм
B6 4600 — **4.3, 6.5 TDiC** 01/88 - 12/98 135 -149 kW	**24-020336**	**24-014533**	тип модели: 1500HD; тип модели: Komfort

Пригодны для			
CHEVROLET			
CHEVROLET C1500 пикап			
B6 4600 **4.3** 01/88 - 12/98 149 kW	**24-016971**	**24-016988**	тип модели: 1500HD; тип модели: Heavy Duty HA: длина: 629 мм
CHEVROLET C2500			
B6 4600 **5.7** 01/88 - 12/98 157 kW	**24-020336**	**24-014533**	тип модели: Komfort
B6 4600 **5.7** 01/88 - 12/98 157 kW	**24-016971**	**24-016988**	тип модели: Heavy Duty HA: длина: 629 мм
B6 4600 **5.7 AWD** 01/88 - 12/99 157 kW	**24-104050**	**24-025683**	тип модели: K2500
CHEVROLET C2500 пикап			
B6 4600 **4.3** 01/88 - 12/98 119 kW	**24-020336**	**24-014533**	тип модели: Komfort
B6 4600 **4.3** 01/88 - 12/98 119 kW	**24-016971**	**24-016988**	тип модели: Heavy Duty HA: длина: 629 мм
B6 4600 **4.3 AWD** 01/88 - 12/98 119 kW	**24-104050**	**24-025683**	тип модели: K2500HD/3500HD
CHEVROLET C2500 пикап			
B6 4600 **5.7 RC AWD, 6.5 TDiC AWD** 01/88 - 135 -186 kW	**24-104050**	**24-025683**	тип модели: K2500/K3500
B6 4600 **5.7 RC, 6.5 TDiC** 01/92 - 12/98 135 -190 kW	**24-020336**	**24-014533**	тип модели: Komfort
B6 4600 **5.7 RC, 6.5 TDiC** 01/92 - 12/98 135 -190 kW	**24-016971**	**24-016988**	тип модели: Heavy Duty HA: длина: 629 мм
CHEVROLET C3500			
B6 4600 **6.5 TDiC** 10/93 - 09/96 135 kW	**24-020336**	**24-014533**	тип модели: Komfort
B6 4600 **6.5 TDiC** 10/93 - 09/96 135 kW	**24-016971**	**24-016988**	тип модели: Heavy Duty HA: длина: 629 мм
B6 4600 **6.5 TDiC AWD** 01/88 - 12/99 135 kW	**24-104050**	**24-025683**	
CHEVROLET CAMARO			
B6 Sport **5.0** 01/70 - 12/76 110 kW	**24-029728**	**24-001564**	
B6 Sport **5.0** 01/77 - 12/81 110 kW	**24-011044**	**24-001564**	
CHEVROLET CAMARO (FP_)			
B6 Sport **2.5, 2.8, 3.1, 5.0, 5.7** 01/82 - 09/89 66 -182 kW	*35-125228*	*24-225397*	тип модели: Sport
B6 Sport **2.5, 2.8, 3.1, 5.0, 5.7** 01/82 - 09/89 66 -182 kW	*35-125228*	**24-011211**	тип модели: Heavy Duty
CHEVROLET CAMARO			
B6 Sport **3.4 V6, 3.8, 5.7 V8** 01/93 - 07/98 119 -205 kW	**24-024068**	**24-024075**	

Пригодны для			
CHEVROLET			
CHEVROLET CAMARO ´98			
B6 Sport — **3.8, 5.7** 07/98 - 12/02 142 -212 kW	**24-024068**	**24-024075**	
B12 PK — **3.8, 5.7** 07/98 - 12/02 142 -212 kW	*46-200402*		без рецензии TUV VA: Глубина (экспертиза): 30 мм HA: Глубина (экспертиза): 30 мм
CHEVROLET CAMARO кабрио			
B6 Sport — **5.7** 01/93 - 09/97 207 kW	**24-024068**	**24-024075**	
CHEVROLET CAMARO кабрио			
B6 Sport — **3.8 V6** 07/98 - 12/02 142 kW	**24-024068**	**24-024075**	
B12 PK — **3.8 V6** 07/98 - 12/02 142 kW	*46-200402*		без рецензии TUV VA: Глубина (экспертиза): 30 мм HA: Глубина (экспертиза): 30 мм
CHEVROLET CAMARO			
B6 Sport — **3.6, 6.2** CH-Nr. - CH-Nr. 232 -318 kW	**35-222958** **35-222965**	**24-222976**	CH.Nr.: xxxxxxxxxAxxxxxxx-> xxxxxxxxxCxxxxxxx
B16 PSS10 — **3.6, 6.2** 01/11 - 232 -318 kW	**48-191845**		Страна-производитель укоротить на; без рецензии TUV VA: Глубина (экспертиза): 0-30 мм HA: Глубина (экспертиза): 0-30 мм
B16 PSS10 — **3.6, 6.2** CH-Nr. - CH-Nr. 232 -318 kW	**48-222983**		CH.Nr.: xxxxxxxxxAxxxxxxx-> xxxxxxxxxCxxxxxxx; Обязанность, предусмотренная экспертизой VA: Глубина (экспертиза): 30-60 мм; Нагрузка оси до: 1100 кг HA: Глубина (экспертиза): 30-60 мм; Нагрузка оси до: 1200 кг
CHEVROLET CAMARO кабрио			
B6 Sport — **3.6, 6.2** 01/11 - CH-Nr. 232 -318 kW	**35-222958** **35-222965**	**24-222976**	-> CH.Nr.: xxxxxxxxxCxxxxxxx
B16 PSS10 — **3.6, 6.2** 01/11 - 232 -318 kW	**48-191845**		Страна-производитель укоротить на; без рецензии TUV
B16 PSS10 — **3.6, 6.2** 01/11 - CH-Nr. 232 -318 kW	**48-222983**		-> CH.Nr.: xxxxxxxxxCxxxxxxx; Обязанность, предусмотренная экспертизой VA: Глубина (экспертиза): 30-60 мм; Нагрузка оси до: 1100 кг HA: Глубина (экспертиза): 30-50 мм; Нагрузка оси до: 1300 кг
CHEVROLET CAPRICE			
B6 Sport — **5.0** 01/70 - 12/83 112 kW	**24-011044**	**24-009294**	Привод на задние колеса
CHEVROLET CAPRICE			
B6 Sport — **3.8, 4.3, 5.0, 5.0 Brougham, 5.7, 5.7 D** 10/81 - 09/85 77 -120 kW	**24-011044**	**24-009294**	Привод на задние колеса
B6 Sport — **5.7** 01/83 - 01/90 120 kW	**24-011044**	**24-009294**	
CHEVROLET CAPRICE CLASSIC универсал			
B6 Sport — **5.0** 10/82 - 09/86 110 -114 kW	**24-011044**	**24-009294**	Привод на задние колеса

Пригодны для			
CHEVROLET			
CHEVROLET CAPRICE CLASSIC универсал			
B6 Sport — **5.0** 10/86 - 09/90 100 -104 kW	**24-011044**	**24-009294**	Привод на задние колеса
CHEVROLET CAPRICE CLASSIC седан (1BL_)			
B6 Sport — **4.3, 5.0, 5.0 Turbo, 5.7, 5.7 LS** 10/90 - 09/96 127 -194 kW	**24-015165**	**24-015172**	Привод на задние колеса
CHEVROLET CAPRICE CLASSIC универсал			
B6 Sport — **5.0, 5.7** 10/90 - 09/96 127 -207 kW	**24-011044**	**24-009294**	Привод на задние колеса
CHEVROLET CHEVETTE Наклонная задняя часть			
B3 — **1.4 Álcool, 1.6 Álcool** 01/80 - 07/87 51 -53 kW	*36-162574*		стандартная подвеска
B4 — **1.4 Álcool, 1.6 Álcool** 01/80 - 07/87 51 -53 kW	*19-019444*		
B6 Sport — **1.4 Álcool, 1.6 Álcool** 01/80 - 07/87 51 -53 kW	**24-009089**	**24-004930**	тип модели: Rallye VA: длина: 458 мм; Параметр: 156/64
CHEVROLET CHEVETTE седан			
B3 — **1.4 Álcool** 01/80 - 08/82 51 kW	*36-162574*		стандартная подвеска
B4 — **1.4 Álcool, 1.6 Álcool** 01/80 - 12/94 51 -60 kW	*19-019444*		
B6 Sport — **1.4 Álcool, 1.6 Álcool** 01/80 - 12/94 51 -60 kW	**24-009089**	**24-009188**	VA: длина: 458 мм; Параметр: 156/64 HA: Параметр: 98/36; длина: 652 мм
MS — **1.4 Álcool, 1.6 Álcool** 01/80 - 12/94 51 -60 kW	**24-633369**	**24-633376**	тип модели: Race VA: Параметр: 320/160; Толщина 458 мм HA: Параметр: 195/90; длина: 652 мм
CHEVROLET C-K SERIE			
B6 4600 — **4.3, 5.0, 5.7** 10/87 - 12/98 106 -157 kW	**24-020336**	**24-014533**	стандартная подвеска; тип модели: C1500; тип модели: Komfort
B6 4600 — **4.3, 5.0, 5.7** 10/87 - 12/98 106 -157 kW	**24-016971**	**24-016988**	стандартная подвеска; тип модели: C1500; тип модели: Heavy Duty HA: длина: 629 мм
B6 4600 — **4.3 AWD** 09/88 - 12/98 106 kW	**24-104050**	**24-020879**	стандартная подвеска; тип модели: K1500 incl. Z71; тип модели: Komfort
B6 4600 — **4.3 AWD** 09/88 - 12/98 106 kW	**24-104050**	**24-020435**	стандартная подвеска; тип модели: K1500 incl. Z71; тип модели: Heavy Duty
B6 4600 — **5.7 AWD** 10/87 - 12/98 157 kW	**24-104050**	**24-020879**	стандартная подвеска; тип модели: K1500 incl. Z71; тип модели: Komfort
B6 4600 — **5.7 AWD** 10/87 - 12/98 157 kW	**24-104050**	**24-020435**	стандартная подвеска; тип модели: K1500 incl. Z71; тип модели: Heavy Duty
B6 4600 — **5.7, 7.4** 10/94 - 12/98 170 -190 kW	**24-020336**	**24-014533**	стандартная подвеска; тип модели: C1500/2500/3500; тип модели: Komfort
B6 4600 — **5.7, 7.4** 10/94 - 12/98 170 -190 kW	**24-016971**	**24-016988**	стандартная подвеска; тип модели: C1500/2500/3500; тип модели: Heavy Duty HA: длина: 629 мм
B6 4600 — **5.7 AWD** 10/96 - 12/98 190 kW	**24-104050**	**24-020879**	тип модели: K1500 incl. Z71; тип модели: Komfort

Пригодны для				
CHEVROLET				
CHEVROLET C-K SERIE				
B6 4600	**5.7 AWD** 10/96 - 12/98 190 kW	**24-104050**	**24-020435**	тип модели: K1500 incl. Z71; тип модели: Heavy Duty
B6 4600	**5.7 AWD** 10/96 - 12/99 190 kW	**24-104050**	**24-025683**	тип модели: K2500HD/K3500
B6 4600	**7.4 AWD** 10/95 - 09/99 176 kW	**24-104050**	**24-025683**	стандартная подвеска; тип модели: K2500/K3500
B6 4600	**6.5 TDiC AWD** 01/88 - 12/98 135 -190 kW	**24-104050**	**24-020435**	стандартная подвеска; тип модели: Z71
B6 4600	**6.5 D AWD** 10/93 - 09/94 145 kW	**24-104050**	**24-020435**	стандартная подвеска; тип модели: Z71
B8 5100	**5.7 AWD** 10/96 - 12/99 190 kW	**33-061399**	**24-067379**	тип модели: K2500HD/K3500; без рецензии TUV VA: Повышение уровня подвески: 100-150 мм HA: Повышение уровня подвески: 50-100 мм
B8 5100	**7.4 AWD** 10/95 - 09/99 176 kW	**33-061399**	**24-067379**	тип модели: K2500/K3500; без рецензии TUV VA: Повышение уровня подвески: 100-150 мм HA: Повышение уровня подвески: 50-100 мм
CHEVROLET COLORADO				
B6 4600	**2.9, 3.5, 3.7** 05/05 - 139 -181 kW	**24-186162**	**24-186179**	стандартная подвеска; тип модели: Incl. Z71; торсионная подвеска
B6 4600	**2.9, 3.5, 3.7** 05/05 - 139 -181 kW	**24-186193**	**24-186209**	стандартная подвеска; тип модели: Incl. Z85/ZQ8; на витых пружинах
B6 4600	**2.9 AWD, 3.5 AWD, 3.7 AWD** 05/05 - 139 -181 kW	**24-186162**	**24-186179**	тип модели: Incl. Z71; торсионная подвеска
B6 4600	**2.9 AWD, 3.5 AWD, 3.7 AWD** 05/05 - 139 -181 kW	**24-186193**	**24-186209**	тип модели: Incl. Z71; на витых пружинах
CHEVROLET CORSA седан				
B1	**1.0, 1.4 GLS, 1.6 GLS, 1.6 GS, 1.7 D** 03/94 - 07/02 44 -75 kW	**12-224197**		VA: с шариковым подшибником
B2	**1.0, 1.4 GLS, 1.6 GLS, 1.6 GS, 1.7 D** 03/94 - 07/02 44 -75 kW	**17-104104** **11-101314** SP	**15-126405**	
B3	**1.4 GLS** 08/94 - 07/97 44 kW	*36-130337*	**38-130342**	стандартная подвеска
B3	**1.4 GLS** 08/94 - 07/97 44 kW	**36-130108**	**38-130403**	стандартная подвеска; Усиленное оснащение .
B3	**1.6 GLS, 1.6 GS** 08/94 - 07/02 68 -75 kW		**38-130403**	стандартная подвеска; Усиленное оснащение .
B3	**1.6 GLS, 1.6 GS** 08/94 - 07/02 68 -75 kW	**36-161447**	**38-120008**	стандартная подвеска
B3	**1.7 D** 08/00 - 07/02 44 kW	**36-133949**	**38-130342**	стандартная подвеска
B3	**1.7 D** 08/00 - 07/02 44 kW	**36-130108**	**38-130403**	стандартная подвеска; Усиленное оснащение .
B4	**1.0, 1.4 GLS, 1.6 GLS, 1.6 GS, 1.7 D** 03/94 - 07/02 44 -75 kW	**22-040909** **11-101314** SP	**19-126395**	стандартная подвеска
B4	**1.0, 1.4 GLS, 1.6 GLS, 1.6 GS, 1.7 D** 03/94 - 07/02 44 -75 kW	**22-040909** **11-101314** SP	**19-019727**	спортивная подвеска

Пригодны для			
CHEVROLET			
CHEVROLET CORSA седан			
B6 Sport	**1.0, 1.4 GLS, 1.6 GLS, 1.6 GS, 1.7 D** 03/94 - 07/02 44 -75 kW	**35-040590**	**24-000857**
B8	**1.0, 1.4 GLS, 1.6 GLS, 1.6 GS, 1.7 D** 03/94 - 07/02 44 -75 kW	**35-040590**	**24-000857**
B10	**1.0, 1.4 GLS, 1.6 GLS, 1.6 GS, 1.7 D** 03/94 - 07/02 44 -75 kW	*46-111951*	Обязанность, предусмотренная экспертизой VA: Глубина (экспертиза): 60 мм HA: Глубина (экспертиза): 40 мм
B14	**1.0, 1.4 GLS, 1.6 GLS, 1.6 GS, 1.7 D** 03/94 - 07/02 44 -75 kW	**47-080713**	Для некоторых типов шин необходимы дистанционные шайбы; Обязанность, предусмотренная экспертизой VA: Глубина (экспертиза): 30-50 мм; Нагрузка оси до: 820 кг HA: Глубина (экспертиза): 20-40 мм; Нагрузка оси до: 700 кг
B16 PSS9	**1.0, 1.4 GLS, 1.6 GLS, 1.6 GS, 1.7 D** 03/94 - 07/02 44 -75 kW	**48-080767**	Для некоторых типов шин необходимы дистанционные шайбы; Обязанность, предусмотренная экспертизой VA: Глубина (экспертиза): 30-50 мм; Нагрузка оси до: 820 кг HA: Глубина (экспертиза): 20-40 мм; Нагрузка оси до: 700 кг
MS	**1.0, 1.4 GLS, 1.6 GLS, 1.6 GS, 1.7 D** 03/94 - 07/02 44 -75 kW	*35-041757*	**24-023917**
MS	**1.0, 1.4 GLS, 1.6 GLS, 1.6 GS, 1.7 D** 03/94 - 07/02 44 -75 kW	*35-042136*	*24-023900*
			тип модели: Rallye VA: Параметр: 230/80 HA: Параметр: 200/80
			тип модели: Renen Gruppe N+G VA: Параметр: 230/80; укороченный амортизатор: 20 мм HA: Параметр: 200/80; укороченный амортизатор: 20 мм
CHEVROLET CORSA Наклонная задняя часть			
B1	**1.0, 1.0 Hybrid, 1.4 GLS, 1.6 GLS, 1.6 GS, 1.6 GSI, 1.7 D** 03/94 - 07/02 37 -80 kW	**12-224197**	VA: с шариковым подшибником
B2	**1.0, 1.0 Hybrid, 1.4 GLS, 1.6 GLS, 1.6 GS, 1.6 GSI, 1.7 D** 03/94 - 07/02 37 -80 kW	**17-104104** **11-101314** SP	**15-126405**
B4	**1.0, 1.0 Hybrid, 1.4 GLS, 1.6 GLS, 1.6 GS, 1.6 GSI, 1.7 D** 03/94 - 07/02 37 -80 kW	**22-040909** **11-101314** SP	**19-126395** стандартная подвеска
B4	**1.0, 1.0 Hybrid, 1.4 GLS, 1.6 GLS, 1.6 GS, 1.6 GSI, 1.7 D** 03/94 - 07/02 37 -80 kW	**22-040909** **11-101314** SP	**19-019727** спортивная подвеска
B6 Sport	**1.0, 1.0 Hybrid, 1.4 GLS, 1.6 GLS, 1.6 GS, 1.6 GSI, 1.7 D** 03/94 - 07/02 37 -80 kW	**35-040590**	**24-000857**
B8	**1.0, 1.0 Hybrid, 1.4 GLS, 1.6 GLS, 1.6 GS, 1.6 GSI, 1.7 D** 03/94 - 07/02 37 -80 kW	**35-040590**	**24-000857**
B14	**1.0, 1.0 Hybrid, 1.4 GLS, 1.6 GLS, 1.6 GS, 1.6 GSI, 1.7 D** 03/94 - 07/02 37 -80 kW	**47-080713**	Для некоторых типов шин необходимы дистанционные шайбы; Обязанность, предусмотренная экспертизой VA: Глубина (экспертиза): 30-50 мм; Нагрузка оси до: 820 кг HA: Глубина (экспертиза): 20-40 мм; Нагрузка оси до: 700 кг
B16 PSS9	**1.0, 1.0 Hybrid, 1.4 GLS, 1.6 GLS, 1.6 GS, 1.6 GSI, 1.7 D** 03/94 - 07/02 37 -80 kW	**48-080767**	Для некоторых типов шин необходимы дистанционные шайбы; Обязанность, предусмотренная экспертизой VA: Глубина (экспертиза): 30-50 мм; Нагрузка оси до: 820 кг HA: Глубина (экспертиза): 20-40 мм; Нагрузка оси до: 700 кг
MS	**1.0, 1.0 Hybrid, 1.4 GLS, 1.6 GLS, 1.6 GS, 1.6 GSI, 1.7 D** 03/94 - 07/02 37 -80 kW	*35-041757*	**24-023917** тип модели: Rallye VA: Параметр: 230/80 HA: Параметр: 200/80

Пригодны для			
CHEVROLET			
CHEVROLET CORSA Наклонная задняя часть			
MS **1.0, 1.0 Hybrid, 1.4 GLS, 1.6 GLS, 1.6 GS, 1.6 GSI, 1.7 D** 03/94 - 07/02 37 -80 kW	*35-042136*	*24-023900*	тип модели: Renen Gruppe N+G VA: Параметр: 230/80; укороченный амортизатор: 20 мм HA: Параметр: 200/80; укороченный амортизатор: 20 мм
CHEVROLET CORVETTE кабрио (1YY)			
B6 Sport **5.6, 5.7** 01/89 - 12/91 179 -207 kW	**20-070007**	**20-070014**	электронное регулирование аморт. Силы; тип модели: ZR1
B6 Sport **5.6, 5.7** 01/89 - 12/94 179 -207 kW	**24-011778**	**24-011785**	тип модели: Z51
B6 Sport **5.6, 5.7** 01/89 - 12/96 179 -207 kW	**24-020558**		тип модели: Z51 convertible
B6 Sport **5.6, 5.7** 01/92 - 12/95 179 -207 kW	**20-070274**	**20-070281**	электронное регулирование аморт. Силы; тип модели: ZR1
B6 Sport **5.6, 5.7** 01/89 - 12/96 179 -207 kW	**24-020534**	**24-020541**	тип модели: ex. Z51
B6 Sport **5.6, 5.7** 01/88 - 12/88 179 kW	**24-011310**	**24-020541**	тип модели: ex. Z51
B6 Sport **5.6, 5.7** 01/84 - 12/87 179 kW	**24-002288**		тип модели: ex. Z51
B6 Sport **5.7** 01/89 - 12/96 179 -246 kW	**24-020558**	**24-011785**	тип модели: Z51 convertible
CHEVROLET CORVETTE			
B6 Sport **5.7** 01/92 - 12/95 207 -246 kW	**20-070274**	**20-070281**	электронное регулирование аморт. Силы; тип модели: ZR1
B6 Sport **5.7** 01/89 - 12/96 207 -246 kW	**24-020534**	**24-020541**	тип модели: ex. Z51
B6 Sport **5.7** 01/89 - 12/91 207 -224 kW	**20-070007**	**20-070014**	тип модели: ZR1; тип модели: all W / S.Ride / FX3
CHEVROLET CORVETTE			
B6 Sport **5.7** 01/97 - 09/04 253 kW	**24-029773**	**24-029780**	электронное регулирование аморт. Силы; стандартная подвеска
B6 Sport **5.7** 01/97 - 09/04 253 kW	**24-029759**	**24-029766**	тип модели: Z51 / Z06
CHEVROLET CORVETTE кабрио			
B6 Sport **5.7** 09/97 - 09/04 253 kW	**24-029773**	**24-029780**	стандартная подвеска; без электронн. регулирования аморт. Силы
B6 Sport **5.7** 09/97 - 09/04 253 kW	**24-029759**	**24-029766**	тип модели: Z51 / Z06
CHEVROLET CORVETTE (C6)			
B6 Sport **6.0, 6.2, 6.2 ZR1, Z06 7.0** 09/04 - 298 -476 kW	**24-029773**	**24-029780**	без электронн. регулирования аморт. Силы
B6 Sport **6.0, 6.2, 6.2 ZR1, Z06 7.0** 09/04 - 298 -476 kW	**24-029759**	**24-029766**	без электронн. регулирования аморт. Силы; тип модели: Heavy Duty

Пригодны для			
CHEVROLET			
CHEVROLET CORVETTE кабрио (C6)			
B6 Sport — **6.0, 6.2, Z06 7.0** 09/04 - 298 -377 kW	**24-029773**	**24-029780**	стандартная подвеска; без электронн. регулирования аморт. Силы
B6 Sport — **6.0, 6.2, Z06 7.0** 09/04 - 298 -377 kW	**24-029759**	**24-029766**	без электронн. регулирования аморт. Силы; тип модели: inkl. Z51
CHEVROLET CRUZE			
B4 — **1.6, 1.6 T, 1.7 D, 1.8, 1.8 Flex, 1.8 LPG, 2.0 CDI** 05/09 - 80 -135 kW	**22-183644** **22-183651**	**19-183633**	стандартная подвеска
B6 Sport — **1.6, 1.6 T, 1.7 D, 1.8, 1.8 Flex, 1.8 LPG, 2.0 CDI** 05/09 - 80 -135 kW	**35-171669** **35-171676**	**24-171687**	стандартная подвеска
B8 — **1.6, 1.6 T, 1.7 D, 1.8, 1.8 Flex, 1.8 LPG, 2.0 CDI** 05/09 - 80 -135 kW	**35-171690** **35-171706**	**24-171717**	для автомобилей без IDS+ шасси; спортивная подвеска
B14 — **1.6, 1.6 T, 1.7 D, 1.8, 1.8 Flex, 1.8 LPG, 2.0 CDI** 05/09 - 80 -135 kW	**47-171725**		Обязанность, предусмотренная экспертизой VA: Глубина (экспертиза): 30-50 мм; Нагрузка оси до: 1220 кг HA: Глубина (экспертиза): 20-40 мм; Нагрузка оси до: 1020 кг
CHEVROLET CRUZE Наклонная задняя часть			
B4 — **1.4, 1.6, 1.6 T, 1.7 D, 1.8, 1.8 LPG, 2.0 CDI** 06/11 - 80 -135 kW	**22-183644** **22-183651**	**19-183633**	
B6 Sport — **1.4, 1.6, 1.6 T, 1.7 D, 1.8, 1.8 LPG, 2.0 CDI** 06/11 - 80 -135 kW	**35-171669** **35-171676**	**24-171687**	стандартная подвеска
B8 — **1.4, 1.6, 1.6 T, 1.7 D, 1.8, 1.8 LPG, 2.0 CDI** 06/11 - 80 -135 kW	**35-171690** **35-171706**	**24-171717**	для автомобилей без IDS+ шасси; спортивная подвеска
B14 — **1.4, 1.6, 1.6 T, 1.7 D, 1.8, 1.8 LPG, 2.0 CDI** 06/11 - 80 -135 kW	**47-171725**		Обязанность, предусмотренная экспертизой VA: Глубина (экспертиза): 30-50 мм; Нагрузка оси до: 1220 кг HA: Глубина (экспертиза): 20-40 мм; Нагрузка оси до: 1020 кг
CHEVROLET CRUZE Station Wagon (J308)			
B4 — **1.4, 1.6, 1.6 T, 1.7 TD, 1.8, 2.0 TD** 08/12 - 86 -135 kW	**22-183644** **22-183651**	**19-183633**	стандартная подвеска
B6 Sport — **1.4, 1.6, 1.6 T, 1.7 TD, 1.8, 2.0 TD** 08/12 - 86 -135 kW	**35-171669** **35-171676**	**24-171687**	стандартная подвеска
B8 — **1.4, 1.6, 1.6 T, 1.7 TD, 1.8, 2.0 TD** 08/12 - 86 -135 kW	**35-171690** **35-171706**	**24-171717**	спортивная подвеска
B14 — **1.4, 1.6, 1.6 T, 1.7 TD, 1.8, 2.0 TD** 08/12 - 86 -135 kW	**47-171725**		Обязанность, предусмотренная экспертизой VA: Глубина (экспертиза): 30-50 мм; Нагрузка оси до: 1220 кг HA: Глубина (экспертиза): 30-50 мм; Нагрузка оси до: 1020 кг
CHEVROLET EXPRESS фургон			
B6 4600 — **4.3** 10/95 - 09/98 142 kW	**24-025652**	**24-024815**	тип модели: 1500/2500; полезная нагрузка до 3300 kg
B6 4600 — **4.3** 10/95 - 09/98 142 kW	**24-025652**	*24-221948* *24-025706*	тип модели: 2500/3500; тип модели: ex. Motorhome; полезная нагрузка от 3300 kg

Пригодны для			
CHEVROLET			
CHEVROLET EXPRESS автобус			
B6 4600 **5.3 Flex-Fuel** 01/07 - 216 kW		**24-024815**	тип модели: 1500/2500; Привод на задние колеса; полезная нагрузка до 3300 kg
B6 4600 **5.3 Flex-Fuel** 01/07 - 216 kW	*24-187435*	*24-221948*	тип модели: 2500/3500; Привод на задние колеса; полезная нагрузка от 3300 kg
CHEVROLET G20 CHEVY фургон (G)			
B6 4600 **5.0 AWD** 10/89 - 09/93 110 kW	**24-010252**	**24-010269**	для одинарных шин
B6 4600 **5.7 AWD, 6.5 D, 7.4** 10/93 - 12/96 135 -176 kW	**24-010252**	**24-010269**	для одинарных шин
CHEVROLET G30 Chevy фургон			
B6 4600 **6.6 D AWD** 10/89 - 09/94 116 kW	**24-010252**	**24-010269**	для одинарных шин
B6 4600 **6.6 D AWD** 10/89 - 09/94 116 kW	**24-010252**	**24-011419**	со сдвоенными шинами
CHEVROLET IPANEMA			
B1 **1.8, 1.8 Hybrid, 2.0, 2.0 SL/E** 08/89 - 07/99 70 -89 kW	**12-116799**		VA: с шариковым подшибником
B2 **1.8, 1.8 Hybrid, 2.0, 2.0 SL/E** 08/89 - 07/99 70 -89 kW	**16-031548** **11-101314** SP	**15-069115**	
B3 **1.8, 1.8 Hybrid, 2.0, 2.0 SL/E** 08/89 - 07/99 70 -89 kW	**36-133918**	**38-130373**	стандартная подвеска
B4 **1.8, 1.8 Hybrid, 2.0, 2.0 SL/E** 08/89 - 07/99 70 -89 kW	**21-030413** **11-101314** SP	**19-019772**	
B6 Sport **1.8, 1.8 Hybrid, 2.0, 2.0 SL/E** 08/89 - 07/99 70 -89 kW	**34-001424**	**24-015233**	
B6 Sport **1.8, 1.8 Hybrid, 2.0, 2.0 SL/E** 08/89 - 07/99 70 -89 kW	**34-001424**	**24-016476**	HA: Более тугая регулировка (настройка)
B8 **1.8, 1.8 Hybrid, 2.0, 2.0 SL/E** 08/89 - 07/99 70 -89 kW	**34-003114**	**24-016483**	
CHEVROLET KADETT			
B1 **1.8, 1.8 Ethanol, 2.0** 05/89 - 07/99 70 -89 kW	**12-125104**		VA: с шариковым подшибником
B2 **1.8, 1.8 Ethanol, 2.0** 05/89 - 07/99 70 -89 kW	**16-031302** **11-101314** SP	**15-062215**	
B3 **1.8, 1.8 Ethanol, 2.0** 05/89 - 07/99 70 -89 kW	**36-161416**	*38-161438*	стандартная подвеска
B4 **1.8, 1.8 Ethanol, 2.0** 05/89 - 07/99 70 -89 kW	**21-030413** **11-101314** SP	**19-019956**	
B6 Sport **1.8, 1.8 Ethanol, 2.0** 05/89 - 07/99 70 -89 kW	**34-001424**	**24-004862**	HA: L макс.: 567 мм
B8 **1.8, 1.8 Ethanol, 2.0** 05/89 - 07/99 70 -89 kW	**34-003114**	**24-013932**	HA: Параметр: 107/36

Пригодны для				
CHEVROLET				
CHEVROLET KADETT				
MS	**1.8, 1.8 Ethanol, 2.0** 05/89 - 07/99 70 -89 kW	**34-001462**	**24-000925**	тип модели: Cup VA: Параметр: 230/30 HA: Параметр: 160/50
MS	**1.8, 1.8 Ethanol, 2.0** 05/89 - 07/99 70 -89 kW	**34-030721**	*24-024846*	тип модели: Rallye1 VA: Параметр: 270/120 HA: Параметр: 210/90; L макс.: 567 мм
CHEVROLET KALOS				
B3	**1.2** 03/05 - 12/05 53 kW	i.V.	**36-215300**	-> CH.Nr.: 602984; стандартная подвеска
B3	**1.2** 01/06 - 53 kW	**36-215270**	**36-200955**	CH.Nr.: 602985 ->; стандартная подвеска
B3	**1.4, 1.4 16V** 03/05 - 12/05 61 -69 kW	**36-200740**	**36-215300**	-> CH.Nr.: 602984; стандартная подвеска
B3	**1.4, 1.4 16V** 01/06 - 61 -69 kW	**36-200740**	**36-200955**	CH.Nr.: 602985 ->; стандартная подвеска
B4	**1.2, 1.4, 1.4 16V** 03/05 - 53 -69 kW		**19-169262**	
CHEVROLET KALOS седан				
B3	**1.2** 03/05 - 12/05 53 kW	i.V.	**36-215300**	-> CH.Nr.: 602984; стандартная подвеска
B3	**1.2** 01/06 - 53 kW	**36-215270**	**36-200955**	CH.Nr.: 602985 ->; стандартная подвеска
B3	**1.4, 1.4 16V** 03/05 - 12/05 61 -69 kW	**36-200740**	**36-215300**	-> CH.Nr.: 602984; стандартная подвеска
B3	**1.4, 1.4 16V** 01/06 - 61 -69 kW	**36-200740**	**36-200955**	CH.Nr.: 602985 ->; стандартная подвеска
B4	**1.2, 1.4, 1.4 16V** 03/05 - 53 -69 kW		**19-169262**	
CHEVROLET LANOS седан				
B3	**1.4, 1.5, 1.6 16V, 1.4, 1.5, 1.6 16V** 11/05 - 55 -78 kW	**36-224098**		
CHEVROLET LACETTI				
B3	**1.4 16V, 1.6** 03/05 - 70 -80 kW	**36-216604**	**36-216642**	стандартная подвеска
B3	**1.8** 03/05 - 89 -90 kW	**36-216604**	**36-216642**	стандартная подвеска; механическая КПП
B3	**1.8** 03/05 - 89 -90 kW	i.V.	**36-216642**	стандартная подвеска; АКПП
B3	**2.0 D** 01/07 - 89 kW	**36-216635**	i.V.	стандартная подвеска; АКПП
CHEVROLET LUMINA APV вэн				
B6 Sport	**2.3, 3.1, 3.4, 3.8** 10/91 - 07/96 90 -134 kW	*35-132462*	**24-010191**	тип модели: APV
CHEVROLET MALIBU				
B6 Sport	**3.7, 5.0** 01/73 - 12/83 81 -110 kW	**24-009492**	**24-009294**	

Пригодны для			
CHEVROLET			
CHEVROLET MALIBU			
B4 **1.6 T, 2.0, 2.0 D, 2.0 LPG, 2.4** 01/12 - 101 -137 kW	**22-183675** **22-183682**	**19-183664**	для автомобилей без FlexRide; стандартная подвеска
B6 Sport **1.6 T, 2.0, 2.0 D, 2.0 LPG, 2.4** 01/12 - 101 -137 kW	**35-167990** **35-168003**	**24-168014**	для автомобилей без FlexRide; стандартная подвеска
B8 **1.6 T, 2.0, 2.0 D, 2.0 LPG, 2.4** 01/12 - 101 -137 kW	**35-168027** **35-168034**	**24-168045**	для автомобилей без FlexRide; спортивная подвеска
CHEVROLET MATIZ			
B3 **0.8, 0.8 LPG, 1.0, 1.0 LPG** 03/05 - 38 -49 kW	**36-215249**	**36-215256**	стандартная подвеска
B4 **0.8, 0.8 LPG, 1.0, 1.0 LPG** 03/05 - 38 -49 kW		**19-194523**	
CHEVROLET MERIVA			
B3 **1.4 Flex, 1.8, 1.8 Flex** 03/03 - 73 -92 kW	**36-199860**	**36-202140**	стандартная подвеска
B4 **1.4 Flex, 1.7 D, 1.8, 1.8 Flex** 03/03 - 55 -92 kW	**22-110442** **22-110459**	**19-115351**	
B6 Sport **1.4 Flex, 1.7 D, 1.8, 1.8 Flex** 03/03 - 55 -92 kW	**35-141068** **35-141075**	**19-148519**	
B8 **1.4 Flex, 1.7 D, 1.8, 1.8 Flex** 03/03 - 55 -92 kW	**35-141099** **35-141105**	**19-148519**	
CHEVROLET MONTANA пикап			
B4 **1.4 Flex, 1.8, 1.8 Flex, 1.8 Flexpower** 09/05 - 71 -82 kW	**22-232045** **22-232052**	**19-232034**	
CHEVROLET MONTE CARLO			
B6 Sport **3.8** 01/73 - 12/88 83 kW	**24-009492**	**24-009294**	
CHEVROLET MONZA Наклонная задняя часть			
B3 **1.6, 1.8, 2.0** 01/82 - 12/88 53 -81 kW	**36-161560**	**38-154508**	стандартная подвеска; механическая КПП
B3 **1.6, 1.8, 2.0** 01/82 - 12/88 53 -81 kW	**36-161539**	**38-154508**	стандартная подвеска; АКПП
B4 **1.6, 1.8, 2.0** 01/82 - 08/84 53 -81 kW	*21-030437* **11-101314** SP	**19-019864**	-> CH.Nr.: F1.003.026; -> CH.Nr.: F5.000.000; -> CH.Nr.: 6.000.000
B4 **1.6, 1.8, 2.0** 09/84 - 12/88 53 -81 kW		**19-019864**	CH.Nr.: F1.003.027 ->; CH.Nr.: F5.000.001 ->; CH.Nr.: 6.000.001 ->
B6 Sport **1.6, 1.8, 2.0** 01/82 - 12/88 53 -81 kW		*24-000970*	
CHEVROLET MONZA			
B3 **1.6, 1.8, 2.0 Álcool** 01/84 - 12/96 53 -85 kW	**36-161560**	**38-154508**	стандартная подвеска; механическая КПП

Пригодны для			
CHEVROLET			
CHEVROLET MONZA			
B3 **1.6, 1.8, 2.0 Álcool** 01/84 - 12/96 53 -85 kW	**36-161539**	**38-154508**	стандартная подвеска; АКПП
B4 **1.6, 1.8, 2.0 Álcool** 01/84 - 08/84 53 -85 kW	*21-030437* **11-101314** SP	**19-019864**	-> CH.Nr.: F1.003.026; -> CH.Nr.: F5.000.000; -> CH.Nr.: 6.000.000
B4 **1.6, 1.8, 2.0 Álcool** 09/84 - 12/96 53 -85 kW		**19-019864**	CH.Nr.: F1.003.027 ->; CH.Nr.: F5.000.001 ->; CH.Nr.: 6.000.001 ->
B6 Sport **1.6, 1.8, 2.0 Álcool** 01/84 - 12/96 53 -85 kW		*24-000970*	
CHEVROLET NIVA			
B4 **1.7 4x4, 1.8 4x4** 09/02 - 59 -92 kW	**19-135069**	*19-135076*	
CHEVROLET NUBIRA седан			
B3 **1.4, 1.5, 1.6** 01/05 - 69 -80 kW	**36-216604**	i.V.	стандартная подвеска
B3 **1.8** 03/05 - 89 -90 kW	**36-216604**	i.V.	стандартная подвеска; механическая КПП
B3 **2.0, 2.0 D** 01/05 - 88 -89 kW	**36-216635**	i.V.	стандартная подвеска; АКПП
CHEVROLET NUBIRA универсал			
B3 **1.5, 1.6, 1.8** 01/05 - 78 -90 kW	**36-216666**	**36-216680**	стандартная подвеска; механическая КПП
B3 **1.6, 1.8** 03/05 - 80 -90 kW	**36-215195**	**36-216680**	стандартная подвеска; АКПП
B3 **2.0, 2.0 D** 01/05 - 88 -89 kW	**36-216635**	i.V.	стандартная подвеска; АКПП
CHEVROLET SILVERADO пикап			
B6 4600 **4.1** 01/99 - 102 kW	**24-029025**	**24-029032**	стандартная подвеска
B6 4600 **4.1** 01/99 - 102 kW	**24-029063**	**24-029070**	стандартная подвеска; тип модели: Komfort
CHEVROLET SILVERADO 1500			
B6 4600 **4.3** 10/99 - 12/07 147 kW	**24-029063**	**24-029070**	тип модели: GMT800 Chassis; тип модели: Komfort; на витых пружинах
B6 4600 **4.3** 10/99 - 12/07 147 kW	**24-029025**	**24-029032**	тип модели: GMT800 Chassis; тип модели: Heavy Duty; на витых пружинах
B6 4600 **4.3** 10/99 - 12/07 147 kW	**24-065009**	**24-029070**	тип модели: GMT800 Chassis; тип модели: Komfort; торсионная подвеска
B6 4600 **4.3** 10/99 - 12/07 147 kW	**24-065009**	**24-029032**	тип модели: GMT800 Chassis; тип модели: Heavy Duty; торсионная подвеска
B6 4600 **4.3 AWD, 4.8 AWD, 5.3 AWD** 10/99 - 147 -212 kW	**24-065009**	**24-029056**	стандартная подвеска; тип модели: GMT800 Chassis; тип модели: Incl. Classic
B6 4600 **5.3 AWD** 10/99 - 201 kW	**24-065009**	**24-029056**	стандартная подвеска

Пригодны для				
CHEVROLET				
CHEVROLET SILVERADO 1500				
B6 4600	**6.0** 10/99 - 224 kW	**24-060813**	**24-060820**	стандартная подвеска; тип модели: C1500HD/C2500HD
B6 4600	**6.0** 01/00 - 224 kW	**24-060813**	**24-185677**	стандартная подвеска; тип модели: C3500HD
B6 4600	**6.0 AWD** 10/99 - 224 kW	**24-060813**	**24-060820**	стандартная подвеска; тип модели: K1500HD/K2500HD
B6 4600	**6.0 AWD** 01/00 - 224 kW	**24-060813**	**24-185677**	стандартная подвеска; тип модели: K3500HD
B8 5100	**4.3 AWD, 4.8 AWD, 5.3 AWD** 10/99 - 147 -212 kW	**24-186643**	**24-186742**	тип модели: GMT800 Chassis; тип модели: Incl. Classic; без рецензии TUV VA: Повышение уровня подвески: 0-65 мм HA: Повышение уровня подвески: 0-25 мм
B8 5100	**4.3 AWD, 4.8 AWD, 5.3 AWD** 10/99 - 147 -212 kW	**24-185950**	**24-191203**	тип модели: GMT800 Chassis; тип модели: Incl. Classic; без рецензии TUV VA: Повышение уровня подвески: 100 мм HA: Повышение уровня подвески: 50 мм
B8 5100	**4.3 AWD, 4.8 AWD, 5.3 AWD** 10/99 - 147 -212 kW	**24-185950**	**24-186636**	тип модели: GMT800 Chassis; тип модели: Incl. Classic; без рецензии TUV VA: Повышение уровня подвески: 150 мм HA: Повышение уровня подвески: 100 мм
B8 5100	**6.0, 6.0 AWD** 10/99 - 224 kW	**24-186735** **33-174525**	**24-186742**	без рецензии TUV VA: Повышение уровня подвески: 0-65 мм HA: Повышение уровня подвески: 0-25 мм
B8 5100	**6.0, 6.0 AWD** 10/99 - 224 kW	**24-187183** **33-174525**	**24-191203**	без рецензии TUV VA: Повышение уровня подвески: 100 мм HA: Повышение уровня подвески: 50 мм
B8 5100	**6.0, 6.0 AWD** 10/99 - 224 kW	**24-187183** **33-174525**	**24-186636**	без рецензии TUV VA: Повышение уровня подвески: 150 мм HA: Повышение уровня подвески: 100 мм
B8 5160	**4.3 AWD, 4.8 AWD, 5.3 AWD** 10/99 - 147 -212 kW	**25-176407**	**25-176414**	тип модели: GMT800 Chassis; тип модели: Incl. Classic; без рецензии TUV VA: Повышение уровня подвески: 0-65 мм HA: Повышение уровня подвески: 0-25 мм
B8 5160	**4.3 AWD, 4.8 AWD, 5.3 AWD** 10/99 - 147 -212 kW	**25-177411**	**25-176414**	тип модели: GMT800 Chassis; тип модели: Incl. Classic; без рецензии TUV VA: Повышение уровня подвески: 100 мм HA: Повышение уровня подвески: 50 мм
B8 5160	**4.3 AWD, 4.8 AWD, 5.3 AWD** 10/99 - 147 -212 kW	**25-177411**	**25-177428**	тип модели: GMT800 Chassis; тип модели: Incl. Classic; без рецензии TUV VA: Повышение уровня подвески: 150 мм HA: Повышение уровня подвески: 100 мм
B8 5160	**6.0, 6.0 AWD** 10/99 - 224 kW	**25-187618**	**25-187625**	без рецензии TUV VA: Повышение уровня подвески: 0-65 мм HA: Повышение уровня подвески: 0-50 мм
B8 5160	**6.0, 6.0 AWD** 10/99 - 224 kW	**25-187687**	**25-187625**	без рецензии TUV VA: Повышение уровня подвески: 100 мм HA: Повышение уровня подвески: 0-50 мм
B8 5160	**6.0, 6.0 AWD** 10/99 - 224 kW	**25-187687**	**25-187694**	без рецензии TUV VA: Повышение уровня подвески: 150 мм HA: Повышение уровня подвески: 100 мм
CHEVROLET SILVERADO 1500				
B6 4600	**4.8 FlexFuel 4WD, 5.3 4WD, 5.3 FlexFuel AWD** 09/06 - 217 -232 kW	**24-188227**	**24-186841**	без электронн. регулирования аморт. Силы; тип модели: GMT900 Chassis
B8 5100	**4.8 FlexFuel 4WD, 5.3 4WD, 5.3 FlexFuel AWD** 09/06 - 217 -232 kW	**24-186940**	**24-186957**	без электронн. регулирования аморт. Силы; тип модели: GMT900 Chassis; без рецензии TUV VA: Повышение уровня подвески: 0-45 мм HA: Повышение уровня подвески: 0-25 мм
CHEVROLET SILVERADO 2500				
B6 4600	**6.0, 6.0 AWD** 10/99 - 224 kW	**24-016971**	**24-016988**	стандартная подвеска; на витых пружинах HA: длина: 629 мм
B6 4600	**6.0, 6.0 AWD** 10/99 - 224 kW	**24-020336**	**24-014533**	стандартная подвеска; на витых пружинах

Пригодны для			
CHEVROLET			
CHEVROLET SILVERADO 2500			
B6 4600 **6.0** 10/99 - 224 kW	**24-060813**	**24-060820**	стандартная подвеска; торсионная подвеска
B6 4600 **6.0** 10/99 - 224 kW		**24-186575**	стандартная подвеска; тип модели: mit Camper; торсионная подвеска
B8 5100 **6.0 AWD** 10/99 - 224 kW	**24-186735** **33-174525**	**24-186742**	без рецензии TUV VA: Повышение уровня подвески: 0-65 мм HA: Повышение уровня подвески: 0-25 мм
B8 5100 **6.0 AWD** 10/99 - 224 kW	**24-187183** **33-174525**	**24-191203**	без рецензии TUV VA: Повышение уровня подвески: 100 мм HA: Повышение уровня подвески: 50 мм
B8 5100 **6.0 AWD** 10/99 - 224 kW	**24-187183** **33-174525**	**24-186636**	без рецензии TUV VA: Повышение уровня подвески: 150 мм HA: Повышение уровня подвески: 100 мм
B8 5160 **6.0 AWD** 10/99 - 224 kW	**25-187618**	**25-187625**	без рецензии TUV VA: Повышение уровня подвески: 0-65 мм HA: Повышение уровня подвески: 0-50 мм
B8 5160 **6.0 AWD** 10/99 - 224 kW	**25-187687**	**25-187625**	без рецензии TUV VA: Повышение уровня подвески: 100 мм HA: Повышение уровня подвески: 50 мм
B8 5160 **6.0 AWD** 10/99 - 224 kW	**25-187687**	**25-187694**	без рецензии TUV VA: Повышение уровня подвески: 150 мм HA: Повышение уровня подвески: 100 мм
CHEVROLET SILVERADO 2500			
B6 4600 **5.3** 09/06 - 235 kW	**24-060813**	**24-060820**	стандартная подвеска
B6 4600 **5.3** 09/06 - 235 kW		**24-186575**	стандартная подвеска; тип модели: mit Camper
B8 5100 **5.3, 6.6 Di, 6.6 Di AWD, 8.1, 8.1 AWD, 6.6 Di, 6.6 Di 4WD, 6.6 TD 4WD, 6.6 TDiC, 6.6 TDiC 4WD** 10/01 - 224 -268 kW	**24-186735** **33-174525**	**24-186742**	без рецензии TUV VA: Повышение уровня подвески: 0-65 мм HA: Повышение уровня подвески: 0-25 мм
B8 5100 **5.3, 6.6 Di, 6.6 Di AWD, 8.1, 8.1 AWD, 6.6 Di, 6.6 Di 4WD, 6.6 TD 4WD, 6.6 TDiC, 6.6 TDiC 4WD** 10/01 - 224 -268 kW	**24-187183** **33-174525**	**24-191203**	без рецензии TUV VA: Повышение уровня подвески: 100 мм HA: Повышение уровня подвески: 50 мм
B8 5100 **5.3, 6.6 Di, 6.6 Di AWD, 8.1, 8.1 AWD, 6.6 Di, 6.6 Di 4WD, 6.6 TD 4WD, 6.6 TDiC, 6.6 TDiC 4WD** 10/01 - 224 -268 kW	**24-187183** **33-174525**	**24-186636**	без рецензии TUV VA: Повышение уровня подвески: 150 мм HA: Повышение уровня подвески: 100 мм
B8 5160 **5.3, 6.6 Di, 6.6 Di AWD, 8.1, 8.1 AWD, 6.6 Di, 6.6 Di 4WD, 6.6 TD 4WD, 6.6 TDiC, 6.6 TDiC 4WD** 10/01 - 224 -268 kW	**25-187618**	**25-187625**	без рецензии TUV VA: Повышение уровня подвески: 0-65 мм HA: Повышение уровня подвески: 0-50 мм
B8 5160 **5.3, 6.6 Di, 6.6 Di AWD, 8.1, 8.1 AWD, 6.6 Di, 6.6 Di 4WD, 6.6 TD 4WD, 6.6 TDiC, 6.6 TDiC 4WD** 10/01 - 224 -268 kW	**25-187687**	**25-187625**	без рецензии TUV VA: Повышение уровня подвески: 100 мм HA: Повышение уровня подвески: 50 мм
B8 5160 **5.3, 6.6 Di, 6.6 Di AWD, 8.1, 8.1 AWD, 6.6 Di, 6.6 Di 4WD, 6.6 TD 4WD, 6.6 TDiC, 6.6 TDiC 4WD** 10/01 - 224 -268 kW	**25-187687**	**25-187694**	без рецензии TUV VA: Повышение уровня подвески: 150 мм HA: Повышение уровня подвески: 100 мм
CHEVROLET SILVERADO 2500 HD			
B6 4600 **6.6 Di** 10/01 - 224 kW	**24-060813**	**24-060820**	стандартная подвеска
B6 4600 **6.6 Di, 6.6 Di AWD, 8.1, 8.1 AWD, 6.6 Di, 6.6 Di 4WD, 6.6 TD 4WD, 6.6 TDiC, 6.6 TDiC 4WD** 10/01 - 224 -268 kW	**24-020336**	**24-014533**	стандартная подвеска; на витых пружинах

Пригодны для			
CHEVROLET			
CHEVROLET SILVERADO 2500 HD			
B6 4600 **6.6 Di AWD, 8.1 AWD** 10/01 - 224 -253 kW	**24-060813**	**24-060820**	стандартная подвеска
B6 4600 **8.1** 10/01 - 253 kW	**24-060813**	**24-060820**	стандартная подвеска
CHEVROLET SILVERADO 2500 HD			
B6 4600 **6.6 Di, 6.6 TDiC** 09/06 - 230 kW	**24-060813**	**24-060820**	стандартная подвеска
B6 4600 **6.6 Di 4WD, 6.6 TD 4WD, 6.6 TDiC 4WD** 09/06 - 230 -268 kW	**24-060813**	**24-060820**	стандартная подвеска
CHEVROLET SPARK			
B4 **0.8, 1.0** 09/00 - 03/05 38 -47 kW	**22-050120** **22-050137**	**19-065045**	
CHEVROLET SPARK			
B3 **0.8, 1.0 SX** 05/05 - 37 -46 kW	**36-215249**	**36-215256**	стандартная подвеска
CHEVROLET SUBURBAN			
B6 4600 **5.7 D, 5.7 Tailgate** 10/78 - 09/84 78 -123 kW	**24-192941**	**24-009331**	стандартная подвеска; Привод на задние колеса
B6 4600 **5.7 D, 5.7 Tailgate** 10/78 - 09/84 78 -123 kW	**24-009232**	**24-009331**	Привод на все колеса
B8 5100 **5.7 D, 5.7 Tailgate** 10/78 - 09/84 78 -123 kW	**33-186542** **33-185590**	**33-186542** **33-185590**	Привод на все колеса; без рецензии TUV; Повышение уровня подвески: 50-65 мм
B8 5100 **5.7 D, 5.7 Tailgate** 10/78 - 09/84 78 -123 kW	**24-187077**	**24-187084**	Привод на все колеса; без рецензии TUV; Повышение уровня подвески: 75-100 мм
B8 5100 **5.7 D, 5.7 Tailgate** 10/78 - 09/84 78 -123 kW	**33-185552**	**33-185569** **33-185552**	Привод на все колеса; без рецензии TUV; Повышение уровня подвески: 150 мм
CHEVROLET SUBURBAN			
B6 4600 **5.7** 10/84 - 09/89 123 -138 kW	**24-192941**	**24-009331**	стандартная подвеска
B6 4600 **5.7 AWD, 7.4 AWD** 10/84 - 09/91 136 -170 kW	**24-009232**	**24-009331**	стандартная подвеска
B8 5100 **5.7 AWD, 7.4 AWD** 10/84 - 09/91 136 -170 kW	**33-186542** **33-185590**	**33-186542** **33-185590**	без рецензии TUV; Повышение уровня подвески: 50-65 мм
B8 5100 **5.7 AWD, 7.4 AWD** 10/84 - 09/91 136 -170 kW	**24-187077**	**24-187084**	без рецензии TUV; Повышение уровня подвески: 75-100 мм
B8 5100 **5.7 AWD, 7.4 AWD** 10/84 - 09/91 136 -170 kW	**33-185552**	**33-185569** **33-185552**	без рецензии TUV; Повышение уровня подвески: 150 мм
CHEVROLET SUBURBAN			
B6 Sport **5.7 AWD, 6.5 D AWD, 6.5 TDCi AWD, 7.4 AWD** 10/91 - 09/96 135 -170 kW	**24-020411**	**24-020428**	тип модели: 1500
B6 Sport **5.7 AWD, 6.5 D AWD, 6.5 TDCi AWD, 7.4 AWD** 10/91 - 09/96 135 -170 kW	**24-104050**	**24-024051**	тип модели: 2500

Пригодны для			
CHEVROLET			
CHEVROLET SUBURBAN			
B6 4600 **5.7, 6.5 D, 6.5 TDCi** 10/91 - 09/96 135 -157 kW	**24-024167**		тип модели: Komfort; тип модели: 1500
B6 4600 **5.7, 6.5 D, 6.5 TDCi** 10/91 - 09/96 135 -157 kW	**24-022477**	**24-022484**	тип модели: Heavy Duty; тип модели: 1500
B6 4600 **5.7, 6.5 D, 6.5 TDCi** 10/91 - 09/96 135 -157 kW	**24-024228**	**24-024235**	тип модели: 2500
B6 4600 **5.7 AWD, 6.5 D AWD, 6.5 TDCi AWD, 7.4 AWD** 10/91 - 09/96 135 -170 kW	**24-104050**	**24-024211**	тип модели: 1500
B6 4600 **5.7 AWD, 6.5 D AWD, 6.5 TDCi AWD, 7.4 AWD** 10/91 - 09/96 135 -170 kW	**24-104050**	**24-024198**	тип модели: 2500

CHEVROLET SUBURBAN			
B6 Sport **5.7 AWD** 10/96 - 04/00 190 kW	**24-104050**	**24-020428**	тип модели: 1500
B6 Sport **5.7 AWD** 10/96 - 04/00 190 kW	**24-104050**	**24-024051**	тип модели: 2500
B6 Sport **7.4 AWD** 10/95 - 09/99 176 kW	**24-104050**	**24-020428**	тип модели: 1500
B6 Sport **7.4 AWD** 10/95 - 09/99 176 kW	**24-104050**	**24-024051**	тип модели: 2500
B6 4600 **5.7** 10/96 - 04/00 190 kW	**24-024167**		тип модели: Komfort; тип модели: 1500
B6 4600 **5.7** 10/96 - 04/00 190 kW	**24-022477**	**24-022484**	тип модели: HD; тип модели: 1500
B6 4600 **5.7** 10/96 - 04/00 190 kW	**24-024228**	**24-024235**	тип модели: 2500
B6 4600 **5.7 AWD** 10/96 - 04/00 190 kW	**24-104050**	**24-024211**	тип модели: 1500
B6 4600 **5.7 AWD** 10/96 - 04/00 190 kW	**24-104050**	**24-024198**	тип модели: 2500
B6 4600 **7.4 AWD** 10/95 - 09/99 176 kW	**24-104050**	**24-024211**	тип модели: 1500
B6 4600 **7.4 AWD** 10/95 - 09/99 176 kW	**24-104050**	**24-024198**	тип модели: 2500

CHEVROLET SUBURBAN			
B6 4600 **5.3, 5.3 AWD, 5.3 Hybrid, 5.3 Hybrid AWD** 05/00 - 06/06 209 kW	**24-065009**	**24-143806**	без электронн. регулирования аморт. Силы; тип модели: 1500
B6 4600 **6.0, 6.0 AWD, 8.1 AWD** 05/00 - 06/06 235 -254 kW	**24-060813**	**24-185677**	без электронн. регулирования аморт. Силы; тип модели: 2500 VA: торсионная подвеска
B8 5100 **5.3, 5.3 AWD, 5.3 Hybrid, 5.3 Hybrid AWD** 05/00 - 06/06 209 kW	**24-186643**	**24-187237**	без электронн. регулирования аморт. Силы; без рецензии TUV VA: Повышение уровня подвески: 0-65 мм HA: Повышение уровня подвески: 0-25 мм
B8 5100 **5.3, 5.3 AWD, 5.3 Hybrid, 5.3 Hybrid AWD** 05/00 - 06/06 209 kW	**24-185950**	**24-185783**	без электронн. регулирования аморт. Силы; без рецензии TUV VA: Повышение уровня подвески: 100 мм HA: Повышение уровня подвески: 75 мм

Пригодны для			
CHEVROLET			
CHEVROLET SUBURBAN			
B8 5100 **5.3, 5.3 AWD, 5.3 Hybrid, 5.3 Hybrid AWD** 05/00 - 06/06 209 kW	**24-185950**	**24-187237**	без электронн. регулирования аморт. Силы; без рецензии TUV VA: Повышение уровня подвески: 150 мм HA: Повышение уровня подвески: 125 мм; только в соединении с Relocation Bracket
B8 5100 **6.0, 6.0 AWD, 8.1 AWD** 05/00 - 06/06 235 -254 kW	**24-186735** **33-174525**	**24-185783**	без электронн. регулирования аморт. Силы; тип модели: 2500; без рецензии TUV VA: Повышение уровня подвески: 50 мм HA: Повышение уровня подвески: 0-25 мм
B8 5160 **5.3, 5.3 AWD, 5.3 Hybrid, 5.3 Hybrid AWD** 05/00 - 06/06 209 kW	**25-176407**	**25-177893**	без электронн. регулирования аморт. Силы; тип модели: 1500; без рецензии TUV VA: Повышение уровня подвески: 0-65 мм HA: Повышение уровня подвески: 0-25 мм
B8 5160 **5.3, 5.3 AWD, 5.3 Hybrid, 5.3 Hybrid AWD** 05/00 - 06/06 209 kW	**25-177411**	**25-187625**	без электронн. регулирования аморт. Силы; тип модели: 1500; без рецензии TUV VA: Повышение уровня подвески: 100 мм HA: Повышение уровня подвески: 75 мм
B8 5160 **5.3, 5.3 AWD, 5.3 Hybrid, 5.3 Hybrid AWD** 05/00 - 06/06 209 kW	**25-177411**	**25-187601**	без электронн. регулирования аморт. Силы; тип модели: 1500; без рецензии TUV VA: Повышение уровня подвески: 150 мм HA: Повышение уровня подвески: 125 мм
B8 5160 **5.3, 5.3 AWD, 5.3 Hybrid, 5.3 Hybrid AWD** 05/00 - 06/06 209 kW	**25-177411**	**25-177893**	без электронн. регулирования аморт. Силы; тип модели: 1500; без рецензии TUV VA: Повышение уровня подвески: 150 мм HA: Повышение уровня подвески: 125 мм; только в соединении с Relocation Bracket
B8 5160 **6.0, 6.0 AWD, 8.1 AWD** 05/00 - 06/06 235 -254 kW	**25-187618**	**25-187625**	без электронн. регулирования аморт. Силы; тип модели: 2500; без рецензии TUV VA: Повышение уровня подвески: 0-65 мм HA: Повышение уровня подвески: 0-25 мм
CHEVROLET SUBURBAN (GMT 900)			
B6 4600 **5.3 Flex-Fuel 4WD** 01/07 - 228 kW	**24-186926**	**24-186834**	без электронн. регулирования аморт. Силы
B6 4600 **5.3** 07/06 - 239 kW	**24-186926**	**24-186834**	без электронн. регулирования аморт. Силы
B6 4600 **6.0, 6.0 AWD** 01/07 - 263 -273 kW	**24-186926**	**24-186834**	без электронн. регулирования аморт. Силы
B8 5100 **5.3, 5.3 Flex-Fuel 4WD, 6.0, 6.0 AWD** 07/06 - 228 -273 kW	**24-186940**	**24-187237**	без электронн. регулирования аморт. Силы; без рецензии TUV VA: Повышение уровня подвески: 0-45 мм HA: Повышение уровня подвески: 0-25 мм
B8 5160 **5.3, 5.3 Flex-Fuel 4WD, 6.0, 6.0 AWD** 07/06 - 228 -273 kW		**25-177893**	без электронн. регулирования аморт. Силы; без рецензии TUV HA: Повышение уровня подвески: 0-25 мм
CHEVROLET TAHOE			
B6 4600 **5.7 AWD, 6.5 TDiC AWD** 10/94 - 09/96 135 -147 kW	**24-104050**	**24-025027**	Число дверей: 2
B6 4600 **5.7 AWD** 10/94 - 09/95 147 kW	**24-104050**	**24-021791**	тип модели: Heavy Duty; Число дверей: 4
B6 4600 **5.7 AWD** 10/94 - 09/96 147 -184 kW	**24-024129**	**24-024136**	тип модели: Komfort; Число дверей: 4
B6 4600 **5.7, 5.7 V8** 10/94 - 09/96 147 -190 kW	**24-026703**	**24-026727**	Число дверей: 4
B6 4600 **6.5 TDiC** 10/94 - 09/96 135 kW	**24-026703**	**24-026727**	Число дверей: 4
B6 4600 **6.5 TDiC AWD** 10/94 - 09/96 135 kW	**24-104050**	**24-021791**	тип модели: Heavy Duty; Число дверей: 4
B6 4600 **6.5 TDiC AWD** 10/94 - 09/96 135 kW	**24-024129**	**24-024136**	тип модели: Komfort; Число дверей: 4

Пригодны для			
CHEVROLET			
CHEVROLET TAHOE			
B6 4600 **5.7 AWD** 10/95 - 09/96 184 kW	**24-104050**	**24-025027**	Число дверей: 2
B6 4600 **5.7 AWD** 10/95 - 09/96 184 kW	**24-104050**	**24-021791**	Число дверей: 4
CHEVROLET TAHOE (B2W)			
B3 **4.8, 4.8 V8, 5.3, 5.3 AWD, 5.3 V8 AWD, 6.0 V8** 12/99 - 12/06 201 -224 kW		*36-242986*	только в соединении с 24-143806; Регулировка уровня после перестройки неактивна
B6 4600 **4.1 AWD, 4.2 TDi AWD, 4.8, 4.8 V8, 5.3, 5.3 AWD, 5.3 V8 AWD, 6.0 V8** 12/99 - 12/06 103 -224 kW	**24-065009**	**24-143806**	без электронн. регулирования аморт. Силы; длинная колесная база
B8 5100 **4.1 AWD, 4.8, 4.8 V8, 5.3, 5.3 AWD, 5.3 V8 AWD, 6.0 V8** 12/99 - 12/06 120 -224 kW	**24-186643**	**24-187237**	без электронн. регулирования аморт. Силы; без рецензии TUV VA: Повышение уровня подвески: 0-65 мм HA: Повышение уровня подвески: 0-25 мм
B8 5100 **4.1 AWD, 4.8, 4.8 V8, 5.3, 5.3 AWD, 5.3 V8 AWD, 6.0 V8** 12/99 - 12/06 120 -224 kW	**24-185950**	**24-185783**	без электронн. регулирования аморт. Силы; без рецензии TUV VA: Повышение уровня подвески: 100 мм HA: Повышение уровня подвески: 75 мм
B8 5100 **4.1 AWD, 4.8, 4.8 V8, 5.3, 5.3 AWD, 5.3 V8 AWD, 6.0 V8** 12/99 - 12/06 120 -224 kW	**24-185950**	**24-187237**	без электронн. регулирования аморт. Силы; без рецензии TUV VA: Повышение уровня подвески: 150 мм HA: Повышение уровня подвески: 125 мм; только в соединении с Relocation Bracket
B8 5160 **4.1 AWD, 4.8, 4.8 V8, 5.3, 5.3 AWD, 5.3 V8 AWD, 6.0 V8** 12/99 - 12/06 120 -224 kW	**25-176407**	**25-177893**	без электронн. регулирования аморт. Силы; без рецензии TUV VA: Повышение уровня подвески: 0-65 мм HA: Повышение уровня подвески: 0-25 мм
B8 5160 **4.1 AWD, 4.8, 4.8 V8, 5.3, 5.3 AWD, 5.3 V8 AWD, 6.0 V8** 12/99 - 12/06 120 -224 kW	**25-177411**	**25-187625**	без электронн. регулирования аморт. Силы; без рецензии TUV VA: Повышение уровня подвески: 100 мм HA: Повышение уровня подвески: 75 мм
B8 5160 **4.1 AWD, 4.8, 4.8 V8, 5.3, 5.3 AWD, 5.3 V8 AWD, 6.0 V8** 12/99 - 12/06 120 -224 kW	**25-177411**	**25-187601**	без электронн. регулирования аморт. Силы; без рецензии TUV VA: Повышение уровня подвески: 150 мм HA: Повышение уровня подвески: 125 мм
B8 5160 **4.1 AWD, 4.8, 4.8 V8, 5.3, 5.3 AWD, 5.3 V8 AWD, 6.0 V8** 12/99 - 12/06 120 -224 kW	**25-177411**	**25-177893**	без электронн. регулирования аморт. Силы; без рецензии TUV VA: Повышение уровня подвески: 150 мм HA: Повышение уровня подвески: 125 мм; только в соединении с Relocation Bracket
CHEVROLET TAHOE			
B6 4600 **5.3 4x4** 01/07 - 239 kW	**24-186926**	**24-186933**	без электронн. регулирования аморт. Силы
B8 5100 **5.3 4x4** 01/07 - 239 kW	**24-186940**	**24-187237**	без электронн. регулирования аморт. Силы; без рецензии TUV VA: Повышение уровня подвески: 0-45 мм HA: Повышение уровня подвески: 0-25 мм
B8 5160 **5.3 4x4** 01/07 - 239 kW		**25-177893**	без электронн. регулирования аморт. Силы; без рецензии TUV HA: Повышение уровня подвески: 0-25 мм
CHEVROLET TRAILBLAZER (KC_)			
B6 4600 **4.2 AWD, 5.3 AWD, 6.0 AWD** 09/01 - 09/08 201 -295 kW	**24-103336**	**24-103343**	с пневматической подвеской HA: с пневматической подвеской
B6 4600 **4.2 AWD, 5.3 AWD, 6.0 AWD** 09/01 - 09/08 201 -295 kW	**24-103336**	**24-103350**	кроме пневматической подвески HA: кроме пневматической подвески
CHEVROLET TRAX			
B4 **1.4 AWD, 1.7 TD AWD** 12/12 - 96 -103 kW	**22-229373** **22-229366**	**19-229409**	

Пригодны для				
CHEVROLET				
CHEVROLET TRAX				
B4	**1.6, 1.7 TD** 12/12 - 85 -96 kW	**22-229397** **22-229380**	**19-229416**	
B6 Sport	**1.4 AWD, 1.6, 1.7 TD, 1.7 TD AWD** 12/12 - 85 -103 kW	**22-233707** **22-233721**	**19-233734**	
B8	**1.4 AWD, 1.6, 1.7 TD, 1.7 TD AWD** 12/12 - 85 -103 kW	**22-233745** **22-233752**	**19-233765**	
CHEVROLET VECTRA				
B6 Sport	**1.6, 2.0, 2.2, 3.2** 03/96 - 55 -155 kW	**35-164432** **35-164449**	**24-025515**	стандартная подвеска; исполнение для плохих дорог HA: без регулируемой подвески
B8	**1.6, 2.0, 2.2, 3.2** 03/96 - 55 -155 kW	**35-164456** **35-164463**	**24-025515**	спортивная подвеска HA: без регулируемой подвески
CHEVROLET ZAFIRA (F75)				
B1	**2.0, 2.2** 04/01 - 85 -100 kW	**12-117376**		VA: жеское исполнение; без шарикового подшибника
B4	**2.0, 2.2** 04/01 - 85 -100 kW	**22-106605** **22-106612**	**19-106625**	
B6 Sport	**2.0, 2.2** 04/01 - 85 -100 kW	**35-045984**	**24-029896**	
B8	**2.0, 2.2** 04/01 - 85 -100 kW	**35-045991**	**24-029902**	
CHEVROLET ZAFIRA				
B4	**2.2** 07/05 - 110 kW	**22-141590** **22-141606**	**19-141626**	без электронн. регулирования аморт. Силы; для автомобилей без IDS+ шасси
B6 Sport	**2.2** 07/05 - 110 kW	**35-114635** **35-114642**	**24-118576**	для автомобилей без IDS+ шасси; без электронн. регулирования аморт. Силы
CHEVROLET (SGM)				
CHEVROLET (SGM) CRUZE седан				
B4	**1.6, 1.6 T, 1.8** 04/09 - 86 -135 kW	**22-183644** **22-183651**	**19-183633**	
B6 Sport	**1.6, 1.6 T, 1.8** 04/09 - 86 -135 kW	**35-171669** **35-171676**	**24-171687**	стандартная подвеска
B8	**1.6, 1.6 T, 1.8** 04/09 - 86 -135 kW	**35-171690** **35-171706**	**24-171717**	для автомобилей без IDS+ шасси; спортивная подвеска
B14	**1.6, 1.6 T, 1.8** 04/09 - 86 -135 kW	**47-171725**		Обязанность, предусмотренная экспертизой VA: Глубина (экспертиза): 30-50 мм; Нагрузка оси до: 1220 кг HA: Глубина (экспертиза): 20-40 мм; Нагрузка оси до: 1020 кг
CHEVROLET (SGM) MALIBU				
B4	**2.0, 2.4** 02/12 - 108 -137 kW	**22-183675** **22-183682**	**19-183664**	для автомобилей без FlexRide; стандартная подвеска
B6 Sport	**2.0, 2.4** 02/12 - 108 -137 kW	**35-167990** **35-168003**	**24-168014**	для автомобилей без FlexRide; стандартная подвеска

Пригодны для				
CHEVROLET (SGM)				
CHEVROLET (SGM) MALIBU				
B8	**2.0, 2.4** 02/12 - 108 -137 kW	**35-168027** **35-168034**	**24-168045**	для автомобилей без FlexRide; спортивная подвеска
CHRYSLER				
CHRYSLER CROSSFIRE				
B6 Sport	**3.2, SRT-6** 07/03 - 12/07 160 -246 kW	**24-109987**	**24-109994**	
B8	**3.2, SRT-6** 07/03 - 12/07 160 -246 kW	**24-109987**	**24-110013**	
B12 PK	**3.2** 07/03 - 12/07 160 kW	**46-000682**		Обязанность, предусмотренная экспертизой VA: Глубина (экспертиза): 30 мм; Нагрузка оси до: 845 кг HA: без регулируемой подвески; Глубина (экспертиза): 30 мм; Нагрузка оси до: 820 кг
B14	**3.2, SRT-6** 07/03 - 12/07 160 -246 kW	**47-119536**		Обязанность, предусмотренная экспертизой VA: Глубина (экспертиза): 15-35 мм; Нагрузка оси до: 905 кг HA: Глубина (экспертиза): 10-30 мм; Нагрузка оси до: 850 кг
B16 PSS9	**3.2, SRT-6** 07/03 - 12/07 160 -246 kW	**48-119542**		Обязанность, предусмотренная экспертизой VA: Глубина (экспертиза): 15-30 мм; Нагрузка оси до: 905 кг HA: Глубина (экспертиза): 10-30 мм; Нагрузка оси до: 850 кг
CHRYSLER CROSSFIRE Roadster				
B6 Sport	**3.2, SRT-6** 05/04 - 12/07 160 -246 kW	**24-109987**	**24-109994**	
B8	**3.2, SRT-6** 05/04 - 12/07 160 -246 kW	**24-109987**	**24-110013**	
B12 PK	**3.2** 05/04 - 12/07 160 kW	**46-000682**		Обязанность, предусмотренная экспертизой VA: Глубина (экспертиза): 30 мм; Нагрузка оси до: 845 кг HA: без регулируемой подвески; Глубина (экспертиза): 30 мм; Нагрузка оси до: 820 кг
B14	**3.2, SRT-6** 05/04 - 12/07 160 -246 kW	**47-119536**		Обязанность, предусмотренная экспертизой VA: Глубина (экспертиза): 15-35 мм; Нагрузка оси до: 905 кг HA: Глубина (экспертиза): 10-30 мм; Нагрузка оси до: 850 кг
B16 PSS9	**3.2, SRT-6** 05/04 - 12/07 160 -246 kW	**48-119542**		Обязанность, предусмотренная экспертизой VA: Глубина (экспертиза): 15-30 мм; Нагрузка оси до: 905 кг HA: Глубина (экспертиза): 10-30 мм; Нагрузка оси до: 850 кг
CHRYSLER DELTA				
B1	**1.4, 1.4 16V, 1.6 D Multijet, 2.0 D Multijet** 08/11 - 88 -121 kW	**12-228522**		VA: без шарикового подшибника
B4	**1.4, 1.4 16V, 1.6 D Multijet, 2.0 D Multijet** 08/11 - 88 -121 kW	**22-226556**	**19-238791**	VA: Расстояние между крепежными отверстиями передней стойки 58мм
B6 Sport	**1.4, 1.4 16V, 1.6 D Multijet, 2.0 D Multijet** 08/11 - 88 -121 kW	**22-226563**	**24-067911**	VA: Расстояние между крепежными отверстиями передней стойки 58мм
B8	**1.4, 1.4 16V, 1.6 D Multijet, 2.0 D Multijet** 08/11 - 88 -121 kW	22-226570 *22-158918*	**24-067928**	VA: Расстояние между крепежными отверстиями передней стойки 58мм

Пригодны для			
CHRYSLER			
CHRYSLER DELTA			
B14 **1.4, 1.4 16V, 1.6 D Multijet** 08/11 - 88 -103 kW	**47-158993**		Расстояние между крепежными отверстиями передней стойки 58мм; Обязанность, предусмотренная экспертизой VA: Глубина (экспертиза): 30-40 мм HA: Глубина (экспертиза): 25-40 мм
CHRYSLER NEON II			
B4 **1.6, 1.8, 2.0 16V, 2.0 16V R/T** 10/01 - 85 -110 kW	**22-226969**	**22-226976** **22-226983**	
CHRYSLER PT CRUISER (PT_)			
B8 **1.6, 2.0, 2.2 CRD, 2.4, GT 2.4** 06/00 - 12/10 85 -169 kW		*24-107839*	HA: Параметр: 90/75
CHRYSLER PT CRUISER кабрио			
B8 **2.4, 2.4 GT** 03/04 - 03/08 105 -164 kW		*24-107839*	HA: Параметр: 90/75
CHRYSLER VOYAGER I (ES)			
B4 **3.0, 3.3, 2.5 i, 2.5 TD, 3.0, 3.0 i, 3.3 i, 3.3 i AWD** 10/87 - 09/95 72 -120 kW		**19-065212**	
B6 Sport **3.0, 3.3, 2.5 i, 2.5 TD, 3.0, 3.0 i, 3.3 i, 3.3 i AWD** 10/87 - 09/95 72 -120 kW		*24-015226*	
CHRYSLER VOYAGER II (GS)			
B4 **2.0 i, 2.4 i, 2.5 TD, 3.0, 3.3 i** 01/95 - 03/01 85 -116 kW		**19-065212**	HA: стандартная подвеска
B6 Sport **2.0 i, 2.4 i, 2.5 TD, 3.0, 3.3 i** 01/95 - 03/01 85 -116 kW		*24-015226*	HA: стандартная подвеска
CHRYSLER VOYAGER IV (RG, RS)			
B4 **2.4, 2.5 CRD, 2.8 CRD, 3.3, 3.3 AWD, 3.3 Flex-Fuel, 3.8, 3.8 AWD** 02/00 - 12/08 88 -160 kW	i.V.	**19-065212**	стандартная подвеска
CHRYSLER 300 C (LX)			
B6 Sport **2.7, 3.0 CRD, 3.0 V6 CRD, 3.5, 5.7, 5.7 SRT8, 6.1 SRT8** 06/05 - 11/12 130 -317 kW	**24-144766** **24-144773**	**24-144780**	без регулируемой подвески; Привод на задние колеса
CHRYSLER 300 C Touring (LX)			
B6 Sport **2.7, 3.0 CRD, 3.5, 5.7, 6.1 SRT8** 06/05 - 12/10 130 -317 kW	**24-144766** **24-144773**	**24-144780**	без регулируемой подвески; Привод на задние колеса
CHRYSLER 300 C			
B6 Sport **3.0 CRD, 6.4** 09/11 - 176 -401 kW	**24-199445** **24-199452**	**24-216951**	без регулируемой подвески
CHRYSLER ASPEN			
B6 4600 **4.7 AWD, 5.7, 5.7 AWD** 02/06 - 226 -254 kW	**24-139106**	**24-139113**	стандартная подвеска

Пригодны для				
CHRYSLER (BBDC)				
CHRYSLER (BBDC) 300C				
B6 Sport	**2.7, 3.5, 5.7** 10/06 - 01/12 152 -252 kW	**24-144766** **24-144773**	**24-144780**	без регулируемой подвески; Привод на задние колеса
CITROËN				
CITROËN AX (ZA-_)				
B1	**1.3 Sport, 1.4 GTi, 10, 10 E, 11, 11 KAT, 14, 14 D, 14 GT, 15 D** 12/86 - CH-Nr. 30 -74 kW	**12-116614**		-> CH.Nr.: 50265608 VA: с шариковым подшибником
B1	**1.3 Sport, 1.4 GTi, 10, 10 E, 11, 11 KAT, 14, 14 D, 14 GT, 15 D** CH-Nr. - 12/97 30 -74 kW	**12-116621**		CH.Nr.: 50265609 -> VA: с шариковым подшибником
B4	**1.3 Sport, 1.4 GTi, 10, 10 E, 11, 11 KAT, 14, 14 D, 14 GT, 15 D** 12/86 - 12/97 30 -74 kW	**21-030475** *11-122449* SP	**19-019765**	стандартная подвеска
B6 Sport	**1.3 Sport, 1.4 GTi, 10, 10 E, 11, 11 KAT, 14, 14 D, 14 GT, 15 D** 12/86 - 12/97 30 -74 kW	**34-030608**	**24-020756**	VA: Параметр: 96/46; длина: 575 мм HA: Параметр: 360/130; длина: 316 мм
B6 Sport	**1.3 Sport, 1.4 GTi, 10, 10 E, 11, 11 KAT, 14, 14 D, 14 GT, 15 D** 12/86 - 12/97 30 -74 kW	**34-030608**	**24-012768**	VA: Параметр: 96/46; длина: 575 мм HA: Параметр: 290/180; длина: 329 мм
B8	**1.3 Sport, 1.4 GTi, 10, 10 E, 11, 11 KAT, 14, 14 D, 14 GT, 15 D** 12/86 - 12/97 30 -74 kW	**34-030592**	**24-020756**	VA: Параметр: 96/46; длина: 545 мм HA: Параметр: 360/130; длина: 316 мм
B8	**1.3 Sport, 1.4 GTi, 10, 10 E, 11, 11 KAT, 14, 14 D, 14 GT, 15 D** 12/86 - 12/97 30 -74 kW	**34-030592**	**24-012768**	VA: Параметр: 96/46; длина: 545 мм HA: Параметр: 290/180; длина: 329 мм
B12 PK	**10, 10 E, 11, 11 KAT, 14, 14 D** 07/86 - 12/97 30 -62 kW	**46-189301**		Обязанность, предусмотренная экспертизой VA: Глубина (экспертиза): 25-30 мм; Нагрузка оси до: 605 кг HA: Нагрузка оси до: 585 кг
MS	**1.3 Sport, 1.4 GTi, 10, 10 E, 11, 11 KAT, 14, 14 D, 14 GT, 15 D** 12/86 - 12/97 30 -74 kW	**34-003510**	**24-012768**	тип модели: Rallye Gruppe N VA: Параметр: 351/160; длина: 553 мм HA: Параметр: 290/180; длина: 329 мм
CITROËN BERLINGO (MF)				
B1	**1.1 i, 1.4, 1.4 bivalent, 1.4 GNC, 1.4 Hybrid, 1.4 i, 1.4 i bivalent, 1.6 16V, 1.6 HDI 110, 1.6 HDI 75, 1.6 HDI 90, 1.8 D, 1.8 i, 1.9 D, 2.0 HDI 90** 07/96 - 43 -81 kW	**12-117925**		с гидроусилителем; Код двигателя: TU1JP VA: с шариковым подшибником
B3	**1.1 i, 1.4 i** 07/96 - 12/01 44 -55 kW	**36-212514**		стандартная подвеска
B3	**1.1 i, 1.4 i, 1.6 16V** 07/96 - 12/01 44 -80 kW	**36-198221**		стандартная подвеска; с кондиционером
B3	**1.1 i, 1.4 i** 07/96 - 12/01 44 -55 kW	**36-212514**		стандартная подвеска; с АБС; с гидроусилителем
B3	**1.1 i, 1.4 i** 07/96 - 12/01 44 -55 kW	**36-198153**		стандартная подвеска; Усиленное оснащение .
B3	**1.1 i, 1.4 i, 1.6 16V** 07/96 - 12/01 44 -80 kW	**36-198221**		исполнение для плохих дорог
B3	**1.1 i, 1.4, 1.4 bivalent, 1.4 Hybrid, 1.4 i, 1.4 i bivalent** 01/02 - 44 -55 kW	**36-198276**		стандартная подвеска

Пригодны для				
CITROËN				
CITROËN BERLINGO (MF)				
B3	**1.1 i, 1.4, 1.4 bivalent, 1.4 Hybrid, 1.4 i, 1.4 i bivalent** 01/02 - 44 -55 kW	**36-198184**		стандартная подвеска; с кондиционером
B3	**1.1 i** 01/02 - 44 kW	**36-212569**		стандартная подвеска; Усиленное оснащение .
B3	**1.4, 1.4 bivalent, 1.4 Hybrid, 1.4 i, 1.4 i bivalent** 01/02 - 48 -55 kW	**36-198184**		стандартная подвеска; Усиленное оснащение .; без кондиционера
B3	**1.4 i** 07/96 - 12/01 55 kW	**36-198276**		стандартная подвеска; без кондиционера; Варианты оснащения: Multispace
B3	**1.4 i** 07/96 - 12/01 55 kW	**36-198184**		стандартная подвеска; с кондиционером; Варианты оснащения: Multispace
B3	**1.6 16V** 10/00 - 12/01 80 kW	**36-212514**		стандартная подвеска
B3	**1.6 16V** 10/00 - 12/01 80 kW	**36-198252**		стандартная подвеска; Усиленное оснащение .
B3	**1.6 16V** 01/02 - 80 -81 kW	**36-198184**		стандартная подвеска
B3	**1.6 16V** 01/02 - 80 -81 kW	**36-198184**		стандартная подвеска; Усиленное оснащение .
B3	**1.6 16V** 01/02 - 80 -81 kW	**36-198191**		исполнение для плохих дорог
B3	**1.6 16V** 10/00 - 12/01 80 kW	**36-212538**		стандартная подвеска; без кондиционера; Варианты оснащения: Multispace
B3	**1.6 16V, 2.0 HDI 90** 12/99 - 12/01 66 -80 kW	**36-212552**		стандартная подвеска; с кондиционером; Варианты оснащения: Multispace
B3	**1.8 i** 05/97 - 12/01 66 kW	**36-198221**		стандартная подвеска
B3	**1.8 i** 05/97 - 12/01 66 kW	**36-198252**		стандартная подвеска; Усиленное оснащение .
B3	**1.8 i** 05/97 - 12/01 66 kW	**36-198184**		исполнение для плохих дорог
B3	**1.6 HDI 110, 1.6 HDI 75, 1.6 HDI 90** 01/02 - 55 -80 kW	**36-198184**		стандартная подвеска
B3	**1.6 HDI 110, 1.6 HDI 75, 1.6 HDI 90, 1.9 D** 01/02 - 50 -80 kW	**36-198368**		стандартная подвеска; Усиленное оснащение .
B3	**1.6 HDI 110, 1.6 HDI 75, 1.6 HDI 90, 1.9 D** 01/02 - 50 -80 kW	**36-198191**		исполнение для плохих дорог
B3	**1.8 D** 11/96 - 12/01 43 -44 kW	**36-198221**		стандартная подвеска
B3	**1.8 D** 11/96 - 12/01 43 -44 kW	**36-198153**		стандартная подвеска; Усиленное оснащение .
B3	**1.8 D, 1.9 D** 07/96 - 12/01 43 -51 kW	**36-198252**		исполнение для плохих дорог
B3	**1.9 D** 07/96 - 12/01 50 -51 kW	**36-198221**		стандартная подвеска
B3	**1.9 D** 07/96 - 12/01 50 -51 kW	**36-198153**		стандартная подвеска; Усиленное оснащение .

Пригодны для				
CITROËN				
CITROËN BERLINGO (MF)				
B3	**1.9 D** 01/02 - 50 -51 kW	**36-198184**		стандартная подвеска
B3	**1.9 D** 01/02 - 50 -51 kW	**36-198184**		стандартная подвеска; с кондиционером; для автомобилей с панорамной крышей
B3	**2.0 HDI 90** 12/99 - 12/01 66 kW	**36-200580**		стандартная подвеска
B3	**2.0 HDI 90** 01/02 - 66 kW	**36-198184**		стандартная подвеска
B3	**2.0 HDI 90** 01/02 - 66 kW	**36-198368**		стандартная подвеска; Усиленное оснащение .
B3	**2.0 HDI 90** 01/02 - 66 kW	**36-200580**		исполнение для плохих дорог
B3	**2.0 HDI 90** 12/99 - 12/01 66 kW	**36-212545**		стандартная подвеска; без кондиционера; Варианты оснащения: Multispace
B4	**1.1 i, 1.4 i, 1.6 16V, 1.8 D, 1.8 i, 1.9 D, 2.0 HDI 90** 07/96 - 11/02 43 -80 kW	**22-045676** **22-045669** **11-101376** SP	19-238784 OIO	стандартная подвеска; не для: Multispace; не для: Audace
B4	**1.1 i, 1.4 i, 1.6 16V, 1.8 D, 1.8 i, 1.9 D, 2.0 HDI 90** 12/02 - 43 -80 kW	**22-052957** **22-052964** **11-101376** SP	19-238784 OIO	стандартная подвеска; не для: Multispace; не для: Audace
B4	**1.1 i, 1.4, 1.4 bivalent, 1.4 Hybrid, 1.4 i, 1.4 i bivalent, 1.6 16V, 1.6 HDI 110, 1.6 HDI 75, 1.6 HDI 90, 1.8 D, 1.8 i, 1.9 D, 2.0 HDI 90** 07/96 - 43 -81 kW	**22-100030** **22-100047**	**19-100050** OIO	Варианты оснащения: Multispace; Варианты оснащения: Audace
B4	**1.4, 1.4 bivalent, 1.4 Hybrid, 1.4 i bivalent, 1.6 16V, 1.6 HDI 110, 1.6 HDI 75, 1.6 HDI 90** 11/02 - 48 -81 kW	**22-052957** **22-052964** **11-101376** SP	19-238784 OIO	стандартная подвеска; не для: Multispace; не для: Audace
CITROËN BERLINGO фургон (M_)				
B1	**1.1 i, 1.4, 1.4 i, 1.6 16V, 1.8 D, 1.8 i, 1.9 D, 1.9 D 70, 2.0 HDI 90** 07/96 - 43 -80 kW	**12-117925**		с гидроусилителем VA: с шариковым подшибником
B3	**1.1 i** 07/96 - 12/01 44 kW	**36-212514**		стандартная подвеска; полезная нагрузка до 475 kg
B3	**1.1 i, 1.4 i** 07/96 - 12/01 44 -55 kW	**36-197507**		стандартная подвеска; полезная нагрузка до 600 kg
B3	**1.1 i, 1.4 i** 07/96 - 12/01 44 -55 kW	**36-212514**		стандартная подвеска; с АБС; полезная нагрузка до 600 kg
B3	**1.1 i, 1.4 i** 07/96 - 12/01 44 -55 kW	**36-198221**		исполнение для плохих дорог; полезная нагрузка до 600 kg
B3	**1.1 i, 1.4 i** 07/96 - 12/01 44 -55 kW	**36-198221**		исполнение для плохих дорог; с кондиционером; полезная нагрузка до 600 kg
B3	**1.1 i** 01/02 - 44 kW	**36-198184**		стандартная подвеска; полезная нагрузка до 600 kg

Пригодны для			
CITROËN			
CITROËN BERLINGO фургон (M_)			
B3	**1.1 i** 01/02 - 44 kW	**36-198184**	исполнение для плохих дорог; полезная нагрузка до 600 kg
B3	**1.4, 1.4 bivalent, 1.4 i, 1.4 i bivalent** 01/02 - 48 -55 kW	**36-212569**	стандартная подвеска; полезная нагрузка до 600 kg
B3	**1.4, 1.4 bivalent, 1.4 i, 1.4 i bivalent** 01/02 - 48 -55 kW	**36-212569**	исполнение для плохих дорог; полезная нагрузка до 600 kg
B3	**1.4, 1.4 bivalent, 1.4 i, 1.4 i bivalent** 01/02 - 48 -55 kW	**36-198276**	стандартная подвеска; с кондиционером; полезная нагрузка до 600 kg
B3	**1.4, 1.4 bivalent, 1.4 i, 1.4 i bivalent** 01/02 - 48 -55 kW	**36-198184**	исполнение для плохих дорог; с кондиционером; полезная нагрузка до 600 kg
B3	**1.4, 1.4 bivalent, 1.4 i, 1.4 i bivalent** 01/02 - 48 -55 kW	**36-212484**	исполнение для плохих дорог; с кондиционером; полезная нагрузка до 800 kg
B3	**1.4 i** 07/96 - 12/01 55 kW	**36-212484**	стандартная подвеска; полезная нагрузка от 601 kg
B3	**1.6 16V** 10/00 - 12/01 80 kW	**36-212484**	стандартная подвеска; полезная нагрузка до 800 kg
B3	**1.6 HDI 75, 1.6 HDI 90** 01/02 - 55 -66 kW	**36-198184**	стандартная подвеска; с кондиционером; полезная нагрузка до 800 kg
B3	**1.8 D, 1.8 i, 1.9 D, 1.9 D 70** 07/96 - 12/01 43 -66 kW	**36-198221**	стандартная подвеска; полезная нагрузка до 600 kg
B3	**1.8 D, 1.8 i, 1.9 D, 1.9 D 70** 07/96 - 12/01 43 -66 kW	**36-198153**	стандартная подвеска; с кондиционером; полезная нагрузка до 600 kg
B3	**1.8 D, 1.8 i, 1.9 D, 1.9 D 70** 07/96 - 12/01 43 -66 kW	**36-198252**	исполнение для плохих дорог; полезная нагрузка до 600 kg
B3	**1.8 D, 1.8 i, 1.9 D, 1.9 D 70, 2.0 HDI 90** 07/96 - 12/01 43 -66 kW	**36-211968**	стандартная подвеска; полезная нагрузка от 601 kg
B3	**1.8 D, 1.8 i, 1.9 D, 1.9 D 70, 2.0 HDI 90** 07/96 - 12/01 43 -66 kW	**36-212491**	стандартная подвеска; с кондиционером; полезная нагрузка от 601 kg
B3	**1.8 D, 1.9 D, 1.9 D 70** 01/02 - 43 -51 kW	**36-198184**	стандартная подвеска; полезная нагрузка до 600 kg
B3	**1.8 D, 1.9 D, 1.9 D 70** 01/02 - 43 -51 kW	**36-198184**	исполнение для плохих дорог; полезная нагрузка до 600 kg
B3	**1.8 D, 1.9 D, 1.9 D 70** 01/02 - 43 -51 kW	**36-198191**	исполнение для плохих дорог; с кондиционером; полезная нагрузка до 600 kg
B3	**1.8 D, 1.9 D, 1.9 D 70, 2.0 HDI 90** 01/02 - 43 -66 kW	**36-212484**	стандартная подвеска; полезная нагрузка до 800 kg
B3	**2.0 HDI 90** 12/99 - 12/01 66 kW	**36-198269**	стандартная подвеска; полезная нагрузка до 600 kg
B3	**2.0 HDI 90** 12/99 - 12/01 66 kW	**36-200580**	стандартная подвеска; с кондиционером; полезная нагрузка до 600 kg
B3	**2.0 HDI 90** 12/99 - 12/01 66 kW	**36-200580**	исполнение для плохих дорог; полезная нагрузка до 600 kg
B3	**2.0 HDI 90** 12/99 - 12/01 66 kW	**36-200580**	исполнение для плохих дорог; с кондиционером; полезная нагрузка до 600 kg
B3	**2.0 HDI 90** 01/02 - 66 kW	**36-198252**	стандартная подвеска; полезная нагрузка до 600 kg
B3	**2.0 HDI 90** 01/02 - 66 kW	**36-198184**	стандартная подвеска; с кондиционером; полезная нагрузка до 600 kg

Пригодны для				
CITROËN				
CITROËN BERLINGO фургон (M_)				
B4	**1.1 i, 1.4 i, 1.6 16V, 1.8 D, 1.8 i, 1.9 D, 1.9 D 70, 2.0 HDI 90** 07/96 - 11/02 43 -80 kW	**22-045676** **22-045669** **11-101376** SP	**19-238784**	стандартная подвеска; Макс. нагрузка: 600 кг
B4	**1.1 i, 1.4 i, 1.6 16V, 1.8 D, 1.8 i, 1.9 D, 1.9 D 70, 2.0 HDI 90** 07/96 - 11/02 43 -80 kW	**22-045959** **22-045966** **11-101376** SP	**19-238784**	стандартная подвеска; Макс. нагрузка: 800 кг
CITROËN BERLINGO				
B4	**1.4, 1.6, 1.6 HDi 110, 1.6 HDi 75, 1.6 HDi 90, 1.6 VTI 120, 1.6 VTi 95** 04/08 - 55 -88 kW	**22-226716** **22-226723**	**19-226736**	стандартная подвеска HA: Варианты оснащения: (+) Extra Seat
B4	**1.4, 1.6, 1.6 HDi 110, 1.6 HDi 75, 1.6 HDi 90, 1.6 VTI 120, 1.6 VTi 95** 04/08 - 55 -88 kW	**22-226716** **22-226723**	**19-226743**	стандартная подвеска HA: Варианты оснащения: (-) Extra Seat
CITROËN BERLINGO фургон				
B4	**1.6, 1.6 HDi 110, 1.6 HDi 75, 1.6 HDi 90, 1.6 VTi 120, 1.6 VTi 95** 04/08 - 55 -88 kW	**22-226716** **22-226723**	**19-226750**	стандартная подвеска HA: полезная нагрузка до 600 kg
B4	**1.6, 1.6 HDi 110, 1.6 HDi 75, 1.6 HDi 90, 1.6 VTi 120, 1.6 VTi 95** 04/08 - 55 -88 kW	**22-226716** **22-226723**	**19-226736**	стандартная подвеска HA: полезная нагрузка до 800 kg; полезная нагрузка до 1000 kg
CITROËN C-CROSSER (EP_)				
B4	**2.2 HDi, 2.4 16V** 02/07 - 115 -125 kW	i.V. i.V.	**19-172682**	
CITROËN C15 (VD-_)				
B2	**1.0, 1.1, 1.1 i, 1.4, 1.4 E, 1.4 i, 1.8 D, 1.9 D** 05/88 - 12/05 33 -55 kW	**17-053310** **11-101376** SP		стандартная подвеска
B4	**1.0, 1.1, 1.1 i, 1.4, 1.4 E, 1.4 i, 1.8 D, 1.9 D** 05/88 - 12/05 33 -55 kW	**22-040916** **11-101376** SP		стандартная подвеска
CITROËN C1 (PM_, PN_)				
B1	**1.0, 1.4 HDi** 06/05 - 40 -50 kW	**12-234172**		стандартная подвеска VA: с шариковым подшибником
B3	**1.0** 06/05 - 50 kW	**36-200764**	**36-200795**	стандартная подвеска
B3	**1.0** 06/05 - 50 kW	**36-200788**	**36-200795**	стандартная подвеска; Усиленное оснащение .
B3	**1.4 HDi** 06/05 - 40 kW	**36-200788**	**36-200795**	стандартная подвеска
B4	**1.0, 1.4 HDi** 06/05 - 40 -50 kW	**22-146809** **22-146816**	**19-147659**	
B6 Sport	**1.0, 1.4 HDi** 06/05 - 40 -50 kW	**22-235428** **22-235435**	**19-235448**	
B8	**1.0, 1.4 HDi** 06/05 - 40 -50 kW	**22-235459** **22-235466**	**19-235479**	

Пригодны для			
CITROËN			
CITROËN C1 (PM_, PN_)			
B12 PK	**1.0, 1.4 HDi** 06/05 - 40 -50 kW	46-206657	двухтрубная система; Обязанность, предусмотренная экспертизой VA: Глубина (экспертиза): 30 мм; Нагрузка оси до: 695 кг HA: Глубина (экспертиза): 30 мм; Нагрузка оси до: 695 кг
CITROËN C2 (JM_)			
B1	**1.1, 1.4, 1.4 16V, 1.4 HDi, 1.6, 1.6 HDi, 1.6 VTS** 09/03 - 44 -90 kW	*12-224258*	VA: с шариковым подшибником; до орг. Номера 10156
B1	**1.1, 1.4, 1.4 16V, 1.4 HDi, 1.6, 1.6 HDi, 1.6 VTS** 09/03 - 44 -90 kW	**12-226542**	VA: без шарикового подшибника; с орг. Номера 10157
B3	**1.1, 1.4, 1.4 16V, 1.4 HDi, 1.6, 1.6 HDi** 09/03 - 44 -80 kW	**37-161033**	**36-161003**	стандартная подвеска
B3	**1.1, 1.4, 1.4 16V, 1.4 HDi, 1.6, 1.6 HDi** 09/03 - 44 -80 kW	**37-161019**	**36-164202**	стандартная подвеска; Усиленное оснащение .
B4	**1.1, 1.4, 1.4 16V, 1.4 HDi, 1.6, 1.6 HDi, 1.6 VTS** 09/03 - 44 -90 kW	**22-118608** **22-118615**	**19-223025**	
B6 Sport	**1.1, 1.4, 1.4 16V, 1.4 HDi, 1.6, 1.6 HDi, 1.6 VTS** 09/03 - 44 -90 kW	**35-140795** **35-140801**	**24-140812**	стандартная подвеска
B12 PK	**1.1, 1.4, 1.4 16V, 1.4 HDi, 1.6, 1.6 VTS** 09/03 - 44 -90 kW	**46-189363**	Обязанность, предусмотренная экспертизой VA: Глубина (экспертиза): 30 мм; Нагрузка оси до: 850 кг HA: Глубина (экспертиза): 30 мм; Нагрузка оси до: 820 кг
B12 SL	**1.1, 1.4, 1.4 16V, 1.4 HDi, 1.6, 1.6 HDi, 1.6 VTS** 09/03 - 44 -90 kW	**46-189370**	Обязанность, предусмотренная экспертизой VA: Глубина (экспертиза): 45-50 мм; Нагрузка оси до: 820 кг HA: Глубина (экспертиза): 30 мм; Нагрузка оси до: 735 кг
B14	**1.1, 1.4, 1.4 16V, 1.4 HDi, 1.6, 1.6 HDi, 1.6 VTS** 09/03 - 44 -90 kW	**47-168299**	Обязанность, предусмотренная экспертизой VA: Глубина (экспертиза): 20-40 мм; Нагрузка оси до: 850 кг HA: Глубина (экспертиза): 20-40 мм; Нагрузка оси до: 820 кг
CITROËN C3 I (FC_)			
B1	**1.1 i, 1.4 16V, 1.4 16V HDi, 1.4 Bioflex, 1.4 Flex, 1.4 HDi, 1.4 i, 1.4 i Bivalent, 1.6 16V, 1.6 16V HDi, 1.6 Bioflex** 02/02 - 44 -83 kW	*12-224258*	VA: с шариковым подшибником; до орг. Номера 10156
B1	**1.1 i, 1.4 16V, 1.4 16V HDi, 1.4 HDi, 1.4 i, 1.4 i Bivalent, 1.6 16V** 02/02 - 44 -80 kW	**12-226542**	VA: без шарикового подшибника; -> 01/05; с орг. Номера 10157
B3	**1.1 i, 1.4 16V, 1.4 16V HDi, 1.4 Bioflex, 1.4 Flex, 1.4 HDi, 1.4 i, 1.4 i Bivalent** 02/02 - 44 -66 kW	**37-233051**	**36-164202**	стандартная подвеска
B3	**1.1 i, 1.4 16V, 1.4 16V HDi, 1.4 Bioflex, 1.4 Flex, 1.4 HDi, 1.4 i, 1.4 i Bivalent** 02/02 - 44 -66 kW	**37-164225**	**36-164196**	стандартная подвеска; Усиленное оснащение .
B3	**1.6 16V, 1.6 16V HDi, 1.6 Bioflex** 02/02 - 66 -83 kW	**37-164225**	**36-164202**	стандартная подвеска
B3	**1.6 16V, 1.6 16V HDi, 1.6 Bioflex** 02/02 - 66 -83 kW	**37-161019**	**36-164196**	стандартная подвеска; Усиленное оснащение .

Пригодны для				
CITROËN				
CITROËN C3 I (FC_)				
B4	**1.1 i, 1.4 16V, 1.4 16V HDi, 1.4 Bioflex, 1.4 Flex, 1.4 HDi, 1.4 i, 1.4 i Bivalent, 1.6 16V, 1.6 16V HDi, 1.6 Bioflex** 02/02 - 44 -83 kW	**22-118608** **22-118615**	**19-223025**	
B6 Sport	**1.1 i, 1.4 16V, 1.4 16V HDi, 1.4 Bioflex, 1.4 Flex, 1.4 HDi, 1.4 i, 1.4 i Bivalent, 1.6 16V, 1.6 16V HDi, 1.6 Bioflex** 02/02 - 44 -83 kW	**35-140795** **35-140801**	**24-140812**	стандартная подвеска
B12 PK	**1.1 i, 1.4 16V, 1.4 16V HDi, 1.4 Bioflex, 1.4 Flex, 1.4 HDi, 1.4 i, 1.6 16V, 1.6 Bioflex** 02/02 - 44 -83 kW	**46-189363**		Обязанность, предусмотренная экспертизой VA: Глубина (экспертиза): 30 мм; Нагрузка оси до: 850 кг HA: Глубина (экспертиза): 30 мм; Нагрузка оси до: 820 кг
B12 SL	**1.1 i, 1.4 16V, 1.4 16V HDi, 1.4 Bioflex, 1.4 Flex, 1.4 HDi, 1.4 i, 1.6 16V, 1.6 Bioflex** 02/02 - 44 -83 kW	**46-189370**		Обязанность, предусмотренная экспертизой VA: Глубина (экспертиза): 45-50 мм; Нагрузка оси до: 820 кг HA: Глубина (экспертиза): 30 мм; Нагрузка оси до: 735 кг
B14	**1.1 i, 1.4 16V, 1.4 16V HDi, 1.4 Bioflex, 1.4 Flex, 1.4 HDi, 1.4 i, 1.4 i Bivalent, 1.6 16V, 1.6 16V HDi, 1.6 Bioflex** 02/02 - 44 -83 kW	**47-168299**		Обязанность, предусмотренная экспертизой VA: Глубина (экспертиза): 20-40 мм HA: Глубина (экспертиза): 20-40 мм
CITROËN C3 Pluriel (HB_)				
B1	**1.4, 1.4 HDi, 1.4 Hybrid, 1.6** 05/03 - 50 -80 kW	*12-224258*		VA: с шариковым подшибником; до орг. Номера 10156
B1	**1.4, 1.4 HDi, 1.4 Hybrid, 1.6** 05/03 - 50 -80 kW	**12-226542**		VA: без шарикового подшибника; с орг. Номера 10157
B3	**1.4, 1.4 HDi, 1.4 Hybrid, 1.6** 05/03 - 50 -80 kW	**37-161019**	**36-164196**	стандартная подвеска
B4	**1.4, 1.4 HDi, 1.4 Hybrid, 1.6** 05/03 - 50 -80 kW	**22-118608** **22-118615**	**19-223025**	
CITROËN C3 Picasso				
B4	**1.4 VTi 95, 1.4 VTi 95 LPG, 1.6 HDi, 1.6 HDi 110, 1.6 HDi 115, 1.6 HDI 90, 1.6 VTi 120** 02/09 - 66 -88 kW	**22-183828** **22-183835**	**19-158969**	стандартная подвеска VA: Øa: 51 мм
CITROËN C3				
B4	**1.0 VTi 68, 1.1, 1.1 BiFuel, 1.2 VTi 82, 1.4, 1.4 Flex, 1.4 HDi 70, 1.4 VTi 95, 1.6 Flex, 1.6 HDi, 1.6 HDi 110, 1.6 HDi 115, 1.6 HDi 90, 1.6 VTi 120** 11/09 - 44 -88 kW	**22-193421** **22-193438**	**19-193441**	VA: Øa: 47 мм
B4	**1.0 VTi 68, 1.1, 1.1 BiFuel, 1.2 VTi 82, 1.4, 1.4 Flex, 1.4 HDi 70, 1.4 VTi 95, 1.6 Flex, 1.6 HDi, 1.6 HDi 110, 1.6 HDi 115, 1.6 HDi 90, 1.6 VTi 120** 11/09 - 44 -88 kW	**22-195241** **22-195258**	**19-193441**	VA: Øa: 51 мм
B6 Sport	**1.0 VTi 68, 1.1, 1.1 BiFuel, 1.2 VTi 82, 1.4, 1.4 Flex, 1.4 HDi 70, 1.4 VTi 95, 1.6 Flex, 1.6 HDi, 1.6 HDi 110, 1.6 HDi 115, 1.6 HDi 90, 1.6 VTi 120** 11/09 - 44 -88 kW	**35-176862** **35-176879**	**24-176880**	VA: Øa: 47 мм
B6 Sport	**1.0 VTi 68, 1.1, 1.1 BiFuel, 1.2 VTi 82, 1.4, 1.4 Flex, 1.4 HDi 70, 1.4 VTi 95, 1.6 Flex, 1.6 HDi, 1.6 HDi 110, 1.6 HDi 115, 1.6 HDi 90, 1.6 VTi 120** 11/09 - 44 -88 kW	**35-223276** **35-223283**	**24-176880**	VA: Øa: 51 мм

	Пригодны для			
CITROËN				
CITROËN C3				
B8	**1.0 VTi 68, 1.1, 1.1 BiFuel, 1.2 VTi 82, 1.4, 1.4 Flex, 1.4 HDi 70, 1.4 VTi 95, 1.6 Flex, 1.6 HDi, 1.6 HDi 110, 1.6 HDi 115, 1.6 HDi 90, 1.6 VTi 120** 11/09 - 44 -88 kW	**35-176893** **35-176909**	**24-176002**	VA: Øa: 47 мм
B8	**1.0 VTi 68, 1.1, 1.1 BiFuel, 1.2 VTi 82, 1.4, 1.4 Flex, 1.4 HDi 70, 1.4 VTi 95, 1.6 Flex, 1.6 HDi, 1.6 HDi 110, 1.6 HDi 115, 1.6 HDi 90, 1.6 VTi 120** 11/09 - 44 -88 kW	**35-223290** **35-223306**	**24-176002**	VA: Øa: 51 мм
B14	**1.0 VTi 68, 1.1, 1.1 BiFuel, 1.2 VTi 82, 1.4, 1.4 Flex, 1.4 HDi 70, 1.4 VTi 95, 1.6 Flex, 1.6 HDi, 1.6 HDi 110, 1.6 HDi 115, 1.6 HDi 90, 1.6 VTi 120** 11/09 - 44 -88 kW	**47-175976**		Øa: 47 мм; Обязанность, предусмотренная экспертизой VA: Глубина (экспертиза): 30-50 мм; Нагрузка оси до: 850 кг HA: Глубина (экспертиза): 30-50 мм; Нагрузка оси до: 820 кг
CITROËN C4 I (LC_)				
B1	**1.4 16V, 1.6 16V, 1.6 16V Bio-Flex, 1.6 HDi, 1.6 THP 140, 1.6 THP 150, 1.6 VTi 120, 2.0 16V, 2.0 HDi** 11/04 - 65 -130 kW	**12-117932**	**12-224333**	VA: с шариковым подшибником HA: без шарикового подшибника
B3	**1.4 16V** 11/04 - 65 kW	**36-199716**	**36-199808**	стандартная подвеска; для автомобилей без панорамной крыши
B3	**1.4 16V** 11/04 - 65 kW	**36-199716**	**36-199761**	стандартная подвеска; для автомобилей с панорамной крышей
B3	**1.4 16V** 11/04 - 65 kW		**36-199785**	стандартная подвеска; Усиленное оснащение .
B3	**1.6 16V, 1.6 16V Bio-Flex** 11/04 - 80 kW	**36-199723**		стандартная подвеска; механическая КПП
B3	**1.6 16V, 1.6 16V Bio-Flex, 1.6 16V** 11/04 - 80 kW	**36-199730**		стандартная подвеска; АКПП
B3	**1.6 16V, 1.6 16V Bio-Flex, 1.6 16V** 11/04 - 80 kW		**36-199808**	стандартная подвеска; для автомобилей без панорамной крыши
B3	**1.6 16V, 1.6 16V Bio-Flex, 1.6 16V** 11/04 - 80 kW		**36-199761**	стандартная подвеска; для автомобилей с панорамной крышей
B3	**1.6 16V, 1.6 16V Bio-Flex, 1.6 16V** 11/04 - 80 kW		**36-199785**	стандартная подвеска; Усиленное оснащение .
B3	**2.0 16V** 11/04 - 130 kW	**36-199754**	i.V.	стандартная подвеска
B3	**1.6 HDi, 2.0 16V** 11/04 - 66 -103 kW	**36-199747**	**36-199808**	стандартная подвеска; для автомобилей без панорамной крыши
B3	**1.6 HDi** 11/04 - 66 kW	**36-199730**	**36-199808**	стандартная подвеска; для автомобилей с панорамной крышей
B3	**1.6 HDi, 2.0 16V** 11/04 - 66 -103 kW		**36-199785**	стандартная подвеска; Усиленное оснащение .
B3	**1.6 HDi** 11/04 - 80 kW	**36-199730**	**36-199808**	стандартная подвеска
B3	**1.6 HDi** 11/04 - 80 kW		**36-199785**	стандартная подвеска; Усиленное оснащение .
B3	**2.0 HDi** 11/04 - 100 -103 kW	**36-199723**	**36-199808**	стандартная подвеска

Пригодны для			
CITROËN			
CITROËN C4 I (LC_)			
B3	**2.0 HDi** 11/04 - 100 kW	**36-199785**	стандартная подвеска; Усиленное оснащение .
B3	**2.0 HDi** 07/08 - 103 kW	**36-199785**	стандартная подвеска; Усиленное оснащение .
B4	**1.4 16V, 1.6 16V, 1.6 16V Bio-Flex, 1.6 HDi, 1.6 THP 140, 1.6 THP 150, 1.6 VTi 120, 2.0 16V, 2.0 HDi** 11/04 - 65 -130 kW	**22-113115** **19-113128**	стандартная подвеска
B6 Sport	**1.4 16V, 1.6 16V, 1.6 16V Bio-Flex, 1.6 HDi, 1.6 THP 140, 1.6 THP 150, 1.6 VTi 120, 2.0 16V, 2.0 HDi** 11/04 - 65 -130 kW	**35-052746** **24-068604**	
B8	**1.4 16V, 1.6 16V, 1.6 16V Bio-Flex, 1.6 HDi, 1.6 THP 140, 1.6 THP 150, 1.6 VTi 120, 2.0 16V, 2.0 HDi** 11/04 - 65 -130 kW	**35-052753** **24-068611**	
B12 PK	**1.4 16V, 1.6 THP 140, 1.6 THP 150, 1.6 VTi 120** 11/04 - 65 -110 kW	**46-189332**	Обязанность, предусмотренная экспертизой VA: Глубина (экспертиза): 30 мм; Нагрузка оси до: 1010 кг HA: Глубина (экспертиза): 25 мм; Нагрузка оси до: 920 кг
B12 PK	**1.6 16V, 1.6 16V Bio-Flex** 11/04 - 80 kW	**46-189332**	Обязанность, предусмотренная экспертизой; механическая КПП VA: Глубина (экспертиза): 30 мм; Нагрузка оси до: 1010 кг HA: Глубина (экспертиза): 25 мм; Нагрузка оси до: 920 кг
B12 PK	**1.6 16V, 1.6 16V Bio-Flex, 1.6 HDi, 1.6 THP 140, 1.6 THP 150, 1.6 VTi 120, 2.0 16V, 2.0 HDi** 11/04 - 66 -130 kW	**46-189349**	Обязанность, предусмотренная экспертизой VA: Глубина (экспертиза): 30 мм; Нагрузка оси до: 1120 кг HA: Глубина (экспертиза): 25 мм; Нагрузка оси до: 920 кг
B14	**1.4 16V, 1.6 16V, 1.6 16V Bio-Flex, 1.6 HDi, 1.6 THP 140, 1.6 THP 150, 1.6 VTi 120, 2.0 16V, 2.0 HDi** 11/04 - 65 -130 kW	**47-100817**	Обязанность, предусмотренная экспертизой VA: Глубина (экспертиза): 45-55 мм; Нагрузка оси до: 1065 кг HA: Глубина (экспертиза): 30-50 мм; Нагрузка оси до: 1065 кг
CITROËN C4 седан			
B4	**1.6 16V, 1.6 HDi, 2.0 16V, 2.0 Flex, 2.0 HDi** 07/06 - 80 -103 kW	**22-113115** **19-113128**	стандартная подвеска
B6 Sport	**1.6 16V, 1.6 HDi, 2.0 16V, 2.0 Flex, 2.0 HDi** 07/06 - 80 -103 kW	**35-052746** **24-068604**	
B8	**1.6 16V, 1.6 HDi, 2.0 16V, 2.0 Flex, 2.0 HDi** 07/06 - 80 -103 kW	**35-052753** **24-068611**	
B12 PK	**1.6 16V, 2.0 16V, 2.0 Flex** 07/06 - 80 -103 kW	**46-189332**	Обязанность, предусмотренная экспертизой VA: Глубина (экспертиза): 30 мм; Нагрузка оси до: 1010 кг HA: Глубина (экспертиза): 25 мм; Нагрузка оси до: 920 кг
B12 PK	**1.6 HDi, 2.0 Flex, 2.0 HDi** 07/06 - 80 -103 kW	**46-189349**	Обязанность, предусмотренная экспертизой VA: Глубина (экспертиза): 30 мм; Нагрузка оси до: 1120 кг HA: Глубина (экспертиза): 25 мм; Нагрузка оси до: 920 кг
B14	**1.6 16V, 1.6 HDi, 2.0 16V, 2.0 Flex, 2.0 HDi** 07/06 - 80 -103 kW	**47-100817**	Обязанность, предусмотренная экспертизой VA: Глубина (экспертиза): 45-55 мм; Нагрузка оси до: 1065 кг HA: Глубина (экспертиза): 30-50 мм; Нагрузка оси до: 1065 кг

Пригодны для				
CITROËN				
CITROËN C4 купе (LA_)				
B1	**1.4 16V, 1.6 16V, 1.6 HDi, 1.6 THP 150, 1.6 VTi 120, 2.0 16V, 2.0 HDi** 11/04 - 65 -130 kW		**12-224333**	HA: без шарикового подшибника
B3	**1.4 16V** 11/04 - 65 kW	**36-199716**	**36-199808**	стандартная подвеска; для автомобилей без панорамной крыши
B3	**1.4 16V** 11/04 - 65 kW	**36-199716**	**36-199761**	стандартная подвеска; для автомобилей с панорамной крышей
B3	**1.4 16V** 11/04 - 65 kW		**36-199785**	стандартная подвеска; Усиленное оснащение .
B3	**1.6 16V** 11/04 - 80 kW	**36-199723**		стандартная подвеска; механическая КПП
B3	**1.6 THP 150, 2.0 16V** 11/04 - 100 -110 kW	**36-199747**	**36-199808**	стандартная подвеска; для автомобилей без панорамной крыши
B3	**1.6 THP 150, 2.0 16V** 11/04 - 100 -110 kW	**37-171940**	**36-199785**	стандартная подвеска; Усиленное оснащение .
B3	**2.0 16V** 11/04 - 130 kW	**36-199754**	i.V.	стандартная подвеска
B3	**1.6 HDi** 11/04 - 66 kW	**36-199747**	**36-199808**	стандартная подвеска; для автомобилей без панорамной крыши
B3	**1.6 HDi** 11/04 - 66 kW	**36-199730**	**36-199808**	стандартная подвеска; для автомобилей с панорамной крышей
B3	**1.6 HDi** 11/04 - 66 kW		**36-199785**	стандартная подвеска; Усиленное оснащение .
B3	**1.6 HDi** 11/04 - 80 kW	**36-199730**	**36-199808**	стандартная подвеска
B3	**1.6 HDi** 11/04 - 80 kW		**36-199785**	стандартная подвеска; Усиленное оснащение .
B3	**2.0 HDi** 11/04 - 100 -103 kW	**36-199723**	**36-199808**	стандартная подвеска
B3	**2.0 HDi** 11/04 - 100 -103 kW		**36-199785**	стандартная подвеска; Усиленное оснащение .
B4	**1.4 16V, 1.6 16V, 1.6 HDi, 1.6 THP 150, 1.6 VTi 120, 2.0 16V, 2.0 HDi** 11/04 - 65 -130 kW	**22-113115**	**19-113128**	стандартная подвеска
B6 Sport	**1.4 16V, 1.6 16V, 1.6 HDi, 1.6 THP 150, 1.6 VTi 120, 2.0 16V, 2.0 HDi** 11/04 - 65 -130 kW	**35-052746**	**24-068604**	
B8	**1.4 16V, 1.6 16V, 1.6 HDi, 1.6 THP 150, 1.6 VTi 120, 2.0 16V, 2.0 HDi** 11/04 - 65 -130 kW	**35-052753**	**24-068611**	
B12 PK	**1.4 16V, 1.6 THP 150, 1.6 VTi 120** 11/04 - 65 -110 kW	**46-189332**		Обязанность, предусмотренная экспертизой VA: Глубина (экспертиза): 30 мм; Нагрузка оси до: 1010 кг HA: Глубина (экспертиза): 25 мм; Нагрузка оси до: 920 кг
B12 PK	**1.6 16V** 11/04 - 80 kW	**46-189332**		Обязанность, предусмотренная экспертизой; механическая КПП VA: Глубина (экспертиза): 30 мм; Нагрузка оси до: 1010 кг HA: Глубина (экспертиза): 25 мм; Нагрузка оси до: 920 кг

Пригодны для			
CITROËN			
CITROËN C4 купе (LA_)			
B12 PK	**1.6 16V, 1.6 HDi, 1.6 THP 150, 1.6 VTi 120, 2.0 16V, 2.0 HDi** 11/04 - 66 -130 kW	**46-189349**	Обязанность, предусмотренная экспертизой VA: Глубина (экспертиза): 30 мм; Нагрузка оси до: 1120 кг HA: Глубина (экспертиза): 25 мм; Нагрузка оси до: 920 кг
B14	**1.4 16V, 1.6 16V, 1.6 HDi, 1.6 THP 150, 1.6 VTi 120, 2.0 16V, 2.0 HDi** 11/04 - 65 -130 kW	**47-100817**	Обязанность, предусмотренная экспертизой VA: Глубина (экспертиза): 45-55 мм; Нагрузка оси до: 1065 кг HA: Глубина (экспертиза): 30-50 мм; Нагрузка оси до: 1065 кг
CITROËN C4 Picasso I (UD_)			
B4	**1.6 16V, 1.6 HDi, 1.6 HDi 110, 1.6 THP 140, 1.6 THP 155, 1.6 VTi 120, 1.8 16V, 1.8 i 16V, 2.0 HDi 138, 2.0 HDi 150, 2.0 HDi 165, 2.0 i 16V** 02/07 - 80 -120 kW	**22-226716** **22-226723**	**19-226705**
CITROËN C4 Grand Picasso I (UA_)			
B4	**1.6 16V, 1.6 HDi, 1.6 HDi 110, 1.6 THP 155, 1.6 VTi 120, 1.8 i 16V, 2.0 HDi 138, 2.0 HDi 150, 2.0 HDi 165, 2.0 i 16V** 10/06 - 80 -120 kW	**22-226716** **22-226723**	**19-226705**
CITROËN C4 II (B7)			
B1	**1.4 VTi 95, 1.6 HDi 110, 1.6 HDi 115, 1.6 HDi 90, 1.6 THP 155, 1.6 VTi 120, 1.6 VTi 120 LPG, 2.0 HDi 150** 11/09 - 68 -115 kW	**12-226559**		VA: без шарикового подшибника
B4	**1.4 VTi 95, 1.6 HDi 110, 1.6 HDi 115, 1.6 HDi 90, 1.6 THP 155, 1.6 VTi 120, 1.6 VTi 120 LPG, 2.0 HDi 150** 11/09 - 68 -115 kW	i.V. i.V.	**19-113128**	стандартная подвеска
CITROËN C5 III (RD_)			
B1	**1.6 HDi, 1.6 HDi 110, 1.6 HDi 115, 1.6 THP 155, 1.6 VTI 120, 1.8 16V, 2.0 16V, 2.0 16V BioFlex, 2.0 HDi, 2.0 HDi 140, 2.0 HDi 165, 2.2 HDi, 2.2 HDi 200, 2.7 HDi, 3.0, 3.0 HDi 240, 3.0 V6** 02/08 - 80 -177 kW	**12-238149**		VA: на витых пружинах
B4	**1.6 HDi, 1.6 HDi 110, 1.6 HDi 115, 1.6 THP 155, 1.6 VTI 120, 1.8 16V, 2.0 16V, 2.0 16V BioFlex, 2.0 HDi, 2.0 HDi 140, 2.0 HDi 165, 2.2 HDi, 2.2 HDi 200, 2.7 HDi, 3.0, 3.0 HDi 240, 3.0 V6** 02/08 - 80 -177 kW	**19-194493**	**19-194509**	стандартная подвеска
B6 Sport	**1.6 HDi, 1.6 HDi 110, 1.6 HDi 115, 1.6 THP 155, 1.6 VTI 120, 1.8 16V, 2.0 16V, 2.0 16V BioFlex, 2.0 HDi, 2.0 HDi 140, 2.0 HDi 165, 2.2 HDi, 2.2 HDi 200, 2.7 HDi, 3.0, 3.0 HDi 240, 3.0 V6** 02/08 - 80 -177 kW	**19-235486**	**19-235493**	
B8	**1.6 HDi, 1.6 HDi 110, 1.6 HDi 115, 1.6 THP 155, 1.6 VTI 120, 1.8 16V, 2.0 16V, 2.0 16V BioFlex, 2.0 HDi, 2.0 HDi 140, 2.0 HDi 165, 2.2 HDi, 2.2 HDi 200, 2.7 HDi, 3.0, 3.0 HDi 240, 3.0 V6** 02/08 - 80 -177 kW	**19-235509**	**19-235516**	

Пригодны для			
CITROËN			
CITROËN C5 III (RD_)			
B12 PK	**2.0 HDi, 2.0 HDi 140, 2.0 HDi 165** 02/08 - 100 -120 kW	46-206749	двухтрубная система; Обязанность, предусмотренная экспертизой VA: Глубина (экспертиза): 40 мм; Нагрузка оси до: 1280 кг HA: Глубина (экспертиза): 35 мм; Нагрузка оси до: 1045 кг
CITROËN C5 III Break (TD_)			
B1	**1.6 HDi, 1.6 HDi 115, 1.6 THP 150, 1.6 THP 155, 1.6 VTI 120, 1.8 16V, 2.0 16V, 2.0 16V BioFlex, 2.0 HDi, 2.0 HDi 140, 2.0 HDi 150, 2.0 HDi 165, 2.2 HDi, 2.2 HDi 165, 2.7 HDi, 3.0, 3.0 HDi 240, 3.0 V6** 02/08 - 80 -177 kW	**12-238149**	VA: на витых пружинах
B4	**1.6 HDi, 1.6 HDi 115, 1.6 THP 150, 1.6 THP 155, 1.6 VTI 120, 1.8 16V, 2.0 16V, 2.0 16V BioFlex, 2.0 HDi, 2.0 HDi 140, 2.0 HDi 150, 2.0 HDi 165, 2.2 HDi, 2.2 HDi 165, 2.7 HDi, 3.0, 3.0 HDi 240, 3.0 V6** 02/08 - 80 -177 kW	**19-194493**	**19-194509** стандартная подвеска
CITROËN C8 (EA_, EB_)			
B1	**2.0, 2.0 16V, 2.0 HDi, 2.0 HDi 135, 2.0 HDi 165, 2.2, 2.2 HDi, 3.0 V6** 07/02 - 79 -150 kW	**12-117505** **12-117499**	VA: с шариковым подшибником
B3	**2.0, 2.0 16V, 2.2** 07/02 - 100 -116 kW	**36-217533**	**36-217571** стандартная подвеска
B3	**2.0 HDi, 2.0 HDi 135, 2.0 HDi 165** 07/02 - 79 -120 kW	**36-217540**	**36-217571** стандартная подвеска
B3	**2.0 HDi, 2.0 HDi 135, 2.0 HDi 165, 2.2 HDi, 3.0 V6** 07/02 - 79 -150 kW		**36-217571** стандартная подвеска; Усиленное оснащение .
B3	**2.2 HDi** 07/02 - 94 -125 kW	**36-217564**	**36-217571** стандартная подвеска
B4	**2.0, 2.0 16V, 2.0 HDi, 2.2, 2.2 HDi, 3.0 V6** 07/02 - 79 -150 kW	**22-128225** **22-139122**	**19-128238**
CITROËN DS3			
B4	**1.2 VTi 82, 1.4 HDi 70, 1.4 VTi 95, 1.4 VTi 95 LPG, 1.4 VTi 98, 1.6 HDi 110, 1.6 HDi 115, 1.6 HDi 90, 1.6 THP 150, 1.6 VTi 120** 04/10 - 50 -115 kW	**22-193421** **22-193438**	**19-193441** VA: Øa: 47 мм
B4	**1.2 VTi 82, 1.4 HDi 70, 1.4 VTi 95, 1.4 VTi 95 LPG, 1.4 VTi 98, 1.6 HDi 110, 1.6 HDi 115, 1.6 HDi 90, 1.6 THP 150, 1.6 VTi 120** 04/10 - 50 -115 kW	**22-195241** **22-195258**	**19-193441** VA: Øa: 51 мм
B6 Sport	**1.2 VTi 82, 1.4 HDi 70, 1.4 VTi 95, 1.4 VTi 95 LPG, 1.4 VTi 98, 1.6 HDi 110, 1.6 HDi 115, 1.6 HDi 90, 1.6 THP 150, 1.6 VTi 120** 04/10 - 50 -115 kW	**35-176893** **35-176909**	**24-176002** VA: Øa: 47 мм
B6 Sport	**1.2 VTi 82, 1.4 HDi 70, 1.4 VTi 95, 1.4 VTi 95 LPG, 1.4 VTi 98, 1.6 HDi 110, 1.6 HDi 115, 1.6 HDi 90, 1.6 Racing, 1.6 THP 150, 1.6 VTi 120** 04/10 - 50 -152 kW	**35-223290** **35-223306**	**24-176002** VA: Øa: 51 мм

Пригодны для			
CITROËN			
CITROËN DS3			
B14 **1.2 VTi 82, 1.4 HDi 70, 1.4 VTi 95, 1.4 VTi 95 LPG, 1.4 VTi 98, 1.6 HDi 110, 1.6 HDi 115, 1.6 HDi 90, 1.6 THP 150, 1.6 VTi 120** 04/10 - 50 -115 kW	**47-175976**		Øa: 47 мм; без рецензии TUV VA: Глубина (экспертиза): 30-50 мм HA: Глубина (экспертиза): 5-15 мм
CITROËN DS3 кабрио			
B4 **1.2 VTi 82, 1.6 HDi 90, 1.6 THP 155, 1.6 VTi 120** 01/13 - 60 -115 kW	**22-193421** **22-193438**	**19-193441** OIO	VA: Øa: 47 мм
B4 **1.2 VTi 82, 1.6 HDi 90, 1.6 THP 155, 1.6 VTi 120** 01/13 - 60 -115 kW	**22-195241** **22-195258**	**19-193441** OIO	VA: Øa: 51 мм
B6 Sport **1.2 VTi 82, 1.6 HDi 90, 1.6 THP 155, 1.6 VTi 120** 01/13 - 60 -115 kW	**35-176893** **35-176909**	**24-176002** OIO	VA: Øa: 47 мм
B6 Sport **1.2 VTi 82, 1.6 HDi 90, 1.6 THP 155, 1.6 VTi 120** 01/13 - 60 -115 kW	**35-223290** **35-223306**	**24-176002** OIO	VA: Øa: 51 мм
B14 **1.2 VTi 82, 1.6 HDi 90, 1.6 THP 155, 1.6 VTi 120** 01/13 - 60 -115 kW	**47-175976**		Øa: 47 мм; без рецензии TUV VA: Глубина (экспертиза): 30-50 мм HA: Глубина (экспертиза): 5-15 мм
CITROËN DS4			
B1 **1.6 HDi 110, 1.6 THP 155, 1.6 THP 200, 1.6 VTi 120, 2.0 HDi 165** 04/11 - 82 -147 kW	**12-226559**		VA: без шарикового подшибника
B4 **1.6 HDi 110, 1.6 HDi 115, 1.6 THP 155, 1.6 THP 160, 1.6 THP 200, 1.6 VTi 120, 2.0 HDi 165** 04/11 - 81 -147 kW	**22-232410** **22-232427**	**19-232430** OIO	
CITROËN DS5			
B4 **1.6 HDi 110, 1.6 THP 155, 1.6 THP 200, 2.0 HDi 165** 11/11 - 82 -147 kW	**22-232465** **22-232472**	**19-232485** OIO	
CITROËN EVASION (22, U6)			
B1 **1.8, 1.9 TD, 2.0, 2.0 16V, 2.0 HDI, 2.0 Turbo C.T., 2.1 TD** 05/96 - 07/02 66 -108 kW	**12-117505** **12-117499**		VA: с шариковым подшибником
B3 **1.8, 1.9 TD, 2.0, 2.0 16V, 2.0 HDI, 2.0 HDI 16V, 2.0 Turbo C.T., 2.1 TD** 05/96 - 07/02 66 -108 kW	**37-206307**	**36-211371**	
B4 **1.8, 1.9 TD, 2.0, 2.0 16V, 2.0 HDI, 2.0 Turbo C.T., 2.1 TD** 10/97 - 07/02 66 -108 kW	**22-046734**	**19-110547** OIO	CH.Nr.: 7609 ->; стандартная подвеска
B4 **1.9 TD, 2.0, 2.0 Turbo C.T., 2.1 TD** 06/94 - CH-Nr. 66 -108 kW	**22-046734**	**19-061054** OIO	-> CH.Nr.: 7608; стандартная подвеска
CITROËN JUMPY (U6U)			
B1 **1.6, 1.9 D, 1.9 D 70, 1.9 TD, 2.0, 2.0 HDi 110, 2.0 HDi 95, 2.0 i 16V** 10/95 - 51 -102 kW	**12-117505** **12-117499**		VA: с шариковым подшибником
B3 **1.6, 1.9 D, 1.9 D 70, 2.0** 10/95 - 51 -100 kW	**36-212637**	**36-222285**	для автомобилей без стабилизатора

Пригодны для				
CITROËN				
CITROËN JUMPY (U6U)				
B3	**1.6, 1.9 D, 1.9 D 70, 2.0** 10/95 - 51 -100 kW	**36-212637**	**36-222209**	для автомобилей со стабилизатором
B3	**2.0 i 16V** 03/00 - 102 kW	**36-212637**	**36-222285**	для автомобилей без стабилизатора; механическая КПП
B3	**2.0 i 16V** 03/00 - 102 kW	**36-222216**		для автомобилей без стабилизатора; АКПП
B3	**2.0 i 16V** 03/00 - 102 kW	**36-212637**	**36-222209**	для автомобилей со стабилизатором; механическая КПП
B3	**2.0 i 16V** 03/00 - 102 kW	**36-222216**		для автомобилей со стабилизатором; АКПП
B3	**1.9 TD** 10/95 - 09/97 66 -68 kW	**36-212637**	**36-222285**	для автомобилей без стабилизатора
B3	**1.9 TD** 09/97 - 66 -68 kW	**36-222216**	**36-222285**	для автомобилей без стабилизатора
B3	**1.9 TD** 10/95 - 09/97 66 -68 kW	**36-212637**	**36-222209**	для автомобилей со стабилизатором
B3	**1.9 TD** 09/97 - 66 -68 kW	**36-222216**	**36-222209**	для автомобилей со стабилизатором
B3	**2.0 HDi 110, 2.0 HDi 95** 10/99 - 69 -80 kW	**36-212637**	**36-222285**	без АБС; полезная нагрузка до 899 kg
B3	**2.0 HDi 110, 2.0 HDi 95** 10/99 - 69 -80 kW	**36-222216**	**36-222285**	с АБС; полезная нагрузка до 899 kg
B3	**2.0 HDi 110, 2.0 HDi 95** 10/99 - 69 -80 kW	**36-212637**	**36-222209**	без АБС; полезная нагрузка до 900 kg
B3	**2.0 HDi 110, 2.0 HDi 95** 10/99 - 69 -80 kW	**36-222216**	**36-222209**	с АБС; полезная нагрузка до 900 kg
B4	**1.6, 1.9 D, 1.9 TD** 10/95 - 08/97 51 -68 kW	**22-046734**	**19-068022**	-> CH.Nr.: 7608; стандартная подвеска
B4	**1.6, 1.9 TD** 09/97 - 10/03 58 -68 kW	**22-046734**	**19-135106**	CH.Nr.: 7609-> 9793; стандартная подвеска
B4	**1.9 D 70, 2.0, 2.0 HDi 110, 2.0 HDi 95, 2.0 i 16V** 04/98 - 10/03 51 -102 kW	**22-046734**	**19-135106**	-> CH.Nr.: 9793
CITROËN JUMPY фургон (BS_, BT_, BY_, BZ_)				
B1	**1.6 i, 1.9 D, 1.9 D 70, 1.9 DT, 1.9 TD, 2.0 HDi 110, 2.0 HDi 95, 2.0 i 16V** 10/95 - 51 -102 kW	**12-117505** **12-117499**		VA: с шариковым подшибником
B3	**2.0 HDi 110, 2.0 HDi 95** 10/99 - 69 -80 kW		**36-222209**	
B4	**1.6 i, 1.9 D, 1.9 DT, 1.9 TD** 10/95 - 08/97 51 -66 kW	**22-046734**	**19-068022**	-> CH.Nr.: 7608; стандартная подвеска
B4	**1.6 i, 1.9 DT, 1.9 TD** 09/97 - 10/03 58 -66 kW	**22-046734**	**19-135106**	CH.Nr.: 7609-> 9793; стандартная подвеска
B4	**1.9 D 70, 2.0 HDi 110, 2.0 HDi 95, 2.0 i 16V** 04/98 - 10/03 51 -102 kW	**22-046734**	**19-135106**	-> CH.Nr.: 9793

Пригодны для				
CITROËN				
CITROËN JUMPY с бортовой платформой/ходовая часть (BU_, BV_, BW_, BX				
B1	**1.9 TD, 2.0 HDi 95** 10/99 - 68 -69 kW	**12-117505** **12-117499**		VA: с шариковым подшибником
B4	**1.9 TD, 2.0 HDi 95** 10/99 - CH-Nr. 68 -69 kW	**22-046734**	**19-135106** OIO	-> CH.Nr.: 8891
CITROËN JUMPY				
B4	**1.6 HDi 90, 2.0 HDi 120, 2.0 HDi 125, 2.0 HDi 140, 2.0 HDi 165, 2.0 HDi 95, 2.0 i, 1.6 HDi 90, 2.0 HDi 120, 2.0 HDi 125, 2.0 HDi 140, 2.0 HDi 165, 2.0 HDi 95, 2.0 i** 01/07 - 66 -120 kW	i.V. i.V.	**19-225289** OIO	стандартная подвеска; кроме пневматической подвески
B4	**1.6 HDi 90, 2.0 HDi 120, 2.0 HDi 125, 2.0 HDi 140, 2.0 HDi 165, 2.0 HDi 95, 2.0 i, 1.6 HDi 90, 2.0 HDi 120, 2.0 HDi 125, 2.0 HDi 140, 2.0 HDi 165, 2.0 HDi 95, 2.0 i** 01/07 - 66 -120 kW	i.V. i.V.	**19-171203** OIO	Усиленное оснащение .; с пневматической подвеской
CITROËN NEMO универсал				
B1	**1.2 HDi 75, 1.4, 1.4 HDi** 04/09 - 50 -55 kW	**12-226504** **12-226481**		VA: с шариковым подшибником
B4	**1.4, 1.4 HDi** 04/09 - 50 -54 kW	**22-189271** **22-189288**	**19-189291** OIO	
CITROËN NEMO фургон (AA_)				
B1	**1.2 HDi 75, 1.4, 1.4 HDi** 02/08 - 50 -55 kW	**12-226504** **12-226481**		VA: с шариковым подшибником
B4	**1.4, 1.4 HDi** 02/08 - 50 -54 kW	**22-189271** **22-189288**	**19-189291** OIO	
CITROËN SAXO (S0, S1)				
B1	**1.0 X, 1.1 X,SX, 1.4 VTS, 1.5 D, 1.6, 1.6 VTL,VTR, 1.6 VTR, 1.6 VTS** 02/96 - 09/03 33 -88 kW	**12-116621**		VA: с шариковым подшибником
B3	**1.0 X, 1.1 X,SX, 1.4 VTS** 05/96 - 01/99 33 -55 kW	**36-154654**		стандартная подвеска; без кондиционера
B3	**1.0 X, 1.1 X,SX, 1.5 D** 02/99 - 09/03 37 -44 kW	**36-202164**		исполнение для плохих дорог
B3	**1.1 X,SX** 05/96 - 01/99 44 kW	**36-154654**		стандартная подвеска; тип модели: Engine: TU1M
B3	**1.6 VTL,VTR** 02/99 - 06/03 65 kW	**36-202164**		стандартная подвеска; с кондиционером; механическая КПП
B3	**1.6 VTL,VTR** 02/99 - 06/03 65 kW	**36-202164**		стандартная подвеска; без кондиционера; АКПП
B3	**1.6, 1.6 VTR, 1.6 VTS** 02/96 - 09/03 66 -87 kW	**36-154661**		стандартная подвеска
B3	**1.5 D** 02/99 - 09/03 40 -42 kW	**36-202164**		стандартная подвеска; без кондиционера
B4	**1.0 X, 1.1 X,SX, 1.4 VTS, 1.5 D, 1.6, 1.6 VTL,VTR, 1.6 VTR, 1.6 VTS** 02/96 - 09/03 33 -88 kW	**21-030475** *11-122449* SP	**19-019765** OIO	

Пригодны для				
CITROËN				
CITROËN SAXO (S0, S1)				
B6 Sport	**1.0 X, 1.1 X,SX, 1.4 VTS, 1.5 D, 1.6, 1.6 VTL,VTR, 1.6 VTR, 1.6 VTS** 02/96 - 09/03 33 -88 kW	**34-030608**	**24-020756** OIO	VA: Параметр: 96/46; длина: 575 мм HA: Параметр: 360/130; длина: 316 мм
B6 Sport	**1.0 X, 1.1 X,SX, 1.4 VTS, 1.5 D, 1.6, 1.6 VTL,VTR, 1.6 VTR, 1.6 VTS** 02/96 - 09/03 33 -88 kW	**34-030608**	**24-012768** OIO	VA: Параметр: 96/46; длина: 575 мм HA: Параметр: 290/180; длина: 329 мм
B8	**1.0 X, 1.1 X,SX, 1.4 VTS, 1.5 D, 1.6, 1.6 VTL,VTR, 1.6 VTR, 1.6 VTS** 02/96 - 09/03 33 -88 kW	**34-030592**	**24-020756** OIO	VA: Параметр: 96/46; длина: 545 мм HA: Параметр: 360/130; длина: 316 мм
B8	**1.0 X, 1.1 X,SX, 1.4 VTS, 1.5 D, 1.6, 1.6 VTL,VTR, 1.6 VTR, 1.6 VTS** 02/96 - 09/03 33 -88 kW	**34-030592**	**24-012768** OIO	VA: Параметр: 96/46; длина: 545 мм HA: Параметр: 290/180; длина: 329 мм
B12 PK	**1.0 X, 1.1 X,SX, 1.4 VTS, 1.5 D, 1.6, 1.6 VTL,VTR, 1.6 VTR, 1.6 VTS** 02/96 - 09/03 33 -88 kW	**46-189318**		Обязанность, предусмотренная экспертизой VA: Глубина (экспертиза): 30 мм; Нагрузка оси до: 785 кг HA: Глубина (экспертиза): 25-30 мм; Нагрузка оси до: 700 кг
B12 SL	**1.0 X, 1.1 X,SX, 1.4 VTS, 1.5 D, 1.6, 1.6 VTL,VTR, 1.6 VTR, 1.6 VTS** 02/96 - 09/03 33 -88 kW	**46-189325**		Обязанность, предусмотренная экспертизой VA: Глубина (экспертиза): 45-50 мм; Нагрузка оси до: 785 кг HA: Глубина (экспертиза): 30 мм; Нагрузка оси до: 700 кг
MS	**1.0 X, 1.1 X,SX, 1.4 VTS, 1.5 D, 1.6, 1.6 VTL,VTR, 1.6 VTR, 1.6 VTS** 02/96 - 09/03 33 -88 kW	**34-003510**	**24-012768** OIO	тип модели: Rallye Gruppe N VA: Параметр: 351/160; длина: 553 мм HA: Параметр: 290/180; длина: 329 мм
MS	**1.6, 1.6 VTL,VTR, 1.6 VTR, 1.6 VTS** 02/96 - 09/03 65 -88 kW		OIO	тип модели: S8 Cup VA: изменяемой высоты HA: Параметр: 860/240; с подшипником крестовины кардана
CITROËN VISA				
B2	**17 D** 04/84 - 03/91 44 kW	**17-053310** **11-101376** SP		стандартная подвеска
B4	**16 GTI** 01/85 - 06/86 76 kW	**22-041043** **22-041050** **11-101376** SP		стандартная подвеска
B4	**16 GTI** 06/86 - 12/88 83 kW	**22-041043** **22-041050** **11-101376** SP		стандартная подвеска
B4	**17 D** 04/84 - 03/91 44 kW	**22-040916** **11-101376** SP		стандартная подвеска
CITROËN XSARA (N1)				
B1	**1.4 HDi, 1.4 i, 1.5 D, 1.6 16V, 1.6 i, 1.8 D, 1.8 i, 1.8 i 16V, 1.8 i Aut., 1.8 TD, 1.9 D, 1.9 SD, 1.9 TD, 2.0 16V, 2.0 HDi 109, 2.0 HDi 90** 02/99 - 03/05 42 -120 kW	**12-117000**		VA: с шариковым подшибником
B4	**1.4 i, 1.5 D, 1.6 i, 1.8 D, 1.8 i, 1.8 i 16V, 1.8 i Aut., 1.8 TD, 1.9 D, 1.9 SD, 1.9 TD, 2.0 16V, 2.0 HDi 90** 04/97 - 09/00 42 -120 kW	**22-045676** **22-045669** **11-101376** SP	**19-068145** OIO	стандартная подвеска; кроме спортивной подвески
B4	**1.4 i, 1.5 D, 1.6 i, 1.8 D, 1.8 i, 1.8 i 16V, 1.8 i Aut., 1.8 TD, 1.9 D, 1.9 SD, 1.9 TD, 2.0 16V, 2.0 HDi 90** 04/97 - 09/00 42 -120 kW		**19-217451** OIO	усиленная подвеска колеса
B4	**1.4 HDi, 1.4 i, 1.6 16V, 1.8 VTS, 1.9 D, 2.0 16V, 2.0 HDi 109, 2.0 HDi 90** 09/00 - 03/05 50 -100 kW	**22-168665** **22-168672** **11-101376** SP	**19-168685** OIO	стандартная подвеска; кроме спортивной подвески

Пригодны для				
CITROËN				
CITROËN XSARA (N1)				
B6 Sport	**1.4 i, 1.5 D, 1.6 16V, 1.6 i, 1.8 D, 1.8 i, 1.8 i 16V, 1.8 i Aut., 1.8 TD, 1.9 D, 1.9 SD, 1.9 TD, 2.0 16V, 2.0 HDi 90** 04/97 - 09/00 42 -120 kW	**35-046462** **35-046479**	**24-060608** OIO	стандартная подвеска; кроме спортивной подвески
B8	**1.4 i, 1.5 D, 1.6 16V, 1.6 i, 1.8 D, 1.8 i, 1.8 i 16V, 1.8 i Aut., 1.8 TD, 1.8 VTS, 1.9 D, 1.9 SD, 1.9 TD, 2.0 16V, 2.0 HDi 90** 04/97 - 09/00 42 -120 kW	**35-050162** **35-050179**	**24-060608** OIO	
B12 PK	**1.4 i, 1.5 D, 1.6 16V, 1.6 i, 1.8 D, 1.8 i, 1.8 i 16V, 1.8 i Aut., 1.8 TD, 1.8 VTS, 1.9 D, 1.9 SD, 1.9 TD, 2.0 16V, 2.0 HDi 90** 04/97 - 09/00 42 -120 kW	**46-189356**		Обязанность, предусмотренная экспертизой VA: Глубина (экспертиза): 30 мм; Нагрузка оси до: 950 кг HA: Глубина (экспертиза): 30 мм; Нагрузка оси до: 870 кг
CITROËN XSARA Break (N2)				
B1	**1.4 HDi, 1.4 i, 1.5 D, 1.6 16V, 1.6 i, 1.8 D, 1.8 i, 1.8 i 16V, 1.8 i Aut., 1.9 D, 1.9 TD, 2.0 16V, 2.0 HDi 109, 2.0 HDI 90** 02/99 - 08/05 42 -100 kW	**12-117000**		VA: с шариковым подшибником
B3	**1.4 i** 10/97 - 08/05 55 kW	**36-216901**		
B4	**1.4 i, 1.5 D, 1.6 i, 1.8 D, 1.8 i, 1.8 i 16V, 1.8 i Aut., 1.9 D, 1.9 TD, 2.0 HDI 90** 10/97 - 09/00 42 -81 kW	**22-045676** **22-045669** **11-101376** SP	**19-068145** OIO	стандартная подвеска
B4	**1.4 i, 1.5 D, 1.6 i, 1.8 D, 1.8 i, 1.8 i 16V, 1.8 i Aut., 1.9 D, 1.9 TD, 2.0 16V, 2.0 HDI 90** 10/97 - 09/00 42 -97 kW		**19-217451** OIO	усиленная подвеска колеса
B4	**2.0 16V** 07/98 - 09/00 97 kW	**22-045676** **22-045669**	**19-068145** OIO	стандартная подвеска
B4	**1.4 HDi, 1.4 i, 1.6 16V, 1.9 D, 2.0 16V, 2.0 HDi 109, 2.0 HDI 90** 09/00 - 08/05 50 -100 kW	**22-168665** **22-168672** **11-101376** SP	**19-168685** OIO	стандартная подвеска; кроме спортивной подвески
B6 Sport	**1.4 i, 1.5 D, 1.6 16V, 1.6 i, 1.8 D, 1.8 i, 1.8 i 16V, 1.8 i Aut., 1.9 D, 1.9 TD, 2.0 16V, 2.0 HDI 90** 10/97 - 09/00 42 -100 kW	**35-046462** **35-046479**	**24-060608** OIO	стандартная подвеска; кроме спортивной подвески
B8	**1.4 i, 1.5 D, 1.6 16V, 1.6 i, 1.8 D, 1.8 i, 1.8 i 16V, 1.8 i Aut., 1.9 D, 1.9 TD, 2.0 16V, 2.0 HDI 90** 10/97 - 09/00 42 -100 kW	**35-050162** **35-050179**	**24-060608** OIO	
B12 PK	**1.4 i, 1.5 D, 1.6 16V, 1.6 i, 1.8 D, 1.8 i, 1.8 i 16V, 1.8 i Aut., 1.9 D, 1.9 TD, 2.0 16V, 2.0 HDI 90** 10/97 - 09/00 42 -100 kW	**46-189356**		Обязанность, предусмотренная экспертизой VA: Глубина (экспертиза): 30 мм; Нагрузка оси до: 950 кг HA: Глубина (экспертиза): 30 мм; Нагрузка оси до: 870 кг
CITROËN XSARA купе (N0)				
B1	**1.4 HDi, 1.4 i, 1.6 16V, 1.6 i, 1.8 i, 1.8 i 16V, 1.9 D, 1.9 TD, 2.0, 2.0 16V, 2.0 HDi 109, 2.0 HDI 90, 2.0 i 16V** 02/98 - 03/05 50 -120 kW	**12-117000**		VA: с шариковым подшибником
B4	**1.4 i, 1.6 i, 1.8 i, 1.8 i 16V, 1.9 D, 1.9 TD, 2.0, 2.0 HDI 90, 2.0 i 16V** 02/98 - 09/00 50 -120 kW	**22-045676** **22-045669** **11-101376** SP	**19-068145** OIO	стандартная подвеска; кроме спортивной подвески

Пригодны для			
CITROËN			
CITROËN XSARA купе (N0)			
B4	**1.4 HDi, 1.4 i, 1.6 16V, 1.8 VTS, 1.9 D, 2.0 16V, 2.0 HDi 109, 2.0 HDI 90, 2.0 i 16V** 09/00 - 03/05 50 -120 kW	**22-168665** **22-168672** **11-101376** SP	**19-168685** OIO	стандартная подвеска; кроме спортивной подвески
B6 Sport	**1.4 i, 1.6 16V, 1.6 i, 1.8 i, 1.8 i 16V, 1.9 D, 1.9 TD, 2.0, 2.0 16V, 2.0 HDI 90, 2.0 i 16V** 02/98 - 09/00 50 -120 kW	**35-046462** **35-046479**	**24-060608** OIO	стандартная подвеска; кроме спортивной подвески
B8	**1.4 i, 1.6 16V, 1.6 i, 1.8 i, 1.8 i 16V, 1.8 VTS, 1.9 D, 1.9 TD, 2.0, 2.0 16V, 2.0 HDI 90, 2.0 i 16V** 02/98 - 09/00 50 -120 kW	**35-050162** **35-050179**	**24-060608** OIO	
B12 PK	**1.4 i, 1.6 16V, 1.6 i, 1.8 i, 1.8 i 16V, 1.8 VTS, 1.9 D, 1.9 TD, 2.0, 2.0 16V, 2.0 HDI 90, 2.0 i 16V** 02/98 - 09/00 50 -120 kW	**46-189356**		Обязанность, предусмотренная экспертизой VA: Глубина (экспертиза): 30 мм; Нагрузка оси до: 950 кг HA: Глубина (экспертиза): 30 мм; Нагрузка оси до: 870 кг
CITROËN XSARA PICASSO (N68)			
B1	**1.6, 1.6 16V, 1.6 Flex, 1.6 HDi, 1.8 16V, 1.8 SX, 2.0 16V, 2.0 HDi** 12/99 - 65 -100 kW	**12-117925**		VA: с шариковым подшибником
B3	**1.6, 1.6 16V, 1.6 Flex, 1.8 16V, 1.8 SX** 12/99 - 65 -85 kW	**36-198245**		стандартная подвеска
B3	**1.6, 1.6 16V, 1.6 Flex, 1.8 16V, 1.8 SX** 12/99 - 65 -85 kW	**36-198269**		стандартная подвеска; Усиленное оснащение .
B3	**2.0 16V** 01/03 - 100 kW	**36-200580**		стандартная подвеска
B3	**2.0 16V, 2.0 HDi** 12/99 - 66 -100 kW	**36-212552**		стандартная подвеска; Усиленное оснащение .
B3	**1.6 HDi** 05/04 - 66 -80 kW	**36-200580**		стандартная подвеска
B3	**2.0 HDi** 12/99 - 66 kW	**36-200580**		стандартная подвеска
B4	**1.6, 1.6 16V, 1.6 Flex, 1.6 HDi, 1.8 16V, 1.8 SX, 2.0 16V, 2.0 HDi** 12/99 - 65 -100 kW	**22-100030** **22-100047** **11-101376** SP	**19-100050** OIO	стандартная подвеска
CITROËN ZX (N2)			
B1	**1,1, 1.1, 1.4, 1.4 D, 1.4 i, 1.6, 1.6 i, 1.8, 1.8 D, 1.8 i, 1.8 i 16V, 1.9, 1.9 D, 1.9 DT, 1.9 i, 1.9 TD, 2.0, 2.0 i, 2.0 i 16V** 03/91 - 06/97 37 -122 kW	**12-117925**		VA: с шариковым подшибником
B4	**1,1, 1.1, 1.4, 1.4 i, 1.6 i, 1.9, 1.9 i** 03/91 - 03/92 40 -96 kW	*22-040671* *22-040688* **11-101376** SP		-> CH.Nr.: 5683; стандартная подвеска
B4	**1,1, 1.1, 1.4, 1.4 D, 1.4 i, 1.6, 1.6 i, 1.8 i, 1.8 i 16V, 1.9, 1.9 i** CH-Nr. - 06/97 37 -96 kW	**22-040657** **22-040664** **11-101376** SP	**19-019314** OIO	CH.Nr.: 5684 ->; CH.Nr.: 199204 ->; стандартная подвеска
B4	**2.0 i, 2.0 i 16V** 04/92 - 06/97 89 -120 kW	**22-040657** **22-040664** **11-101376** SP	*19-019321* OIO	CH.Nr.: 5684 ->; стандартная подвеска; тип модели: Volcane
B4	**1.9 D, 1.9 DT** 04/92 - 10/97 47 -65 kW	*22-040671* *22-040688* **11-101376** SP	**19-019314** OIO	CH.Nr.: 5684 ->; стандартная подвеска; без АБС

Пригодны для			
CITROËN			
CITROËN ZX (N2)			
B4 **1.9 D** 04/92 - 06/97 47 -50 kW	**22-040657** **22-040664** **11-101376** SP	**19-019314** OIO	CH.Nr.: 5684 ->; стандартная подвеска; с АБС
B6 Sport **1,1, 1.1, 1.4, 1.4 D, 1.4 i, 1.6 i, 1.8 D, 1.8 i, 1.8 i 16V, 1.9 D, 1.9 DT, 1.9 TD** 03/91 - CH-Nr. 37 -81 kW	*22-040046* *22-040053*	**24-016247** OIO	-> CH.Nr.: 5683
B6 Sport **1,1, 1.1, 1.4, 1.4 D, 1.4 i, 1.6 i, 1.8 D, 1.8 i, 1.8 i 16V, 1.9, 1.9 D, 1.9 DT, 1.9 i, 1.9 TD, 2.0, 2.0 i, 2.0 i 16V** CH-Nr. - 06/97 37 -122 kW	**22-040213** **22-040220**	**24-016247** OIO	CH.Nr.: 5684 ->
B6 Sport **1.9, 1.9 i, 2.0, 2.0 i, 2.0 i 16V** 03/91 - CH-Nr. 88 -122 kW	*22-040046* *22-040053*	**24-016247** OIO	-> CH.Nr.: 5683
CITROËN ZX Break (N2)			
B1 **1.4 i, 1.5 D, 1.6 i, 1.8 D, 1.8 i, 1.8 i 16V, 1.9 D, 1.9 TD** 10/93 - 02/98 42 -81 kW	**12-117925**		VA: с шариковым подшибником
B3 **1.4 i** 10/93 - 10/97 55 kW	**36-216901**		стандартная подвеска; с кондиционером
B3 **1.6 i, 1.8 i** 10/93 - 10/97 65 -74 kW	**36-197507**		стандартная подвеска
B3 **1.9 D, 1.9 TD** 10/93 - 10/97 47 -66 kW	**36-198221**		стандартная подвеска
B4 **1.4 i, 1.5 D, 1.6 i, 1.8 D, 1.8 i, 1.8 i 16V, 1.9 D, 1.9 TD** 10/93 - 02/98 42 -81 kW	**22-040657** **22-040664** **11-101376** SP		стандартная подвеска
CITROËN 2 CV			
B4 **4, 6** 03/63 - 10/85 12 -21 kW	**19-236513** OIO	**19-236513** OIO	
MS **4, 6** 03/63 - 10/85 12 -21 kW	*24-197953*	*24-197953*	
CITROËN C25 автобус (280_, 290_)			
B3 BF **1.8 E, 1.9 D, 1.9 TD, 2.0, 2.0 E, 2.5 D, 2.5 D Turbo** 10/85 - 02/94 51 -70 kW		**39-210128**	HA: параболическая рессора с нижней рессорой
B4 **1.8, 1.8 E, 1.9 D, 1.9 TD, 2.0, 2.0 E, 2.5 D, 2.5 D Turbo** 09/81 - 02/94 50 -70 kW		**19-065625** OIO	
CITROËN C25 фургон (280_, 290_)			
B3 BF **2.0, 2.0 E** 09/81 - 03/94 58 -62 kW		**39-210128**	HA: параболическая рессора с нижней рессорой
B4 **1.8, 1.9 D 1400, 1.9 DT, 2.0, 2.0 E, 2.5 D, 2.5 DT** 09/81 - 03/94 50 -70 kW		**19-065625** OIO	
CITROËN C25 с бортовой платформой/ходовая часть (280_, 290_)			
B3 BF **2.0** 01/87 - 03/94 62 kW		**39-210128**	HA: параболическая рессора с нижней рессорой

Пригодны для			
CITROËN			
CITROËN C25 с бортовой платформой/ходовая часть (280_, 290_)			
B4	**1.8, 1.9, 1.9 DT, 2.0, 2.5 D, 2.5 DT** 11/81 - 03/94 50 -70 kW		**19-065601**
CITROËN JUMPER автобус (230P)			
B1	**1.9 D, 1.9 TD, 1.9 TD 4x4, 2.0, 2.0 4x4, 2.5 D, 2.5 D 4x4, 2.5 TD, 2.5 TD 4x4, 2.5 TDi, 2.5 TDI 4x4, 2.8 D, 2.8 HDi, 2.8 HDi 4x4** 12/96 - 04/02 51 -94 kW	**12-117536** **12-117529**	VA: с шариковым подшибником
B2	**1.9 D, 1.9 TD, 1.9 TD 4x4, 2.0, 2.0 4x4, 2.5 D, 2.5 D 4x4, 2.5 TD, 2.5 TD 4x4, 2.5 TDi, 2.5 TDI 4x4** 12/96 - 04/02 51 -80 kW		**15-122582**
B3 BF	**1.9 D, 1.9 TD, 2.0, 2.5 D, 2.5 TD, 2.5 TDi, 2.8 D, 2.8 HDi** 12/96 - 04/02 51 -94 kW		**39-222855** полезная нагрузка до 1400 kg HA: параболическая рессора
B3 BF	**1.9 D, 1.9 TD, 2.0, 2.5 D, 2.5 TD, 2.5 TDi, 2.8 D, 2.8 HDi** 12/96 - 04/02 51 -94 kW		**39-220967** полезная нагрузка до 1800 kg HA: параболическая рессора
B4	**1.9 D, 1.9 TD, 1.9 TD 4x4, 2.0, 2.0 4x4, 2.5 D, 2.5 D 4x4, 2.5 TD, 2.5 TD 4x4, 2.5 TDi, 2.5 TDI 4x4, 2.8 D, 2.8 HDi, 2.8 HDi 4x4** 12/96 - 04/02 51 -94 kW	**22-228017**	**19-065656**
CITROËN JUMPER фургон (230L)			
B1	**1.9 D, 1.9 TD, 2.0, 2.0 4x4, 2.0 HDI, 2.5 D, 2.5 D 4X4, 2.5 DT 4x4, 2.5 TD, 2.5 TDi, 2.5 TDi 4X4, 2.8 D, 2.8 HDi, 2.8 HDi 4x4** 01/99 - 04/02 50 -94 kW	**12-117536** **12-117529**	VA: с шариковым подшибником
B2	**1.9 D, 1.9 TD, 2.0, 2.0 4x4, 2.5 D, 2.5 TD, 2.5 TDi** 12/96 - 04/02 50 -80 kW		**15-122582** стандартная подвеска; полезная нагрузка до 1400 kg
B3 BF	**1.9 D, 1.9 TD, 2.0, 2.0 HDI, 2.5 D, 2.5 TD, 2.5 TDi, 2.8 D, 2.8 HDi** 01/99 - 04/02 50 -94 kW		**39-222855** полезная нагрузка до 1400 kg HA: параболическая рессора
B3 BF	**1.9 D, 1.9 TD, 2.0, 2.0 HDI, 2.5 D, 2.5 TD, 2.5 TDi, 2.8 D, 2.8 HDi** 01/99 - 04/02 50 -94 kW		**39-220967** полезная нагрузка до 1800 kg HA: параболическая рессора
B4	**1.9 D, 1.9 TD, 2.0, 2.0 4x4, 2.0 HDI, 2.5 D, 2.5 D 4X4, 2.5 DT 4x4, 2.5 TD, 2.5 TDi, 2.5 TDi 4X4, 2.8 D, 2.8 HDi, 2.8 HDi 4x4** 01/99 - 04/02 50 -94 kW	**22-228017**	**19-065656** стандартная подвеска; полезная нагрузка до 1400 kg
B4	**1.9 D, 1.9 TD, 2.0, 2.0 4x4, 2.0 HDI, 2.5 D, 2.5 D 4X4, 2.5 DT 4x4, 2.5 TD, 2.5 TDi, 2.5 TDi 4X4, 2.8 D, 2.8 HDi, 2.8 HDi 4x4** 01/99 - 04/02 50 -94 kW	**22-228017**	**24-168731** стандартная подвеска; полезная нагрузка до 1800 kg
B4	**1.9 D, 1.9 TD, 2.0, 2.0 4x4, 2.0 HDI, 2.5 D, 2.5 D 4X4, 2.5 DT 4x4, 2.5 TD, 2.5 TDi, 2.5 TDi 4X4, 2.8 D, 2.8 HDi, 2.8 HDi 4x4** 01/99 - 04/02 50 -94 kW	**22-228017**	**24-168748** для жилых микроавтобусов (кемперов); полезная нагрузка до 1800 kg

Пригодны для				
CITROËN				
CITROËN JUMPER с бортовой платформой/ходовая часть (230)				
B1	**1.9 TD, 2.0, 2.5 D, 2.5 D 4X4, 2.5 TD, 2.5 TDi, 2.5 TDi 4X4, 2.8 D, 2.8 HDi** 03/94 - 04/02 63 -94 kW	**12-117536** **12-117529**		VA: с шариковым подшибником
B3 BF	**1.9 TD, 2.0, 2.5 D, 2.5 TD, 2.5 TDi, 2.8 D, 2.8 HDi** 03/94 - 04/02 63 -94 kW		**39-222855**	полезная нагрузка до 1400 kg HA: параболическая рессора
B3 BF	**1.9 TD, 2.0, 2.5 D, 2.5 TD, 2.5 TDi, 2.8 D, 2.8 HDi** 03/94 - 04/02 63 -94 kW		**39-220967**	полезная нагрузка до 1800 kg HA: параболическая рессора
B4	**1.9 TD, 2.0, 2.5 D, 2.5 TD, 2.5 TDi, 2.5 TDi 4X4, 2.8 D, 2.8 HDi** 03/94 - 04/02 63 -94 kW	**22-228017**	**19-065656** OIO	стандартная подвеска; полезная нагрузка до 1400 kg
B4	**1.9 TD, 2.0, 2.5 D, 2.5 TD, 2.5 TDi, 2.5 TDi 4X4, 2.8 D, 2.8 HDi** 03/94 - 04/02 63 -94 kW	**22-228017**	**24-168731** OIO	стандартная подвеска; полезная нагрузка до 1800 kg
CITROËN JUMPER автобус (244, Z_)				
B1	**2.0, 2.0 HDi, 2.2 HDi, 2.8 HDi** 04/02 - 62 -94 kW	**12-228683** **12-228676**		VA: с шариковым подшибником
B3	**2.0, 2.0 bivalent** 04/02 - 81 kW	**36-222223**		тип модели: Minibus; полезная нагрузка до 1800 kg; полезная нагрузка от 1401 kg
B3	**2.0 HDi, 2.2 HDi, 2.8 HDi** 04/02 - 62 -94 kW	**36-222223**		полезная нагрузка до 1800 kg; полезная нагрузка от 1401 kg
B3 BF	**2.0, 2.0 bivalent, 2.0 HDi, 2.2 HDi, 2.8 HDi** 04/02 - 62 -94 kW		**39-230126** SK **39-210401**	
B3 BF	**2.0, 2.0 bivalent, 2.0 HDi, 2.2 HDi, 2.8 HDi** 04/02 - 62 -94 kW		**39-220943**	HA: параболическая рессора
B3 BF	**2.0, 2.0 bivalent, 2.0 HDi, 2.2 HDi, 2.8 HDi** 04/02 - 62 -94 kW		**39-230133** **39-230126** SK	Усиленное оснащение .
B4	**2.0, 2.0 HDi, 2.2 HDi, 2.8 HDi** 04/02 - 62 -94 kW	**22-228017**	**19-065656** OIO	полезная нагрузка до 1400 kg
CITROËN JUMPER фургон (244)				
B1	**2.0, 2.0 bivalent, 2.0 HDi, 2.2 HDi, 2.8 HDi, 2.8 HDi 4x4** 04/02 - 62 -107 kW	**12-228683** **12-228676**		VA: с шариковым подшибником
B3	**2.0, 2.0 bivalent** 04/02 - 81 kW	**36-222223**		тип модели: Minibus; полезная нагрузка до 1800 kg; полезная нагрузка от 1401 kg
B3	**2.0 HDi, 2.2 HDi, 2.8 HDi** 04/02 - 62 -107 kW	**36-222223**		полезная нагрузка до 1800 kg; полезная нагрузка от 1401 kg
B3 BF	**2.0, 2.0 bivalent, 2.0 HDi, 2.2 HDi, 2.8 HDi** 04/02 - 62 -107 kW		**39-230126** SK **39-210401**	
B3 BF	**2.0, 2.0 bivalent, 2.0 HDi, 2.2 HDi, 2.8 HDi** 04/02 - 62 -107 kW		**39-220943**	HA: параболическая рессора
B3 BF	**2.0, 2.0 bivalent, 2.0 HDi, 2.2 HDi, 2.8 HDi** 04/02 - 62 -107 kW		**39-230133** **39-230126** SK	Усиленное оснащение .

Пригодны для			
CITROËN			
CITROËN JUMPER фургон (244)			
B4	**2.0, 2.0 bivalent, 2.0 HDi, 2.2 HDi, 2.8 HDi, 2.8 HDi 4x4** 04/02 - 62 -107 kW	**22-228017**	**19-065656** OIO полезная нагрузка до 1400 kg
CITROËN JUMPER с бортовой платформой/ходовая часть (244)			
B1	**2.0 HDi, 2.2 HDi 16V, 2.8 HDi** 04/02 - 62 -107 kW	**12-228683** **12-228676**	VA: с шариковым подшибником
B3	**2.0 HDi, 2.2 HDi, 2.2 HDi 16V, 2.8 HDi** 02/02 - 62 -107 kW	**36-222223**	полезная нагрузка до 1800 kg; полезная нагрузка от 1401 kg
B3 BF	**2.0 HDi, 2.2 HDi 16V, 2.8 HDi** 04/02 - 62 -107 kW		**39-230126** SK **39-210401**
B3 BF	**2.0 HDi, 2.2 HDi 16V, 2.8 HDi** 04/02 - 62 -107 kW		**39-220943** HA: параболическая рессора
B3 BF	**2.0 HDi, 2.2 HDi 16V, 2.8 HDi** 04/02 - 62 -107 kW		**39-230133** **39-230126** SK Усиленное оснащение .
B4	**2.0 HDi, 2.2 HDi 16V, 2.8 HDi** 04/02 - 62 -107 kW	**22-228017**	**19-065656** OIO полезная нагрузка до 1400 kg
CITROËN JUMPER автобус			
B3 BF	**2.2 HDi 100, 2.2 HDi 110, 2.2 HDi 120, 2.2 HDi 130, 2.2 HDi 150, 3.0 HDi 155, 3.0 HDi 160, 3.0 HDi 180** 04/06 - 74 -130 kW		**39-220431** HA: для номера OE: 1350080080
B3 BF	**2.2 HDi 100, 2.2 HDi 110, 2.2 HDi 120, 2.2 HDi 130, 2.2 HDi 150, 3.0 HDi 155, 3.0 HDi 160, 3.0 HDi 180** 04/06 - 74 -130 kW		**39-228260** HA: для номера OE: 1355403080
B4	**2.2 HDi 100, 2.2 HDi 120, 3.0 HDi 155, 3.0 HDi 160** 04/06 - 74 -116 kW	**22-183415**	**19-183398** OIO тип модели: Light 11-15 Q HA: мин. длина: 283 мм
B4	**2.2 HDi 100, 2.2 HDi 120, 3.0 HDi 155, 3.0 HDi 160** 04/06 - 74 -116 kW	**22-196682**	**19-183398** OIO тип модели: Light 17-18 Q HA: мин. длина: 283 мм
B4	**2.2 HDi 100, 2.2 HDi 120, 3.0 HDi 155, 3.0 HDi 160** 04/06 - 74 -116 kW		**19-226798** OIO HA: мин. длина: 293 мм
CITROËN JUMPER фургон			
B3 BF	**2.2 HDi 100, 2.2 HDi 110, 2.2 HDi 120, 2.2 HDi 130, 2.2 HDi 150, 3.0 HDi 145, 3.0 HDi 155, 3.0 HDi 160, 3.0 HDi 180** 04/06 - 74 -130 kW		**39-220431** HA: для номера OE: 1350080080
B3 BF	**2.2 HDi 100, 2.2 HDi 110, 2.2 HDi 120, 2.2 HDi 130, 2.2 HDi 150, 3.0 HDi 145, 3.0 HDi 155, 3.0 HDi 160, 3.0 HDi 180** 04/06 - 74 -130 kW		**39-228260** HA: для номера OE: 1355403080
B4	**2.2 HDi 100, 2.2 HDi 120, 3.0 HDi 145, 3.0 HDi 155, 3.0 HDi 160** 04/06 - 74 -116 kW	**22-183415**	**19-183398** OIO тип модели: Light 11-15 Q HA: мин. длина: 283 мм
B4	**2.2 HDi 100, 2.2 HDi 120, 3.0 HDi 145, 3.0 HDi 155, 3.0 HDi 160** 04/06 - 74 -116 kW	**22-196682**	**19-183398** OIO тип модели: Light 17-18 Q HA: мин. длина: 283 мм

Пригодны для				
CITROËN				
CITROËN JUMPER с бортовой платформой/ходовая часть				
B3 BF	**2.2 HDi 100, 2.2 HDi 110, 2.2 HDi 120, 2.2 HDi 130, 2.2 HDi 150, 3.0 HDi 145, 3.0 HDi 160, 3.0 HDi 180** 04/06 - 74 -130 kW		**39-220431**	HA: для номера OE: 1350080080
B3 BF	**2.2 HDi 100, 2.2 HDi 110, 2.2 HDi 120, 2.2 HDi 130, 2.2 HDi 150, 3.0 HDi 145, 3.0 HDi 160, 3.0 HDi 180** 04/06 - 74 -130 kW		**39-228260**	HA: для номера OE: 1355403080
B4	**2.2 HDi 100, 2.2 HDi 120, 3.0 HDi 145, 3.0 HDi 160** 04/06 - 74 -116 kW	**22-183415**	**19-183398**	тип модели: Light 11-15 Q HA: мин. длина: 283 мм
B4	**2.2 HDi 100, 2.2 HDi 120, 3.0 HDi 145, 3.0 HDi 160** 04/06 - 74 -116 kW	**22-196682**	**19-183398**	тип модели: Light 17-18 Q HA: мин. длина: 283 мм
DACIA				
DACIA DOKKER				
B4	**1.2 TCe, 1.5 dCi, 1.6 16V** 11/12 - 55 -85 kW	i.V.	**19-231457**	
DACIA DOKKER Express				
B4	**1.5 dCi, 1.6 16V** 12/12 - 55 -66 kW	i.V.	**19-231457**	
DACIA DUSTER				
B1	**1.5 dCi, 1.5 dCi 4x4, 1.6 16V, 1.6 16V 4x4, 1.6 16V Hi-Flex, 1.6 16V LPG** 04/10 - 63 -81 kW	**12-224241**		VA: с шариковым подшибником
B4	**1.5 dCi, 1.6 16V, 1.6 16V Hi-Flex, 1.6 16V LPG** 04/10 - 63 -79 kW	**22-223470**	**19-223483**	Привод на передние колеса
B4	**1.5 dCi 4x4, 1.6 16V 4x4** 06/10 - 66 -81 kW	**22-223470**	**22-224583**	Привод на все колеса
B6 Sport	**1.5 dCi, 1.6 16V, 1.6 16V Hi-Flex, 1.6 16V LPG** 04/10 - 63 -79 kW	**22-235039**	**19-235042**	Привод на передние колеса
B6 Sport	**1.5 dCi 4x4, 1.6 16V 4x4** 06/10 - 66 -81 kW	**22-235039**	**22-235053**	Привод на все колеса
B12 PK	**1.5 dCi, 1.6 16V, 1.6 16V Hi-Flex** 04/10 - 63 -79 kW	**46-206671**		двухтрубная система; Привод на передние колеса; Обязанность, предусмотренная экспертизой VA: Глубина (экспертиза): 30 мм; Нагрузка оси до: 940 кг HA: Глубина (экспертиза): 30 мм; Нагрузка оси до: 910 кг
B12 PK	**1.5 dCi 4x4, 1.6 16V 4x4** 06/10 - 66 -81 kW	**46-206688**		двухтрубная система; Привод на все колеса; Обязанность, предусмотренная экспертизой VA: Глубина (экспертиза): 30 мм; Нагрузка оси до: 940 кг HA: Глубина (экспертиза): 30 мм; Нагрузка оси до: 980 кг
B12 LK	**1.5 dCi 4x4, 1.6 16V 4x4** 06/10 - 66 -81 kW	**46-206695**		двухтрубная система; Привод на все колеса; Обязанность, предусмотренная экспертизой VA: Повышение уровня подвески: 25 мм; Нагрузка оси до: 970 кг HA: Повышение уровня подвески: 25 мм; Нагрузка оси до: 980 кг

Пригодны для				
DACIA				
DACIA LOGAN				
B1	**1.2 16V, 1.4, 1.4 Bifuel, 1.5 dCi, 1.6, 1.6 16V, 1.6 MPI 85** 09/04 - 48 -77 kW	**12-224241**		VA: с шариковым подшибником
B3	**1.2 16V, 1.4, 1.4 Bifuel, 1.6, 1.6 MPI 85** 09/04 - 55 -64 kW	**36-160433**	**36-160181**	стандартная подвеска
B3	**1.2 16V, 1.4, 1.4 Bifuel, 1.6, 1.6 MPI 85** 09/04 - 55 -64 kW	**36-160150**		стандартная подвеска; Усиленное оснащение .
B3	**1.5 dCi, 1.6 16V** 09/05 - 48 -77 kW	**36-160150**	**36-160181**	стандартная подвеска
B4	**1.2 16V, 1.4, 1.4 Bifuel, 1.5 dCi, 1.6, 1.6 16V, 1.6 MPI 85** 09/04 - 48 -77 kW	**22-122469**	**19-122472**	
B8	**1.2 16V, 1.4, 1.4 Bifuel, 1.5 dCi, 1.6, 1.6 16V, 1.6 MPI 85** 09/04 - 48 -77 kW	**22-140388**	**19-140391**	
B12 PK	**1.4, 1.5 dCi, 1.6, 1.6 16V, 1.6 MPI 85** 09/04 - 48 -77 kW	**46-189387**		двухтрубная система; Обязанность, предусмотренная экспертизой VA: Глубина (экспертиза): 35 мм; Нагрузка оси до: 930 кг HA: Глубина (экспертиза): 35 мм; Нагрузка оси до: 880 кг
DACIA LOGAN MCV				
B1	**1.4, 1.5 dCi, 1.6, 1.6 16V, 1.6 16V Hi-Flex, 1.6 MPI 85** 02/07 - 50 -77 kW	**12-224241**		VA: с шариковым подшибником
B3	**1.4, 1.6, 1.6 Bifuel, 1.6 MPI 85** 02/07 - 55 -64 kW	**36-160433**	**36-160174**	стандартная подвеска
B3	**1.4, 1.6, 1.6 Bifuel, 1.6 MPI 85** 02/07 - 55 -64 kW	**36-160150**		стандартная подвеска; Усиленное оснащение .
B3	**1.5 dCi, 1.6 16V, 1.6 16V Hi-Flex** 02/07 - 50 -77 kW	**36-160150**	**36-160174**	стандартная подвеска
B4	**1.4, 1.5 dCi, 1.6, 1.6 16V, 1.6 16V Hi-Flex, 1.6 Bifuel, 1.6 MPI 85** 02/07 - 50 -77 kW	**22-122469**	**19-143026**	
B8	**1.4, 1.5 dCi, 1.6, 1.6 16V, 1.6 16V Hi-Flex, 1.6 Bifuel, 1.6 MPI 85** 02/07 - 50 -77 kW	**22-140388**	**19-140391**	
DACIA LOGAN EXPRESS				
B1	**1.4, 1.5 dCi, 1.6, 1.6 MPI 85** 03/09 - 50 -65 kW	**12-224241**		VA: с шариковым подшибником
B3	**1.4, 1.6, 1.6 MPI 85** 03/09 - 55 -64 kW	**36-160433**	**36-160174**	стандартная подвеска
B3	**1.4, 1.6, 1.6 MPI 85** 03/09 - 55 -64 kW	**36-160150**		стандартная подвеска; Усиленное оснащение .
B3	**1.5 dCi** 03/09 - 50 -65 kW	**36-160150**	**36-160174**	стандартная подвеска
B4	**1.4, 1.5 dCi, 1.6, 1.6 MPI 85** 03/09 - 50 -65 kW	**22-122469**	**19-143026**	

Пригодны для				
DACIA				
DACIA LOGAN пикап				
B1	**1.4, 1.5 dCi, 1.6, 1.6 MPI 85** 03/08 - 50 -65 kW	**12-224241**		VA: с шариковым подшибником
B3	**1.4, 1.6, 1.6 MPI 85** 03/08 - 55 -64 kW	**36-160433**	**36-160174**	стандартная подвеска
B3	**1.4, 1.6, 1.6 MPI 85** 03/08 - 55 -64 kW	**36-160150**		стандартная подвеска; Усиленное оснащение .
B3	**1.5 dCi** 03/08 - 50 -65 kW	**36-160150**	**36-160174**	стандартная подвеска
B4	**1.4, 1.5 dCi, 1.6, 1.6 MPI 85** 03/08 - 50 -65 kW	**22-122469**	**19-143026**	
DACIA LODGY				
B4	**1.2 TCe, 1.5 dCi, 1.6** 06/10 - 61 -85 kW	i.V.	**19-229355**	стандартная подвеска
DACIA SANDERO				
B1	**1.2 16V, 1.2 16V LPG, 1.4, 1.4 MPI LPG, 1.5 dCi, 1.6, 1.6 16V Bifuel, 1.6 MPI 85** 06/08 - 50 -77 kW	**12-224241**		VA: с шариковым подшибником
B3	**1.2 16V, 1.2 16V LPG, 1.4, 1.4 MPI LPG, 1.6, 1.6 16V Bifuel, 1.6 MPI 85** 06/08 - 53 -77 kW	**36-197996**	**36-197972**	стандартная подвеска
B3	**1.2 16V, 1.2 16V LPG, 1.4, 1.4 MPI LPG, 1.6, 1.6 16V Bifuel, 1.6 MPI 85** 06/08 - 53 -77 kW	**36-160150**	**36-197989**	стандартная подвеска; Усиленное оснащение .
B3	**1.5 dCi** 11/08 - 50 -65 kW	**36-160150**	**36-197989**	стандартная подвеска
B4	**1.2 16V, 1.2 16V LPG, 1.4, 1.4 MPI LPG, 1.5 dCi, 1.6, 1.6 16V Bifuel, 1.6 MPI 85** 06/08 - 50 -77 kW	**22-166371**	**19-166384**	
B6 Sport	**1.2 16V, 1.2 16V LPG, 1.4, 1.4 MPI LPG, 1.5 dCi, 1.6, 1.6 16V Bifuel, 1.6 MPI 85** 06/08 - 50 -77 kW	**22-235367**	**19-235370**	
B8	**1.2 16V, 1.2 16V LPG, 1.4, 1.4 MPI LPG, 1.5 dCi, 1.6, 1.6 16V Bifuel, 1.6 MPI 85** 06/08 - 50 -77 kW	**22-232809**	**19-232812**	
B12 PK	**1.2 16V, 1.2 16V LPG, 1.4, 1.4 MPI LPG, 1.5 dCi, 1.6, 1.6 16V Bifuel, 1.6 MPI 85** 06/08 - 50 -77 kW	**46-232823**		двухтрубная система; Обязанность, предусмотренная экспертизой VA: Глубина (экспертиза): 30 мм; Нагрузка оси до: 860 кг HA: Глубина (экспертиза): 30 мм; Нагрузка оси до: 880 кг
DAEWOO				
DAEWOO ARANOS				
B4	**1.5, 1.8, 2.0** 01/95 - 11/97 66 -77 kW	**21-030413** **11-101314** SP	**19-019956**	стандартная подвеска
DAEWOO CIELO				
B4	**1.5** 01/95 - 08/97 55 -66 kW	**21-030413** **11-101314** SP	**19-019956**	стандартная подвеска

Пригодны для			
DAEWOO			
DAEWOO ESPERO (KLEJ)			
B1 **1.5, 1.5 16V, 1.8, 2.0** 10/93 - 09/99 55 -81 kW	**12-116799**		VA: с шариковым подшибником
B2 **1.5, 1.5 16V, 1.8, 2.0** 10/93 - 09/99 55 -81 kW	**16-031302** **11-101314** SP	**15-062215**	стандартная подвеска
B3 **1.5, 1.5 16V, 1.8, 2.0** 10/93 - 09/99 55 -81 kW	**36-154951**	**36-154968**	стандартная подвеска
B4 **1.5, 1.5 16V, 1.8, 2.0** 10/93 - 09/99 55 -81 kW	**21-030413** **11-101314** SP	**19-019956**	стандартная подвеска
B6 Sport **1.5, 1.5 16V, 1.8, 2.0** 10/93 - 09/99 55 -81 kW	**34-001424**	**24-004862**	HA: L макс.: 567 мм
B12 PK **1.5, 1.5 16V, 1.8, 2.0** 10/93 - 09/99 55 -81 kW	**46-189400**		Обязанность, предусмотренная экспертизой VA: Глубина (экспертиза): 30 мм; Нагрузка оси до: 860 кг HA: Глубина (экспертиза): 30 мм; Нагрузка оси до: 890 кг
MS **1.5, 1.5 16V, 1.8, 2.0** 10/93 - 09/99 55 -81 kW	**34-001462**	**24-000925**	тип модели: Cup VA: Параметр: 230/30 HA: Параметр: 160/50
MS **1.5, 1.5 16V, 1.8, 2.0** 10/93 - 09/99 55 -81 kW	**34-030721**	*24-024846*	тип модели: Rallye1 VA: Параметр: 270/120 HA: Параметр: 210/90; L макс.: 567 мм
DAEWOO KALOS (KLAS)			
B3 **1.4, 1.4 16V** 09/02 - 61 -69 kW	**36-200740**		стандартная подвеска
B4 **1.2, 1.4, 1.4 16V** 09/02 - 53 -69 kW		**19-169262**	
DAEWOO KALOS седан (KLAS)			
B3 **1.4, 1.5** 11/02 - 12/04 61 -69 kW	**36-200740**		стандартная подвеска
B4 **1.4, 1.5** 11/02 - 12/04 61 -69 kW		**19-169262**	
DAEWOO KORANDO (KJ)			
B4 **2.3, 2.9 D, 2.9 TD, 3.2 4x4** 01/99 - 72 -156 kW	**19-140407**	**19-140414**	
DAEWOO KORANDO Cabrio (KJ)			
B4 **2.0 16V, 2.3, 2.9 D, 2.9 TD** 02/99 - 72 -105 kW	**19-140407**	**19-140414**	
DAEWOO LACETTI Наклонная задняя часть (KLAN)			
B3 **1.4, 1.6, 1.8** 02/04 - 70 -90 kW	**36-216604**		
DAEWOO LANOS (KLAT)			
B2 **1.4, 1.5, 1.6 16V** 05/97 - 55 -78 kW	**16-031302** **11-101314** SP	**15-062215**	стандартная подвеска

Пригодны для			
DAEWOO			
DAEWOO LANOS (KLAT)			
B3 **1.4, 1.5** 05/97 - 55 -63 kW	**36-224098**	**36-208913**	
B3 **1.5** 10/97 - 06/99 73 kW	**36-224098**	**36-208913**	
B3 **1.6 16V** 05/97 - 78 kW	**36-224098**	**36-208913**	
B4 **1.4, 1.5, 1.6 16V** 05/97 - 55 -78 kW	**21-030413** **11-101314** SP	**19-019956**	стандартная подвеска
B6 Sport **1.4, 1.5, 1.6 16V** 05/97 - 55 -78 kW	**34-001424**	**24-004862**	HA: L макс.: 567 мм
MS **1.4, 1.5, 1.6 16V** 05/97 - 55 -78 kW	**34-001462**	**24-000925**	тип модели: Cup VA: Параметр: 230/30 HA: Параметр: 160/50
MS **1.4, 1.5, 1.6 16V** 05/97 - 55 -78 kW	**34-030721**	*24-024846*	тип модели: Rallye1 VA: Параметр: 270/120 HA: Параметр: 210/90; L макс.: 567 мм
MS **1.4, 1.5, 1.6 16V** 05/97 - 55 -78 kW	**34-030721**	*24-027366*	тип модели: Rallye1 VA: Параметр: 270/120 HA: Параметр: 85/29
DAEWOO LANOS седан (KLAT)			
B2 **1.4, 1.5, 1.6 16V** 05/97 - 55 -78 kW	**16-031302** **11-101314** SP	**15-062215**	стандартная подвеска
B3 **1.4, 1.5, 1.6 16V** 05/97 - 55 -78 kW	**36-224098**	**36-208913**	
B4 **1.4, 1.5, 1.6 16V** 05/97 - 55 -78 kW	**21-030413** **11-101314** SP	**19-019956**	стандартная подвеска
B6 Sport **1.4, 1.5, 1.6 16V** 05/97 - 55 -78 kW	**34-001424**	**24-004862**	HA: L макс.: 567 мм
MS **1.4, 1.5, 1.6 16V** 05/97 - 55 -78 kW	**34-001462**	**24-000925**	тип модели: Cup VA: Параметр: 230/30 HA: Параметр: 160/50
MS **1.4, 1.5, 1.6 16V** 05/97 - 55 -78 kW	**34-030721**	*24-024846*	тип модели: Rallye1 VA: Параметр: 270/120 HA: Параметр: 210/90; L макс.: 567 мм
MS **1.4, 1.5, 1.6 16V** 05/97 - 55 -78 kW	**34-030721**	*24-027366*	тип модели: Rallye1 VA: Параметр: 270/120 HA: Параметр: 85/29
DAEWOO LEGANZA (KLAV)			
B3 **2.0, 2.0 16V, 2.2 16V** 04/99 - 04/04 93 -133 kW		*36-222292*	
DAEWOO MATIZ (KLYA)			
B3 **0.8, 1.0** 09/98 - 38 -47 kW	**36-160822**	**36-160815**	стандартная подвеска
B4 **0.8, 1.0** 09/98 - 03/05 38 -47 kW	**22-050120** **22-050137**	**19-065045**	
DAEWOO NEXIA (KLETN)			
B1 **1.5, 1.5 16V** 02/95 - 08/97 44 -66 kW	**12-116799**		VA: с шариковым подшибником

Пригодны для				
DAEWOO				
DAEWOO NEXIA (KLETN)				
B2	**1.5, 1.5 16V** 02/95 - 08/97 44 -66 kW	**16-031302** **11-101314** SP	**15-062215**	стандартная подвеска
B3	**1.5, 1.5 16V** 02/95 - 08/97 44 -66 kW	**36-154951**	**36-154968**	стандартная подвеска
B4	**1.5, 1.5 16V** 02/95 - 08/97 44 -66 kW	**21-030413** **11-101314** SP	**19-019956**	стандартная подвеска
B6 Sport	**1.5, 1.5 16V** 02/95 - 08/97 44 -66 kW	**34-001424**	**24-004862**	HA: L макс.: 567 мм
B8	**1.5, 1.5 16V** 02/95 - 08/97 44 -66 kW	**34-003114**	**24-013932**	HA: Параметр: 107/36
B12 PK	**1.5, 1.5 16V** 02/95 - 08/97 44 -66 kW	**46-189424**		Обязанность, предусмотренная экспертизой VA: Глубина (экспертиза): 30 мм; Нагрузка оси до: 760 кг HA: Глубина (экспертиза): 30 мм; Нагрузка оси до: 830 кг
B12 PK	**1.5 16V** 02/95 - 08/97 66 kW	**46-189431**		Обязанность, предусмотренная экспертизой VA: Глубина (экспертиза): 30 мм; Нагрузка оси до: 830 кг HA: Глубина (экспертиза): 30 мм; Нагрузка оси до: 830 кг
MS	**1.5, 1.5 16V** 02/95 - 08/97 44 -66 kW	**34-030721**	*24-024846*	тип модели: Rallye1 VA: Параметр: 270/120 HA: Параметр: 210/90; L макс.: 567 мм
DAEWOO NEXIA седан (KLETN)				
B1	**1.5, 1.5 16V** 02/95 - 08/97 44 -66 kW	**12-116799**		VA: с шариковым подшибником
B2	**1.5, 1.5 16V** 02/95 - 08/97 44 -66 kW	**16-031302** **11-101314** SP	**15-062215**	стандартная подвеска
B3	**1.5, 1.5 16V** 02/95 - 08/97 44 -66 kW	**36-154951**	**36-154968**	стандартная подвеска
B4	**1.5, 1.5 16V** 02/95 - 08/97 44 -66 kW	**21-030413** **11-101314** SP	**19-019956**	стандартная подвеска
B6 Sport	**1.5, 1.5 16V** 02/95 - 08/97 44 -66 kW	**34-001424**	**24-004862**	HA: L макс.: 567 мм
B8	**1.5** 08/96 - 08/97 44 kW	**34-003114**	**24-013932**	HA: Параметр: 107/36
B12 PK	**1.5, 1.5 16V** 02/95 - 08/97 44 -66 kW	**46-189424**		Обязанность, предусмотренная экспертизой VA: Глубина (экспертиза): 30 мм; Нагрузка оси до: 760 кг HA: Глубина (экспертиза): 30 мм; Нагрузка оси до: 830 кг
B12 PK	**1.5 16V** 02/95 - 08/97 66 kW	**46-189431**		Обязанность, предусмотренная экспертизой VA: Глубина (экспертиза): 30 мм; Нагрузка оси до: 830 кг HA: Глубина (экспертиза): 30 мм; Нагрузка оси до: 830 кг
MS	**1.5, 1.5 16V** 02/95 - 08/97 44 -66 kW	**34-030721**	*24-024846*	тип модели: Rallye1 VA: Параметр: 270/120 HA: Параметр: 210/90; L макс.: 567 мм
DAEWOO NEXIA седан				
B3	**1.5** 07/08 - 59 kW	**36-154951**	**36-154968**	стандартная подвеска

D

Пригодны для				
DAEWOO				
DAEWOO NEXIA седан				
B3	**1.6** 07/08 - 80 kW	**36-164318**	**38-130373**	стандартная подвеска; Усиленное оснащение .
B4	**1.5, 1.6** 07/08 - 59 -80 kW	**21-030413** **11-101314** SP	**19-019956**	стандартная подвеска
B6 Sport	**1.5, 1.6** 07/08 - 59 -80 kW	**34-001424**	**24-004862**	HA: L макс.: 567 мм
B12 PK	**1.5, 1.6** 07/08 - 59 -80 kW	**46-189424**		Обязанность, предусмотренная экспертизой VA: Глубина (экспертиза): 30 мм; Нагрузка оси до: 760 кг HA: Глубина (экспертиза): 30 мм; Нагрузка оси до: 830 кг
B12 PK	**1.5, 1.6** 07/08 - 59 -80 kW	**46-189431**		Обязанность, предусмотренная экспертизой VA: Глубина (экспертиза): 30 мм; Нагрузка оси до: 830 кг HA: Глубина (экспертиза): 30 мм; Нагрузка оси до: 830 кг
DAEWOO NUBIRA (KLAJ)				
B3	**1.6, 1.6 16V, 1.8, 2.0 16V, 2.0 CDX** 05/97 - 70 -98 kW	**36-164189**	**36-164172**	стандартная подвеска
DAEWOO NUBIRA седан (KLAJ)				
B3	**1.5 SE, 1.6 16V, 1.8, 2.0, 2.0 16V** 05/97 - 70 -98 kW	**36-164189**	**36-164172**	стандартная подвеска
DAEWOO NUBIRA Wagon (KLAJ)				
B3	**1.6 16V, 1.8, 2.0 16V** 05/97 - 66 -98 kW	**36-164189**	**36-164165**	стандартная подвеска
DAEWOO NUBIRA седан (KLAN)				
B3	**1.4, 1.6, 1.8** 07/03 - 69 -90 kW	**36-164189**	**36-164165**	стандартная подвеска
DAEWOO NUBIRA Wagon (KLAN)				
B3	**1.6, 1.8** 07/03 - 70 -90 kW	**36-164189**	**36-164165**	стандартная подвеска
DAEWOO TICO				
B4	**0.5 S** 05/89 - 03/96 22 kW		*19-065038*	
DAEWOO TICO (KLY3)				
B4	**0.8** 02/95 - 12/00 35 kW	*22-050106* *22-050113*	*19-065038*	
DAIHATSU				
DAIHATSU CHARMANT (A)				
B4	**1.3, 1.6** 11/81 - 07/87 48 -61 kW		*19-019437*	
DAIHATSU COPEN				
B6 Sport	**0.7, 1.3** 09/03 - 47 -64 kW	**35-232872** **35-232889**	**24-232890**	спортивная подвеска

Пригодны для			
DAIHATSU			
DAIHATSU CUORE VI (L7_)			
B3 **1.0 i** 10/98 - 05/03 41 kW	**36-215010**	**36-219346**	стандартная подвеска
B4 **0.7, 1.0, 1.0 DVVT, 1.0 i** 10/98 - 05/03 31 -43 kW		**19-142173**	
DAIHATSU FEROZA Soft Top (F300)			
B6 4600 **1.6 16V, 1.6 i 16V** 10/88 - 63 -70 kW	**24-014441**	**24-014458**	на листовых рессорах
DAIHATSU FEROZA Hard Top (F300)			
B6 4600 **1.6 16V, 1.6 i 16V** 10/88 - 63 -70 kW	**24-014441**	**24-014458**	на листовых рессорах
DAIHATSU MOVE (L6, L9)			
B4 **0.8, 1.0 i** 10/96 - 31 -41 kW		**19-142173**	
DAIHATSU SIRION (M1)			
B3 **1.0 i** 04/98 - 01/05 41 -43 kW	**36-221158**	**36-221165**	стандартная подвеска
DAIHATSU SIRION (M3_)			
B3 **1.0** 01/05 - 51 kW	**36-219872**	**36-219773**	стандартная подвеска
B3 **1.3** 01/05 - 64 kW	**36-219872**	**36-219773**	стандартная подвеска; механическая КПП
DAIHATSU TERIOS (J2_)			
B4 **1.3 DVVT, 1.3 DVVT 4x4** 05/06 - 63 kW		**19-227696**	стандартная подвеска; тип модели: J211
B4 **1.5** 05/06 - 77 kW		**19-227696**	стандартная подвеска; тип модели: J200
B4 **1.5 4WD** 05/06 - 77 kW		**19-227696**	стандартная подвеска; тип модели: J210
DAIHATSU WILDCAT/ROCKY (F70)			
B6 4600 **2.8 D, 2.8 TD** 02/85 - 04/87 54 -65 kW	**24-011020**	**24-011020**	на листовых рессорах
DAIHATSU WILDCAT/ROCKY (F75)			
B6 4600 **2.8 D, 2.8 TD** 02/85 - 04/87 54 -65 kW	**24-011020**	**24-011020**	на листовых рессорах
DAIMLER			
DAIMLER 2.8 - 5.3			
B6 Sport **3.6, Double Six / Vanden 5.3, Double Six 5.3, Double Six H.E. 5.3, Sovereign 2.8, Sovereign 3.4, Sovereign 4.2** 03/79 - 02/93 110 -217 kW	**24-024457**	**24-024464**	без регулируемой подвески

D

Пригодны для			
DAIMLER			
DAIMLER COUPE			
B6 Sport **Double Six 5.3, Sovereign 4.2** 09/73 - 12/77 127 -213 kW	**24-024457** HL	**24-024464** OO	без регулируемой подвески
DAIMLER DAIMLER XJ (X30_)			
B4 **Double Six 6.0, Six 4.0** 10/94 - 06/03 177 -229 kW	**24-018616** HL	**24-018586** OO	
DAIMLER XJ 40, 81			
B6 Sport **Double Six 6.0, Sovereign 3.6, Sovereign 4.0** 09/89 - 09/94 136 -229 kW	**24-018043** HL	**24-018050** OO	без регулируемой подвески
DE LOREAN			
DE LOREAN DMC-12			
B6 Sport **2.9** 01/81 - 12/83 97 kW	*24-634038* OO	*24-634045* OO	тип модели: w/o flux capacitor
DODGE			
DODGE CARAVAN			
B4 **3.0, 3.3** 10/88 - 09/90 100 -112 kW		**19-065212** OO	НА: стандартная подвеска
B6 Sport **3.0, 3.3** 10/88 - 09/90 100 -112 kW		*24-015226* OO	НА: стандартная подвеска
DODGE CARAVAN			
B4 **3.3** 10/90 - 09/95 120 kW		**19-065212** OO	НА: стандартная подвеска
B6 Sport **3.3** 10/90 - 09/95 120 kW		*24-015226* OO	НА: стандартная подвеска
DODGE CARAVAN			
B4 **2.0 i, 2.4 i, 2.5 TD, 3.0, 3.3 i, 3.8 i, 3.8 i AWD** 01/95 - 03/01 85 -131 kW		**19-065212** OO	НА: стандартная подвеска
B6 Sport **2.0 i, 2.4 i, 2.5 TD, 3.0, 3.3 i, 3.8 i, 3.8 i AWD** 01/95 - 03/01 85 -131 kW		*24-015226* OO	НА: стандартная подвеска
DODGE CARAVAN (RG_)			
B4 **2.4, 3.3, 3.8** 02/00 - 111 -160 kW		**19-065212** OO	НА: стандартная подвеска
B6 Sport **2.4, 3.3, 3.8** 02/00 - 111 -160 kW		*24-015226* OO	НА: стандартная подвеска
DODGE CHALLENGER			
B6 Sport **3.6** 01/11 - 227 kW	**24-199445** HL **24-199452** HL	**24-216951** OO	
B6 Sport **5.7** 01/11 - 277 -280 kW	**24-199445** HL **24-199452** HL	**24-216951** OO	

Пригодны для			
DODGE			
DODGE CHALLENGER			
B12 PK **5.7** 01/11 - 12/12 277 -280 kW	*46-234360*		без рецензии TUV VA: Глубина (экспертиза): 15 мм HA: Глубина (экспертиза): 25 мм
DODGE CHARGER			
B12 PK **2.7, 3.5, 5.7 R/T, 6.1** 09/05 - 12/10 141 -317 kW	*46-234377* i.V.		без рецензии TUV VA: Глубина (экспертиза): 35 мм HA: Глубина (экспертиза): 45 мм
DODGE CHARGER			
B6 Sport **3.6, 5.7 R/T** 01/12 - 218 -276 kW	**24-199445** **24-199452**	**24-216951**	
B12 PK **3.6, 5.7 R/T, 6.4 SRT8** 01/12 - 218 -351 kW	*46-228864*		без рецензии TUV VA: Глубина (экспертиза): 30 мм HA: Глубина (экспертиза): 35 мм
DODGE DAKOTA			
B6 4600 **2.5 AWD** 10/89 - 09/95 73 kW	**24-184564**	**24-021777**	стандартная подвеска
DODGE DAKOTA			
B6 4600 **2.5, 3.9 SLT, 5.2, 5.9** 10/95 - 09/03 88 -184 kW	**24-064606**	**24-065382**	тип модели: ex. Quad Cab
B6 4600 **2.5, 3.9 SLT, 5.2, 5.9** 01/00 - 09/03 88 -184 kW	**24-064606**	**24-107013**	тип модели: Quad Cab
B6 4600 **3.9 AWD, 4.7 AWD** 10/95 - 09/03 128 -172 kW	**24-185233**	**24-185240**	тип модели: ex. Quad Cab
B6 4600 **3.9 AWD, 4.7 AWD** 01/01 - 09/03 128 -172 kW	**24-185233**	**33-185859**	тип модели: Quad Cab
DODGE DAKOTA			
B6 4600 **3.7, 3.7 AWD, 4.7, 4.7 AWD** 10/03 - 12/04 157 -190 kW	**24-185233**	**24-185240**	тип модели: ex. Quad Cab
B6 4600 **3.7, 3.7 AWD, 4.7, 4.7 AWD** 10/03 - 12/04 157 -190 kW	**24-185233**	**33-185859**	тип модели: Quad Cab
DODGE DART			
B4 **1.4 T, 2.0, 2.4** 04/12 - 119 -138 kW	**22-195302** **22-195319**	**19-195322**	стандартная подвеска
B6 Sport **1.4 T, 2.0, 2.4** 04/12 - 119 -138 kW	**35-195047** **35-195054**	**24-195065**	стандартная подвеска
B8 **1.4 T, 2.0, 2.4** 04/12 - 119 -138 kW	**35-195078** **35-195085**	**24-195096**	спортивная подвеска
DODGE DURANGO			
B6 4600 **3.7, 3.7 AWD, 4.7 AWD, 5.7 AWD** 11/03 - 12/10 157 -257 kW	**24-139106**	**24-139113**	стандартная подвеска
DODGE NITRO			
B6 4600 **3.7 V6 4WD, 4.0 4WD** 06/07 - 151 -191 kW	**24-139168**	**24-139175**	стандартная подвеска
B6 4600 **2.8 CRD 4WD** 06/07 - 130 kW	**24-139168**	**24-139175**	

BILSTEIN

D

Пригодны для			
DODGE			
DODGE RAM 150 пикап			
B6 4600 **5.2** 06/80 - 09/93 104 -172 kW	**24-184632**		Допустимый общий вес 3765 Kg
DODGE RAM 250 пикап			
B6 4600 **5.2, 5.9 TDi** 10/89 - 09/93 107 -172 kW	**24-184632**		Допустимый общий вес 3700 Kg
B6 4600 **5.2, 5.9 TDi** 10/89 - 09/93 107 -172 kW	**24-185165**	**24-185158**	допустимый общий вес от: 4000 lb
DODGE RAM 350 пикап			
B6 4600 **5.2** 01/75 - 09/93 107 -172 kW	**24-185165**	**24-185158**	допустимый общий вес от: 9000 lb
DODGE RAM 1500 пикап (BE, BR)			
B6 4600 **3.9** 01/93 - 05/01 128 kW	**24-184847**	**24-184854**	стандартная подвеска
B6 4600 **3.9, 5.2** 01/94 - 09/01 162 -172 kW	**24-184847**	**24-184854**	стандартная подвеска
B6 4600 **5.2 4x4, 5.9 4x4** 01/93 - 09/01 172 -184 kW	**24-184915**	**24-184922**	стандартная подвеска
DODGE RAM 1500 пикап (D1, DC, DH, DM, DR)			
B6 4600 **3.7, 4.7** 06/01 - 09/08 157 -172 kW	**24-069274**	**24-025508**	стандартная подвеска
B6 4600 **4.7 4x4, 5.9 4x4** 06/01 - 12/05 172 -180 kW	**24-069281**	**24-025508**	стандартная подвеска
B6 4600 **4.7 4x4, 5.9 4x4** 01/06 - 172 -180 kW	**24-186261**	**24-025508**	стандартная подвеска
B8 5100 **4.7 4x4, 5.9 4x4** 01/06 - 172 -180 kW	**24-186988**	**24-185783**	без рецензии TUV VA: Повышение уровня подвески: 0-50 мм HA: Повышение уровня подвески: 0-25 мм
DODGE RAM 2500 пикап (BE, BR)			
B6 4600 **5.9 4x4, 5.9 Di 4x4, 8.0 4x4** 01/93 - 09/01 118 -221 kW	**24-185172**	**24-188036**	стандартная подвеска; допустимый общий вес от: 8400 lb
B6 4600 **5.9 4x4, 5.9 Di 4x4, 8.0 4x4** 01/93 - 09/01 118 -221 kW	**24-184915**	**24-184922**	стандартная подвеска; допустимый общий вес от: 7500 lb
B6 4600 **5.9 TDi, 8.0** 01/94 - 05/01 118 -221 kW	**24-185172**	**24-184854**	стандартная подвеска; мост с жесткой балкой
B6 4600 **5.9 TDi, 8.0** 01/94 - 05/01 118 -221 kW	**24-184847**	**24-184854**	стандартная подвеска; с независимой подвеской
B6 4600 **5.9 TD** 10/96 - 05/01 154 kW	**24-185172**	**24-184854**	стандартная подвеска; мост с жесткой балкой
B6 4600 **5.9 TD** 10/96 - 05/01 154 kW	**24-184847**	**24-184854**	стандартная подвеска; с независимой подвеской
B6 4600 **5.9 Di 4x4** 10/96 - 05/01 154 kW	**24-185172**	**24-188036**	стандартная подвеска; допустимый общий вес от: 8400 lb
B6 4600 **5.9 Di 4x4** 10/96 - 05/01 154 kW	**24-184915**	**24-184922**	стандартная подвеска; Допустимый общий вес 3400 Kg

Пригодны для			
DODGE			
DODGE RAM 2500 пикап (BE, BR)			
B8 5100 **5.9 4x4, 5.9 Di 4x4, 8.0 4x4** 01/93 - 09/01 118 -221 kW	**24-185776**	**24-185783**	без рецензии TUV VA: Повышение уровня подвески: 0-65 мм HA: Повышение уровня подвески: 0-25 мм
B8 5100 **5.9 4x4, 5.9 Di 4x4, 8.0 4x4** 01/93 - 09/01 118 -221 kW	**24-066464**	**24-191203**	без рецензии TUV VA: Повышение уровня подвески: 100 мм HA: Повышение уровня подвески: 50 мм
B8 5100 **5.9 4x4, 5.9 Di 4x4, 8.0 4x4** 01/93 - 09/01 118 -221 kW	**24-187213**	**33-187228**	без рецензии TUV VA: Повышение уровня подвески: 150 мм HA: Повышение уровня подвески: 75-100 мм
B8 5100 **5.9 Di 4x4** 10/96 - 05/01 154 kW	**24-185776**	**24-185783**	без рецензии TUV VA: Повышение уровня подвески: 0-65 мм HA: Повышение уровня подвески: 0-25 мм
B8 5100 **5.9 Di 4x4** 10/96 - 05/01 154 kW	**24-066464**	**24-191203**	без рецензии TUV VA: Повышение уровня подвески: 100 мм HA: Повышение уровня подвески: 50 мм
B8 5100 **5.9 Di 4x4** 10/96 - 05/01 154 kW	**24-187213**	**33-187228**	без рецензии TUV VA: Повышение уровня подвески: 150 мм HA: Повышение уровня подвески: 75-100 мм
B8 5160 **5.9 4x4, 5.9 Di 4x4, 8.0 4x4** 01/93 - 09/01 118 -221 kW	**25-187595**	**25-187601**	без рецензии TUV VA: Повышение уровня подвески: 0-75 мм HA: Повышение уровня подвески: 0-50 мм
B8 5160 **5.9 4x4, 5.9 Di 4x4, 8.0 4x4** 01/93 - 09/01 118 -221 kW	**25-197754**	**25-197761**	без рецензии TUV VA: Повышение уровня подвески: 100-150 мм HA: Повышение уровня подвески: 75-100 мм
DODGE RAM 2500 пикап (D1, DC, DH, DM, DR)			
B6 4600 **5.9 TD** 01/03 - 172 kW	**24-186070**	**24-186094**	стандартная подвеска; мост с жесткой балкой
B6 4600 **5.9 TD** 01/03 - 172 kW	**24-186063**	**24-186087**	стандартная подвеска; с независимой подвеской
B6 4600 **5.9 Di 4x4, 8.0 4x4** 01/03 - 180 -228 kW	**24-186070**	**24-186094**	стандартная подвеска
B8 5100 **5.9 Di 4x4, 8.0 4x4** 01/03 - 180 -228 kW	**24-185776**	**24-191203**	без рецензии TUV VA: Повышение уровня подвески: 0-65 мм HA: Повышение уровня подвески: 0-35 мм
B8 5100 **5.9 Di 4x4, 8.0 4x4** 01/03 - 180 -228 kW	**24-066464**	**24-186636**	без рецензии TUV VA: Повышение уровня подвески: 100 мм HA: Повышение уровня подвески: 50 мм
B8 5100 **5.9 Di 4x4, 8.0 4x4** 01/03 - 180 -228 kW	**24-187213**	**33-187228**	без рецензии TUV VA: Повышение уровня подвески: 150 мм HA: Повышение уровня подвески: 75-100 мм
B8 5160 **5.9 Di 4x4, 8.0 4x4** 01/03 - 180 -228 kW	**25-187595**	**25-187601**	без рецензии TUV VA: Повышение уровня подвески: 0-75 мм HA: Повышение уровня подвески: 0-50 мм
B8 5160 **5.9 Di 4x4, 8.0 4x4** 01/03 - 180 -228 kW	**25-197754**	**25-197761**	без рецензии TUV VA: Повышение уровня подвески: 100-150 мм HA: Повышение уровня подвески: 75-100 мм
FIAT			
FIAT ARGENTA (132A)			
B4 **1600, 1600 i.e, 2000, 2000 i.e., 2000 Volumex, 2500 Diesel, 2500 Turbodiesel** 06/78 - 07/86 53 -99 kW		*19-019291*	
FIAT BARCHETTA (183)			
B3 **1.8 16V** 04/95 - 05/05 96 kW	*36-200429*	*36-200436*	стандартная подвеска
B4 **1.8 16V** 04/95 - 05/05 96 kW	**22-165954**	**19-165967**	стандартная подвеска

D

F

BILSTEIN

F

Пригодны для			
FIAT			
FIAT BARCHETTA (183)			
B6 Sport	**1.8 16V** 04/95 - 05/05 96 kW	**22-042750**	**24-024662**
B8	**1.8 16V** 04/95 - 05/05 96 kW	**22-042767**	**24-024679**
B12 PK	**1.8 16V** 04/95 - 05/05 96 kW	**46-192509**	Обязанность, предусмотренная экспертизой VA: Глубина (экспертиза): 30 мм; Нагрузка оси до: 850 кг HA: Глубина (экспертиза): 30 мм; Нагрузка оси до: 700 кг
FIAT BRAVA (182)			
B1	**1.2 16V 80, 1.8 GT 16V, 1.9 JTD, 1.9 JTD 105, 1.9 TD 100 S, 1.9 TD 75 S, 2.0** 09/98 - 10/01 55 -113 kW	**12-116850**	VA: с шариковым подшибником
B1	**1.4, 1.4 12 V, 1.6 16V** 10/95 - 12/02 55 -76 kW	**12-117550** **12-117567**	без гидроусилителя VA: с шариковым подшибником
B1	**1.4, 1.4 12 V, 1.6 16V** 10/95 - 12/02 55 -76 kW	**12-116850**	с гидроусилителем VA: с шариковым подшибником
B3	**1.2 16V 80** 12/98 - 10/01 59 -60 kW	**36-200276**	**36-200641**	стандартная подвеска
B3	**1.4, 1.4 12 V** 10/95 - 10/01 55 -59 kW	**36-200276**	**36-200641**	стандартная подвеска
B3	**1.6 16V** 10/95 - 10/01 66 -76 kW	**36-200276**	**36-200641**	стандартная подвеска
B3	**1.6 16V** 10/95 - 12/02 66 -76 kW	**36-200016**		стандартная подвеска; Усиленное оснащение .
B3	**1.8 GT 16V** 10/95 - 12/98 83 kW	**36-200276**	**36-200641**	стандартная подвеска
B3	**1.8 GT 16V** 01/99 - 10/01 83 kW	**36-200276**	**36-200641**	стандартная подвеска
B3	**1.8 GT 16V** 10/95 - 10/01 83 kW	**36-200016**		стандартная подвеска; Усиленное оснащение .
B3	**1.9 D, 2.0** 10/95 - 10/01 48 -113 kW	**36-200276**	**36-200641**	стандартная подвеска
B3	**1.9 D, 2.0** 10/95 - 10/01 48 -113 kW	**36-200016**		стандартная подвеска; Усиленное оснащение .
B3	**1.9 TD 100 S, 1.9 TD 75 S** 03/96 - 10/01 55 -74 kW	**36-200016**	**36-200641**	стандартная подвеска
B3	**1.9 JTD, 1.9 JTD 105** 12/98 - 10/01 74 -77 kW	**36-200016**	**36-200641**	стандартная подвеска
B3	**1.9 JTD, 1.9 JTD 105, 1.9 TD 100 S, 1.9 TD 75 S** 03/96 - 10/01 55 -77 kW	**36-199921**		стандартная подвеска; Усиленное оснащение .
B4	**1.2 16V 80, 1.4, 1.4 12 V, 1.6 16V** 01/96 - 10/01 55 -66 kW	**22-040992** **11-101499** SP	**19-029252**	CH.Nr.: 4085697 ->
B4	**1.4, 1.4 12 V, 1.6 16V** 10/95 - 01/96 55 -66 kW	**22-051813** **11-101499** SP	**19-029252**	-> CH.Nr.: 4085697
B4	**1.6 16V** 02/96 - 12/02 76 kW	**22-040992** **11-101499** SP	**19-029252**	

Пригодны для			
FIAT			
FIAT BRAVA (182)			
B4	**1.8 GT 16V, 1.9 D, 1.9 JTD, 1.9 JTD 105, 1.9 TD 100 S, 1.9 TD 75 S, 2.0** 10/95 - 10/01 48 -113 kW	**22-045508** **11-101499** SP	**19-029252**
B6 Sport	**1.2 16V 80, 1.4, 1.4 12 V, 1.6 16V, 1.8 GT 16V, 1.9 D, 1.9 JTD, 1.9 JTD 105, 1.9 TD 100 S, 1.9 TD 75 S, 2.0** 01/96 - 10/01 48 -113 kW	*22-041852*	**24-015714**	CH.Nr.: 4085697 -> HA: Более тугая регулировка (настройка)
B6 Sport	**1.6 16V** 02/96 - 12/02 76 kW	*22-041852*	**24-015714**	HA: Более тугая регулировка (настройка)
B8	**1.2 16V 80, 1.4, 1.4 12 V, 1.6 16V, 1.8 GT 16V, 1.9 D, 1.9 JTD, 1.9 JTD 105, 1.9 TD 100 S, 1.9 TD 75 S, 2.0** 01/96 - 10/01 48 -113 kW		**24-018005**	CH.Nr.: 4085697 ->
B8	**1.6 16V** 02/96 - 12/02 76 kW		**24-018005**	
FIAT BRAVO (182)			
B1	**1.2 16V 80, 1.9 JTD 105, 1.9 TD 100 S, 1.9 TD 75 S** 03/96 - 10/01 55 -77 kW	**12-116850**		VA: с шариковым подшибником
B1	**1.4, 1.6, 1.6 16V** 10/95 - 02/02 55 -76 kW	**12-117550** **12-117567**		без гидроусилителя VA: с шариковым подшибником
B1	**1.4, 1.6, 1.6 16V** 10/95 - 02/02 55 -76 kW	**12-116850**		с гидроусилителем VA: с шариковым подшибником
B1	**1.8 GT** 10/95 - 10/01 83 kW	**12-116850**		VA: с шариковым подшибником
B1	**2.0 HGT 20V** 10/95 - 10/01 108 -113 kW	**12-116850**		кроме спортивной подвески VA: с шариковым подшибником
B1	**2.0 HGT 20V** 10/95 - 10/01 108 -113 kW	**12-117550** **12-117567**		спортивная подвеска VA: с шариковым подшибником
B3	**1.2 16V 80** 12/98 - 10/01 59 -60 kW	**36-200276**	**36-200641**	стандартная подвеска
B3	**1.4** 10/95 - 10/01 55 -59 kW	**36-200276**	**36-200641**	стандартная подвеска
B3	**1.6 16V** 10/95 - 10/01 66 -76 kW	**36-200276**	**36-200641**	стандартная подвеска
B3	**1.6, 1.6 16V** 01/99 - 02/02 66 -76 kW	**36-200016**		стандартная подвеска; Усиленное оснащение .
B3	**1.8 GT** 10/95 - 12/98 83 kW	**36-200276**	**36-200641**	стандартная подвеска
B3	**1.8 GT** 10/95 - 12/98 83 kW	**36-200016**	**36-200641**	стандартная подвеска; Усиленное оснащение .
B3	**1.8 GT** 01/99 - 10/01 83 kW	**36-200276**	**36-200641**	стандартная подвеска
B3	**1.8 GT** 01/99 - 10/01 83 kW	**36-200016**		стандартная подвеска; Усиленное оснащение .
B3	**2.0 HGT 20V** 10/95 - 10/01 108 -113 kW		**36-200641**	стандартная подвеска
B3	**1.9 D** 10/95 - 10/01 48 kW	**36-200276**	**36-200641**	стандартная подвеска

F

F

Пригодны для				
FIAT				
FIAT BRAVO (182)				
B3	**1.9 D** 10/95 - 10/01 48 kW	**36-200016**		стандартная подвеска; Усиленное оснащение .
B3	**1.9 TD 100 S, 1.9 TD 75 S** 03/96 - 12/98 55 -74 kW	**36-200016**	**36-200641**	стандартная подвеска
B3	**1.9 TD 100 S, 1.9 TD 75 S** 01/99 - 10/01 55 -74 kW	**36-200016**	**36-200641**	стандартная подвеска
B3	**1.9 TD 100 S, 1.9 TD 75 S** 03/96 - 10/01 55 -74 kW	**36-199921**	**36-200641**	стандартная подвеска; Усиленное оснащение .
B3	**1.9 JTD, 1.9 JTD 105** 12/98 - 10/01 74 -77 kW	**36-200016**	**36-200641**	стандартная подвеска
B3	**1.9 JTD, 1.9 JTD 105** 12/98 - 10/01 74 -77 kW	**36-199921**	**36-200641**	стандартная подвеска; Усиленное оснащение .
B4	**1.4, 1.6 16V** 10/95 - 01/96 55 -66 kW	**22-051813** **11-101499** SP	**19-029252** OIO	-> CH.Nr.: 4085697
B4	**1.4, 1.6 16V** 01/96 - 10/01 55 -66 kW	**22-040992** **11-101499** SP	**19-029252** OIO	CH.Nr.: 4085697 ->
B4	**1.6, 1.6 16V** 03/96 - 02/02 76 kW	**22-040992** **11-101499** SP	**19-029252** OIO	
B4	**1.8 GT, 1.9 D, 1.9 JTD, 1.9 JTD 105, 1.9 TD 100 S, 1.9 TD 75 S** 10/95 - 10/01 48 -83 kW	**22-045508** **11-101499** SP	**19-029252** OIO	
B4	**2.0 HGT 20V** 10/95 - 10/01 108 -113 kW		**19-029252** OIO	спортивная подвеска
B6 Sport	**1.4, 1.6 16V, 1.8 GT, 1.9 D, 1.9 JTD, 1.9 JTD 105, 1.9 TD 100 S, 1.9 TD 75 S** 01/96 - 10/01 48 -83 kW	*22-041852*	**24-015714** OIO	CH.Nr.: 4085697 -> HA: Более тугая регулировка (настройка)
B6 Sport	**1.6, 1.6 16V** 03/96 - 02/02 76 kW	*22-041852*	**24-015714** OIO	HA: Более тугая регулировка (настройка)
B6 Sport	**2.0 HGT 20V** 10/95 - 10/01 108 -113 kW	*22-043016*	**24-015714** OIO	HA: Более тугая регулировка (настройка)
B8	**1.4, 1.6 16V, 1.8 GT** 01/96 - 10/01 55 -83 kW		**24-018005** OIO	CH.Nr.: 4085697 ->
B8	**1.6, 1.6 16V, 1.9 D, 1.9 JTD, 1.9 JTD 105, 1.9 TD 100 S, 1.9 TD 75 S** 03/96 - 02/02 48 -77 kW		**24-018005** OIO	
B8	**2.0 HGT 20V** 10/95 - 10/01 108 -113 kW	*22-043023*	**24-018005** OIO	
FIAT BRAVO (198)				
B1	**1.4, 1.4 16V, 1.4 LPG, 1.4 T-Jet, 1.6 D Multijet, 1.8 16V, 1.9 D Multijet, 2.0 D Multijet** 11/06 - 66 -121 kW	**12-228522**		VA: без шарикового подшибника
B3	**1.4, 1.4 16V, 1.4 LPG, 1.4 T-Jet, 1.8 16V, 1.9 D Multijet** 11/06 - 66 -110 kW		**36-201396**	стандартная подвеска
B3	**1.4, 1.4 16V, 1.4 LPG, 1.4 T-Jet, 1.8 16V** 04/07 - 66 -110 kW		**36-201396**	стандартная подвеска; с кондиционером
B3	**1.4, 1.4 16V, 1.4 LPG, 1.4 T-Jet, 1.8 16V** 04/07 - 66 -110 kW		**36-201396**	стандартная подвеска; для автомобилей со сдвигаемой панелью крыши

Пригодны для				
FIAT				
FIAT BRAVO (198)				
B4	**1.4, 1.4 LPG, 1.4 T-Jet, 1.6 D Multijet, 1.8 16V, 1.9 D Multijet** 11/06 - 66 -110 kW	**22-226556**	**19-238791**	VA: Расстояние между крепежными отверстиями передней стойки 58мм
B6 Sport	**1.4, 1.4 16V, 1.4 LPG, 1.4 T-Jet, 1.6 D Multijet, 1.8 16V, 1.9 D Multijet** 11/06 - 66 -110 kW	**22-226563**	**24-067911**	VA: Расстояние между крепежными отверстиями передней стойки 58мм
B6 Sport	**1.9 D Multijet, 2.0 D Multijet** 04/07 - 110 -121 kW		**24-067911**	VA: Расстояние между крепежными отверстиями передней стойки 75мм
B8	**1.4, 1.4 16V, 1.4 LPG, 1.4 T-Jet, 1.6 D Multijet, 1.8 16V, 1.9 D Multijet** 11/06 - 66 -110 kW	22-226570 *22-158918*	**24-067928**	VA: Расстояние между крепежными отверстиями передней стойки 58мм
B8	**1.9 D Multijet, 2.0 D Multijet** 04/07 - 110 -121 kW		**24-067928**	VA: Расстояние между крепежными отверстиями передней стойки 75мм
B12 PK	**1.4, 1.4 16V, 1.4 T-Jet** 04/07 - 66 -110 kW	**46-192448**		Расстояние между крепежными отверстиями передней стойки 58мм; без регулируемой подвески; Обязанность, предусмотренная экспертизой VA: Глубина (экспертиза): 30 мм; Нагрузка оси до: 1000 кг HA: Глубина (экспертиза): 30 мм; Нагрузка оси до: 880 кг
B12 PK	**1.6 D Multijet, 1.9 D Multijet** 04/07 - 66 -110 kW	**46-192455**		Расстояние между крепежными отверстиями передней стойки 58мм; без регулируемой подвески; Обязанность, предусмотренная экспертизой VA: Глубина (экспертиза): 30 мм; Нагрузка оси до: 1090 кг HA: Глубина (экспертиза): 30 мм; Нагрузка оси до: 880 кг
B12 SL	**1.4, 1.4 16V, 1.4 T-Jet** 04/07 - 66 -110 kW	**46-192493**		Расстояние между крепежными отверстиями передней стойки 58мм; без регулируемой подвески; Обязанность, предусмотренная экспертизой VA: Глубина (экспертиза): 45-50 мм; Нагрузка оси до: 1000 кг HA: Глубина (экспертиза): 30 мм; Нагрузка оси до: 880 кг
B12 SL	**1.6 D Multijet, 1.9 D Multijet** 04/07 - 66 -110 kW	**46-192486**		Расстояние между крепежными отверстиями передней стойки 58мм; без регулируемой подвески; Обязанность, предусмотренная экспертизой VA: Глубина (экспертиза): 45-50 мм; Нагрузка оси до: 1090 кг HA: Глубина (экспертиза): 30 мм; Нагрузка оси до: 880 кг
B14	**1.4, 1.4 16V, 1.4 LPG, 1.4 T-Jet, 1.6 D Multijet, 1.8 16V, 1.9 D Multijet** 11/06 - 66 -110 kW	**47-158993**		Расстояние между крепежными отверстиями передней стойки 58мм; Обязанность, предусмотренная экспертизой VA: Глубина (экспертиза): 30-40 мм; Нагрузка оси до: 1150 кг HA: Глубина (экспертиза): 20-40 мм; Нагрузка оси до: 950 кг
FIAT CINQUECENTO (170)				
B1	**0.7, 0.7 i, 0.9, 0.9 i.e., 0.9 i.e. S, 1.1 Sporting** 07/91 - 01/98 22 -40 kW	**12-116836**		VA: с шариковым подшибником
B3	**0.7, 0.7 i, 0.9, 0.9 i.e., 0.9 i.e. S** 07/91 - 07/99 22 -30 kW	**36-164158**	**36-164141**	стандартная подвеска
B4	**0.7, 0.7 i, 0.9, 0.9 i.e., 0.9 i.e. S, 1.1 Sporting** 07/91 - 01/98 22 -40 kW	**22-044839**	**19-028576**	
FIAT COUPE (FA/175)				
B6 Sport	**1.8 16V, 2.0 16V, 2.0 20V** 11/93 - 08/00 96 -113 kW		**24-021685**	VA: Расстояние между крепежными отверстиями передней стойки 58мм
B6 Sport	**2.0 16V Turbo, 2.0 20V Turbo** 11/93 - 08/00 140 -162 kW		**24-021685**	VA: Расстояние между крепежными отверстиями передней стойки 75мм

BILSTEIN

F

Пригодны для			
FIAT			
FIAT CROMA (154)			
B3	**2000 CHT, 2000 i.e.** 12/85 - 09/92 66 -88 kW	**36-160686**	стандартная подвеска
B3	**1900 Turbo D i.d., 2500 TD, 2500 TDE** 12/85 - 08/96 66 -85 kW	**36-160648**	**36-160686**	стандартная подвеска
B4	**1600, 1900 Turbo D i.d., 2000 16V, 2000 CHT, 2000 i.e., 2000 i.e. Turbo, 2500 D, 2500 TD, 2500 TDE** 12/85 - 08/96 55 -114 kW	*22-046772*	*22-046789*	
FIAT CROMA (194)			
B1	**1.8 16V, 1.9 D Multijet, 2.2 16V, 2.4 D Multijet** 06/05 - 85 -147 kW	**12-238088**	
B3	**2.2 16V** 06/05 - 108 kW	**36-219179**	i.V.	стандартная подвеска; механическая КПП
B3	**2.2 16V** 06/05 - 108 kW	**36-215065**	i.V.	стандартная подвеска; АКПП
B3	**1.9 D Multijet** 06/05 - 85 -110 kW	**36-215065**	i.V.	стандартная подвеска
B4	**1.8 16V, 1.9 D Multijet, 2.2 16V, 2.4 D Multijet** 06/05 - 85 -147 kW	**22-118738** **22-118745**	**19-118758** OIO	стандартная подвеска
B6 Sport	**1.8 16V, 1.9 D Multijet, 2.2 16V, 2.4 D Multijet** 06/05 - 85 -147 kW	**35-110651** **35-110668**	**24-069601** OIO	
B8	**1.8 16V, 1.9 D Multijet, 2.2 16V, 2.4 D Multijet** 06/05 - 85 -147 kW	**35-110675** **35-110682**	**24-069618** OIO	
B12 PK	**1.9 D Multijet, 2.2 16V** 06/05 - 85 -110 kW	**46-194152**	Обязанность, предусмотренная экспертизой VA: Глубина (экспертиза): 30-35 мм; Нагрузка оси до: 1150 кг HA: Глубина (экспертиза): 25-30 мм; Нагрузка оси до: 1120 кг
B12 PK	**2.4 D Multijet** 06/05 - 147 kW	**46-194169**	Обязанность, предусмотренная экспертизой VA: Глубина (экспертиза): 30-35 мм; Нагрузка оси до: 1200 кг HA: Глубина (экспертиза): 25-30 мм; Нагрузка оси до: 1120 кг
FIAT DOBLO (119)			
B1	**1.2, 1.2 16V, 1.3 D Multijet, 1.3 JTD, 1.3 JTD 16V, 1.4, 1.6, 1.6 16V, 1.6 Natural Power, 1.8, 1.9 D, 1.9 D Multijet, 1.9 JTD** 03/01 - 46 -88 kW	**12-226412** **12-226405**		VA: с шариковым подшибником
B3	**1.9 JTD** 10/01 - 74 kW	**36-201068**	
B3	**1.9 JTD** 07/03 - 77 kW	**36-201068**	
B3	**1.9 D Multijet** 10/05 - 88 kW	**36-201068**	
B4	**1.2, 1.6, 1.6 Natural Power** 03/01 - 09/05 48 -76 kW	**22-228000**	**19-122496** OIO	стандартная подвеска

Пригодны для			
FIAT			
FIAT DOBLO (119)			
B4	**1.2, 1.2 16V, 1.3 D Multijet, 1.3 JTD, 1.4, 1.6, 1.6 16V, 1.6 Natural Power, 1.8, 1.9 D, 1.9 D Multijet, 1.9 JTD** 10/05 - 46 -88 kW	**22-172433**	**19-165547**	стандартная подвеска
B4	**1.6 16V, 1.9 D, 1.9 JTD** 03/01 - 09/05 46 -77 kW	**22-227966**	**19-122496**	
FIAT DOBLO Cargo (223)			
B1	**1.2, 1.3 D Multijet, 1.3 JTD 16V, 1.3 JTD 16V Multijet, 1.4, 1.6 16V, 1.6 Natural Power, 1.9 D, 1.9 JTD, 1.9 JTD Multijet** 03/01 - 46 -88 kW	**12-226412** **12-226405**		VA: с шариковым подшибником
B3	**1.9 JTD** 10/01 - 74 -77 kW	**36-201068**		стандартная подвеска
B4	**1.2, 1.3 JTD 16V, 1.6 Natural Power** 03/01 - 09/05 48 -76 kW	**22-228000**	**19-122496**	стандартная подвеска
B4	**1.2, 1.3 D Multijet, 1.3 JTD 16V, 1.3 JTD 16V Multijet, 1.4, 1.6 16V, 1.6 Natural Power, 1.9 D, 1.9 JTD, 1.9 JTD Multijet** 10/05 - 46 -88 kW	**22-172433**	**19-165547**	стандартная подвеска
B4	**1.6 16V, 1.9 D, 1.9 JTD** 03/01 - 09/05 46 -77 kW		**19-122496**	
FIAT DOBLO вэн (152, 263)			
B4	**1.3 D Multijet, 1.4, 1.6 D Multijet, 2.0 D Multijet** 02/10 - 66 -99 kW	**22-227065** **22-227072**	**19-227085**	стандартная подвеска
FIAT DOBLO фургон/универсал (263)			
B4	**1.3 D Multijet, 1.4, 1.6 D Multijet, 2.0 D Multijet** 02/10 - 66 -99 kW	**22-227065** **22-227072**	**19-227085**	стандартная подвеска
FIAT DOBLO с бортовой платформой/ходовая часть (263)			
B4	**1.3 D Multijet, 1.4, 1.6 D Multijet, 2.0 D Multijet** 02/10 - 66 -99 kW	**22-227065** **22-227072**	**19-227085**	стандартная подвеска
FIAT FIORINO (127)			
B6 Sport	**1050, 900** 10/77 - 12/87 33 -37 kW	*34-000533*	*34-000540*	VA: Сервис срочного ремонта .; Возврат старой детали обязателен .; Только для винтовых подвесок HA: Сервис срочного ремонта .; Возврат старой детали обязателен .; Только для винтовых подвесок
FIAT FIORINO фургон (146)			
B4	**60 1.1, 60 1.7 D, 75 i.e. 1.5** 01/91 - 07/93 40 -55 kW	*22-046741*		CH.Nr.: 8149537 ->
B4	**60 1.1, 60 1.7 D, 70 i.e. 1.4, 75 i.e. 1.5** 07/93 - 05/01 40 -55 kW	*22-046741*	**19-061061**	
B4	**65 1.7 TD, 70 1.3, 75 i.e. 1.6** 10/93 - 05/01 46 -55 kW	*22-046741*	**19-061061**	
FIAT FIORINO Pick up (146)			
B4	**1.4, 1.6, 1.7 D, 1.7 TD** 10/93 - 05/01 42 -55 kW	*22-046741*	**19-061061**	

BILSTEIN

F

	Пригодны для			
FIAT				
FIAT FIORINO Pick up (146)				
B4	**1.7 D** 01/91 - 07/93 44 kW	*22-046741*		CH.Nr.: 8149537 ->
B4	**1.7 D** 07/93 - 10/99 44 kW	*22-046741*	**19-061061**	
FIAT FIORINO фургон				
B1	**1.4** 02/08 - 54 kW	**12-226504** **12-226481**		Код двигателя: KFV VA: с шариковым подшибником
B1	**1.3 D Multijet** 02/08 - 55 kW	**12-226504** **12-226481**		Код двигателя: 199A2000 VA: с шариковым подшибником
B1	**1.3 D Multijet, 1.4 Natural Power** 07/09 - 57 -70 kW	**12-226504** **12-226481**		VA: с шариковым подшибником
B4	**1.3, 1.3 D Multijet, 1.4** 01/07 - 52 -70 kW	**22-189271** **22-189288**	**19-189291**	
FIAT IDEA				
B1	**1.2 16V, 1.3 D Multijet, 1.3 JTD, 1.4, 1.4 16V, 1.4 LPG, 1.6 D Multijet, 1.9 JTD** 12/03 - 51 -88 kW	**12-228553**		VA: с шариковым подшибником
B3	**1.2 16V** 01/04 - 59 kW	**36-201563**	**36-219506**	стандартная подвеска
B3	**1.4, 1.4 16V** 01/04 - 57 -70 kW	**36-201563**	**36-219506**	стандартная подвеска
B3	**1.3 JTD** 01/04 - 51 kW	**36-201686**	**36-219506**	стандартная подвеска
B3	**1.3 D Multijet, 1.9 JTD** 01/04 - 66 -74 kW		**36-219506**	стандартная подвеска
B4	**1.2 16V, 1.3 D Multijet, 1.3 JTD, 1.4, 1.4 16V, 1.4 LPG, 1.6 D Multijet, 1.8 Flex, 1.9 JTD** 12/03 - 51 -88 kW		**19-158693**	
FIAT LINEA				
B1	**1.3 D Multijet, 1.4, 1.4 T-Jet, 1.6, 1.6 D Multijet, 1.9 16V** 06/07 - 57 -94 kW	**12-226504** **12-226481**		VA: с шариковым подшибником
B4	**1.3 D Multijet, 1.4, 1.4 T-Jet, 1.6, 1.6 D Multijet, 1.9 16V** 06/07 - 57 -112 kW	**22-158475** **22-158482**	**19-227054**	стандартная подвеска; спортивная подвеска
FIAT MAREA (185)				
B1	**1.4 80 12V, 1.6 100 16V, 1.6 100 16V Bipower, 1.8 115 16V, 1.9 JTD 105, 1.9 JTD 110, 1.9 TD 100, 1.9 TD 75, 2.0 150 20V, 2.0 155 20V, 2.4 TD 125** 09/96 - 05/02 55 -113 kW	**12-116850**		VA: с шариковым подшибником
B3	**1.2 16V, 1.4 80 12V, 1.6, 1.6 100 16V, 1.6 100 16V Bipower, 1.6 SX** 09/96 - 08/02 59 -78 kW	i.V.	**36-200023**	стандартная подвеска
B3	**1.2 16V, 1.4 80 12V, 1.6, 1.6 100 16V, 1.6 100 16V Bipower, 1.6 16V, 1.6 SX** 04/97 - 08/02 59 -78 kW	**36-199891**		стандартная подвеска; Усиленное оснащение .

Пригодны для				
FIAT				
FIAT MAREA (185)				
B3	**1.8, 1.8 115 16V** 09/96 - 12/07 83 -97 kW	**36-199891**	**36-200023**	стандартная подвеска
B3	**2.0, 2.0 150 20V, 2.0 155 20V, 2.4** 04/99 - 12/07 108 -134 kW	**36-200030**	**36-200023**	стандартная подвеска
B3	**1.9 JTD 105, 1.9 JTD 110, 1.9 TD 100, 1.9 TD 75** 09/96 - 05/02 55 -81 kW	i.V.	**36-200023**	стандартная подвеска
B3	**1.9 JTD 105, 1.9 JTD 110, 1.9 TD 100, 1.9 TD 75** 09/96 - 05/02 55 -81 kW	**36-200030**		стандартная подвеска; Усиленное оснащение .
B3	**2.4 JTD 130, 2.4 TD 125** 09/96 - 05/02 91 -96 kW	**36-200030**	**36-200023**	стандартная подвеска
B4	**1.9 JTD 105, 1.9 JTD 110, 2.0 150 20V, 2.0 155 20V, 2.4 TD 125** 09/96 - 05/02 77 -113 kW	**22-046765**	**19-029269** OIO	
FIAT MAREA Weekend (185)				
B1	**1.2 16V, 1.4 80 12V, 1.6, 1.6 100 16V, 1.8, 1.8 115 16V, 1.9 JTD 105, 1.9 JTD 110, 1.9 TD 100, 1.9 TD 75, 2.0, 2.0 150 20V, 2.0 155 20V, 2.4, 2.4 JTD 130, 2.4 TD 125** 09/96 - 12/07 55 -134 kW	**12-116850**		VA: с шариковым подшибником
B3	**1.2 16V, 1.4 80 12V, 1.6, 1.6 100 16V** 09/96 - 12/07 59 -78 kW	i.V.	**36-203253**	стандартная подвеска
B3	**1.2 16V, 1.4 80 12V, 1.6, 1.6 100 16V** 09/96 - 12/07 59 -78 kW	**36-199891**		стандартная подвеска; Усиленное оснащение .
B3	**1.8, 1.8 115 16V** 09/96 - 12/07 83 -97 kW	**36-199891**	**36-203253**	стандартная подвеска
B3	**2.0, 2.0 150 20V, 2.0 155 20V, 2.4** 04/99 - 12/07 108 -134 kW	**36-200030**	**36-203253**	стандартная подвеска
B3	**1.9 JTD 105, 1.9 JTD 110, 1.9 TD 100, 1.9 TD 75** 09/96 - 05/02 55 -81 kW	i.V.	**36-203253**	стандартная подвеска
B3	**1.9 JTD 105, 1.9 JTD 110, 1.9 TD 100, 1.9 TD 75** 09/96 - 05/02 55 -81 kW	**36-200030**		стандартная подвеска; Усиленное оснащение .
B3	**2.4 JTD 130, 2.4 TD 125** 09/96 - 05/02 91 -96 kW	**36-200030**	**36-203253**	стандартная подвеска
B4	**1.2 16V, 1.4 80 12V, 1.6, 1.6 100 16V, 1.8, 1.8 115 16V, 1.9 JTD 105, 1.9 JTD 110, 1.9 TD 100, 1.9 TD 75, 2.0, 2.0 150 20V, 2.4** 09/96 - 12/07 55 -134 kW	**22-046758**	**19-029269** OIO	
B4	**2.0 150 20V, 2.0 155 20V, 2.4 JTD 130, 2.4 TD 125** 09/96 - 05/02 91 -113 kW	**22-046765**	**19-029269** OIO	

F

Пригодны для				
FIAT				
FIAT MULTIPLA (186)				
B1	**1.6, 1.6 100 16V, 1.6 16V Bipower, 1.6 16V Blupower, 1.9 JTD, 1.9 JTD 105, 1.9 JTD 110, 1.9 JTD 115** 07/02 - 06/10 68 -88 kW	**12-234189**		стандартная подвеска VA: с шариковым подшибником
B3	**1.6, 1.6 100 16V, 1.6 16V** 04/02 - 06/10 68 -76 kW	i.V.	**36-217083**	стандартная подвеска
B3	**1.9 JTD, 1.9 JTD 105, 1.9 JTD 110, 1.9 JTD 115** 03/01 - 06/10 77 -88 kW	i.V.	**36-217083**	стандартная подвеска
B4	**1.6, 1.6 100 16V, 1.9 JTD, 1.9 JTD 105, 1.9 JTD 110, 1.9 JTD 115** 07/02 - 06/10 68 -88 kW	**22-128287**	**19-128290**	
FIAT PALIO (178BX)				
B4	**1.0, 1.0 Flex, 1.1, 1.2, 1.3, 1.3 JTD Multijet, 1.4, 1.4 Flex, 1.4 KAT, 1.5, 1.6, 1.6 16V, 1.7 TD, 1.8, 1.9 D** 04/96 - 40 -85 kW	*22-119315*	**19-119328**	HA: тип модели: Heavy Duty
FIAT PALIO Weekend (178DX)				
B1	**1.0, 1.2, 1.2 Biopower, 1.2 Flex, 1.2 LPG, 1.4, 1.4 Biopower, 1.4 Flex, 1.5, 1.6, 1.6 16V, 1.6 Flex, 1.7 TD, 1.8 Flex, 1.9 D, 1.9 JTD** 04/96 - 44 -97 kW	**12-226412** **12-226405**		VA: с шариковым подшибником
B1	**1.2** 02/01 - 44 kW	**12-226412** **12-226405**		VA: с шариковым подшибником; Код двигателя: 188A4000
B4	**1.0, 1.2, 1.2 Flex, 1.2 LPG, 1.4, 1.6, 1.6 16V, 1.7 TD** 04/96 - 02/01 44 -76 kW	*22-119315*		
FIAT PANDA (141A_)				
B1	**1000, 1000 i.e. KAT, 1100, 1300 D, 750, 750 KAT, 800, 900, 950** 09/82 - 06/94 25 -40 kW	**12-116744**		VA: с шариковым подшибником
B3	**0.9 Fire S AWD, 1000, 1000 4x4, 1000 i.e. KAT, 1100, 1100 4x4, 1100 Trekking 4x4, 1300 D, 650, 750, 750 KAT, 800, 900, 950, 950 4x4** 10/80 - 12/99 22 -40 kW	**36-154692**		стандартная подвеска
B4	**650, 800, 900** 10/80 - 07/04 22 -33 kW	**22-040879** **11-101321** SP	*19-019390*	
B4	**1000 4x4, 1100 4x4, 1100 Trekking 4x4, 950 4x4** 09/83 - 07/04 32 -40 kW	**22-217271** **11-101321** SP	**19-216942**	стандартная подвеска
B4	**1000, 1000 i.e. KAT, 1100, 1300 D, 750, 750 KAT, 900, 950** 09/82 - 12/96 25 -40 kW	**22-040879** **11-101321** SP	**19-019833**	
FIAT PANDA Van (141_)				
B1	**1.1, 1000, 1000 i.e** 01/86 - 02/04 32 -40 kW	**12-116744**		VA: с шариковым подшибником
B3	**1000, 1000 i.e, 750** 01/86 - 12/99 25 -33 kW	**36-154692**		стандартная подвеска

Пригодны для			
FIAT			
FIAT PANDA Van (141_)			
B4	**1.1, 1000, 1000 i.e, 750** 01/86 - 02/04 25 -40 kW	**22-040879**	**19-019833**
FIAT PANDA (169)			
B1	**1.1, 1.2, 1.2 4x4, 1.3 D Multijet, 1.3 D Multijet 4x4, 1.4** 09/03 - 40 -74 kW	**12-224234**	VA: с шариковым подшибником
B3	**1.1, 1.2** 09/03 - 40 -51 kW	**36-202843**	**36-201013**	стандартная подвеска
B3	**1.3 D Multijet, 1.4** 09/03 - 51 -74 kW	**36-201006**	**36-201013**	стандартная подвеска
B4	**1.1, 1.2, 1.2 Bi-Power / Natural Power, 1.2 LPG** 09/03 - 40 -51 kW	**22-215482** **22-215505**	**19-142265**
B4	**1.2 4x4, 1.3 D Multijet 4x4** 10/04 - 44 -55 kW	**22-196934** **22-196941**	**19-197210**
B4	**1.3 D Multijet, 1.4, 1.4 Bi-Power / Natural Power, 1.4 Natural Power** 09/03 - 51 -74 kW	**22-196958** **22-196965**	**19-197227**
B6 Sport	**1.1, 1.2, 1.2 Bi-Power / Natural Power, 1.2 LPG** 09/03 - 40 -51 kW	**22-235527** **22-235534**	**19-235547**
B6 Sport	**1.3 D Multijet, 1.4, 1.4 Bi-Power / Natural Power, 1.4 Natural Power** 09/03 - 51 -74 kW	22-235626 22-235633	**19-235646**
B8	**1.1, 1.2, 1.2 Bi-Power / Natural Power, 1.2 LPG** 09/03 - 40 -51 kW	**22-235565** **22-235572**	**19-235585**
B8	**1.3 D Multijet, 1.4, 1.4 Bi-Power / Natural Power, 1.4 Natural Power** 09/03 - 51 -74 kW	22-235657 22-235664	**19-235677**
B12 PK	**1.1, 1.2, 1.2 Bi-Power / Natural Power, 1.2 LPG** 09/03 - 40 -51 kW	46-206718	двухтрубная система; Привод на передние колеса; Обязанность, предусмотренная экспертизой VA: Глубина (экспертиза): 30 мм; Нагрузка оси до: 750 кг HA: Глубина (экспертиза): 30 мм; Нагрузка оси до: 680 кг
FIAT PANDA Van (169)			
B1	**1.2, 1.3 JTD, 1.4 Natural Power** 03/04 - 44 -57 kW	**12-224234**	VA: с шариковым подшибником
B4	**1.2, 1.3 JTD, 1.4 Natural Power** 03/04 - 44 -57 kW	**19-142265**
FIAT PANDA (312, 323)			
B4	**0.9, 0.9 4x4, 0.9 Natural Power, 1.2, 1.2 LPG, 1.3 D Multijet, 1.3 D Multijet 4x4, 3.2** 02/12 - 48 -63 kW	**22-196934** **22-196941**	**19-197210**
B6 Sport	**0.9, 0.9 4x4, 0.9 Natural Power, 1.2, 1.2 LPG, 1.3 D Multijet, 1.3 D Multijet 4x4, 3.2** 02/12 - 48 -63 kW	**22-235688** **22-235695**	**19-235707**

Пригодны для			

FIAT

FIAT PANDA (312, 323)

B8	**0.9, 0.9 4x4, 0.9 Natural Power, 1.2, 1.2 LPG, 1.3 D Multijet, 1.3 D Multijet 4x4, 3.2** 02/12 - 48 -63 kW	**22-235718** **22-235725**	**19-235738**	
B12 PK	**0.9, 0.9 4x4, 0.9 Natural Power, 1.2, 3.2** 02/12 - 48 -63 kW	**46-206732**		двухтрубная система; Обязанность, предусмотренная экспертизой VA: Глубина (экспертиза): 25 мм; Нагрузка оси до: 770 кг HA: Глубина (экспертиза): 25 мм; Нагрузка оси до: 810 кг

FIAT PUNTO (176)

B1	**1.2 16V, 1.4 GT Turbo, 1.6, 1.7 D, 1.7 TD, 55 1.1, 60 1.2, 75 1.2** 10/93 - 09/99 40 -98 kW	**12-116843**		VA: с шариковым подшибником
B3	**55 1.1** 09/93 - 09/99 40 kW	**36-215386**	**36-215430**	стандартная подвеска
B3	**60 1.2** 01/94 - 09/99 43 -44 kW	**36-215386**	**36-215430**	стандартная подвеска; механическая КПП
B3	**60 1.2** 01/94 - 09/99 43 -44 kW	**36-215393**	**36-215447**	стандартная подвеска; АКПП
B3	**1.2 16V, 75 1.2** 10/93 - 09/99 54 -63 kW	**36-215393**	**36-215447**	стандартная подвеска
B3	**1.6** 01/94 - 04/97 65 kW		**36-215447**	стандартная подвеска
B3	**1.6** 01/94 - 04/97 65 kW		**36-215447**	стандартная подвеска; с кондиционером
B3	**1.7 D** 04/94 - 09/97 42 kW		**36-215447**	стандартная подвеска
B3	**1.7 TD** 01/94 - 09/99 46 -52 kW	**36-215423**	**36-215447**	стандартная подвеска
B4	**1.2 16V, 1.6, 55 1.1, 60 1.2, 75 1.2** 10/93 - 09/99 40 -65 kW	**22-045485**	**19-029238**	
B4	**1.4 GT Turbo, 1.7 D, 1.7 TD** 01/94 - 09/99 42 -98 kW	**22-045492**	**19-029245**	
B6 Sport	**1.2 16V, 1.4 GT Turbo, 1.7 D, 1.7 TD, 55 1.1, 60 1.2, 75 1.2** 10/93 - 09/99 40 -98 kW	**22-042552**	**24-024662**	
B8	**1.2 16V, 1.4 GT Turbo, 1.7 D, 1.7 TD, 55 1.1, 60 1.2, 75 1.2** 10/93 - 09/99 40 -98 kW	**22-042569**	**24-024679**	

FIAT PUNTO кабрио (176C)

B1	**60 1.2, 85 16V 1.2, 90 1.6** 04/94 - 06/00 43 -65 kW	**12-116843**		VA: с шариковым подшибником
B3	**60 1.2, 85 16V 1.2, 90 1.6** 04/94 - 06/00 43 -65 kW		**36-215447**	стандартная подвеска
B3	**90 1.6** 04/94 - 04/97 65 kW	**36-215423**	**36-215447**	стандартная подвеска; с кондиционером
B4	**60 1.2, 85 16V 1.2, 90 1.6** 04/94 - 06/00 43 -65 kW	**22-045485**	**19-029245**	

Пригодны для			
FIAT			
FIAT PUNTO кабрио (176C)			
B6 Sport	**60 1.2, 85 16V 1.2, 90 1.6** 04/94 - 06/00 43 -65 kW	**22-042552**	**24-024662**
B8	**60 1.2, 85 16V 1.2, 90 1.6** 04/94 - 06/00 43 -65 kW	**22-042569**	**24-024679**
FIAT PUNTO Van (176L)			
B1	**1.1, 1.7 D, 1.7 TD** 04/96 - 02/00 40 -52 kW	**12-116843**	VA: с шариковым подшибником
B3	**1.7 D** 04/96 - 02/00 42 kW		**36-215447** стандартная подвеска
B3	**1.7 TD** 04/96 - 02/00 52 kW	**36-215423**	**36-215447** стандартная подвеска
B4	**1.1, 1.7 D, 1.7 TD** 04/96 - 02/00 40 -52 kW	**22-045485**	**19-029245**
B6 Sport	**1.1, 1.7 D, 1.7 TD** 04/96 - 02/00 40 -52 kW	**22-042552**	**24-024662**
FIAT PUNTO (188)			
B1	**1.2 16V 80, 1.2 60, 1.2 Bifuel, 1.2 Natural Power, 1.3 JTD 16V, 1.4, 1.4 Flex** 09/99 - 44 -70 kW	**12-224234**	VA: с шариковым подшибником
B1	**1.8 130 HGT, 1.8 Flex, 1.9 DS 60, 1.9 JTD, 1.9 JTD 80** 09/99 - 44 -96 kW	**12-228553**	VA: с шариковым подшибником
B3	**1.2 60** 09/99 - 12/03 44 kW	**36-201693**	**36-214334** стандартная подвеска; без кондиционера
B3	**1.2 60** 09/99 - 12/03 44 kW	**36-201655**	**36-214334** стандартная подвеска; с кондиционером; Варианты оснащения: SX / EL
B3	**1.2 60** 09/99 - 12/03 44 kW	**36-201624**	**36-214334** стандартная подвеска; с кондиционером; Варианты оснащения: ELX
B3	**1.2 60, 1.2 Bifuel** 01/04 - 44 kW	**36-201624**	**36-214334** стандартная подвеска; без кондиционера
B3	**1.2 60, 1.2 Bifuel** 09/99 - 44 kW	**36-201655**	**36-214334** стандартная подвеска
B3	**1.2 16V 80, 1.2 Natural Power** 09/99 - 12/03 44 -59 kW	**36-201624**	**36-214334** стандартная подвеска; без кондиционера; Варианты оснащения: HLX / ELX
B3	**1.2 16V 80, 1.2 Natural Power** 09/99 - 12/03 44 -59 kW	**36-201655**	**36-214334** стандартная подвеска; с кондиционером; Варианты оснащения: HLX / EL
B3	**1.2 16V 80, 1.2 Natural Power** 09/99 - 12/03 44 -59 kW	**36-201655**	**36-214334** стандартная подвеска; с кондиционером; Варианты оснащения: ELX; механическая КПП
B3	**1.2 16V 80, 1.2 Natural Power** 01/04 - 44 -59 kW	**36-201624**	**36-214334** стандартная подвеска; без кондиционера; механическая КПП
B3	**1.2 16V 80, 1.2 Natural Power** 01/04 - 44 -59 kW	**36-201655**	**36-214334** стандартная подвеска; без кондиционера; АКПП
B3	**1.2 16V 80, 1.2 Natural Power** 01/04 - 44 -59 kW	**36-201655**	**36-214334** стандартная подвеска; с кондиционером; механическая КПП
B3	**1.2 16V 80, 1.2 Natural Power** 01/04 - 44 -59 kW	**36-201532**	**36-214334** стандартная подвеска; с кондиционером; АКПП

Пригодны для				
FIAT				
FIAT PUNTO (188)				
B3	**1.4, 1.4 Flex** 08/07 - 63 -70 kW	**36-201655**	**36-214334**	стандартная подвеска; без кондиционера; механическая КПП
B3	**1.4, 1.4 Flex** 08/07 - 63 -70 kW	**36-201532**	**36-214334**	стандартная подвеска; без кондиционера; АКПП
B3	**1.3 JTD 16V** 06/03 - 51 kW	**36-201532**	**36-214334**	стандартная подвеска; с кондиционером
B3	**1.9 DS 60** 09/99 - 12/03 44 kW	**36-201457**	**36-214334**	стандартная подвеска; без кондиционера
B3	**1.9 DS 60** 09/99 - 12/03 44 kW	**36-201570**	**36-214334**	стандартная подвеска; с кондиционером
B3	**1.9 JTD 80** 09/99 - 12/03 59 kW	**36-201549**	**36-214334**	стандартная подвеска; с кондиционером
B3	**1.9 JTD, 1.9 JTD 80** 09/99 - 12/03 59 -63 kW	**36-201570**	**36-214334**	стандартная подвеска; без кондиционера
B3	**1.9 JTD** 01/04 - 63 kW	**36-201846**	**36-214334**	стандартная подвеска; с кондиционером
B3	**1.9 JTD** 06/03 - 74 kW	**36-201518**	**36-214334**	стандартная подвеска
B4	**1.2 16V 80, 1.2 60, 1.2 Bifuel, 1.2 Natural Power** 09/99 - 44 -59 kW	**22-105349**	**19-105369** OIO	
B4	**1.3 JTD 16V, 1.4, 1.4 Flex, 1.8 130 HGT, 1.8 Flex, 1.9 DS 60, 1.9 JTD, 1.9 JTD 80** 09/99 - 44 -96 kW	**22-105356**	**19-105369** OIO	
B6 Sport	**1.2 16V 80, 1.2 60, 1.2 Bifuel, 1.2 Natural Power, 1.3 JTD 16V, 1.4, 1.4 Flex, 1.8 130 HGT, 1.8 Flex, 1.9 DS 60, 1.9 JTD, 1.9 JTD 80** 09/99 - 44 -96 kW	**35-046509**	**24-060646** OIO	
B8	**1.2 16V 80, 1.2 60, 1.2 Bifuel, 1.2 Natural Power, 1.3 JTD 16V, 1.4, 1.4 Flex, 1.8 130 HGT, 1.8 Flex, 1.9 DS 60, 1.9 JTD, 1.9 JTD 80** 09/99 - 44 -96 kW	**35-046547**	**24-060646** OIO	
B12 PK	**1.2 16V 80, 1.2 60, 1.3 JTD 16V, 1.4, 1.4 Flex** 09/99 - 44 -70 kW	**46-192523**		Обязанность, предусмотренная экспертизой VA: Глубина (экспертиза): 25-30 мм; Нагрузка оси до: 900 кг HA: Глубина (экспертиза): 25 мм; Нагрузка оси до: 870 кг
B12 PK	**1.8 130 HGT, 1.9 DS 60, 1.9 JTD, 1.9 JTD 80** 09/99 - 44 -96 kW	**46-192530**		Обязанность, предусмотренная экспертизой VA: Глубина (экспертиза): 25-30 мм; Нагрузка оси до: 900 кг HA: Глубина (экспертиза): 25 мм; Нагрузка оси до: 870 кг
B12 SL	**1.2 16V 80, 1.2 60, 1.3 JTD 16V, 1.4, 1.4 Flex, 1.8 130 HGT, 1.9 DS 60, 1.9 JTD, 1.9 JTD 80** 09/99 - 44 -96 kW	**46-192516**		Обязанность, предусмотренная экспертизой VA: Глубина (экспертиза): 45-50 мм; Нагрузка оси до: 900 кг HA: Глубина (экспертиза): 35-40 мм; Нагрузка оси до: 750 кг
FIAT PUNTO Van (188AX)				
B1	**1.2 60, 1.3 JTD, 1.9 D 60, 1.9 JTD** 02/00 - 10/09 44 -63 kW	**12-228553**		VA: с шариковым подшибником
B3	**1.2 60** 02/00 - 12/02 44 kW	**36-201693**		стандартная подвеска

Пригодны для			
FIAT			
FIAT PUNTO Van (188AX)			
B3	**1.2 60** 01/03 - 10/09 44 kW	**36-201624**	стандартная подвеска
B3	**1.2 60** 02/00 - 10/09 44 kW	**36-201655**	стандартная подвеска; с кондиционером
B3	**1.9 D 60** 02/00 - 12/02 44 kW	**36-201457**	стандартная подвеска
B3	**1.9 D 60** 02/00 - 12/02 44 kW	**36-201570**	стандартная подвеска; с кондиционером
B3	**1.9 JTD** 02/00 - 12/02 63 kW	**36-201570**	стандартная подвеска
B4	**1.2 60, 1.3 JTD, 1.9 D 60, 1.9 JTD** 02/00 - 10/09 44 -63 kW	**22-105356**	**19-105369**
FIAT GRANDE PUNTO (199)			
B1	**1.4 Natural Power** 07/08 - 57 kW	**12-226504** **12-226481**	**12-226467** **12-226450**	VA: с шариковым подшибником HA: без шарикового подшибника
B1	**1.3 D Multijet, 1.4, 1.4 16V, 1.4 T-Jet** 01/08 - 55 -88 kW	**12-226504** **12-226481**	**12-226467** **12-226450**	VA: с шариковым подшибником HA: без шарикового подшибника
B1	**1.3 D Multijet** 04/10 - 62 kW	**12-226504** **12-226481**	**12-226467** **12-226450**	Код двигателя: 199B4000 VA: с шариковым подшибником HA: без шарикового подшибника
B1	**1.6 D Multijet, 1.9 D Multijet** 10/05 - 85 -96 kW		**12-226467** **12-226450**	HA: 01/09 ->
B3	**1.2, 1.4, 1.4 16V, 1.4 LPG,** **1.4 Natural Power, 1.4 T-Jet** 10/05 - 48 -88 kW	**36-234042**	**36-209644**	стандартная подвеска
B3	**1.3 D Multijet, 1.6 D Multijet,** **1.9 D Multijet** 10/05 - 51 -96 kW	**36-201723**	i.V.	стандартная подвеска
B4	**1.2, 1.3 D Multijet, 1.4, 1.4 16V,** **1.4 Abarth, 1.4 Flex, 1.4 LPG,** **1.4 Natural Power, 1.4 T-Jet,** **1.6 D Multijet, 1.6 Flex, 1.8 16V,** **1.8 Flex, 1.9 D Multijet** 10/05 - 48 -132 kW	**22-158475** **22-158482**	**19-158495**	стандартная подвеска; спортивная подвеска
B6 Sport	**1.2, 1.3 D Multijet, 1.4, 1.4 16V,** **1.4 Abarth, 1.4 Flex, 1.4 LPG,** **1.4 Natural Power, 1.4 T-Jet,** **1.6 D Multijet, 1.6 Flex, 1.8 16V,** **1.8 Flex, 1.9 D Multijet** 10/05 - 48 -132 kW	**35-140207** **35-140214**	**24-140225**	
B8	**1.2, 1.3 D Multijet, 1.4, 1.4 16V,** **1.4 Abarth, 1.4 Flex, 1.4 LPG,** **1.4 Natural Power, 1.4 T-Jet,** **1.6 D Multijet, 1.6 Flex, 1.8 16V,** **1.8 Flex, 1.9 D Multijet** 10/05 - 48 -132 kW	**35-140238** **35-140245**	**24-140256**	VA: длина: 564 мм HA: длина: 666 мм
B12 PK	**1.2, 1.4, 1.4 16V, 1.4 Flex** 10/05 - 48 -70 kW	**46-188120**	Обязанность, предусмотренная экспертизой VA: Глубина (экспертиза): 25-30 мм; Нагрузка оси до: 950 кг HA: без регулируемой подвески; Глубина (экспертиза): 30 мм; Нагрузка оси до: 950 кг
B12 PK	**1.3 D Multijet, 1.4 16V, 1.4 Abarth,** **1.4 T-Jet, 1.6 D Multijet, 1.9 D Multijet** 10/05 - 51 -132 kW	**46-188137**	Обязанность, предусмотренная экспертизой VA: Глубина (экспертиза): 25-30 мм; Нагрузка оси до: 1000 кг HA: без регулируемой подвески; Глубина (экспертиза): 30 мм; Нагрузка оси до: 950 кг

Пригодны для			
FIAT			
FIAT GRANDE PUNTO (199)			
B12 SL	**1.2, 1.4, 1.4 16V, 1.4 Flex, 1.4 T-Jet** 10/05 - 48 -112 kW	**46-188168**	Обязанность, предусмотренная экспертизой VA: Глубина (экспертиза): 40-45 мм; Нагрузка оси до: 950 кг HA: без регулируемой подвески; Глубина (экспертиза): 30 мм; Нагрузка оси до: 950 кг
B12 SL	**1.3 D Multijet, 1.4, 1.4 16V, 1.4 Abarth, 1.4 Flex, 1.4 T-Jet, 1.6 D Multijet, 1.9 D Multijet** 10/05 - 51 -132 kW	**46-188175**	Обязанность, предусмотренная экспертизой VA: Глубина (экспертиза): 40-45 мм; Нагрузка оси до: 1000 кг HA: без регулируемой подвески; Глубина (экспертиза): 30 мм; Нагрузка оси до: 950 кг
B14	**1.2, 1.3 D Multijet, 1.4, 1.4 16V, 1.4 Abarth, 1.4 Flex, 1.4 LPG, 1.4 Natural Power, 1.4 T-Jet, 1.6 D Multijet, 1.6 Flex, 1.8 16V, 1.8 Flex, 1.9 D Multijet** 10/05 - 48 -132 kW	**47-164499**	Обязанность, предусмотренная экспертизой VA: Глубина (экспертиза): 35-45 мм; Нагрузка оси до: 1000 кг HA: Глубина (экспертиза): 20-45 мм; Нагрузка оси до: 850 кг
FIAT PUNTO Van (199)			
B4	**1.3 D Multijet** 04/08 - 55 kW	**22-158475** **22-158482**	**19-158495**	стандартная подвеска; спортивная подвеска
B6 Sport	**1.3 D Multijet** 04/08 - 55 kW	**35-140207** **35-140214**	**24-140225**	
B8	**1.3 D Multijet** 04/08 - 55 kW	**35-140238** **35-140245**	**24-140256**	VA: длина: 564 мм HA: длина: 666 мм
FIAT PUNTO EVO (199)			
B1	**1.2, 1.3 D Multijet, 1.4, 1.4 16V, 1.4 LPG, 1.4 Natural Power, 1.6 D Multijet** 06/09 - 02/12 48 -99 kW		**12-226467** **12-226450**	HA: без шарикового подшибника
B1	**1.3 D Multijet** 07/08 - 02/12 51 kW		**12-226467** **12-226450**	HA: 01/09 ->
B3	**1.2, 1.4, 1.4 16V, 1.4 LPG, 1.4 Natural Power** 06/09 - 02/12 48 -99 kW	**36-234042**		стандартная подвеска
B4	**1.2, 1.3 D Multijet, 1.4, 1.4 16V, 1.4 LPG, 1.4 Natural Power, 1.6 D Multijet** 06/09 - 02/12 48 -99 kW	**22-158475** **22-158482**	**19-158495**	стандартная подвеска; спортивная подвеска
B6 Sport	**1.2, 1.3 D Multijet, 1.4, 1.4 16V, 1.4 LPG, 1.4 Natural Power, 1.6 D Multijet** 06/09 - 02/12 48 -99 kW	**35-140207** **35-140214**	**24-140225**	
B8	**1.2, 1.3 D Multijet, 1.4, 1.4 16V, 1.4 Abarth, 1.4 LPG, 1.4 Natural Power, 1.6 D Multijet** 06/09 - 02/12 48 -132 kW	**35-140238** **35-140245**	**24-140256**	VA: длина: 564 мм HA: длина: 666 мм
B12 PK	**1.2, 1.4, 1.4 16V, 1.4 Abarth** 07/08 - 02/12 48 -132 kW	**46-188120**		Обязанность, предусмотренная экспертизой VA: Глубина (экспертиза): 25-30 мм; Нагрузка оси до: 950 кг HA: без регулируемой подвески; Глубина (экспертиза): 30 мм; Нагрузка оси до: 950 кг
B12 PK	**1.3 D Multijet, 1.6 D Multijet** 07/08 - 02/12 51 -88 kW	**46-188137**		Обязанность, предусмотренная экспертизой VA: Глубина (экспертиза): 25-30 мм; Нагрузка оси до: 1000 кг HA: без регулируемой подвески; Глубина (экспертиза): 30 мм; Нагрузка оси до: 950 кг
B12 SL	**1.2, 1.4, 1.4 16V, 1.4 Abarth** 07/08 - 02/12 48 -132 kW	**46-188168**		Обязанность, предусмотренная экспертизой VA: Глубина (экспертиза): 40-45 мм; Нагрузка оси до: 950 кг HA: без регулируемой подвески; Глубина (экспертиза): 30 мм; Нагрузка оси до: 950 кг

Пригодны для			
FIAT			
FIAT PUNTO EVO (199)			
B12 SL	**1.3 D Multijet, 1.6 D Multijet** 07/08 - 02/12 51 -88 kW	**46-188175**	Обязанность, предусмотренная экспертизой VA: Глубина (экспертиза): 40-45 мм; Нагрузка оси до: 1000 кг HA: без регулируемой подвески; Глубина (экспертиза): 30 мм; Нагрузка оси до: 950 кг
B14	**1.2, 1.3 D Multijet, 1.4, 1.4 16V, 1.4 Abarth, 1.4 LPG, 1.4 Natural Power, 1.6 D Multijet** 06/09 - 02/12 48 -132 kW	**47-164499**	Обязанность, предусмотренная экспертизой VA: Глубина (экспертиза): 35-45 мм; Нагрузка оси до: 1000 кг HA: Глубина (экспертиза): 20-45 мм; Нагрузка оси до: 850 кг
FIAT PUNTO (199)			
B1	**0.9 Bifuel, 0.9 Twinair Turbo, 1.2, 1.3 D Multijet, 1.4, 1.4 Bifuel, 1.4 Multi Air, 1.4 Natural Power, 1.4 Turbo Multi Air** 03/12 - 51 -99 kW	12-234325	**12-226467** **12-226450**	VA: с шариковым подшибником HA: без шарикового подшибника
B4	**0.9 Bifuel, 0.9 Twinair Turbo, 1.2, 1.3 D Multijet, 1.4, 1.4 Bifuel, 1.4 Multi Air, 1.4 Natural Power, 1.4 Turbo Multi Air** 03/12 - 51 -99 kW	**22-158475** **22-158482**	**19-158495**	стандартная подвеска; спортивная подвеска
B6 Sport	**0.9 Bifuel, 0.9 Twinair Turbo, 1.2, 1.3 D Multijet, 1.4, 1.4 Bifuel, 1.4 Multi Air, 1.4 Natural Power, 1.4 Turbo Multi Air** 03/12 - 51 -99 kW	**35-140207** **35-140214**	**24-140225**	
B8	**0.9 Bifuel, 0.9 Twinair Turbo, 1.2, 1.3 D Multijet, 1.4, 1.4 Bifuel, 1.4 Multi Air, 1.4 Natural Power, 1.4 Turbo Multi Air** 03/12 - 51 -99 kW	**35-140238** **35-140245**	**24-140256**	VA: длина: 564 мм HA: длина: 666 мм
B14	**0.9 Bifuel, 0.9 Twinair Turbo, 1.2, 1.3 D Multijet, 1.4, 1.4 Bifuel, 1.4 Multi Air, 1.4 Natural Power, 1.4 Turbo Multi Air** 03/12 - 51 -99 kW	**47-164499**		Обязанность, предусмотренная экспертизой VA: Глубина (экспертиза): 35-45 мм; Нагрузка оси до: 1000 кг HA: Глубина (экспертиза): 20-45 мм; Нагрузка оси до: 850 кг
FIAT PUNTO EVO Van			
B4	**1.3 D Multijet, 1.4, 1.4 LPG, 1.4 Natural Power** 03/09 - 55 -70 kW	**22-158475** **22-158482**	**19-158495**	стандартная подвеска; спортивная подвеска
B6 Sport	**1.3 D Multijet, 1.4, 1.4 LPG, 1.4 Natural Power** 03/09 - 55 -70 kW	**35-140207** **35-140214**	**24-140225**	
B8	**1.3 D Multijet, 1.4, 1.4 LPG, 1.4 Natural Power** 03/09 - 55 -70 kW	**35-140238** **35-140245**	**24-140256**	VA: длина: 564 мм HA: длина: 666 мм
FIAT QUBO			
B1	**1.4** 09/08 - 54 kW	**12-226504** **12-226481**		Код двигателя: KFV VA: с шариковым подшибником
B1	**1.3 D Multijet** 09/08 - 55 -70 kW	**12-226504** **12-226481**		VA: с шариковым подшибником
B4	**1.3 D Multijet, 1.4** 09/08 - 54 -55 kW	**22-189271** **22-189288**	**19-189291**	

Пригодны для			
FIAT			
FIAT REGATA (138)			
B4 **100 Super 1.6, 60 Diesel 1.7, 65 Diesel 1.9, 70 1.3, 75 1.5, 75 i.e. 1.5, 80 Turbo Diesel 1.9, 85 1.5, 85 1.6, 85 Super 1.5, 90 i.e. 1.6** 09/83 - 06/90 43 -74 kW	*22-040930* **11-101338** SP	*22-040763*	
FIAT REGATA Weekend			
B4 **100 1.6, 100 i.e. 1.6, 60 Diesel 1.7, 65 Diesel 1.9, 70 1.3, 75 1.5, 75 1.5 i.e. KAT, 80 Turbo Diesel 1.9, 85 1.5, 90 i.e. 1.6** 01/84 - 07/89 44 -74 kW	*22-040930* **11-101338** SP		
FIAT RITMO кабрио			
B4 **100 1.6** 10/85 - 12/87 74 -77 kW	*22-040930* **11-101338** SP	*22-040763*	
FIAT RITMO I (138A)			
B4 **105 Sport 1.6, 55 Diesel 1.7, 60 1.0, 65 1.3, 70 1.3, 75 1.3, 75 1.5, 75 i.e. 1.5, 85 1.5, 90 i.e. 1.6** 01/81 - 12/87 40 -77 kW	*22-040756*	*22-040763*	
FIAT RITMO II (138A)			
B4 **1.6, 100 1.6, 105 1.6, 60 1.1, 60 Diesel 1.7, 70 1.3, 75 1.5, 75 1.5 KAT, 80 Turbo Diesel 1.9, 85 1.5, 90 1.6 i.e.** 01/83 - 12/88 40 -92 kW	*22-040930* **11-101338** SP	*22-040763*	
FIAT SCUDO Combinato (220P)			
B1 **1.6, 1.9 D, 1.9 TD, 1.9 TD Eco, 2.0 16V, 2.0 JTD** 02/96 - 12/06 51 -100 kW	**12-117505** **12-117499**		VA: с шариковым подшибником
B3 **1.6, 1.9 D, 1.9 TD, 1.9 TD Eco, 2.0 16V, 2.0 JTD, 2.0 JTD 16V** 02/96 - 12/06 51 -100 kW		**36-222285**	HA: стандартная подвеска
B4 **1.6, 1.9 D, 1.9 TD, 1.9 TD Eco** 02/96 - 08/97 51 -68 kW	**22-046734**	**19-068022** OIO	-> CH.Nr.: 7608
B4 **1.6, 1.9 D, 1.9 TD, 1.9 TD Eco** 09/97 - 10/03 51 -68 kW	**22-046734**	**19-135106** OIO	CH.Nr.: 7609-> 9793
B4 **1.9 D, 2.0 16V, 2.0 JTD** 04/98 - 10/03 51 -100 kW	**22-046734**	**19-135106** OIO	-> CH.Nr.: 9793
FIAT SCUDO фургон (220L)			
B1 **1.6, 1.9 D, 1.9 TD, 2.0, 2.0 JTD** 02/96 - 12/06 51 -100 kW	**12-117505** **12-117499**		VA: с шариковым подшибником
B3 **1.6, 1.9 D, 1.9 TD, 2.0, 2.0 JTD, 2.0 JTD 16V** 02/96 - 12/06 51 -100 kW		**36-222209**	
B4 **1.6, 1.9 D, 1.9 TD** 02/96 - 08/97 51 -66 kW	**22-046734**	**19-068022** OIO	-> CH.Nr.: 7608
B4 **1.6, 1.9 D, 1.9 TD** 09/97 - 10/03 51 -66 kW	**22-046734**	**19-135106** OIO	CH.Nr.: 7609-> 9793
B4 **1.9 D, 1.9 TD, 2.0, 2.0 JTD** 02/98 - 10/03 51 -100 kW	**22-046734**	**19-135106** OIO	-> CH.Nr.: 9793

Пригодны для				
FIAT				
FIAT SCUDO				
B4	**1.6 D Multijet, 2.0 D Multijet,** **1.6 D Multijet, 2.0, 2.0 D Multijet** 01/07 - 66 -120 kW	i.V. i.V.	**19-225289**	стандартная подвеска; кроме пневматической подвески
B4	**1.6 D Multijet, 2.0 D Multijet,** **1.6 D Multijet, 2.0, 2.0 D Multijet** 01/07 - 66 -120 kW	i.V. i.V.	**19-171203**	Усиленное оснащение .; с пневматической подвеской
FIAT SCUDO с бортовой платформой/ходовая часть				
B4	**1.6 D Multijet, 2.0 D Multijet** 01/07 - 66 -100 kW		**19-171203**	
FIAT SEDICI				
B4	**1.6 16V, 1.6 16V 4x4, 1.9 D Multijet 4x4** 06/06 - 79 -88 kW		**19-170428**	
FIAT SEICENTO (187)				
B1	**0.9, 1.1** 01/98 - 01/10 29 -40 kW	**12-116836**		VA: с шариковым подшибником
B3	**0.9, 1.1** 01/98 - 01/10 29 -40 kW	**36-164134**	**36-164127**	стандартная подвеска
B4	**0.9, 1.1** 01/98 - 01/10 29 -40 kW	**22-044839**	**19-103044**	
B6 Sport	**0.9, 1.1** 01/98 - 01/10 29 -40 kW	**22-197931**	**24-027045**	
FIAT SEICENTO Van (187)				
B1	**0.9, 1.1** 01/98 - 01/10 29 -40 kW	**12-116836**		VA: с шариковым подшибником
B3	**0.9, 1.1** 01/98 - 01/10 29 -40 kW	**36-164158**		стандартная подвеска
B3	**0.9, 1.1** 01/98 - 01/10 29 -40 kW	**36-164134**		стандартная подвеска; тип модели: gearbox code SA157
B4	**0.9, 1.1** 01/98 - 01/10 29 -40 kW	**22-044839**	**19-103044**	
B6 Sport	**0.9, 1.1** 01/98 - 01/10 29 -40 kW	**22-197931**	**24-027045**	
FIAT SIENA (178_)				
B1	**1.0** 09/98 - 45 kW	**12-226412** **12-226405**		VA: с шариковым подшибником; Код двигателя: 178A1000
B1	**1.2, 1.2 Flex, 1.3 JTD, 1.4, 1.4 Flex,** **1.4 KAT, 1.5, 1.5 Bipower, 1.6, 1.6 16V,** **1.7 TD, 1.8 Bipower, 1.9 D** 04/96 - 46 -81 kW	**12-226412** **12-226405**		VA: с шариковым подшибником
B4	**1.0, 1.0 Bipower, 1.0 Flex, 1.2, 1.2 Flex,** **1.3 JTD, 1.4, 1.4 Flex, 1.4 KAT, 1.5,** **1.5 Bipower, 1.6, 1.6 16V, 1.6 Flex,** **1.7 TD, 1.8 Bipower, 1.8 Flex, 1.9 D** 04/96 - 44 -97 kW	*22-119315*	**19-119328**	HA: тип модели: Heavy Duty

Пригодны для				
FIAT				
FIAT STILO (192)				
B1	**1.2 16V, 1.4 16V, 1.6, 1.6 16V, 1.8, 1.8 16V, 1.8 Flex, 1.9 D Multijet, 1.9 JTD, 2.4 20V** 10/01 - 11/06 59 -125 kW	**12-228522**		VA: без шарикового подшибника
B3	**1.2 16V, 1.4 16V** 02/02 - 11/06 59 -70 kW	**36-201402**	**36-300044**	стандартная подвеска; Число дверей: 3
B3	**1.2 16V, 1.4 16V** 02/02 - 11/06 59 -70 kW	**36-201402**	**36-300037**	стандартная подвеска; Число дверей: 5
B3	**1.6, 1.6 16V** 10/01 - 11/06 76 -100 kW	**36-201525**	**36-300044**	стандартная подвеска; без кондиционера; Число дверей: 3
B3	**1.6, 1.6 16V** 10/01 - 11/06 76 -100 kW	**36-201648**	**36-300044**	стандартная подвеска; с кондиционером; Число дверей: 3
B3	**1.6, 1.6 16V** 10/01 - 11/06 76 -100 kW	**36-201525**	**36-300037**	стандартная подвеска; Число дверей: 5
B3	**1.6, 1.6 16V** 10/01 - 11/06 76 -100 kW	**36-201648**	**36-300037**	стандартная подвеска; с кондиционером; Число дверей: 5
B3	**1.8, 1.8 16V, 1.8 Flex** 10/01 - 11/06 76 -98 kW	**36-201501**	**36-300044**	стандартная подвеска; Число дверей: 3
B3	**1.8, 1.8 16V, 1.8 Flex** 10/01 - 11/06 76 -98 kW	**36-201501**	**36-300037**	стандартная подвеска; Число дверей: 5
B3	**1.9 JTD** 02/02 - 05/04 59 kW	**36-201587**	**36-300044**	стандартная подвеска; Число дверей: 3
B3	**1.9 JTD** 06/04 - 11/06 59 -85 kW	**36-201594**	**36-300044**	стандартная подвеска; Число дверей: 3
B3	**1.9 JTD** 02/02 - 05/04 59 kW	**36-201587**	**36-300037**	стандартная подвеска; Число дверей: 5
B3	**1.9 JTD** 06/04 - 11/06 59 -85 kW	**36-201600**	**36-300037**	стандартная подвеска; Число дверей: 5
B3	**1.9 D Multijet, 1.9 JTD** 01/04 - 11/06 66 -110 kW	**36-201594**	**36-300044**	стандартная подвеска; Число дверей: 3
B3	**1.9 D Multijet, 1.9 JTD** 01/04 - 11/06 66 -110 kW	**36-201600**	**36-300037**	стандартная подвеска; Число дверей: 5
B3	**1.9 JTD** 10/01 - 05/04 85 kW	**36-201600**	**36-300044**	стандартная подвеска; Число дверей: 3
B3	**1.9 JTD** 10/01 - 05/04 85 kW	**36-201600**	**36-300037**	стандартная подвеска; Число дверей: 5
B4	**1.2 16V, 1.4 16V, 1.6, 1.6 16V, 1.8, 1.8 16V, 1.8 Flex, 1.9 D Multijet, 1.9 JTD** 10/01 - 11/06 59 -100 kW	**22-226556**	**19-238791**	
B6 Sport	**1.2 16V, 1.4 16V, 1.6, 1.6 16V, 1.8, 1.8 16V, 1.8 Flex, 1.9 D Multijet, 1.9 JTD** 10/01 - 11/06 59 -100 kW	**22-226563**	**24-067911**	VA: Расстояние между крепежными отверстиями передней стойки 58мм
B6 Sport	**1.9 D Multijet, 1.9 JTD, 2.4 20V** 10/01 - 11/06 103 -125 kW		**24-067911**	VA: Расстояние между крепежными отверстиями передней стойки 75мм
B8	**1.2 16V, 1.4 16V, 1.6, 1.6 16V, 1.8, 1.8 16V, 1.8 Flex, 1.9 D Multijet, 1.9 JTD** 10/01 - 11/06 59 -100 kW	**22-226570** *22-158918*	**24-067928**	VA: Расстояние между крепежными отверстиями передней стойки 58мм

Пригодны для			
FIAT			
FIAT STILO (192)			
B8 **1.9 D Multijet, 1.9 JTD, 2.4 20V** 10/01 - 11/06 103 -125 kW		**24-067928**	VA: Расстояние между крепежными отверстиями передней стойки 75мм
B12 PK **1.2 16V, 1.4 16V, 1.6 16V, 1.9 D Multijet, 1.9 JTD** 10/01 - 11/06 59 -88 kW	**46-190963**		Расстояние между крепежными отверстиями передней стойки 58мм; Обязанность, предусмотренная экспертизой VA: Глубина (экспертиза): 30 мм; Нагрузка оси до: 1020 кг HA: Глубина (экспертиза): 30 мм; Нагрузка оси до: 940 кг
B12 PK **1.9 JTD** 10/01 - 11/06 85 -100 kW	**46-190987**		Расстояние между крепежными отверстиями передней стойки 58мм; Обязанность, предусмотренная экспертизой VA: Глубина (экспертиза): 30 мм; Нагрузка оси до: 1030 кг HA: Глубина (экспертиза): 30 мм; Нагрузка оси до: 940 кг
B12 SL **1.2 16V, 1.4 16V, 1.6 16V, 1.8, 1.8 16V, 1.8 Flex, 1.9 D Multijet, 1.9 JTD** 10/01 - 11/06 59 -98 kW	**46-191014**		Расстояние между крепежными отверстиями передней стойки 58мм; Обязанность, предусмотренная экспертизой VA: Глубина (экспертиза): 45-50 мм; Нагрузка оси до: 1020 кг HA: Глубина (экспертиза): 30 мм; Нагрузка оси до: 940 кг
B12 SL **1.9 JTD** 10/01 - 11/06 85 kW	**46-191021**		Расстояние между крепежными отверстиями передней стойки 58мм; Обязанность, предусмотренная экспертизой VA: Глубина (экспертиза): 45-50 мм; Нагрузка оси до: 1030 кг HA: Глубина (экспертиза): 30 мм; Нагрузка оси до: 940 кг
FIAT STILO Multi Wagon (192)			
B1 **1.4 16V, 1.6 16V, 1.8, 1.8 16V, 1.9 D, 1.9 D Multijet, 1.9 JTD, 2.4 20V** 01/04 - 08/08 59 -123 kW	**12-228522**		VA: без шарикового подшибника
B3 **1.4 16V** 01/04 - 08/08 66 -70 kW	**36-201402**	i.V.	стандартная подвеска
B3 **1.6 16V** 01/03 - 08/08 76 kW	**36-201525**	**36-216338**	стандартная подвеска
B3 **1.6 16V** 01/03 - 08/08 76 kW	**36-201648**	**36-216338**	стандартная подвеска; с кондиционером
B3 **1.8, 1.8 16V** 01/03 - 08/08 76 -98 kW	**36-201501**	**36-216338**	стандартная подвеска
B3 **1.9 JTD** 01/03 - 08/08 59 kW	**36-201587**	**36-216338**	стандартная подвеска
B3 **1.9 D, 1.9 D Multijet, 1.9 JTD** 06/04 - 08/08 59 -88 kW	**36-201594**	**36-216338**	стандартная подвеска
B3 **1.9 JTD** 01/03 - 05/04 85 kW	**36-201600**	**36-216338**	стандартная подвеска
B3 **1.9 D Multijet, 1.9 JTD** 01/04 - 08/08 93 -110 kW	**36-201594**	**36-216338**	стандартная подвеска
B4 **1.4 16V, 1.6 16V, 1.8, 1.8 16V, 1.9 D, 1.9 D Multijet, 1.9 JTD** 01/04 - 08/08 59 -110 kW	**22-226556**	**19-140605**	VA: Расстояние между крепежными отверстиями передней стойки 58мм
B6 Sport **1.4 16V, 1.6 16V, 1.8, 1.8 16V, 1.9 D, 1.9 D Multijet, 1.9 JTD** 01/04 - 08/08 59 -110 kW	**22-226563**	**24-102667**	VA: Расстояние между крепежными отверстиями передней стойки 58мм
B6 Sport **2.4 20V** 01/04 - 08/08 123 kW		**24-102667**	VA: Расстояние между крепежными отверстиями передней стойки 75мм

F

BILSTEIN

F

Пригодны для				
FIAT				
FIAT STILO Multi Wagon (192)				
B8	**1.4 16V, 1.6 16V, 1.8, 1.8 16V, 1.9 D, 1.9 D Multijet, 1.9 JTD** 01/04 - 08/08 59 -110 kW	22-226570 *22-158918*	**24-102674** OIO	VA: Расстояние между крепежными отверстиями передней стойки 58мм
B8	**2.4 20V** 01/04 - 08/08 123 kW		**24-102674** OIO	VA: Расстояние между крепежными отверстиями передней стойки 75мм
B12 PK	**1.4 16V, 1.6 16V, 1.8, 1.8 16V, 1.9 D, 1.9 D Multijet, 1.9 JTD** 01/04 - 08/08 59 -110 kW	**46-191045**		Расстояние между крепежными отверстиями передней стойки 58мм; Обязанность, предусмотренная экспертизой VA: Глубина (экспертиза): 30 мм; Нагрузка оси до: 1020 кг HA: Глубина (экспертиза): 30 мм; Нагрузка оси до: 980 кг
B12 PK	**1.9 JTD** 01/03 - 08/08 85 -103 kW	**46-191052**		Расстояние между крепежными отверстиями передней стойки 58мм; Обязанность, предусмотренная экспертизой VA: Глубина (экспертиза): 30 мм; Нагрузка оси до: 1030 кг HA: Глубина (экспертиза): 30 мм; Нагрузка оси до: 980 кг
FIAT STRADA (178E)				
B1	**1.2, 1.2 Trekking, 1.3 D Multijet, 1.6 Trekking, 1.7 TD, 1.9 D, 1.9 JTD** 12/00 - 44 -76 kW	**12-226412** **12-226405**		VA: с шариковым подшибником
B4	**1.0, 1.2, 1.2 Trekking, 1.3 D Multijet, 1.4, 1.5, 1.6, 1.6 Trekking, 1.7 TD, 1.8, 1.8 Flex, 1.9 D, 1.9 JTD** 04/03 - 44 -96 kW		**19-232690** OIO	стандартная подвеска
FIAT TEMPRA (159)				
B1	**1.4 i.e., 1.6, 1.6 i.e., 1.8 i.e., 1.9 D, 1.9 TD, 2.0 i.e.** 10/90 - 08/96 48 -83 kW	**12-117550** **12-117567**		VA: с шариковым подшибником
B3	**1.4 i.e., 1.6, 1.6 i.e.** 06/90 - 08/96 51 -66 kW	*36-201792*		стандартная подвеска; механическая КПП
B3	**1.8 i.e., 1.9 D** 07/91 - 12/93 48 -81 kW	*36-201808*		стандартная подвеска; Усиленное оснащение .
B4	**1.4 i.e., 1.6, 1.6 i.e.** 06/90 - 08/96 51 -66 kW	**22-051813** **11-101499** SP	**19-019826** OIO	
B4	**1.8 i.e., 1.9 D, 1.9 TD, 2.0 i.e.** 10/90 - 08/96 48 -83 kW	**22-041005** **11-101499** SP	**19-019826** OIO	
B6 Sport	**1.4 i.e., 1.6, 1.6 i.e., 1.8 i.e., 1.9 D, 1.9 TD, 2.0 i.e.** 10/90 - 08/96 48 -83 kW	*22-040039*	**24-015714** OIO	HA: Более тугая регулировка (настройка)
B8	**1.4 i.e., 1.6, 1.6 i.e., 1.8 i.e., 1.9 D, 1.9 TD, 2.0 i.e.** 10/90 - 08/96 48 -83 kW	*22-040398*	**24-018005** OIO	
FIAT TEMPRA S.W. (159)				
B1	**1.4 i.e., 1.6, 1.6 i.e., 1.9 TD** 07/91 - 08/96 51 -66 kW	**12-117550** **12-117567**		VA: с шариковым подшибником
B3	**1.4 i.e., 1.6, 1.6 i.e.** 10/90 - 08/96 51 -66 kW	*36-201792*		стандартная подвеска; механическая КПП
B3	**1.8 i.e.** 09/93 - 12/93 66 kW	*36-201808*		стандартная подвеска; Усиленное оснащение .
B3	**1.8 i.e., 1.9 D** 07/91 - 12/93 48 -81 kW	*36-201808*		стандартная подвеска; Усиленное оснащение .

Пригодны для			

FIAT

FIAT TEMPRA S.W. (159)

B4	**1.4 i.e., 1.6, 1.6 i.e.** 10/90 - 08/96 51 -66 kW	**22-051813** **11-101499** SP	**19-029269**	
B4	**1.8 i.e., 1.9 D, 1.9 TD, 2.0 i.e.** 01/91 - 08/96 48 -83 kW	**22-041005** **11-101499** SP	**19-029269**	
B6 Sport	**1.4 i.e., 1.6, 1.6 i.e., 1.8 i.e., 1.9 D, 1.9 TD, 2.0 i.e.** 01/91 - 08/96 48 -83 kW	*22-040039*	**24-015714**	HA: Более тугая регулировка (настройка)
B8	**1.4 i.e., 1.6, 1.6 i.e., 1.8 i.e., 1.9 D, 1.9 TD, 2.0 i.e.** 01/91 - 08/96 48 -83 kW	*22-040398*	**24-018005**	

FIAT TIPO (160)

B1	**1.1, 1.4, 1.4 i.e., 1.6, 1.6 i.e., 1.6 SX DGT, 1.7 D, 1.8 i.e., 1.8 i.e.16V Sport, 1.9 TD, 2.0 16V, 2.0 i.e., 2.0 i.e. 16V Sport** 07/87 - 04/95 41 -107 kW	**12-117550** **12-117567**		VA: с шариковым подшибником; без гидроусилителя
B1	**1.4 i.e.** 05/89 - 04/95 51 kW	**12-117550** **12-117567**		VA: с шариковым подшибником; без гидроусилителя; Код двигателя: 160A1046
B1	**1.9 D** 07/91 - 08/96 48 kW	**12-117550** **12-117567**		VA: с шариковым подшибником; без гидроусилителя; Код двигателя: 160A7000
B3	**1.1, 1.4, 1.4 i.e., 1.6, 1.6 i.e., 1.6 SX DGT, 1.8 i.e., 1.8 i.e.16V Sport, 2.0 i.e., 2.0 i.e. 16V Sport** 07/87 - 04/95 41 -102 kW	**36-231430**	**36-154708**	стандартная подвеска
B4	**1.1, 1.4, 1.4 i.e., 1.6, 1.6 i.e., 1.6 SX DGT, 1.7 D, 1.9 D** 07/87 - 08/96 41 -66 kW	**22-051813** **11-101499** SP	**19-019826**	
B4	**1.8 i.e., 1.8 i.e.16V Sport, 1.9 TD, 2.0, 2.0 i.e.** 03/90 - 04/95 59 -100 kW	**22-041005** **11-101499** SP	**19-019826**	
B6 Sport	**1.1, 1.4, 1.4 i.e., 1.6, 1.6 i.e., 1.6 SX DGT, 1.7 D, 1.8 i.e., 1.8 i.e.16V Sport, 1.9 D, 1.9 TD, 2.0, 2.0 16V, 2.0 i.e., 2.0 i.e. 16V Sport** 07/87 - 04/95 41 -107 kW	*22-040039*	**24-015714**	HA: Более тугая регулировка (настройка)
B8	**1.1, 1.4, 1.4 i.e., 1.6, 1.6 i.e., 1.6 SX DGT, 1.7 D, 1.8 i.e., 1.8 i.e.16V Sport, 1.9 D, 1.9 TD, 2.0, 2.0 16V, 2.0 i.e., 2.0 i.e. 16V Sport** 07/87 - 04/95 41 -107 kW	*22-040398*	**24-018005**	

FIAT ULYSSE (220)

B1	**1.8, 1.9 TD, 2.0, 2.0 16V, 2.0 JTD, 2.0 Turbo, 2.1 TD** 03/96 - 08/02 66 -108 kW	**12-117505** **12-117499**		VA: с шариковым подшибником
B3	**1.8, 1.9 TD, 2.0 JTD, 2.0 JTD 16V, 2.1 TD** 03/96 - 08/02 66 -80 kW		**36-211371**	
B3	**2.0, 2.0 16V** 06/94 - 08/02 89 -100 kW	**36-191536**	**36-211371**	стандартная подвеска
B3	**2.0 Turbo** 06/94 - 08/02 108 kW	**36-191536**	**36-211371**	стандартная подвеска; без кондиционера

BILSTEIN

F

Пригодны для				
FIAT				
FIAT ULYSSE (220)				
B4	**1.8, 1.9 TD, 2.0, 2.0 16V, 2.0 JTD, 2.0 Turbo, 2.1 TD** 03/96 - CH-Nr. 66 -108 kW	**22-046734**	**19-061054**	-> CH.Nr.: 7608
B4	**1.8, 1.9 TD, 2.0, 2.0 16V, 2.0 JTD, 2.0 Turbo, 2.1 TD** CH-Nr. - 08/02 66 -108 kW	**22-046734**	**19-110547**	CH.Nr.: 7609 ->
FIAT ULYSSE (179AX)				
B1	**2.0, 2.0 D Multijet, 2.0 JTD, 2.2 D Multijet, 2.2 JTD, 3.0** 08/02 - 06/11 79 -150 kW	**12-117505** **12-117499**		VA: с шариковым подшибником
B3	**2.0, 2.0 D Multijet, 2.0 JTD, 2.2 D Multijet, 2.2 JTD** 08/02 - 06/11 79 -125 kW	**36-217533**	**36-217571**	стандартная подвеска HA: для автомобилей без панорамной крыши
B3	**2.2 JTD** 08/02 - 08/06 94 kW	**36-217564**		
B4	**2.0, 2.0 D Multijet, 2.0 JTD, 2.2 D Multijet, 2.2 JTD, 3.0** 08/02 - 06/11 79 -150 kW	**22-128225** **22-139122**	**19-128238**	
FIAT UNO (146A/E)				
B3	**0.9, 1.0, 1.0 iE, 1.1, 1.3 Super Diesel, 1.3 Turbo i.e., 1.4, 1.4 Turbo, 1.4 Turbo i.e., 1.5 75 iE, 1.6, 1.6 R, 1.7 D, 45 0.9, 45 1.0, 45 i.e. 1.0, 50 1.1, 50 i.e. 1.1, 55 1.0, 55 1.1, 60 1.1, 60 Diesel 1.7, 70 1.3, 70 i.e. 1.4, 70 S 1.4, 70 TD 1.4, 75 i.e. 1.5** 01/83 - 12/93 30 -87 kW	**36-130498**	**36-133321**	стандартная подвеска
B4	**0.9, 1.0, 1.0 iE, 1.1, 1.3 Super Diesel, 1.3 Turbo i.e., 1.4, 1.4 Turbo, 1.4 Turbo i.e., 1.5 75 iE, 1.6, 1.6 R, 1.7 D, 1.9 D, 45 0.9, 45 1.0, 45 i.e. 1.0, 50 1.1, 50 i.e. 1.1, 55 1.0, 55 1.1, 60 1.1, 60 Diesel 1.7, 70 1.3, 70 i.e. 1.4, 70 S 1.4, 70 TD 1.4, 75 i.e. 1.5** 01/83 - 12/93 30 -87 kW	**22-041173** **11-101338** SP	**19-019734**	
FIAT UNO (146 A/E)				
B3	**1.0, 1.0 Bipower, 1.2, 1.2 Bipower, 1.5** 08/00 - 04/10 40 -57 kW	**36-130498**	**36-133321**	стандартная подвеска
B4	**1.0, 1.0 Bipower, 1.2, 1.2 Bipower, 1.5** 08/00 - 04/10 40 -57 kW	**22-041173** **11-101338** SP	**19-019734**	
FIAT 125				
B6 Sport	**1.6** 07/67 - 03/74 66 -74 kW	*24-005494*	*24-221726*	
MS	**1.6** 07/67 - 03/74 66 -74 kW	**24-577700**	*24-221726*	
FIAT 126				
B6 Sport	**600, 650, 700** 09/72 - 06/96 17 -22 kW	**24-007405**	**24-007504**	

Пригодны для				
FIAT				
FIAT 126				
MS	**600, 650, 700** 09/72 - 06/96 17 -22 kW	*24-577410*		
FIAT 127				
B6 Sport	**0.9, 1.0, 1.0 Sport, 1.3 Diesel, 1.3 Sport** 06/71 - 12/86 29 -55 kW		*34-000588*	HA: Сервис срочного ремонта .; Возврат старой детали обязателен .
FIAT 127 Panorama				
B6 Sport	**1.0, 1.3 D** 01/77 - 12/86 33 -37 kW		*34-000588*	HA: Сервис срочного ремонта .; Возврат старой детали обязателен .
FIAT 128				
B6 Sport	**1.1, 1.3 Rally, 1.3 Sport** 08/74 - 12/84 33 -49 kW	*34-000533*	*34-000540*	VA: Сервис срочного ремонта .; Возврат старой детали обязателен .; Только для винтовых подвесок HA: Сервис срочного ремонта .; Возврат старой детали обязателен .; Только для винтовых подвесок
FIAT 128 Familiare				
B6 Sport	**1.1, 1.3** 12/74 - 10/82 33 -44 kW	*34-000533*	*34-000540*	VA: Сервис срочного ремонта .; Возврат старой детали обязателен .; Только для винтовых подвесок HA: Сервис срочного ремонта .; Возврат старой детали обязателен .; Только для винтовых подвесок
FIAT 128 купе				
B6 Sport	**1.1, 1.3, 1.3 Berlinetta** 03/72 - 02/81 47 -55 kW	*34-000533*	*34-000540*	VA: Сервис срочного ремонта .; Возврат старой детали обязателен .; Только для винтовых подвесок HA: Сервис срочного ремонта .; Возврат старой детали обязателен .; Только для винтовых подвесок
FIAT 132				
B4	**1.6, 1.7 GLS, 1.7 Special, 2.0, 2.0 D, 2.0 GLS, 2.0 i.e., 2.5 D** 01/76 - 12/82 44 -90 kW		*19-019291*	
FIAT 500				
B6 Sport	**0.5, 0.6** 01/57 - 01/76 11 -13 kW	**24-007405**	**24-007504**	
FIAT 500				
B1	**0.9** 07/10 - 48 -63 kW	**12-224234**		VA: с шариковым подшибником
B1	**1.2, 1.2 LPG, 1.3 D Multijet, 1.4** 10/07 - CH-Nr. 51 -74 kW	**12-224234**		-> CH.Nr.: 418095 VA: с шариковым подшибником
B1	**1.2, 1.2 LPG, 1.3 D Multijet, 1.4** CH-Nr. - 51 -74 kW	**12-228553**		CH.Nr.: 418096 -> VA: с шариковым подшибником
B1	**1.4 Abarth** CH-Nr. - 99 -140 kW	**12-228553**		CH.Nr.: 418096 -> VA: с шариковым подшибником
B3	**1.2, 1.2 LPG** 10/07 - 51 kW	**36-199709**	**36-200634**	стандартная подвеска
B3	**1.2, 1.2 LPG, 1.3 D Multijet, 1.4** 10/07 - 51 -74 kW	**36-200610**	**36-200634**	Температура открытия укоротить на; стандартная подвеска; с электрич. Усилителем
B3	**1.2, 1.2 LPG, 1.3 D Multijet, 1.4** 10/07 - 51 -74 kW		**36-199686**	Температура открытия укоротить на; стандартная подвеска; Усиленное оснащение .
B3	**1.4** 10/07 - 74 kW	**36-199709**	**36-200634**	Температура открытия укоротить на; стандартная подвеска

Пригодны для			
FIAT			
FIAT 500			
B3 **1.3 D Multijet** 10/07 - 55 -70 kW		**36-199686**	стандартная подвеска
B4 **0.9, 1.2, 1.2 LPG, 1.3 D Multijet, 1.4** 10/07 - 48 -74 kW	**22-197351** **22-197368**	**19-184104** OIO	Температура открытия укоротить на; тип модели: ZFA
B6 Sport **0.9, 1.2, 1.2 LPG, 1.3 D Multijet, 1.4** 10/07 - 48 -74 kW	**22-217653** **22-217660**	**24-217675** OIO	Температура открытия укоротить на; стандартная подвеска; тип модели: ZFA
B6 Sport **1.4 Abarth** 08/08 - 99 -140 kW	**22-217684** **22-217691**	**24-217675** OIO	Температура открытия укоротить на; тип модели: ZFA
B8 **0.9, 1.2, 1.2 LPG, 1.3 D Multijet, 1.4** 10/07 - 48 -74 kW	**22-217684** **22-217691**	**24-217675** OIO	Температура открытия укоротить на; спортивная подвеска; тип модели: ZFA
B12 PK **0.9, 1.2, 1.3 D Multijet, 1.4, 1.4 Abarth** 08/08 - 48 -140 kW	**46-229779**		Температура открытия укоротить на; тип модели: ZFA; Обязанность, предусмотренная экспертизой VA: Глубина (экспертиза): 30 мм; Нагрузка оси до: 830 кг HA: Глубина (экспертиза): 30 мм; Нагрузка оси до: 640 кг
B12 SL **0.9, 1.2, 1.3 D Multijet, 1.4, 1.4 Abarth** 08/08 - 48 -140 kW	**46-229786**		Температура открытия укоротить на; Обязанность, предусмотренная экспертизой VA: Глубина (экспертиза): 45-50 мм; Нагрузка оси до: 830 кг HA: Глубина (экспертиза): 30 мм; Нагрузка оси до: 640 кг
B14 **0.9, 1.2, 1.2 LPG, 1.3 D Multijet, 1.4, 1.4 Abarth** 08/08 - 48 -140 kW	**47-155770**		Температура открытия укоротить на; тип модели: ZFA; Обязанность, предусмотренная экспертизой VA: Глубина (экспертиза): 20-40 мм; Нагрузка оси до: 830 кг HA: Глубина (экспертиза): 20-40 мм; Нагрузка оси до: 640 кг
B14 **0.9, 1.2, 1.2 LPG, 1.3 D Multijet, 1.4, 1.4 Abarth** 08/08 - 48 -140 kW	**47-228078**		Страна-производитель укоротить на; тип модели: 3C3; без рецензии TUV; Глубина (экспертиза): 20-40 мм HA: Глубина (экспертиза): 20-40 мм
FIAT 500 C			
B1 **0.9** 09/09 - 48 -63 kW	**12-224234**		VA: с шариковым подшибником
B1 **1.2, 1.3 D Multijet, 1.4** 09/09 - CH-Nr. 51 -74 kW	**12-224234**		-> CH.Nr.: 418095 VA: с шариковым подшибником
B1 **1.2, 1.3 D Multijet, 1.4** CH-Nr. - 51 -74 kW	**12-228553**		CH.Nr.: 418096 -> VA: с шариковым подшибником
B1 **1.4 Abarth, 2.5 TDi** CH-Nr. - 103 -118 kW	**12-228553**		CH.Nr.: 418096 -> VA: с шариковым подшибником
B3 **1.2** 09/09 - 51 kW	**36-199709**	**36-199686**	стандартная подвеска
B3 **1.2** 09/09 - 51 kW	**36-200610**	**36-199686**	стандартная подвеска; с электрич. Усилителем
B3 **1.4** 09/09 - 74 kW	**36-199709**	**36-199686**	стандартная подвеска
B3 **1.4** 09/09 - 74 kW	**36-200610**	**36-199686**	стандартная подвеска; с электрич. Усилителем
B4 **0.9, 1.2, 1.3 D Multijet, 1.4** 09/09 - 48 -74 kW	**22-197351** **22-197368**	**19-184104** OIO	Температура открытия укоротить на; стандартная подвеска
B6 Sport **0.9, 1.2, 1.3 D Multijet, 1.4** 09/09 - 48 -74 kW	**22-217653** **22-217660**	**24-217675** OIO	Температура открытия укоротить на; стандартная подвеска

Пригодны для			
FIAT			
FIAT 500 C			
B6 Sport — **1.4 Abarth, 2.5 TDi** 09/09 - 103 -118 kW	**22-217684** **22-217691**		
B8 — **0.9, 1.2, 1.3 D Multijet, 1.4** 09/09 - 48 -74 kW	**22-217684** **22-217691**		Температура открытия укоротить на; спортивная подвеска
B12 PK — **0.9, 1.2, 1.3 D Multijet, 1.4, 1.4 Abarth, 2.5 TDi** 09/09 - 48 -118 kW	**46-229779**		Температура открытия укоротить на; Обязанность, предусмотренная экспертизой VA: Глубина (экспертиза): 30 мм; Нагрузка оси до: 830 кг HA: Глубина (экспертиза): 30 мм; Нагрузка оси до: 640 кг
B12 SL — **1.3 D Multijet** 09/09 - 55 -70 kW	**46-229786**		Обязанность, предусмотренная экспертизой VA: Глубина (экспертиза): 45-50 мм; Нагрузка оси до: 830 кг HA: Глубина (экспертиза): 30 мм; Нагрузка оси до: 640 кг
B14 — **0.9, 1.2, 1.3 D Multijet, 1.4, 1.4 Abarth, 2.5 TDi** 09/09 - 48 -118 kW	**47-155770**		Температура открытия укоротить на; тип модели: ZFA; Обязанность, предусмотренная экспертизой VA: Глубина (экспертиза): 20-40 мм; Нагрузка оси до: 830 кг HA: Глубина (экспертиза): 20-40 мм; Нагрузка оси до: 640 кг
B14 — **0.9, 1.2, 1.3 D Multijet, 1.4, 1.4 Abarth, 2.5 TDi** 09/09 - 48 -118 kW	**47-228078**		Страна-производитель укоротить на; тип модели: 3C3; без рецензии TUV VA: Глубина (экспертиза): 20-40 мм HA: Глубина (экспертиза): 20-40 мм
FIAT 600			
B6 Sport — **0.6, 0.8** 03/55 - 02/71 15 -17 kW	**24-007405**	**24-007504**	
FIAT DUCATO Panorama (280)			
B4 — **1.8, 1.9 D, 1.9 TD, 2.0, 2.4 D, 2.5 D, 2.5 TD** 07/82 - 08/90 51 -68 kW		**19-065625** OIO	
FIAT DUCATO фургон (280)			
B4 — **1.8, 1.9 D, 1.9 TD, 2.0, 2.4 D, 2.5 D** 01/82 - 08/90 49 -62 kW		**19-065625** OIO	Варианты оснащения: ex. 18, 18Q
B4 — **1.8, 1.9 D, 1.9 TD, 2.0, 2.4 D, 2.5 D** 01/82 - 08/90 49 -62 kW		**19-065618** OIO	Варианты оснащения: 18, 18Q
FIAT DUCATO с бортовой платформой/ходовая часть (280)			
B4 — **2.5 TD** 01/86 - 08/90 68 kW		**19-065601** OIO	
FIAT DUCATO Panorama (290)			
B3 BF — **1.9 D, 1.9 TD, 2.0, 2.5 D, 2.5 TD** 07/90 - 03/94 52 -70 kW		**39-210128**	HA: параболическая рессора с нижней рессорой
B4 — **1.9 D, 1.9 TD, 2.0, 2.0 4x4, 2.5 TD 4x4** 06/90 - 05/94 52 -70 kW		**19-065625** OIO	
B4 — **2.5 D, 2.5 D 4x4, 2.5 TD, 2.5 TD 4x4** 07/90 - 03/94 55 -70 kW		**19-065618** OIO	
FIAT DUCATO фургон (290)			
B1 — **1.9 D, 1.9 TD, 2.5 D 4x4, 2.5 TD, 2.5 TD 4x4** 03/89 - 03/94 52 -70 kW	**12-117536** **12-117529**		VA: с шариковым подшибником

F

BILSTEIN

F

Пригодны для			
FIAT			
FIAT DUCATO фургон (290)			
B3 BF	**1.9 D, 1.9 TD, 2.5 TD** 03/89 - 03/94 52 -70 kW	**39-210128**	HA: параболическая рессора с нижней рессорой
B4	**2.0 4x4, 2.5 D 4x4, 2.5 TD, 2.5 TD 4x4** 06/90 - 05/94 55 -70 kW	**19-065618** OIO	VA: тип модели: ex. Typ 18, 18Q Maxi
B4	**1.9 D, 1.9 TD** 03/89 - 03/94 52 -60 kW	**19-065625** OIO	VA: тип модели: ex. Typ 18, 18QMaxi
FIAT DUCATO с бортовой платформой/ходовая часть (290)			
B3 BF	**1.9 TD, 2.0, 2.5 D, 2.5 TD** 03/89 - 03/94 55 -70 kW	**39-210128**	HA: параболическая рессора с нижней рессорой
B4	**1.9 TD, 2.0, 2.5 D, 2.5 TD** 03/89 - 03/94 55 -70 kW	**19-065632** OIO	стандартная подвеска; для жилых микроавтобусов (кемперов)
B4	**1.9 TD, 2.0, 2.5 D, 2.5 TD** 03/89 - 03/94 55 -70 kW	**19-065601** OIO	стандартная подвеска
FIAT DUCATO автобус (230)			
B1	**1.9 D, 1.9 D Combinato, 1.9 TD, 1.9 TD Combinato, 1.9 TD Panorama/Combinato, 2.0 JTD, 2.0 Panorama/Combinato, 2.5 D Combinato, 2.5 TDI 4x4, 2.5 TDI Panorama/Combinato, 2.8 D, 2.8 JTD, 2.8 JTD 4x4, 2.8 TDI, 2.8 TDI 4x4** 10/97 - 04/02 50 -94 kW	**12-117536** **12-117529**	VA: с шариковым подшибником
B2	**1.9 D, 1.9 D Combinato, 1.9 TD, 1.9 TD Combinato, 1.9 TD Panorama/Combinato, 2.0, 2.0 JTD, 2.0 Panorama/Combinato, 2.5 D Combinato, 2.5 TD, 2.5 TDI 4x4, 2.5 TDI Panorama/Combinato, 2.8 D, 2.8 JTD, 2.8 TDI, 2.8 TDI 4x4** 10/97 - 04/02 50 -94 kW	**15-122582** OIO	тип модели: 10Q, 14Q
B3 BF	**1.9 D, 1.9 D Combinato, 1.9 TD, 1.9 TD Combinato, 1.9 TD Panorama/Combinato, 2.0 JTD, 2.0 Panorama/Combinato, 2.5 D Combinato, 2.5 TDI Panorama/Combinato, 2.8 D, 2.8 JTD, 2.8 TDI** 10/97 - 04/02 50 -94 kW	**39-222855**	полезная нагрузка до 1400 kg HA: параболическая рессора
B3 BF	**1.9 D, 1.9 D Combinato, 1.9 TD, 1.9 TD Combinato, 1.9 TD Panorama/Combinato, 2.0 JTD, 2.0 Panorama/Combinato, 2.5 D Combinato, 2.5 TDI Panorama/Combinato, 2.8 D, 2.8 JTD, 2.8 TDI** 10/97 - 04/02 50 -94 kW	**39-220967**	полезная нагрузка до 1800 kg HA: параболическая рессора
B4	**1.9 D, 1.9 D Combinato, 1.9 TD, 1.9 TD Panorama/Combinato, 2.0, 2.0 JTD, 2.0 Panorama/Combinato, 2.5 TD, 2.5 TDI 4x4, 2.5 TDI Panorama/Combinato, 2.8 D, 2.8 JTD, 2.8 TDI, 2.8 TDI 4x4** 10/97 - 04/02 50 -94 kW	**22-228017**	**19-065656** OIO	стандартная подвеска; полезная нагрузка до 1400 kg
B4	**1.9 TD Combinato, 2.5 D Combinato** 08/94 - 04/02 59 -62 kW	**22-228017**	**19-065663** OIO	HA: тип модели: 14Q

Пригодны для			
FIAT			
FIAT DUCATO фургон (230L)			
B1	**1.9 D, 1.9 TD, 1.9 TD CAT, 2.0, 2.0 JTD, 2.5 D, 2.5 TDI, 2.5 TDI 4x4, 2.8 D, 2.8 D 4x4, 2.8 JTD, 2.8 JTD 4x4, 2.8 TDI, 2.8 TDI 4x4** 10/97 - 04/02 50 -94 kW	**12-117536** **12-117529**	VA: с шариковым подшибником
B2	**1.9 D, 1.9 TD, 1.9 TD CAT, 2.0, 2.5 D, 2.5 TDI, 2.5 TDI 4x4, 2.8 D, 2.8 D 4x4, 2.8 TDI, 2.8 TDI 4x4** 10/97 - 04/02 50 -90 kW		**15-122582** OIO тип модели: 10Q, 14Q
B3 BF	**1.9 D, 1.9 TD, 1.9 TD CAT, 2.0, 2.0 JTD, 2.5 D, 2.5 TDI, 2.8 D, 2.8 JTD, 2.8 TDI** 10/97 - 04/02 50 -94 kW		**39-222855** полезная нагрузка до 1400 kg НА: параболическая рессора
B3 BF	**1.9 D, 1.9 TD, 1.9 TD CAT, 2.0, 2.0 JTD, 2.5 D, 2.5 TDI, 2.8 D, 2.8 JTD, 2.8 TDI** 10/97 - 04/02 50 -94 kW		**39-220967** полезная нагрузка до 1800 kg НА: параболическая рессора
B4	**1.9 D, 1.9 TD, 1.9 TD CAT, 2.0, 2.5 D, 2.5 TDI, 2.5 TDI 4x4, 2.8 D, 2.8 TDI, 2.8 TDI 4x4** 10/97 - 04/02 50 -90 kW	**22-228017**	**19-065656** OIO стандартная подвеска; полезная нагрузка до 1400 kg
B4	**1.9 D, 1.9 TD, 1.9 TD CAT, 2.0, 2.5 D, 2.5 TDI, 2.5 TDI 4x4, 2.8 D, 2.8 TDI, 2.8 TDI 4x4** 10/97 - 04/02 50 -90 kW	**22-228017**	**24-168731** OIO стандартная подвеска; полезная нагрузка до 1800 kg
B4	**1.9 D, 1.9 TD, 1.9 TD CAT, 2.0, 2.5 D, 2.5 TDI, 2.5 TDI 4x4, 2.8 D, 2.8 TDI, 2.8 TDI 4x4** 10/97 - 04/02 50 -90 kW	**22-228017**	**24-168748** OIO для жилых микроавтобусов (кемперов); полезная нагрузка до 1800 kg
FIAT DUCATO с бортовой платформой/ходовая часть (230)			
B1	**1.9 D, 1.9 TD, 1.9 TD CAT, 2.0, 2.0 JTD, 2.5 D, 2.5 D 4x4, 2.5 TDI, 2.5 TDI 4x4, 2.8 D, 2.8 JTD, 2.8 TDI** 02/98 - 04/02 50 -94 kW	**12-117536** **12-117529**	VA: с шариковым подшибником
B2	**1.9 D, 1.9 TD, 1.9 TD CAT, 2.0, 2.0 JTD, 2.5 D, 2.5 D 4x4, 2.5 TDI, 2.5 TDI 4x4, 2.8 D, 2.8 TDI** 02/98 - 04/02 50 -90 kW		**15-122582** OIO полезная нагрузка до 1400 kg
B3 BF	**1.9 D, 1.9 TD, 1.9 TD CAT, 2.0, 2.0 JTD, 2.5 D, 2.5 TDI, 2.8 D, 2.8 JTD, 2.8 TDI** 02/98 - 04/02 50 -94 kW		**39-222855** полезная нагрузка до 1400 kg НА: параболическая рессора
B3 BF	**1.9 D, 1.9 TD, 1.9 TD CAT, 2.0, 2.0 JTD, 2.5 D, 2.5 TDI, 2.8 D, 2.8 JTD, 2.8 TDI** 02/98 - 04/02 50 -94 kW		**39-220967** полезная нагрузка до 1800 kg НА: параболическая рессора
B4	**1.9 D, 1.9 TD, 1.9 TD CAT, 2.0, 2.0 JTD, 2.5 D, 2.5 TDI, 2.8 D, 2.8 TDI** 02/98 - 04/02 50 -90 kW	**22-228017**	**19-065656** OIO стандартная подвеска; полезная нагрузка до 1400 kg
B4	**1.9 D, 1.9 TD, 1.9 TD CAT, 2.0, 2.0 JTD, 2.5 D, 2.5 D 4x4, 2.5 TDI, 2.5 TDI 4x4, 2.8 D, 2.8 TDI** 02/98 - 04/02 50 -90 kW	**22-228017**	**24-168731** OIO стандартная подвеска; полезная нагрузка до 1800 kg
B4	**1.9 D, 1.9 TD, 1.9 TD CAT, 2.0, 2.0 JTD, 2.5 D, 2.5 D 4x4, 2.5 TDI, 2.5 TDI 4x4, 2.8 D, 2.8 TDI** 02/98 - 04/02 50 -90 kW	**22-228017**	**24-168748** OIO для жилых микроавтобусов (кемперов); полезная нагрузка до 1800 kg
B4	**2.5 D 4x4, 2.5 TDI 4x4** 03/94 - 04/02 62 -85 kW		**19-065656** OIO

F

BILSTEIN

F

Пригодны для				
FIAT				
FIAT DUCATO автобус (244, Z_)				
B1	**2.0, 2.0 Bipower, 2.0 JTD, 2.3 JTD, 2.8 JTD, 2.8 TD, 2.8 TDS** 04/02 - 62 -107 kW	**12-228683** **12-228676**		VA: с шариковым подшибником
B3 BF	**2.0, 2.0 Bipower, 2.0 JTD, 2.3 JTD, 2.8 JTD** 04/02 - 62 -94 kW		**39-230126** SK **39-210401**	
B3 BF	**2.0, 2.0 Bipower, 2.0 JTD, 2.3 JTD, 2.8 JTD** 04/02 - 62 -94 kW		**39-220943**	HA: параболическая рессора
B3 BF	**2.0 Bipower, 2.0 JTD, 2.3 JTD, 2.8 JTD** 04/02 - 62 -94 kW		**39-230133** **39-230126** SK	Усиленное оснащение .
B4	**2.0, 2.0 Bipower, 2.0 JTD, 2.3 JTD, 2.8 JTD, 2.8 TD, 2.8 TDS** 04/02 - 62 -107 kW	**22-228017**	**19-065656**	стандартная подвеска; полезная нагрузка до 1400 kg
FIAT DUCATO фургон (244)				
B1	**2.0, 2.0 Bipower, 2.0 JTD, 2.3 JTD, 2.8 JTD, 2.8 JTD Power, 2.8 TD, 2.8 TDS** 04/02 - 62 -107 kW	**12-228683** **12-228676**		VA: с шариковым подшибником
B3 BF	**2.0, 2.0 Bipower, 2.0 JTD, 2.3 JTD, 2.8 JTD, 2.8 JTD Power** 04/02 - 62 -107 kW		**39-230126** SK **39-210401**	
B3 BF	**2.0, 2.0 Bipower, 2.0 JTD, 2.3 JTD, 2.8 JTD, 2.8 JTD Power** 04/02 - 62 -107 kW		**39-220943**	HA: параболическая рессора
B3 BF	**2.0, 2.0 Bipower, 2.0 JTD, 2.3 JTD, 2.8 JTD, 2.8 JTD Power** 04/02 - 62 -107 kW		**39-230133** **39-230126** SK	Усиленное оснащение .
B4	**2.0, 2.0 Bipower, 2.0 JTD, 2.3 JTD, 2.8 JTD, 2.8 JTD Power, 2.8 TD, 2.8 TDS** 04/02 - 62 -107 kW	**22-228017**	**19-065656**	полезная нагрузка до 1400 kg
FIAT DUCATO с бортовой платформой/ходовая часть (244)				
B1	**2.0, 2.0 JTD, 2.3 JTD, 2.8 JTD, 2.8 JTD Power, 2.8 TDS** 04/02 - 62 -107 kW	**12-228683** **12-228676**		VA: с шариковым подшибником
B3 BF	**2.0, 2.0 JTD, 2.3 JTD, 2.8 JTD, 2.8 JTD Power** 04/02 - 07/06 62 -107 kW		**39-230126** SK **39-210401**	
B3 BF	**2.0, 2.0 JTD, 2.3 JTD, 2.8 JTD, 2.8 JTD Power** 04/02 - 07/06 62 -107 kW		**39-220943**	HA: параболическая рессора
B3 BF	**2.0, 2.0 JTD, 2.3 JTD, 2.8 JTD, 2.8 JTD Power** 04/02 - 07/06 62 -107 kW		**39-230133** **39-230126** SK	Усиленное оснащение .
B4	**2.0, 2.0 JTD, 2.3 JTD, 2.8 JTD, 2.8 JTD Power, 2.8 TDS** 04/02 - 62 -107 kW	**22-228017**	**19-065656**	полезная нагрузка до 1400 kg
FIAT DUCATO автобус (250)				
B1	**100 Multijet 2,2 D, 115 Multijet 2,0 D, 120 Multijet 2,3 D, 130 Multijet 2,3 D, 140 Natural Power, 150 Multijet 2,3 D, 150 Multijet 3,0 D, 160 Multijet Power 3,0 D, 3.0 D Multijet** 07/06 - 74 -130 kW	**12-228683** **12-228676**		VA: с шариковым подшибником

Пригодны для				
FIAT				
FIAT DUCATO автобус (250)				
B3 BF	**100 Multijet 2,2 D, 110 Multijet 2,3 D, 115 Multijet 2,0 D, 120 Multijet 2,3 D, 130 Multijet 2,3 D, 140 Natural Power, 150 Multijet 2,3 D, 150 Multijet 3,0 D, 160 Multijet Power 3,0 D, 3.0 D Multijet** 07/06 - 74 -130 kW		**39-220431**	HA: для номера OE: 1350080080
B3 BF	**100 Multijet 2,2 D, 110 Multijet 2,3 D, 115 Multijet 2,0 D, 120 Multijet 2,3 D, 130 Multijet 2,3 D, 140 Natural Power, 150 Multijet 2,3 D, 150 Multijet 3,0 D, 160 Multijet Power 3,0 D, 3.0 D Multijet** 07/06 - 74 -130 kW		**39-228260**	HA: для номера OE: 1355403080
B4	**100 Multijet 2,2 D, 115 Multijet 2,0 D, 120 Multijet 2,3 D, 130 Multijet 2,3 D, 140 Natural Power, 150 Multijet 2,3 D, 150 Multijet 3,0 D, 160 Multijet Power 3,0 D, 3.0 D Multijet** 07/06 - 74 -130 kW	**22-183415**	**19-183398** OIO	тип модели: Light 11-15 Q HA: мин. длина: 283 мм
B4	**100 Multijet 2,2 D, 115 Multijet 2,0 D, 120 Multijet 2,3 D, 130 Multijet 2,3 D, 140 Natural Power, 150 Multijet 2,3 D, 150 Multijet 3,0 D, 160 Multijet Power 3,0 D, 3.0 D Multijet** 07/06 - 74 -130 kW	**22-196682**	**19-183398** OIO	тип модели: Light 17-18 Q HA: мин. длина: 283 мм
B4	**100 Multijet 2,2 D, 115 Multijet 2,0 D, 120 Multijet 2,3 D, 130 Multijet 2,3 D, 140 Natural Power, 150 Multijet 2,3 D, 150 Multijet 3,0 D, 160 Multijet Power 3,0 D, 3.0 D Multijet** 07/06 - 74 -130 kW		**19-226798** OIO	HA: мин. длина: 293 мм
FIAT DUCATO фургон (250)				
B1	**100 Multijet 2,2 D, 115 Multijet 2,0 D, 120 Multijet 2,3 D, 140 Natural Power, 150 Multijet 2,3 D, 150 Multijet 3,0 D, 160 Multijet Power 3,0 D, 3.0 D Multijet** 07/06 - 74 -130 kW	**12-228683** **12-228676**		VA: с шариковым подшибником
B3 BF	**100 Multijet 2,2 D, 110 Multijet 2,3 D, 115 Multijet 2,0 D, 120 Multijet 2,3 D, 120 Multijet 2,3 D 4x4, 140 Natural Power, 150 Multijet 2,3 D, 150 Multijet 3,0 D, 160 Multijet Power 3,0 D, 3.0 D Multijet** 07/06 - 74 -130 kW		**39-220431**	HA: для номера OE: 1350080080
B3 BF	**100 Multijet 2,2 D, 110 Multijet 2,3 D, 115 Multijet 2,0 D, 120 Multijet 2,3 D, 120 Multijet 2,3 D 4x4, 140 Natural Power, 150 Multijet 2,3 D, 150 Multijet 3,0 D, 160 Multijet Power 3,0 D, 3.0 D Multijet** 07/06 - 74 -130 kW		**39-228260**	HA: для номера OE: 1355403080
B4	**100 Multijet 2,2 D, 115 Multijet 2,0 D, 120 Multijet 2,3 D, 140 Natural Power, 150 Multijet 2,3 D, 150 Multijet 3,0 D, 160 Multijet Power 3,0 D, 3.0 D Multijet** 07/06 - 74 -130 kW	**22-183415**	**19-183398** OIO	тип модели: Light 11-15 Q HA: мин. длина: 283 мм
B4	**100 Multijet 2,2 D, 115 Multijet 2,0 D, 120 Multijet 2,3 D, 140 Natural Power, 150 Multijet 2,3 D, 150 Multijet 3,0 D, 160 Multijet Power 3,0 D, 3.0 D Multijet** 07/06 - 74 -130 kW	**22-196682**	**19-183398** OIO	тип модели: Light 17-18 Q HA: мин. длина: 283 мм
B4	**100 Multijet 2,2 D, 115 Multijet 2,0 D, 120 Multijet 2,3 D, 140 Natural Power, 150 Multijet 2,3 D, 150 Multijet 3,0 D, 160 Multijet Power 3,0 D, 3.0 D Multijet** 07/06 - 74 -130 kW		**19-226798** OIO	HA: мин. длина: 293 мм

Пригодны для				
FIAT				
FIAT DUCATO с бортовой платформой/ходовая часть (250)				
B1	**100 Multijet 2,2 D, 115 Multijet 2,0 D, 120 Multijet 2,3 D, 130 Multijet 2,3 D, 150 Multijet 2,3 D, 150 Multijet 3,0 D, 160 Multijet Power 3,0 D, 3.0 D Multijet** 07/06 - 74 -130 kW	**12-228683** **12-228676**		VA: с шариковым подшибником
B3 BF	**100 Multijet 2,2 D, 110 Multijet 2,3 D, 115 Multijet 2,0 D, 120 Multijet 2,3 D, 130 Multijet 2,3 D, 150 Multijet 2,3 D, 150 Multijet 3,0 D, 160 Multijet Power 3,0 D, 3.0 D Multijet** 07/06 - 74 -130 kW		**39-220431**	HA: для номера OE: 1350080080
B3 BF	**100 Multijet 2,2 D, 110 Multijet 2,3 D, 115 Multijet 2,0 D, 120 Multijet 2,3 D, 130 Multijet 2,3 D, 150 Multijet 2,3 D, 150 Multijet 3,0 D, 160 Multijet Power 3,0 D, 3.0 D Multijet** 07/06 - 74 -130 kW		**39-228260**	HA: для номера OE: 1355403080
B4	**100 Multijet 2,2 D, 115 Multijet 2,0 D, 120 Multijet 2,3 D, 130 Multijet 2,3 D, 150 Multijet 2,3 D, 150 Multijet 3,0 D, 160 Multijet Power 3,0 D, 3.0 D Multijet** 07/06 - 74 -130 kW	**22-183415**	**19-183398** OIO	тип модели: Light 11-15 Q HA: мин. длина: 283 мм
B4	**100 Multijet 2,2 D, 115 Multijet 2,0 D, 120 Multijet 2,3 D, 130 Multijet 2,3 D, 150 Multijet 2,3 D, 150 Multijet 3,0 D, 160 Multijet Power 3,0 D, 3.0 D Multijet** 07/06 - 74 -130 kW	**22-196682**	**19-183398** OIO	тип модели: Light 17-18 Q HA: мин. длина: 283 мм
B4	**100 Multijet 2,2 D, 115 Multijet 2,0 D, 120 Multijet 2,3 D, 130 Multijet 2,3 D, 150 Multijet 2,3 D, 150 Multijet 3,0 D, 160 Multijet Power 3,0 D, 3.0 D Multijet** 07/06 - 74 -130 kW		**19-226798** OIO	HA: мин. длина: 293 мм
FIAT (NANJING)				
FIAT (NANJING) PALIO Наклонная задняя часть				
B4	**1.3, 1.5** 01/02 - 44 -63 kW	*22-119315*	**19-119328** IO	HA: тип модели: Heavy Duty
FIAT (GAC)				
FIAT (GAC) VIAGGIO				
B4	**1.4 T** 06/12 - 88 -110 kW	**22-195302** **22-195319**	**19-195322**	стандартная подвеска
B6 Sport	**1.4 T** 06/12 - 88 -110 kW	**35-195047** **35-195054**	**24-195065** HL	стандартная подвеска
B8	**1.4 T** 06/12 - 88 -110 kW	**35-195078** **35-195085**	**24-195096** HL	спортивная подвеска
FORD				
FORD B-MAX				
B1	**1.0 EcoBoost, 1.4, 1.5 TDCi, 1.6 TDCi, 1.6 Ti** 10/12 - 55 -88 kW		**12-225347**	HA: Материал: резина/металл; без шарикового подшибника

Пригодны для			

FORD

FORD CAPRI (ECJ)

B6 Sport	**1300, 1500, 1700, 2000, 2300, 2600, 3000** 01/72 - 02/74 35 -103 kW	**34-001103**		

FORD CAPRI II (GECP)

B6 Sport	**1.3, 1.6, 2.0, 2.3, 3.0** 02/74 - 12/77 40 -101 kW	**34-001103**		

FORD CAPRI III (GECP)

B6 Sport	**1.3, 1.6, 2.0, 2.3 Super, 3.0** 01/78 - 12/85 40 -101 kW	**34-001103**	**24-007641**	
B6 Sport	**2.8 i Turbo, 2.8 Super Injection** 01/81 - 04/87 118 -138 kW	*35-234913* *35-233312*	**24-007641**	VA: Сервис срочного ремонта .; Возврат старой детали обязателен .

FORD COUGAR (EC_)

B1	**2.0 16V, 2.5 ST 200, 2.5 V6 24V** 08/98 - 12/00 96 -151 kW	**12-116676**	**12-117185**	VA: с шариковым подшибником HA: без шарикового подшибника

FORD ESCORT I (AFH, ATH)

B6 Sport	**1.6, 1100, 1300, 1300 GT, Mexico, RS 1600, Twin Cam** 03/68 - 08/73 29 -90 kW		**24-007733**	HA: Параметр: 160/75
B6 Sport	**1.6, 1100, 1300, 950, Mexico** 09/73 - 10/75 25 -63 kW		**24-008723**	HA: Параметр: 150/80; длина: 553 мм

FORD ESCORT II (ATH)

B3	**1.1, 1.3** 12/74 - 08/80 32 -51 kW		*36-129829*	стандартная подвеска
B6 Sport	**1.1, 1.3, 1.8** 12/74 - 08/80 32 -115 kW	**34-001011**	**24-008723**	HA: Параметр: 150/80; длина: 553 мм
B6 Sport	**1.6 RS, 2.0 RS, RS 1800** 03/73 - 08/80 62 -92 kW		**24-008723**	HA: Параметр: 150/80; длина: 553 мм
B6 Sport	**2.0 RS** 03/73 - 08/73 73 kW		**24-007733**	HA: Параметр: 160/75
MS	**1.6 RS, 2.0 RS, RS 1800** 03/73 - 08/80 62 -92 kW		**24-008716**	тип модели: Rallye HA: Параметр: 180/90; длина: 553 мм
MS	**1.6 RS, 2.0 RS, RS 1800** 03/73 - 08/80 62 -92 kW		**24-007672**	тип модели: Gruppe 4 HA: Параметр: 230/110; длина: 606 мм
MS	**1.6 RS, 2.0 RS, RS 1800** 03/73 - 08/80 62 -92 kW		**24-021906**	тип модели: Gruppe 4; Параметр: 220N /110N HA: Параметр: 175/90; длина: 619 мм; с подшипником крестовины кардана

FORD ESCORT III (GAA)

B2	**1.1, 1.3, 1.6, 1.6 i** 05/83 - 07/86 37 -66 kW	*17-053273* **11-101338** SP		
B2	**1.6 D** 02/84 - 12/85 40 kW	*17-053273* **11-101338** SP		
B3	**1.1, 1.3, 1.6, 1.6 i** 01/83 - 07/86 37 -66 kW	**36-133338**	*36-129829*	стандартная подвеска; механическая КПП
B3	**1.1, 1.3, 1.6, 1.6 i** 01/83 - 07/86 37 -66 kW	*36-133345*	*36-129829*	стандартная подвеска; АКПП

BILSTEIN

F

Пригодны для			
FORD			
FORD ESCORT III (GAA)			
B3 **1.1, 1.3, 1.6, 1.6 D, 1.6 i** 01/83 - 07/86 37 -66 kW	**36-133352**		стандартная подвеска; Усиленное оснащение .
B3 **1.1, 1.3, 1.6** 09/80 - 01/83 40 -71 kW		*36-159345*	стандартная подвеска
B3 **1.6 XR3i** 09/81 - 12/85 77 -81 kW		*36-159345*	стандартная подвеска
B3 **1.6 D** 01/83 - 12/85 40 kW	*36-133345*	*36-129829*	стандартная подвеска
B4 **1.1, 1.3, 1.6, 1.6 D, 1.6 i** 05/83 - 07/86 37 -66 kW	**22-040893** **11-101338** SP	**22-040862**	
B4 **1.1, 1.3, 1.6** 09/80 - 04/83 40 -71 kW	*22-040855* **11-101338** SP	**22-040862**	
B4 **1.6 RS Turbo, 1.6 XR3i** 09/81 - 02/86 77 -97 kW	**22-040893**		
B6 Sport **1.1, 1.3, 1.6, 1.6 XR3i** 09/80 - 04/83 40 -81 kW	*35-000396*		
FORD ESCORT III универсал (AWA)			
B2 **1.1, 1.3, 1.6, 1.6 D** 05/83 - 12/85 37 -58 kW	*17-053273* **11-101338** SP		
B3 **1.1, 1.6 D** 08/83 - 12/85 37 -40 kW	*36-133345*		стандартная подвеска
B3 **1.3, 1.6** 02/83 - 12/85 51 -58 kW	*36-133345*		стандартная подвеска
B4 **1.1, 1.3, 1.6, 1.6 D** 05/83 - 12/85 37 -58 kW	**22-040893** **11-101338** SP	**22-040862**	
B4 **1.1, 1.3, 1.6** 09/80 - 04/83 40 -58 kW	*22-040855* **11-101338** SP	**22-040862**	
B6 Sport **1.1, 1.3, 1.6** 09/80 - 04/83 40 -58 kW	*35-000396*		
FORD ESCORT IV (GAF, AWF, ABFT)			
B2 **1.1, 1.3, 1.4, 1.6, 1.6 D, 1.6 i, 1.8 D** 10/85 - 10/90 37 -75 kW	*17-053273* **11-101338** SP		
B3 **1.1, 1.3, 1.6** 12/85 - 10/90 37 -65 kW	*36-129898*	*36-129829*	стандартная подвеска
B3 **1.1, 1.3, 1.6, 1.6 D, 1.6 i, 1.8 D** 12/85 - 10/90 37 -75 kW		*36-133376*	стандартная подвеска; Усиленное оснащение .
B3 **1.4** 01/86 - 07/90 54 -55 kW	*36-129898*	*36-129829*	стандартная подвеска
B3 **1.6 i** 01/86 - 07/90 66 -75 kW	**36-133352**	*36-129829*	стандартная подвеска
B3 **1.6 XR3i** 01/86 - 08/89 77 kW	**36-159123**		стандартная подвеска
B3 **1.6 D, 1.8 D** 01/86 - 07/90 40 -44 kW	**36-133369**	*36-129829*	стандартная подвеска

Пригодны для			
FORD			
FORD ESCORT IV (GAF, AWF, ABFT)			
B4	**1.1, 1.3, 1.4, 1.6, 1.6 D, 1.6 i, 1.8 D** 10/85 - 10/90 37 -75 kW	**22-040893** **11-101338** SP	**22-040862**
B4	**1.6 Turbo RS, 1.6 XR3i** 01/86 - 07/90 77 -97 kW	**22-040893**	
FORD ESCORT IV универсал (AWF, AVF)			
B2	**1.1, 1.3, 1.4, 1.6, 1.6 D, 1.6 i, 1.8 D** 10/85 - 10/90 37 -66 kW	*17-053273* **11-101338** SP	
B3	**1.1, 1.3, 1.6** 10/85 - 09/90 37 -58 kW	*36-129898*	*36-133376*	стандартная подвеска
B3	**1.1, 1.3, 1.6, 1.6 D, 1.6 i, 1.8 D** 10/85 - 09/90 37 -66 kW	*36-129898*	*36-133376*	стандартная подвеска; Усиленное оснащение .
B3	**1.4** 01/86 - 07/90 54 -55 kW	*36-129898*	*36-133376*	стандартная подвеска; Усиленное оснащение .
B3	**1.6 D, 1.8 D** 01/86 - 07/90 40 -44 kW	**36-133369**	*36-133376*	стандартная подвеска
B4	**1.1, 1.3, 1.4, 1.6, 1.6 D, 1.6 i, 1.8 D** 10/85 - 10/90 37 -66 kW	**22-040893** **11-101338** SP	**22-040862**
FORD ESCORT IV кабрио (ALF)			
B2	**1.4, 1.6, 1.6 i** 01/86 - 07/90 54 -75 kW	*17-053273* **11-101338** SP	
B3	**1.4, 1.6, 1.6 i, 1.6 XR3i** 01/86 - 07/90 54 -77 kW	**36-159123**		стандартная подвеска
B4	**1.4, 1.6, 1.6 i** 01/86 - 07/90 54 -75 kW	**22-040893** **11-101338** SP	**22-040862**
FORD ESCORT V (GAL)			
B1	**1.3, 1.4, 1.6, 1.8 16V XR3i, 1.8 D, RS 2000** 07/90 - 12/92 44 -110 kW	**12-116669**		VA: с шариковым подшибником
B3	**1.3, 1.6** 07/90 - 12/92 44 -77 kW	*36-129898*	*36-129829*	стандартная подвеска
B3	**1.4** 07/90 - 09/92 52 kW	**36-133390**	**36-203277**	стандартная подвеска; механическая КПП
B3	**1.4** 07/90 - 09/92 52 kW		**36-129911**	стандартная подвеска; Усиленное оснащение .
B3	**1.8 16V XR3i** 02/92 - 12/92 77 -96 kW	**36-203260**	**36-203277**	стандартная подвеска
B3	**RS 2000** 05/91 - 12/92 110 kW		**36-203277**	стандартная подвеска
B3	**1.8 D** 07/90 - 12/92 44 kW	**36-133369**	*36-129829*	стандартная подвеска
B4	**1.3** 07/90 - 09/92 44 kW	**22-041135** **11-101338** SP	**19-019994** OIO
B4	**1.4, 1.6, 1.8 D** 07/90 - 10/90 44 -77 kW	**22-041135** **11-101338** SP	**19-019994** OIO

F

BILSTEIN

F

Пригодны для				
FORD				
FORD ESCORT V (GAL)				
B4	**1.4, 1.6, 1.8 D** 11/90 - 12/92 44 -77 kW	**22-041159** **11-101338** SP	**19-019994**	
B4	**1.8 16V XR3i, RS 2000** 05/91 - 12/92 77 -110 kW	**22-041159** **11-101338** SP		
B6 Sport	**1.3, 1.4, 1.6, 1.8 16V XR3i, 1.8 D, RS 2000** 07/90 - 12/92 44 -110 kW		**24-015776**	
B8	**1.3, 1.4, 1.6, 1.8 16V XR3i, 1.8 D, RS 2000** 07/90 - 12/92 44 -110 kW	*35-040286*	**24-017534**	
FORD ESCORT V универсал (GAL, AVL)				
B1	**1.3, 1.4, 1.6, 1.8 16V, 1.8 D, 1.8 TD** 05/91 - 12/92 44 -77 kW	**12-116669**		VA: с шариковым подшибником
B3	**1.3, 1.6** 07/90 - 09/92 44 -77 kW	*36-129898*	*36-133376*	стандартная подвеска
B3	**1.4** 07/90 - 09/92 52 kW	**36-133390**	**38-129889**	стандартная подвеска; механическая КПП
B3	**1.8 16V** 02/92 - 12/92 77 kW		**38-129889**	стандартная подвеска
B3	**1.8 D, 1.8 TD** 07/90 - 12/92 44 -55 kW	**36-133369**	*36-133376*	стандартная подвеска
B4	**1.3** 09/91 - 09/92 44 kW	**22-041135** **11-101338** SP	**19-029313**	
B4	**1.4** 07/90 - 09/92 52 kW	**22-041159** **11-101338** SP	**19-029313**	
B4	**1.4** 07/90 - 10/90 52 kW	**22-041135** **11-101338** SP	**19-029313**	тип модели: ex. ls
B4	**1.6, 1.8 D** 07/90 - 11/90 44 -77 kW	**22-041135** **11-101338** SP	**19-029313**	
B4	**1.6, 1.8 16V, 1.8 D, 1.8 TD** 11/90 - 12/92 44 -77 kW	**22-041159** **11-101338** SP	**19-029313**	
B6 Sport	**1.3, 1.4, 1.6, 1.8 16V, 1.8 D, 1.8 TD** 10/90 - 12/92 44 -77 kW		**24-016377**	
FORD ESCORT V кабрио (ALL)				
B1	**1.4, 1.6, 1.8 16V XR3i** 07/90 - 12/92 52 -96 kW	**12-116669**		VA: с шариковым подшибником
B3	**1.4** 07/90 - 12/92 52 kW	**36-201112**	**36-129911**	стандартная подвеска
B3	**1.8 16V XR3i** 02/92 - 12/92 77 -96 kW	**36-201129**	**36-129911**	стандартная подвеска
B4	**1.4, 1.6** 07/90 - 12/92 52 -77 kW	**22-041159** **11-101338** SP	**19-019994**	
B6 Sport	**1.4, 1.6** 07/90 - 12/92 52 -77 kW		**24-015776**	
B6 Sport	**1.8 16V XR3i** 02/92 - 12/92 77 -96 kW		**24-015776**	

Пригодны для			
FORD			
FORD ESCORT V кабрио (ALL)			
B8	**1.8 16V XR3i** 02/92 - 12/92 77 -96 kW	*35-040286*	**24-017534**

FORD ESCORT VI (GAL)				
B1	**1.3, 1.4, 1.6 i 16V, 1.8 16V XR3i, 1.8 D, 1.8 i 16V, 1.8 TD, 1.8 XR3i 16V 4x4, RS 2000, RS 2000 4x4, RS Cosworth 4x4** 09/92 - 01/95 44 -162 kW	**12-116867**		VA: с шариковым подшибником
B3	**1.3** 09/92 - 01/95 44 kW	*36-133383*	**36-129904**	стандартная подвеска
B3	**1.3, 1.6 i 16V, 1.8 D, 1.8 TD** 09/92 - 01/95 44 -66 kW	*36-133529*	**36-129911**	стандартная подвеска; Усиленное оснащение .
B3	**1.6 i 16V** 09/92 - 01/95 65 -66 kW	**36-133390**	**36-129904**	стандартная подвеска
B3	**1.8 i 16V** 09/92 - 01/95 77 kW	*36-133529*	**36-129904**	стандартная подвеска
B3	**1.8 i 16V** 09/92 - 01/95 77 kW		**36-129904**	стандартная подвеска; Усиленное оснащение .
B3	**1.8 16V XR3i** 09/92 - 01/95 96 kW	**36-203260**	**36-203277**	стандартная подвеска
B3	**RS 2000** 09/92 - 01/95 110 kW		**36-203277**	стандартная подвеска
B3	**1.8 D, 1.8 TD** 09/92 - 01/95 44 -66 kW	*36-133406*	**36-129904**	стандартная подвеска
B4	**1.3** 09/92 - 01/95 44 kW	**22-041135** **11-101338** SP	**19-019994**	
B4	**1.4, 1.6 i 16V, 1.8 D, 1.8 i 16V** 09/92 - 01/95 44 -77 kW	**22-041159** **11-101338** SP	**19-019994**	
B4	**1.8 16V XR3i, RS 2000** 09/92 - 01/95 96 -110 kW	**22-041159** **11-101338** SP		
B4	**1.8 TD** 02/93 - 01/95 66 kW		**19-019994**	
B6 Sport	**1.3** 07/92 - 01/95 44 kW		**24-015776**	
B6 Sport	**1.4, 1.6 i 16V, 1.8 16V XR3i, 1.8 D, 1.8 i 16V, 1.8 TD, RS 2000** 09/92 - 01/95 44 -110 kW		**24-015776**	
B6 Sport	**1.8 XR3i 16V 4x4, RS 2000 4x4, RS Cosworth 4x4** 09/92 - 01/95 77 -162 kW	**22-041296**	**24-020602**	
B8	**1.3** 07/90 - 01/95 44 kW	*35-040286*	**24-017534**	
B8	**1.4, 1.6 i 16V, 1.8 16V XR3i, 1.8 D, 1.8 i 16V, 1.8 TD, RS 2000** 09/92 - 01/95 44 -110 kW	*35-040286*	**24-017534**	
MS	**RS Cosworth 4x4** 09/92 - 01/95 162 kW		*24-024884*	тип модели: Rallye Gruppe A HA: Параметр: 350/130; изменяемой высоты
MS	**RS Cosworth 4x4** 09/92 - 01/95 162 kW		*24-021890*	Более тугая регулировка (настройка); тип модели: Rally Gruppe A HA: Параметр: 400/150; изменяемой высоты

F

BILSTEIN

F

Пригодны для				
FORD				
FORD ESCORT VI седан (GAL)				
B1	**1.3, 1.4, 1.6 i 16V, 1.8 D, 1.8 i 16V, 1.8 TD** 08/93 - 01/95 44 -77 kW	**12-116669**		VA: с шариковым подшибником
B3	**1.3** 08/93 - 01/95 44 kW	*36-133383*	**36-129904**	стандартная подвеска
B3	**1.3** 08/93 - 01/95 44 kW	*36-133529*	**36-129911**	стандартная подвеска; Усиленное оснащение .
B3	**1.6 i 16V** 08/93 - 01/95 65 -66 kW	**36-133390**	**36-129904**	стандартная подвеска
B3	**1.6 i 16V** 08/93 - 01/95 65 -66 kW	*36-133529*	**36-129911**	стандартная подвеска; Усиленное оснащение .
B3	**1.8 D, 1.8 TD** 08/93 - 01/95 44 -66 kW	*36-133406*	**36-129904**	стандартная подвеска
B3	**1.8 D, 1.8 TD** 08/93 - 01/95 44 -66 kW	*36-133529*	**36-129911**	стандартная подвеска; Усиленное оснащение .
B4	**1.3** 08/93 - 01/95 44 kW	**22-041135** **11-101338** SP	**19-019994**	
B4	**1.4, 1.6 i 16V, 1.8 D, 1.8 i 16V** 08/93 - 01/95 44 -77 kW	**22-041159** **11-101338** SP	**19-019994**	
B4	**1.8 TD** 08/93 - 01/95 66 kW		**19-019994**	
B6 Sport	**1.4, 1.6 i 16V, 1.8 i 16V** 08/93 - 01/95 52 -77 kW		**24-015776**	
B8	**1.3** 07/90 - 01/95 44 kW	*35-040286*	**24-017534**	
B8	**1.4, 1.6 i 16V, 1.8 i 16V** 09/92 - 01/95 52 -77 kW	*35-040286*	**24-017534**	
FORD ESCORT VI универсал (GAL)				
B1	**1.3, 1.4, 1.6 i 16V, 1.8 D, 1.8 i 16V, 1.8 TD** 09/92 - 01/95 44 -96 kW	**12-116669**		VA: с шариковым подшибником
B3	**1.3** 09/92 - 01/95 44 kW	*36-133383*	**38-129889**	стандартная подвеска
B3	**1.6 i 16V** 09/92 - 01/95 65 -66 kW	**36-133390**	**38-129889**	стандартная подвеска
B3	**1.8 D, 1.8 TD** 09/92 - 01/95 44 -66 kW	*36-133406*	**38-129889**	стандартная подвеска
B4	**1.3, 1.4, 1.6 i 16V, 1.8 D, 1.8 i 16V, 1.8 TD** 09/92 - 01/95 44 -96 kW	**22-041159** **11-101338** SP	**19-029313**	
B6 Sport	**1.3, 1.4, 1.6 i 16V, 1.8 D, 1.8 i 16V, 1.8 TD** 09/92 - 01/95 44 -96 kW		**24-016377**	
FORD ESCORT VI кабрио (ALL)				
B1	**1.4, 1.4 i, 1.6 16V XR3i, 1.6 i 16V, 1.8 16V XR3i** 12/92 - 01/95 52 -96 kW	**12-116669**		VA: с шариковым подшибником

Пригодны для			
FORD			
FORD ESCORT VI кабрио (ALL)			
B3	**1.4, 1.4 i, 1.6 i 16V** 12/92 - 01/95 52 -65 kW	**36-201112**	**36-203277**	стандартная подвеска
B4	**1.4, 1.4 i, 1.6 i 16V** 12/92 - 01/95 52 -65 kW	**22-041159** **11-101338** SP	**19-019994**	
B6 Sport	**1.4, 1.4 i, 1.6 16V XR3i, 1.6 i 16V, 1.8 16V XR3i** 12/92 - 01/95 52 -96 kW		**24-015776**	
B8	**1.4, 1.4 i, 1.6 16V XR3i, 1.6 i 16V, 1.8 16V XR3i** 09/92 - 01/95 52 -96 kW	*35-040286*	**24-017534**	
FORD ESCORT VII (GAL, AAL, ABL)			
B1	**1.3, 1.4, 1.6 16V, 1.6 i 16V, 1.8 16V, 1.8 D, 1.8 TD, 1.8 Turbo D** 01/95 - 10/98 44 -85 kW	**12-116867**		VA: с шариковым подшибником
B3	**1.3, 1.4** 01/95 - 10/98 44 -55 kW	*36-130078*	**36-133413**	стандартная подвеска
B3	**1.6 16V, 1.6 i 16V, 1.8 16V, 1.8 D, 1.8 Turbo D** 01/95 - 10/98 44 -85 kW	**36-130085**	**36-133413**	стандартная подвеска
B3	**RS 2000** 02/95 - 02/98 110 kW	**36-201136**		стандартная подвеска
B3	**1.8 TD** 01/95 - 10/98 66 kW	*36-130092*	**36-133420**	стандартная подвеска
B4	**1.3, 1.4, 1.6 16V** 01/95 - 08/95 44 -66 kW	**22-045560** **11-101468** SP	**19-029320** **11-105886** SP	VA: Øa: 45,5 мм
B4	**1.3, 1.4, 1.6 16V** 09/95 - 10/98 44 -66 kW	**22-045560** **11-101468** SP	**19-029337** **11-105886** SP	VA: Øa: 45,5 мм
B4	**1.6 i 16V, 1.8 16V, 1.8 D, 1.8 TD, 1.8 Turbo D** 01/95 - 10/98 44 -85 kW	**22-045560** **11-101468** SP	**19-029337** **11-105886** SP	VA: Øa: 45,5 мм
B6 Sport	**1.4, 1.6 16V, 1.6 i 16V, 1.8 16V, 1.8 D, 1.8 TD, 1.8 Turbo D** 01/95 - 10/98 44 -85 kW	*22-043542*	**24-026604**	
B8	**1.4, 1.6 16V, 1.6 i 16V, 1.8 16V, 1.8 D, 1.8 TD, RS 2000** 01/95 - 10/98 44 -110 kW	**22-043825**	**24-026895**	
FORD ESCORT VII седан (GAL, AFL)			
B1	**1.3, 1.4, 1.6 i 16V, 1.8 16V, 1.8 D, 1.8 TD, 1.8 Turbo D** 01/95 - 02/99 44 -85 kW	**12-116867**		VA: с шариковым подшибником
B3	**1.3, 1.4** 01/95 - 02/99 44 -55 kW	*36-130078*	**36-133413**	стандартная подвеска
B3	**1.6 i 16V, 1.8 16V, 1.8 D, 1.8 Turbo D** 01/95 - 02/99 44 -85 kW	**36-130085**	**36-133413**	стандартная подвеска
B3	**1.8 TD** 01/95 - 10/98 66 kW	*36-130092*	**36-133420**	стандартная подвеска
B4	**1.3, 1.4, 1.6 i 16V, 1.8 16V, 1.8 D, 1.8 TD** 01/95 - 08/95 44 -85 kW	**22-045560** **11-101468** SP	**19-029320** **11-105886** SP	VA: Øa: 45,5 мм

BILSTEIN

F

Пригодны для				
FORD				
FORD ESCORT VII седан (GAL, AFL)				
B4	**1.3, 1.4, 1.6 i 16V, 1.8 16V, 1.8 D, 1.8 TD, 1.8 Turbo D** 09/95 - 02/99 44 -85 kW	**22-045560** **11-101468** SP	**19-029337** **11-105886** SP	VA: Øa: 45,5 мм
B6 Sport	**1.4, 1.6 i 16V, 1.8 16V, 1.8 D, 1.8 TD, 1.8 Turbo D** 01/95 - 02/99 44 -85 kW	*22-043542*	**24-026604**	
B8	**1.4, 1.6 i 16V, 1.8 16V, 1.8 D, 1.8 TD** 01/95 - 02/99 44 -85 kW	**22-043825**	**24-026895**	
FORD ESCORT VII универсал (GAL, ANL)				
B3	**1.3, 1.4** 01/95 - 02/99 44 -55 kW	*36-130078*	**38-129889**	стандартная подвеска
B3	**1.6 16V, 1.6 i 16V, 1.8 16V, 1.8 D, 1.8 Turbo D** 01/95 - 02/99 44 -85 kW	**36-130085**	**38-129889**	стандартная подвеска
B3	**1.8 TD** 01/95 - 02/99 66 kW	*36-130092*	**38-129889**	стандартная подвеска
B4	**1.3, 1.4, 1.6 16V** 01/95 - 08/95 44 -66 kW	**22-045560** **11-101468** SP	**19-029313**	VA: Øa: 45,5 мм
B4	**1.3, 1.4, 1.6 16V, 1.8 16V, 1.8 D, 1.8 TD, 1.8 Turbo D** 09/95 - 02/99 44 -85 kW	**22-045560** **11-101468** SP		VA: Øa: 45,5 мм
B4	**1.6 i 16V, 1.8 16V, 1.8 TD** 01/95 - 08/95 65 -85 kW	**22-045560** **11-101468** SP	**19-029313**	VA: Øa: 45,5 мм
B6 Sport	**1.3, 1.4, 1.6 16V, 1.6 i 16V, 1.8 16V, 1.8 D, 1.8 TD, 1.8 Turbo D** 01/95 - 02/99 44 -85 kW	*22-043542*		
B8	**1.3, 1.4, 1.6 16V, 1.6 i 16V, 1.8 16V, 1.8 TD** 01/95 - 02/99 44 -85 kW	**22-043825**		
FORD ESCORT VII кабрио (ALL)				
B1	**1.4, 1.6 16V XR3i, 1.8 16V XR3i, 1.8 TD, 1.8 Turbo D** 02/95 - 08/99 51 -96 kW	**12-116867**		VA: с шариковым подшибником
B3	**1.4** 02/95 - 08/98 55 kW	**36-130085**	**36-133420**	стандартная подвеска
B3	**1.6 16V XR3i, 1.8 16V XR3i** 02/95 - 08/00 65 -96 kW	**36-162963**	**36-159055**	стандартная подвеска
B3	**1.8 TD, 1.8 Turbo D** 09/95 - 08/99 51 -66 kW	*36-130092*	**36-133420**	стандартная подвеска
B4	**1.4, 1.6 16V XR3i, 1.8 16V XR3i, 1.8 TD, 1.8 Turbo D** 02/95 - 08/99 51 -96 kW	**22-045560** **11-101468** SP	**19-029337** **11-105886** SP	VA: Øa: 45,5 мм
B6 Sport	**1.4, 1.6 16V XR3i, 1.8 16V XR3i, 1.8 TD, 1.8 Turbo D** 02/95 - 08/99 51 -96 kW	*22-043542*	**24-026604**	
B8	**1.4, 1.6 16V XR3i, 1.8 16V XR3i, 1.8 TD, 1.8 Turbo D** 02/95 - 08/99 51 -96 kW	**22-043825**	**24-026895**	

Пригодны для				
FORD				
FORD ESCORT CLASSIC (AAL, ABL)				
B3	**1.6 16V** 10/98 - 07/00 66 kW	**36-130085**	**36-133413**	стандартная подвеска; тип модели: Classic
B3	**1.8 TD** 10/98 - 07/00 66 kW	*36-130092*	**36-133420**	стандартная подвеска; тип модели: Classic
FORD ESCORT CLASSIC Turnier (ANL)				
B3	**1.6 16V** 02/99 - 07/00 66 kW	**36-201136**		стандартная подвеска
FORD ESCORT '81 Express (AVA)				
B6 Sport	**1.1, 1.3, 1.6, 1.6 D** 03/81 - 02/86 37 -61 kW		**24-027618** OIO	
FORD ESCORT '86 Express (AVF)				
B6 Sport	**1.1, 1.3, 1.4 i, 1.6, 1.6 D, 1.8 D** 02/86 - 07/90 37 -60 kW		**24-027618** OIO	
FORD ESCORT '91 Express (AVL)				
B3	**1.8 D** 07/90 - 12/94 44 kW	**36-201112**		стандартная подвеска; полезная нагрузка до 700 kg
B4	**1.4** 07/90 - 12/94 52 kW	**22-041135** **11-101338** SP	**19-132327** OIO	Макс. нагрузка: 500 кг
B4	**1.4, 1.8 D** 07/90 - 12/94 44 -52 kW	**22-041159** **11-101338** SP	**19-132327** OIO	Макс. нагрузка: 700 кг
FORD ESCORT '95 фургон (AVL)				
B1	**1.4** 01/95 - 54 kW	**12-116867**		VA: с шариковым подшибником
B3	**1.4, 1.8 D, 1.8 Turbo D** 01/95 - 44 -54 kW	**36-201136**		стандартная подвеска; полезная нагрузка до 700 kg
B4	**1.4** 01/95 - 54 kW	**22-041135** **11-101338** SP	**19-132327** OIO	Макс. нагрузка: 500 кг
B4	**1.4, 1.8 D** 01/95 - 44 -54 kW	**22-041159** **11-101338** SP	**19-132327** OIO	Макс. нагрузка: 700 кг
FORD F250				
B6 4600	**4.9, 7.3 D** 10/82 - 09/96 106 -136 kW	**24-013284** OIO	**24-013291** OIO	стандартная подвеска; Привод на задние колеса
FORD FIESTA I (GFBT)				
B3	**0.9, 1.1, 1.3** 05/76 - 08/83 29 -49 kW	*36-159260*		стандартная подвеска
B4	**0.9, 1.1, 1.3** 05/76 - 08/83 29 -49 kW	*22-040770* **11-101338** SP		
FORD FIESTA II (FBD)				
B4	**1.0, 1.1, 1.3, 1.4, 1.6** 09/83 - 11/89 33 -58 kW	*22-040886* **11-101338** SP		
B4	**1.6 XR2** 03/84 - 02/89 70 -71 kW	*22-040954*		

	Пригодны для			
FORD				
FORD FIESTA III (GFJ)				
B3	**1.0, 1.1, 1.3, 1.3 KAT, 1.4, 1.4 KAT, 1.6, 1.6 i 16V, 1.8 16V** 01/89 - 01/97 33 -77 kW	**36-154289**	**36-154340**	стандартная подвеска
B3	**1.6 XR2i, 1.8 XR2i 16V** 03/89 - 12/95 76 -96 kW		**36-164011**	стандартная подвеска
B3	**1.6 Turbo** 03/90 - 10/92 96 kW		**36-164011**	стандартная подвеска
B4	**1.0, 1.3, 1.3 KAT, 1.8 D** 03/89 - 12/93 33 -44 kW	**22-041012** **11-101468** SP	**19-019840**	VA: Øa: 44 мм
B4	**1.0, 1.1, 1.3 KAT, 1.4, 1.4 KAT** 01/94 - 01/97 33 -54 kW	**22-045522** **11-101468** SP	**19-019840**	тип модели: S, SX VA: Øa: 45,5 мм; для автомобилей со стабилизатором
B4	**1.1, 1.4, 1.4 KAT** 03/89 - 12/93 37 -54 kW	**22-041012** **11-101468** SP	**19-019840**	тип модели: ex. S VA: Øa: 44 мм; для автомобилей без стабилизатора
B4	**1.1, 1.4, 1.4 KAT, 1.6** 01/89 - 12/93 37 -66 kW	**22-041241** **11-101468** SP	**19-019840**	тип модели: S VA: Øa: 44 мм; для автомобилей со стабилизатором
B4	**1.1, 1.3 KAT, 1.4, 1.4 KAT** 01/94 - 01/97 37 -54 kW	**22-139993** **11-101468** SP	**19-019840**	тип модели: C,CL,Ghia,Youth,Van VA: Øa: 45,5 мм; для автомобилей без стабилизатора
B4	**1.4, 1.4 KAT** 03/89 - 12/93 52 -54 kW	**22-045560** **11-101468** SP	**19-029320** **11-105886** SP	тип модели: iS VA: Øa: 45,5 мм
B4	**1.6** 01/94 - 01/94 65 kW	**22-045522** **11-101468** SP	**19-019840**	тип модели: Ghia VA: Øa: 45,5 мм
B4	**1.6, 1.6 i 16V, 1.8 16V, 1.8 D, 1.8 TD, 1.8 XR2i 16V** 01/94 - 12/95 44 -96 kW	**11-101468** SP	*19-029290*	
B4	**1.6 XR2i** 03/89 - 05/90 76 -81 kW	**22-041241** **11-101468** SP	**19-019840**	VA: Øa: 44 мм
B4	**1.6 XR2i, 1.8 16V, 1.8 TD, 1.8 XR2i 16V** 06/90 - 12/93 57 -96 kW	**22-041241** **11-101468** SP	*19-029290*	VA: Øa: 44 мм
B8	**1.1, 1.3, 1.3 KAT, 1.4, 1.4 KAT, 1.6, 1.6 Turbo, 1.8 16V, 1.8 D, 1.8 TD, 1.8 XR2i 16V** 01/89 - 12/93 37 -96 kW	*35-003779*		VA: Øa: 44 мм
B8	**1.1, 1.3 KAT, 1.4, 1.4 KAT, 1.6 i 16V, 1.8 16V, 1.8 D, 1.8 TD, 1.8 XR2i 16V** 01/94 - 01/97 37 -96 kW	*35-042013*		VA: Øa: 45,5 мм
FORD FIESTA IV (JA_, JB_)				
B1	**1.0 i, 1.1, 1.25 i 16V, 1.3, 1.3 i, 1.4 i 16V, 1.6 16V Sport, 1.8 D, 1.8 DI** 08/95 - 01/02 37 -76 kW	**12-117161**	**12-117154**	VA: с шариковым подшибником HA: без шарикового подшибника
B3	**1.0 i, 1.1, 1.25 i 16V, 1.3, 1.3 i** 08/95 - 01/02 37 -55 kW	*36-130030*	*36-133437*	стандартная подвеска
B3	**1.4 i 16V** 04/96 - 01/02 66 kW	*36-154432*	*36-133437*	стандартная подвеска
B3	**1.8 D** 08/95 - 04/00 44 kW	*36-130030*	**36-159062**	стандартная подвеска
B3	**1.8 DI** 04/00 - 01/02 55 kW	**36-215348**	**36-159062**	стандартная подвеска

Пригодны для			
FORD			
FORD FIESTA IV (JA_, JB_)			
B4	**1.0 i, 1.25 i 16V, 1.3, 1.3 i, 1.4 i 16V** 04/96 - 08/98 37 -66 kW	**22-045546** **11-101338** SP	**19-029306** HL **11-105886** SP
B4	**1.0 i, 1.25 i 16V, 1.3, 1.3 i, 1.4 i 16V** 09/98 - 01/02 37 -66 kW	**22-045546** **11-101338** SP	**19-104089** HO **11-105886** SP
B4	**1.6 16V Sport** 02/00 - 11/01 76 kW	**22-045546**	**19-104089** HO
B4	**1.8 D** 08/95 - 08/98 44 kW	**22-045553** **11-101338** SP	**19-029306** HL **11-105886** SP
B4	**1.8 D** 09/98 - 04/00 44 kW	**22-045553** **11-101338** SP	**19-104089** HO **11-105886** SP
B4	**1.8 DI** 04/00 - 01/02 55 kW	**22-045553** **11-101338** SP	**19-104089** HO
B6 Sport	**1.0 i, 1.25 i 16V, 1.3, 1.3 i, 1.4 i 16V, 1.8 D** 08/95 - 10/98 37 -66 kW	**22-043313**	**24-026413** HL
B6 Sport	**1.0 i, 1.25 i 16V, 1.3, 1.3 i, 1.4 i 16V, 1.6 16V Sport, 1.8 D, 1.8 DI** 11/98 - 01/02 37 -76 kW	**22-043313**	**24-060950** HO
FORD FIESTA V (JH_, JD_)			
B1	**1.25 16V, 1.3, 1.4 16V, 1.4 TDCi, 1.6, 1.6 16V, 1.6 Flex, 1.6 TDCi, ST150** 11/01 - 44 -110 kW	**12-224340**	**12-224388**	VA: с шариковым подшибником HA: без шарикового подшибника
B3	**1.25 16V, 1.3, 1.4 16V, 1.6, 1.6 16V, 1.6 Flex** 11/01 - 44 -78 kW	**37-148041**	**36-148066**	стандартная подвеска
B3	**1.25 16V, 1.3, 1.4 16V, 1.6, 1.6 16V, 1.6 Flex** 11/01 - 44 -78 kW	**37-148058**		стандартная подвеска; Усиленное оснащение .
B3	**1.4 TDCi, 1.6 TDCi** 11/01 - 50 -66 kW	**37-148058**	**36-148066**	стандартная подвеска
B4	**1.0, 1.25 16V, 1.3, 1.4 16V, 1.4 TDCi, 1.6, 1.6 16V, 1.6 Flex, 1.6 TDCi** 11/01 - 44 -78 kW	**22-111760** **22-111777**	**19-111780** HO	
B6 Sport	**1.0, 1.25 16V, 1.3, 1.4 16V, 1.4 TDCi, 1.6, 1.6 16V, 1.6 Flex, 1.6 TDCi, ST150** 11/01 - 44 -110 kW	**35-103547** **35-103554**	**24-103565** HO	спортивная подвеска; стандартная подвеска
B8	**1.0, 1.25 16V, 1.3, 1.4 16V, 1.4 TDCi, 1.6, 1.6 16V, 1.6 Flex, 1.6 TDCi, ST150** 11/01 - 44 -110 kW	**35-103578** **35-103585**	**24-103596** HO	стандартная подвеска; спортивная подвеска
B12 PK	**1.25 16V, 1.3, 1.4 16V** 11/01 - 44 -59 kW	**46-190116**		Обязанность, предусмотренная экспертизой; с общим разрешением на эксплуатацию (АВЕ) VA: Глубина (экспертиза): 35 мм; Нагрузка оси до: 820 кг HA: Глубина (экспертиза): 30 мм; Нагрузка оси до: 800 кг
B12 PK	**1.4 TDCi, 1.6, 1.6 16V, 1.6 Flex, 1.6 TDCi, ST150** 11/01 - 50 -110 kW	**46-190123**		Обязанность, предусмотренная экспертизой; с общим разрешением на эксплуатацию (АВЕ) VA: Глубина (экспертиза): 35 мм; Нагрузка оси до: 860 кг HA: Глубина (экспертиза): 30 мм; Нагрузка оси до: 800 кг
FORD FIESTA VI			
B1	**1.25, 1.4, 1.4 LPG, 1.4 TDCi, 1.5, 1.6, 1.6 Flex, 1.6 TDCi, 1.6 Ti** 10/08 - 44 -99 kW	**12-225354**	**12-225347**	VA: Материал: резина/металл; без шарикового подшибника; механическая КПП HA: Материал: резина/металл; без шарикового подшибника

BILSTEIN

F

Пригодны для				
FORD				
FORD FIESTA VI				
B3	**1.25, 1.4, 1.4 LPG, 1.5, 1.6, 1.6 Flex, 1.6 Ti** 10/08 - 44 -99 kW	**36-214501**	**36-214549**	стандартная подвеска
B3	**1.25, 1.4, 1.4 LPG, 1.5, 1.6, 1.6 Flex, 1.6 Ti** 10/08 - 44 -99 kW	**36-214518**		стандартная подвеска; Усиленное оснащение .
B3	**1.4 TDCi, 1.6 TDCi** 10/08 - 50 -70 kW	**36-214518**	**36-214549**	стандартная подвеска
B4	**1.0 Flex, 1.25, 1.4, 1.4 LPG, 1.4 TDCi, 1.5, 1.6, 1.6 Flex, 1.6 TDCi, 1.6 Ti** 10/08 - 12/12 44 -99 kW	i.V. i.V.	**24-188654**	
B14	**1.0 Flex, 1.25, 1.4, 1.4 LPG, 1.4 TDCi, 1.5, 1.6, 1.6 Flex, 1.6 TDCi, 1.6 Ti** 10/08 - 44 -99 kW	**47-167490**		не для:; Обязанность, предусмотренная экспертизой VA: Глубина (экспертиза): 25-40 мм; Нагрузка оси до: 850 кг HA: Глубина (экспертиза): 20-40 мм; Нагрузка оси до: 785 кг
B14	**1.25, 1.4, 1.4 LPG, 1.4 TDCi, 1.6, 1.6 TDCi, 1.6 Ti** 09/01 - 44 -99 kW	**47-242043**		Обязанность, предусмотренная экспертизой VA: Глубина (экспертиза): 20-35 мм; Нагрузка оси до: 850 кг HA: Глубина (экспертиза): 20-40 мм; Нагрузка оси до: 785 кг
FORD FIESTA фургон (FVD)				
B4	**1.0, 1.4, 1.6 D** 08/83 - 11/89 33 -52 kW	**22-041012** **11-101468** SP	**19-019840**	VA: Øa: 44 мм
B4	**1.8 D, 1.8 TD** 03/89 - 12/93 43 -55 kW	**22-041012** **11-101468** SP	**19-019840**	VA: Øa: 44 мм
B4	**1.8 D, 1.8 TD** 01/94 - 12/95 43 -55 kW	**22-045522** **11-101468** SP	**19-019840**	VA: Øa: 45,5 мм
FORD FIESTA фургон (F3L, F5L)				
B3	**1.3** 09/91 - 02/96 44 kW	**36-154289**		стандартная подвеска
B3	**1.8 D, 1.8 TD** 09/91 - 02/96 44 -55 kW	**36-201129**		стандартная подвеска
B4	**1.3, 1.8 D** 09/91 - 12/93 44 kW	**22-041241** **11-101468** SP	**19-029283**	VA: Øa: 44 мм
B4	**1.3, 1.8 D, 1.8 TD** 01/94 - 02/96 44 -55 kW	**22-045522** **11-101468** SP	**19-029283**	VA: Øa: 45,5 мм
FORD FIESTA фургон (J5_, J3_)				
B1	**1.3, 1.4 i, 1.8 D, 1.8 DI** 02/96 - 44 -66 kW	**12-117161**		VA: с шариковым подшибником
B3	**1.3, 1.4 i** 02/96 - 44 -66 kW	*36-154432*		стандартная подвеска
B3	**1.8 D, 1.8 DI** 02/96 - 44 -55 kW	**36-215348**		стандартная подвеска
B4	**1.3, 1.4 i** 02/96 - 44 -66 kW	**22-045546**	**19-029283**	
B4	**1.8 D, 1.8 DI** 02/96 - 44 -55 kW	**22-045553** **11-101338** SP	**19-029283**	

Пригодны для			
FORD			
FORD FIESTA фургон (JV_)			
B1 **D 1.8, TD 1.8** 05/98 - 44 -55 kW	**12-117161**	**12-117154**	VA: с шариковым подшибником HA: без шарикового подшибника
B3 **D 1.8** 05/98 - 44 kW	*36-154432*	*36-133437*	стандартная подвеска
B3 **TD 1.8** 03/00 - 55 kW		*36-133437*	стандартная подвеска
B4 **D 1.8** 05/98 - 08/98 44 kW	**22-045553** **11-101338** SP	**19-029306** **11-105886** SP	
B4 **D 1.8** 09/98 - 44 kW	**22-045553** **11-101338** SP	**19-104089** **11-105886** SP	
B4 **TD 1.8** 03/00 - 55 kW	**22-045546** **11-101338** SP	**19-104089** **11-105886** SP	
FORD FIESTA Van			
B1 **1.3, 1.4 TDCi** 10/03 - 50 -51 kW	**12-224340**	**12-224388**	VA: с шариковым подшибником HA: без шарикового подшибника
B3 **1.3** 10/03 - 12/03 51 kW	**37-148041**		стандартная подвеска
B3 **1.3, 1.4 TDCi** 10/03 - 50 -51 kW		**36-148066**	стандартная подвеска
B3 **1.4 TDCi** 10/03 - 12/03 50 kW	**37-148058**	**36-148066**	стандартная подвеска
FORD FIESTA Van			
B1 **1.4 TDCi, 1.6 TDCi** 01/09 - 50 -70 kW	**12-225354**	**12-225347**	VA: Материал: резина/металл; без шарикового подшибника; механическая КПП HA: Материал: резина/металл; без шарикового подшибника
B3 **1.25, 1.4 TDCi** 01/09 - 50 -60 kW		**36-148066**	стандартная подвеска
FORD FOCUS (DAW, DBW)			
B1 **1.4 16V, 1.6 16V, 1.6 16V Flexifuel, 1.8 16V, 1.8 DI / TDDi, 1.8 TDCi, 1.8 Turbo DI / TDDi, 2.0 16V** 10/98 - 11/04 55 -96 kW	**12-117888**		не для: RS; механическая КПП VA: с шариковым подшибником
B3 **1.4 16V, 1.6 16V, 1.8 16V, 2.0 16V** 10/98 - 11/04 55 -96 kW	**36-154296**	**36-154302**	стандартная подвеска
B3 **1.4 16V, 1.6 16V** 10/98 - 11/04 55 -74 kW	**36-154326**		стандартная подвеска; Усиленное оснащение .
B3 **1.8 DI / TDDi, 1.8 Turbo DI / TDDi** 10/98 - 11/04 55 -66 kW	**36-154326**	**36-154302**	стандартная подвеска
B3 **1.8 TDCi** 03/01 - 11/04 74 -85 kW	**36-154326**	**36-163991**	стандартная подвеска
B3 **1.8 TDCi** 03/01 - 11/04 74 -85 kW		**36-154302**	стандартная подвеска; Усиленное оснащение .
B4 **1.4 16V, 1.6 16V, 1.6 16V Flexifuel, 1.8 16V, 1.8 DI / TDDi, 1.8 TDCi, 1.8 Turbo DI / TDDi, 2.0 16V** 10/98 - 11/04 55 -96 kW	**22-051226** **22-051219**	**19-065878**	

BILSTEIN®

F

	Пригодны для			
FORD				
FORD FOCUS (DAW, DBW)				
B6 Sport	**1.4 16V, 1.6 16V, 1.6 16V Flexifuel, 1.8 16V, 1.8 DI / TDDi, 1.8 TDCi, 1.8 Turbo DI / TDDi, 2.0 16V, ST170** 10/98 - 11/04 55 -127 kW	**35-051398** **35-051404**	**24-066655**	
B8	**1.4 16V, 1.6 16V, 1.8 16V, 1.8 DI / TDDi, 1.8 TDCi, 1.8 Turbo DI / TDDi, 2.0 16V, ST170** 10/98 - 11/04 55 -127 kW	**35-051411** **35-051428**	**24-066662**	
B12 PK	**1.4 16V, 1.6 16V** 10/98 - 11/04 55 -74 kW	**46-181336**		Обязанность, предусмотренная экспертизой; с общим разрешением на эксплуатацию (ABE) VA: Глубина (экспертиза): 30 мм; Нагрузка оси до: 855 кг HA: без регулируемой подвески; Глубина (экспертиза): 30 мм; Нагрузка оси до: 905 кг
B12 PK	**1.8 16V, 2.0 16V** 10/98 - 11/04 85 -96 kW	**46-181343**		Обязанность, предусмотренная экспертизой; с общим разрешением на эксплуатацию (ABE) VA: Глубина (экспертиза): 30 мм; Нагрузка оси до: 915 кг HA: без регулируемой подвески; Глубина (экспертиза): 30 мм; Нагрузка оси до: 905 кг
B12 PK	**ST170** 03/02 - 11/04 127 kW	**46-181343**		Обязанность, предусмотренная экспертизой; с общим разрешением на эксплуатацию (ABE) VA: Глубина (экспертиза): 20-25 мм; Нагрузка оси до: 915 кг HA: без регулируемой подвески; Глубина (экспертиза): 30 мм; Нагрузка оси до: 905 кг
B12 PK	**1.8 DI / TDDi, 1.8 TDCi, 1.8 Turbo DI / TDDi** 10/98 - 11/04 55 -85 kW	**46-181374**		Обязанность, предусмотренная экспертизой; с общим разрешением на эксплуатацию (ABE) VA: Глубина (экспертиза): 30 мм; Нагрузка оси до: 965 кг HA: без регулируемой подвески; Глубина (экспертиза): 30 мм; Нагрузка оси до: 905 кг
B16 PSS9	**1.4 16V, 1.6 16V, 1.8 16V, 1.8 DI / TDDi, 1.8 TDCi, 1.8 Turbo DI / TDDi, 2.0 16V, ST170** 10/98 - 11/04 55 -127 kW	**48-080460**		Для некоторых типов шин необходимы дистанционные шайбы; Обязанность, предусмотренная экспертизой VA: Глубина (экспертиза): 30-50 мм; Нагрузка оси до: 965 кг HA: Глубина (экспертиза): 30-50 мм; Нагрузка оси до: 880 кг
FORD FOCUS седан (DFW)				
B1	**1.4 16V, 1.6 16V, 1.8 16V, 1.8 TDCi, 1.8 Turbo DI / TDDi, 2.0 16V** 02/99 - 03/05 55 -96 kW	**12-117888**		не для: RS; механическая КПП VA: с шариковым подшибником
B3	**1.4 16V, 1.6 16V, 1.8 16V, 2.0 16V** 02/99 - 11/04 55 -96 kW	**36-154296**	**36-154302**	стандартная подвеска
B3	**1.4 16V, 1.6 16V** 02/99 - 11/04 55 -74 kW	**36-154326**		стандартная подвеска; Усиленное оснащение .
B3	**1.8 Turbo DI / TDDi** 02/99 - 03/05 55 -66 kW	**36-154326**	**36-154302**	стандартная подвеска
B3	**1.8 TDCi** 03/01 - 11/04 74 -85 kW	**36-154326**	**36-163991**	стандартная подвеска
B3	**1.8 TDCi** 03/01 - 11/04 74 -85 kW		**36-154302**	стандартная подвеска; Усиленное оснащение .
B4	**1.4 16V, 1.6 16V, 1.8 16V, 1.8 TDCi, 1.8 Turbo DI / TDDi, 2.0 16V** 02/99 - 03/05 55 -96 kW	**22-051226** **22-051219**	**19-065878**	
B6 Sport	**1.4 16V, 1.6 16V, 1.8 16V, 1.8 TDCi, 1.8 Turbo DI / TDDi, 2.0 16V** 02/99 - 03/05 55 -96 kW	**35-051398** **35-051404**	**24-066655**	
B8	**1.4 16V, 1.6 16V, 1.8 16V, 1.8 TDCi, 1.8 Turbo DI / TDDi, 2.0 16V** 02/99 - 03/05 55 -96 kW	**35-051411** **35-051428**	**24-066662**	

Пригодны для			
FORD			
FORD FOCUS седан (DFW)			
B12 PK	**1.4 16V, 1.6 16V** 02/99 - 11/04 55 -74 kW	**46-181336**	Обязанность, предусмотренная экспертизой; с общим разрешением на эксплуатацию (ABE) VA: Глубина (экспертиза): 30 мм; Нагрузка оси до: 855 кг HA: без регулируемой подвески; Глубина (экспертиза): 30 мм; Нагрузка оси до: 905 кг
B12 PK	**1.8 16V, 2.0 16V** 02/99 - 11/04 85 -96 kW	**46-181343**	Обязанность, предусмотренная экспертизой; с общим разрешением на эксплуатацию (ABE) VA: Глубина (экспертиза): 30 мм; Нагрузка оси до: 915 кг HA: без регулируемой подвески; Глубина (экспертиза): 30 мм; Нагрузка оси до: 905 кг
B12 PK	**1.8 TDCi, 1.8 Turbo DI / TDDi** 02/99 - 11/04 66 -85 kW	**46-181374**	Обязанность, предусмотренная экспертизой; с общим разрешением на эксплуатацию (ABE) VA: Глубина (экспертиза): 30 мм; Нагрузка оси до: 965 кг HA: без регулируемой подвески; Глубина (экспертиза): 30 мм; Нагрузка оси до: 905 кг
B16 PSS9	**1.4 16V, 1.6 16V, 1.8 16V, 1.8 TDCi, 1.8 Turbo DI / TDDi, 2.0 16V** 02/99 - 03/05 55 -96 kW	**48-080460**	Для некоторых типов шин необходимы дистанционные шайбы; Обязанность, предусмотренная экспертизой VA: Глубина (экспертиза): 30-50 мм; Нагрузка оси до: 965 кг HA: Глубина (экспертиза): 30-50 мм; Нагрузка оси до: 880 кг
FORD FOCUS универсал (DNW)			
B1	**1.4 16V, 1.6 16V, 1.6 16V Flexifuel, 1.8 16V, 1.8 DI / TDDi, 1.8 TDCi, 1.8 Turbo DI / TDDi, 2.0 16V** 02/99 - 11/04 55 -96 kW	**12-117888**	VA: с шариковым подшибником
B3	**1.4 16V, 1.6 16V, 1.6 16V Flexifuel, 1.8 16V** 02/99 - 11/04 55 -85 kW	**36-154357**	**36-154456**	стандартная подвеска
B3	**1.4 16V, 1.6 16V, 1.6 16V Flexifuel, 1.8 16V** 02/99 - 11/04 55 -85 kW	**36-154326**	стандартная подвеска; Усиленное оснащение .
B3	**1.8 DI / TDDi, 1.8 Turbo DI / TDDi** 02/99 - 11/04 55 -66 kW	**36-154326**	**36-154456**	стандартная подвеска
B3	**1.8 TDCi, 2.0 16V** 02/99 - 11/04 74 -96 kW	**36-154326**	**36-154456**	стандартная подвеска
B4	**1.4 16V, 1.6 16V, 1.6 16V Flexifuel, 1.8 16V, 1.8 DI / TDDi, 1.8 TDCi, 1.8 Turbo DI / TDDi, 2.0 16V** 02/99 - 11/04 55 -96 kW	**22-051226** **22-051219**	**19-065885** OIO	
B6 Sport	**1.4 16V, 1.6 16V, 1.6 16V Flexifuel, 1.8 16V, 1.8 DI / TDDi, 1.8 TDCi, 1.8 Turbo DI / TDDi, 2.0 16V, ST170** 02/99 - 11/04 55 -127 kW	**35-051398** **35-051404**	**24-066679** OIO	
B8	**1.4 16V, 1.6 16V, 1.6 16V Flexifuel, 1.8 16V, 1.8 DI / TDDi, 1.8 TDCi, 1.8 Turbo DI / TDDi, 2.0 16V, ST170** 02/99 - 11/04 55 -127 kW	**35-051411** **35-051428**	**24-066679** OIO	
B12 PK	**1.4 16V, 1.6 16V, 1.6 16V Flexifuel** 02/99 - 11/04 55 -75 kW	**46-181350**	Обязанность, предусмотренная экспертизой; с общим разрешением на эксплуатацию (ABE) VA: Глубина (экспертиза): 30 мм; Нагрузка оси до: 855 кг HA: без регулируемой подвески; Глубина (экспертиза): 30 мм; Нагрузка оси до: 1010 кг
B12 PK	**1.8 16V, 2.0 16V, ST170** 02/99 - 11/04 85 -127 kW	**46-181367**	Обязанность, предусмотренная экспертизой; с общим разрешением на эксплуатацию (ABE) VA: Глубина (экспертиза): 30 мм; Нагрузка оси до: 915 кг HA: без регулируемой подвески; Глубина (экспертиза): 30 мм; Нагрузка оси до: 1010 кг

F

BILSTEIN

F

Пригодны для			
FORD			
FORD FOCUS универсал (DNW)			
B12 PK	**1.8 DI / TDDi, 1.8 TDCi, 1.8 Turbo DI / TDDi** 02/99 - 11/04 55 -85 kW	**46-181381**	Обязанность, предусмотренная экспертизой; с общим разрешением на эксплуатацию (ABE) VA: Глубина (экспертиза): 30 мм; Нагрузка оси до: 965 кг HA: без регулируемой подвески; Глубина (экспертиза): 30 мм; Нагрузка оси до: 1010 кг
B16 PSS9	**1.4 16V, 1.6 16V, 1.6 16V Flexifuel, 1.8 16V, 1.8 DI / TDDi, 1.8 TDCi, 1.8 Turbo DI / TDDi, 2.0 16V, ST170** 02/99 - 11/04 55 -127 kW	**48-080453**	Обязанность, предусмотренная экспертизой VA: Глубина (экспертиза): 30-50 мм; Нагрузка оси до: 965 кг HA: Глубина (экспертиза): 25-45 мм; Нагрузка оси до: 960 кг
FORD FOCUS C-MAX			
B1	**1.6, 1.6 TDCi, 1.6 Ti, 1.8, 1.8 Flexifuel, 1.8 TDCi, 2.0, 2.0 TDCi** 10/03 - 03/07 66 -107 kW	**12-224173**	HA: без шарикового подшибника
B3	**1.6, 1.6 Ti** 10/03 - 03/07 74 -85 kW	**37-162924**	*36-162871*	стандартная подвеска
B3	**1.6, 1.6 Ti** 10/03 - 03/07 74 -85 kW	**37-162917**		стандартная подвеска; Усиленное оснащение .
B3	**1.6 TDCi, 1.8, 1.8 Flexifuel, 2.0** 03/04 - 03/07 66 -107 kW	**37-162917**	*36-162871*	стандартная подвеска
B3	**1.6 TDCi, 1.8, 1.8 Flexifuel, 2.0** 03/04 - 03/07 66 -107 kW	**37-159108**		стандартная подвеска; Усиленное оснащение .
B3	**1.8 TDCi, 2.0 TDCi** 10/03 - 03/07 85 -100 kW	**37-159108**	*36-162871*	стандартная подвеска
B4	**1.6, 1.6 TDCi, 1.6 Ti, 1.8, 1.8 Flexifuel, 1.8 TDCi, 2.0, 2.0 TDCi** 10/03 - 03/07 66 -107 kW	**22-112811** **22-112880**	**19-119519**	
B6 Sport	**1.6, 1.6 TDCi, 1.6 Ti, 1.8, 1.8 Flexifuel, 1.8 TDCi, 2.0, 2.0 TDCi** 10/03 - 03/07 66 -107 kW	**35-110736** **35-110743**	**24-110754**	
B8	**1.6, 1.6 TDCi, 1.6 Ti, 1.8, 1.8 Flexifuel, 1.8 TDCi, 2.0, 2.0 TDCi** 10/03 - 03/07 66 -107 kW	**35-110767** **35-110774**	**24-110754**	
B12 PK	**1.6, 1.6 Ti, 1.8, 1.8 Flexifuel, 2.0** 10/03 - 03/07 74 -107 kW	**46-206770**		Обязанность, предусмотренная экспертизой; с общим разрешением на эксплуатацию (ABE) VA: Глубина (экспертиза): 30 мм; Нагрузка оси до: 990 кг HA: Глубина (экспертиза): 30 мм; Нагрузка оси до: 1065 кг
B12 PK	**1.6 TDCi, 1.8 TDCi, 2.0 TDCi** 10/03 - 03/07 66 -100 kW	**46-206787**		Обязанность, предусмотренная экспертизой; с общим разрешением на эксплуатацию (ABE) VA: Глубина (экспертиза): 30 мм; Нагрузка оси до: 1065 кг HA: Глубина (экспертиза): 30 мм; Нагрузка оси до: 1065 кг
FORD C-MAX			
B1	**1.6, 1.6 TDCi, 1.8, 1.8 Flexifuel, 1.8 TDCi, 2.0, 2.0 LPG, 2.0 TDCi** 02/07 - 66 -107 kW	**12-224173**	HA: без шарикового подшибника
B1	**2.0 CNG** 04/09 - 107 kW	**12-238026**		
B3	**1.6 TDCi, 1.8, 1.8 Flexifuel, 1.8 TDCi, 2.0** 02/07 - 66 -107 kW	**37-162917**		стандартная подвеска
B3	**2.0 TDCi** 02/07 - 81 -100 kW	**37-159108**		стандартная подвеска

Пригодны для			
FORD			
FORD C-MAX			
B4	**1.6, 1.6 TDCi, 1.8, 1.8 Flexifuel, 1.8 TDCi, 2.0, 2.0 LPG, 2.0 TDCi** 02/07 - 66 -107 kW	**22-112811** **22-112880**	**19-119519**
B12 PK	**1.6, 1.8, 2.0** 02/07 - 74 -107 kW	**46-206770**	Обязанность, предусмотренная экспертизой; с общим разрешением на эксплуатацию (ABE) VA: Глубина (экспертиза): 30 мм; Нагрузка оси до: 1015 кг HA: Глубина (экспертиза): 30 мм; Нагрузка оси до: 1070 кг
B12 PK	**1.6 TDCi, 1.8 TDCi, 2.0 TDCi** 02/07 - 66 -100 kW	**46-206787**	Обязанность, предусмотренная экспертизой; с общим разрешением на эксплуатацию (ABE) VA: Глубина (экспертиза): 30 мм; Нагрузка оси до: 1070 кг HA: Глубина (экспертиза): 30 мм; Нагрузка оси до: 1070 кг
FORD C-MAX			
B4	**1.0 EcoBoost, 1.6 EcoBoost, 1.6 Flexifuel, 1.6 LPG, 1.6 TDCi, 1.6 Ti, 2.0 TDCi** 12/10 - 63 -134 kW	**22-217134** **22-217141**	**19-217154**	стандартная подвеска
FORD GRAND C-MAX			
B4	**1.0 EcoBoost, 1.6 EcoBoost, 1.6 TDCi, 1.6 Ti, 2.0 TDCi** 12/10 - 70 -134 kW	**22-217134** **22-217141**	**19-217154**	стандартная подвеска
FORD FOCUS II (DA_)			
B1	**1.4, 1.6, 1.6 Flex, 1.6 LPG, 1.6 TDCi, 1.6 Ti, 1.8, 1.8 Flexifuel, 1.8 TDCi, 2.0, 2.0 LPG, 2.0 TDCi** 11/04 - 59 -107 kW	**12-238026**	**12-224173**	HA: без шарикового подшибника
B1	**2.0 CNG, 2.5 ST** 10/05 - 107 -166 kW	**12-238026**		
B3	**1.4, 1.6, 1.6 Flex, 1.6 LPG, 1.6 Ti** 11/04 - 59 -85 kW	**37-000806**	*36-172153*	стандартная подвеска
B3	**1.4, 1.6, 1.6 Flex, 1.6 LPG, 1.6 Ti** 11/04 - 59 -85 kW		*36-172160*	стандартная подвеска; Усиленное оснащение .
B3	**1.6 TDCi, 1.8, 1.8 Flexifuel, 2.0, 2.0 LPG** 11/04 - 66 -107 kW	**37-238995**	*36-172153*	стандартная подвеска
B3	**1.6 TDCi, 1.8, 1.8 Flexifuel, 2.0, 2.0 LPG** 11/04 - 66 -107 kW		*36-172160*	стандартная подвеска; Усиленное оснащение .
B3	**1.8 TDCi, 2.0 TDCi** 11/04 - 81 -100 kW	**37-000820**	*36-172153*	стандартная подвеска
B3	**1.8 TDCi, 2.0 TDCi** 11/04 - 81 -100 kW	**37-000820**	*36-172160*	стандартная подвеска; Усиленное оснащение .
B4	**1.4, 1.6, 1.6 Flex, 1.6 LPG, 1.6 TDCi, 1.6 Ti, 1.8, 1.8 Flexifuel, 1.8 TDCi, 2.0, 2.0 LPG, 2.0 TDCi, 2.5 ST** 11/04 - 59 -166 kW	**22-112811** **22-112880**	**19-119526**	
B6 Sport	**1.4, 1.6, 1.6 Flex, 1.6 LPG, 1.6 TDCi, 1.6 Ti, 1.8, 1.8 Flexifuel, 1.8 TDCi, 2.0, 2.0 LPG, 2.0 TDCi, 2.5 ST** 11/04 - 59 -166 kW	**35-110736** **35-110743**	**24-196529**	
B6 Sport	**2.5 RS, 2.5 RS 500** 01/09 - 224 -257 kW	**35-233091** **35-233107**	**24-233118**	

F

Пригодны для				
FORD				
FORD FOCUS II (DA_)				
B8	**1.4, 1.6, 1.6 Flex, 1.6 LPG, 1.6 TDCi, 1.6 Ti, 1.8, 1.8 Flexifuel, 1.8 TDCi, 2.0, 2.0 LPG, 2.0 TDCi, 2.5 ST** 11/04 - 59 -166 kW	**35-110767** **35-110774**	**24-196550**	
B12 PK	**1.4, 1.6, 1.6 Flex, 1.6 Ti, 1.8** 11/04 - 59 -92 kW	**46-181282**		Обязанность, предусмотренная экспертизой; с общим разрешением на эксплуатацию (ABE) VA: Глубина (экспертиза): 30 мм; Нагрузка оси до: 1005 кг HA: без регулируемой подвески; Глубина (экспертиза): 30 мм; Нагрузка оси до: 1015 кг
B12 PK	**2.5 ST** 10/05 - 166 kW	**46-181329**		Обязанность, предусмотренная экспертизой; с общим разрешением на эксплуатацию (ABE) VA: Глубина (экспертиза): 20 мм; Нагрузка оси до: 1050 кг HA: без регулируемой подвески; Глубина (экспертиза): 25 мм; Нагрузка оси до: 915 кг
B12 PK	**1.6 TDCi, 1.8 TDCi, 2.0, 2.0 TDCi** 11/04 - 66 -107 kW	**46-181299**		Обязанность, предусмотренная экспертизой; с общим разрешением на эксплуатацию (ABE) VA: Глубина (экспертиза): 30 мм; Нагрузка оси до: 1070 кг HA: без регулируемой подвески; Глубина (экспертиза): 30 мм; Нагрузка оси до: 1015 кг
B14	**1.4, 1.6, 1.6 Flex, 1.6 LPG, 1.6 TDCi, 1.6 Ti, 1.8, 1.8 Flexifuel, 1.8 TDCi, 2.0, 2.0 LPG, 2.0 TDCi, 2.5 ST** 11/04 - 59 -166 kW	**47-121225**		Обязанность, предусмотренная экспертизой VA: Глубина (экспертиза): 30-50 мм; Нагрузка оси до: 1070 кг HA: Глубина (экспертиза): 30-50 мм; Нагрузка оси до: 1090 кг
B16 PSS9	**1.4, 1.6, 1.6 Flex, 1.6 LPG, 1.6 TDCi, 1.6 Ti, 1.8, 1.8 Flexifuel, 1.8 TDCi, 2.0, 2.0 LPG, 2.0 TDCi, 2.5 ST** 11/04 - 59 -166 kW	**48-121262**		Обязанность, предусмотренная экспертизой VA: Глубина (экспертиза): 30-50 мм; Нагрузка оси до: 1070 кг HA: Глубина (экспертиза): 30-50 мм; Нагрузка оси до: 1090 кг
FORD FOCUS II седан (DA_)				
B1	**1.4, 1.6, 1.6 Flex, 1.6 TDCi, 1.6 Ti, 1.8, 1.8 Flexifuel, 1.8 TDCi, 2.0, 2.0 TDCi** 04/05 - 59 -107 kW	**12-238026**	**12-224173**	HA: без шарикового подшибника
B3	**1.4, 1.6, 1.6 Flex, 1.6 Ti** 04/05 - 59 -85 kW	**37-000806**	*36-172160*	стандартная подвеска
B3	**1.6 TDCi, 1.8, 1.8 Flexifuel, 2.0** 04/05 - 66 -107 kW	**37-238995**	*36-172160*	стандартная подвеска
B3	**1.8 TDCi, 2.0 TDCi** 04/05 - 81 -100 kW	**37-000820**	*36-172160*	стандартная подвеска
B4	**1.4, 1.6, 1.6 Flex, 1.6 TDCi, 1.6 Ti, 1.8, 1.8 Flexifuel, 1.8 TDCi, 2.0, 2.0 TDCi** 04/05 - 59 -107 kW	**22-112811** **22-112880**	**19-119526**	
B6 Sport	**1.4, 1.6, 1.6 Flex, 1.6 TDCi, 1.6 Ti, 1.8, 1.8 Flexifuel, 1.8 TDCi, 2.0, 2.0 TDCi** 04/05 - 59 -107 kW	**35-110736** **35-110743**		
B8	**1.4, 1.6, 1.6 Flex, 1.6 TDCi, 1.6 Ti, 1.8, 1.8 Flexifuel, 1.8 TDCi, 2.0, 2.0 TDCi** 04/05 - 59 -107 kW	**35-110767** **35-110774**		
B12 PK	**1.4, 1.6, 1.6 Flex, 1.6 Ti, 1.8** 04/05 - 59 -92 kW	**46-181282**		Обязанность, предусмотренная экспертизой; с общим разрешением на эксплуатацию (ABE) VA: Глубина (экспертиза): 30 мм; Нагрузка оси до: 1005 кг HA: без регулируемой подвески; Глубина (экспертиза): 30 мм; Нагрузка оси до: 1015 кг
B12 PK	**1.6 TDCi, 1.8 TDCi, 2.0, 2.0 TDCi** 04/05 - 66 -107 kW	**46-181299**		Обязанность, предусмотренная экспертизой; с общим разрешением на эксплуатацию (ABE) VA: Глубина (экспертиза): 30 мм; Нагрузка оси до: 1070 кг HA: без регулируемой подвески; Глубина (экспертиза): 30 мм; Нагрузка оси до: 1015 кг

Пригодны для			
FORD			
FORD FOCUS II седан (DA_)			
B14	**1.4, 1.6, 1.6 Flex, 1.6 TDCi, 1.6 Ti, 1.8, 1.8 Flexifuel, 1.8 TDCi, 2.0, 2.0 TDCi** 04/05 - 59 -107 kW	**47-121225**	Обязанность, предусмотренная экспертизой VA: Глубина (экспертиза): 30-50 мм; Нагрузка оси до: 1070 кг HA: Глубина (экспертиза): 30-50 мм; Нагрузка оси до: 1090 кг
B16 PSS9	**1.4, 1.6, 1.6 Flex, 1.6 TDCi, 1.6 Ti, 1.8, 1.8 Flexifuel, 1.8 TDCi, 2.0, 2.0 TDCi** 04/05 - 59 -107 kW	**48-121262**	Обязанность, предусмотренная экспертизой VA: Глубина (экспертиза): 30-50 мм; Нагрузка оси до: 1070 кг HA: Глубина (экспертиза): 30-50 мм; Нагрузка оси до: 1090 кг
FORD FOCUS II Turnier (DAW_)			
B1	**1.4, 1.6, 1.6 LPG, 1.6 TDCi, 1.6 Ti, 1.8, 1.8 Flexifuel, 1.8 TDCi, 2.0, 2.0 LPG, 2.0 TDCi** 11/04 - 59 -107 kW	**12-238026**	**12-224173**	HA: без шарикового подшибника
B3	**1.4, 1.6, 1.6 LPG, 1.6 Ti** 11/04 - 59 -85 kW	**37-000806**	**36-172214**	стандартная подвеска
B3	**1.6 TDCi, 1.8, 1.8 Flexifuel, 2.0, 2.0 LPG** 11/04 - 66 -107 kW	**37-238995**	**36-172214**	стандартная подвеска
B3	**1.8 TDCi, 2.0 TDCi** 11/04 - 81 -100 kW	**37-000820**	**36-172214**	стандартная подвеска
B4	**1.4, 1.6, 1.6 LPG, 1.6 TDCi, 1.6 Ti, 1.8, 1.8 Flexifuel, 1.8 TDCi, 2.0, 2.0 LPG, 2.0 TDCi** 11/04 - 59 -107 kW	**22-112811** **22-112880**	**19-138411**	
B6 Sport	**1.4, 1.6, 1.6 LPG, 1.6 TDCi, 1.6 Ti, 1.8, 1.8 Flexifuel, 1.8 TDCi, 2.0, 2.0 LPG, 2.0 TDCi** 11/04 - 59 -107 kW	**35-110736** **35-110743**	**24-124508**	
B8	**1.4, 1.6, 1.6 LPG, 1.6 TDCi, 1.6 Ti, 1.8, 1.8 Flexifuel, 1.8 TDCi, 2.0, 2.0 LPG, 2.0 TDCi** 11/04 - 59 -107 kW	**35-110767** **35-110774**	**24-124515**	
B12 PK	**1.4, 1.6, 1.6 Ti, 1.8** 11/04 - 59 -92 kW	**46-181305**		Обязанность, предусмотренная экспертизой; с общим разрешением на эксплуатацию (ABE) VA: Глубина (экспертиза): 30 мм; Нагрузка оси до: 1005 кг HA: без регулируемой подвески; Глубина (экспертиза): 30 мм; Нагрузка оси до: 1090 кг
B12 PK	**1.6 TDCi, 1.8 TDCi, 2.0, 2.0 TDCi** 11/04 - 66 -107 kW	**46-181312**		Обязанность, предусмотренная экспертизой; с общим разрешением на эксплуатацию (ABE) VA: Глубина (экспертиза): 30 мм; Нагрузка оси до: 1070 кг HA: без регулируемой подвески; Глубина (экспертиза): 30 мм; Нагрузка оси до: 1090 кг
FORD FOCUS II кабрио			
B1	**1.6, 2.0, 2.0 TDCi** 10/06 - 74 -107 kW	**12-238026**		
B4	**1.6, 2.0, 2.0 TDCi** 10/06 - 74 -107 kW	**22-112811** **22-112880**	**19-147291**	стандартная подвеска
B6 Sport	**1.6, 2.0, 2.0 TDCi** 10/06 - 74 -107 kW	**35-110736** **35-110743**	**24-142182**	
B8	**1.6, 2.0, 2.0 TDCi** 10/06 - 74 -107 kW	**35-110767** **35-110774**	**24-142199**	

F

Пригодны для			
FORD			
FORD FOCUS II кабрио			
B12 PK	**1.6, 2.0** 10/06 - 74 -107 kW	**46-187925**	Обязанность, предусмотренная экспертизой VA: Глубина (экспертиза): 30 мм; Нагрузка оси до: 990 кг HA: без регулируемой подвески; Глубина (экспертиза): 30 мм; Нагрузка оси до: 1065 кг
B12 PK	**2.0 TDCi** 10/06 - 100 kW	**46-187932**	Обязанность, предусмотренная экспертизой VA: Глубина (экспертиза): 30 мм; Нагрузка оси до: 1070 кг HA: без регулируемой подвески; Глубина (экспертиза): 30 мм; Нагрузка оси до: 1065 кг
FORD FOCUS III			
B4	**1.0 EcoBoost, 1.6 EcoBoost, 1.6 Flexifuel, 1.6 LPG, 1.6 TDCi, 1.6 Ti, 2.0 TDCi** 04/11 - 63 -134 kW	**22-217134** **22-217141**	**19-217154** стандартная подвеска
B4	**1.0 EcoBoost, 1.6 EcoBoost, 1.6 Flexifuel, 1.6 LPG, 1.6 TDCi, 1.6 Ti, 2.0 TDCi** 04/11 - 63 -134 kW	**22-220530** **22-220547**	**19-217154** спортивная подвеска
B6 Sport	**1.0 EcoBoost, 1.6 EcoBoost, 1.6 Flexifuel, 1.6 LPG, 1.6 TDCi, 1.6 Ti, 2.0 TDCi** 04/11 - 63 -134 kW	**29-196500** **29-196517**	**24-196529** стандартная подвеска
B6 Sport	**2.0 ST** 07/12 - 184 kW	**29-196500** **29-196517**	**24-232968**
B8	**1.0 EcoBoost, 1.6 EcoBoost, 1.6 Flexifuel, 1.6 LPG, 1.6 TDCi, 1.6 Ti, 2.0 TDCi** 04/11 - 63 -134 kW	**29-196531** **29-196548**	**24-196550** спортивная подвеска
B8	**2.0 ST** 07/12 - 184 kW	**29-196531** **29-196548**	**24-232975** спортивная подвеска
B12 PK	**1.0 EcoBoost, 1.6 EcoBoost, 1.6 Flexifuel, 1.6 Ti** 04/11 - 63 -134 kW	**46-229816**	Обязанность, предусмотренная экспертизой VA: Глубина (экспертиза): 25 мм; Нагрузка оси до: 985 кг HA: Глубина (экспертиза): 25 мм; Нагрузка оси до: 1025 кг
B12 PK	**1.6 TDCi, 2.0 TDCi** 04/11 - 70 -120 kW	**46-229823**	Обязанность, предусмотренная экспертизой VA: Глубина (экспертиза): 25 мм; Нагрузка оси до: 1100 кг HA: Глубина (экспертиза): 25 мм; Нагрузка оси до: 1025 кг
B14	**1.0 EcoBoost, 1.6 EcoBoost, 1.6 Flexifuel, 1.6 LPG, 1.6 TDCi, 1.6 Ti, 2.0 TDCi** 04/11 - 63 -134 kW	**47-196568**	Обязанность, предусмотренная экспертизой VA: Глубина (экспертиза): 35-50 мм; Нагрузка оси до: 1100 кг HA: Глубина (экспертиза): 30-50 мм; Нагрузка оси до: 1025 кг
B14	**2.0 ST** 07/12 - 184 kW	**47-232952**	Обязанность, предусмотренная экспертизой VA: Глубина (экспертиза): 15-30 мм; Нагрузка оси до: 1100 кг HA: Глубина (экспертиза): 15-30 мм; Нагрузка оси до: 1025 кг
FORD FOCUS III седан			
B4	**1.0 EcoBoost, 1.6 EcoBoost, 1.6 Flexifuel, 1.6 TDCi, 1.6 Ti, 2.0 TDCi** 04/11 - 63 -134 kW	**22-217134** **22-217141**	**19-217154** стандартная подвеска
B4	**1.0 EcoBoost, 1.6 EcoBoost, 1.6 Flexifuel, 1.6 TDCi, 1.6 Ti, 2.0 TDCi** 04/11 - 63 -134 kW	**22-220530** **22-220547**	**19-217154** спортивная подвеска
B6 Sport	**1.0 EcoBoost, 1.6 EcoBoost, 1.6 Flexifuel, 1.6 TDCi, 1.6 Ti, 2.0 TDCi** 04/11 - 63 -134 kW	**29-196500** **29-196517**	**24-196529** стандартная подвеска
B8	**1.0 EcoBoost, 1.6 EcoBoost, 1.6 Flexifuel, 1.6 TDCi, 1.6 Ti, 2.0 TDCi** 04/11 - 63 -134 kW	**29-196531** **29-196548**	**24-196550** спортивная подвеска

Пригодны для				

FORD

FORD FOCUS III седан

B14	**1.0 EcoBoost, 1.6 EcoBoost, 1.6 Flexifuel, 1.6 TDCi, 1.6 Ti, 2.0 TDCi** 04/11 - 63 -134 kW	**47-196568**		Обязанность, предусмотренная экспертизой VA: Глубина (экспертиза): 35-50 мм; Нагрузка оси до: 1100 кг HA: Глубина (экспертиза): 30-50 мм; Нагрузка оси до: 1025 кг

FORD FOCUS III Turnier

B4	**1.0 EcoBoost, 1.6 EcoBoost, 1.6 Flexifuel, 1.6 TDCi, 1.6 TDCi ECOnetic, 1.6 Ti, 2.0 TDCi** 05/11 - 63 -134 kW	**22-217134** **22-217141**	**19-217161**	стандартная подвеска
B6 Sport	**1.0 EcoBoost, 1.6 EcoBoost, 1.6 Flexifuel, 1.6 TDCi, 1.6 TDCi ECOnetic, 1.6 Ti, 2.0 TDCi** 05/11 - 63 -134 kW	**29-196500** **29-196517**	**24-124508**	стандартная подвеска
B8	**1.0 EcoBoost, 1.6 EcoBoost, 1.6 Flexifuel, 1.6 TDCi, 1.6 TDCi ECOnetic, 1.6 Ti, 2.0 TDCi** 05/11 - 63 -134 kW	**29-196531** **29-196548**	**24-124515**	спортивная подвеска

FORD FUSION (JU_)

B1	**1.25, 1.4, 1.4 TDCi, 1.6, 1.6 TDCi** 08/02 - 50 -74 kW	**12-224340**	**12-224388**	VA: с шариковым подшибником HA: без шарикового подшибника
B3	**1.25, 1.4, 1.4 TDCi, 1.6** 08/02 - 50 -74 kW	**37-171964**	**36-171958**	стандартная подвеска
B3	**1.25, 1.4, 1.4 TDCi, 1.6** 08/02 - 50 -74 kW	**37-171971**	**36-171958**	стандартная подвеска; Усиленное оснащение .
B3	**1.6 TDCi** 11/04 - 66 kW	**37-171971**	**36-171958**	стандартная подвеска
B4	**1.25, 1.4, 1.4 TDCi, 1.6, 1.6 TDCi** 08/02 - 50 -74 kW	**22-112743** **22-112750**	**19-112763**	
B6 Sport	**1.25, 1.4, 1.4 TDCi, 1.6, 1.6 TDCi** 08/02 - 50 -74 kW	**35-104384** **35-104391**	**24-104401**	

FORD GALAXY (WGR)

B1	**1.9 TDI, 2.0 i, 2.3 16V, 2.3 4x4, 2.8 i V6, 2.8 i V6 4x4, 2.8 V6** 03/95 - 05/06 66 -150 kW	**12-117659**		VA: с шариковым подшибником
B3	**2.3 16V, 2.8 i V6, 2.8 V6** 04/00 - 05/06 103 -150 kW	**37-134327**	**38-131264**	стандартная подвеска
B3	**2.3 16V, 2.8 i V6, 2.8 V6** 04/00 - 05/06 103 -150 kW	**37-134457**	**38-131271**	стандартная подвеска; Усиленное оснащение .
B3	**2.3 4x4, 2.8 i V6 4x4** 04/96 - 04/00 107 -128 kW	**37-134457**	**38-131271**	стандартная подвеска
B3	**1.9 TDI, 2.0 i** 03/95 - 05/06 66 -110 kW	**37-134051**	**38-131257**	стандартная подвеска
B3	**1.9 TDI, 2.0 i** 03/95 - 05/06 66 -110 kW	**37-134327**	**38-131264**	стандартная подвеска; Усиленное оснащение .
B4	**1.9 TDI, 2.0 i, 2.3 16V, 2.3 4x4, 2.8 i V6, 2.8 i V6 4x4, 2.8 V6** 03/95 - 05/06 66 -150 kW	**22-046796**	**19-061078**	

Пригодны для				
FORD				
FORD GALAXY (WGR)				
B6 Sport	**1.9 TDI, 2.0 i, 2.3 16V, 2.3 4x4, 2.8 i V6, 2.8 i V6 4x4, 2.8 V6** 03/95 - 05/06 66 -150 kW	**35-103509**	**24-103527**	стандартная подвеска
B8	**1.9 TDI, 2.0 i, 2.3 16V, 2.3 4x4, 2.8 i V6, 2.8 i V6 4x4, 2.8 V6** 03/95 - 05/06 66 -150 kW	**35-103516**	**24-103534**	спортивная подвеска
B12 PK	**2.0 i, 2.3 16V** 11/95 - 05/06 85 -107 kW	**46-193872**		Обязанность, предусмотренная экспертизой VA: Глубина (экспертиза): 30 мм; Нагрузка оси до: 1240 кг HA: Глубина (экспертиза): 30 мм; Нагрузка оси до: 1355 кг
B12 PK	**1.9 TDI, 2.8 i V6, 2.8 V6** 03/95 - 05/06 66 -150 kW	**46-193889**		Обязанность, предусмотренная экспертизой VA: Глубина (экспертиза): 30 мм; Нагрузка оси до: 1260 кг HA: Глубина (экспертиза): 30 мм; Нагрузка оси до: 1355 кг
FORD GALAXY				
B1	**1.6 EcoBoost, 1.6 TDCi, 1.8 TDCi, 2.0, 2.0 EcoBoost, 2.0 Flexifuel, 2.0 TDCi, 2.2 TDCi, 2.3** 07/07 - 74 -149 kW	**12-231638**		
B4	**1.6 EcoBoost, 1.6 TDCi, 1.8 TDCi, 2.0, 2.0 EcoBoost, 2.0 Flexifuel, 2.0 TDCi, 2.2 TDCi, 2.3** 07/07 - 74 -149 kW	**22-182869** **22-182876**	**19-170206**	спортивная подвеска; без электронн. регулирования аморт. Силы; стандартная подвеска; без регулируемой подвески
B6 Sport	**1.6 EcoBoost, 1.6 TDCi, 1.8 TDCi, 2.0, 2.0 EcoBoost, 2.0 Flexifuel, 2.0 TDCi, 2.2 TDCi, 2.3** 07/07 - 74 -149 kW	**35-143598** **35-143604**	**24-143639**	
B8	**1.6 EcoBoost, 1.6 TDCi, 1.8 TDCi, 2.0, 2.0 EcoBoost, 2.0 Flexifuel, 2.0 TDCi, 2.2 TDCi, 2.3** 07/07 - 74 -149 kW	**35-143611** **35-143628**	**24-143646**	
B12 PK	**1.6 EcoBoost, 2.0, 2.0 EcoBoost, 2.0 Flexifuel** 05/06 - 107 -149 kW	**46-194336**		Обязанность, предусмотренная экспертизой VA: Глубина (экспертиза): 30 мм; Нагрузка оси до: 1300 кг HA: Глубина (экспертиза): 25 мм; Нагрузка оси до: 1405 кг
B12 PK	**1.6 TDCi, 1.8 TDCi, 2.0 TDCi, 2.2 TDCi, 2.3** 07/07 - 74 -147 kW	**46-194343**		Обязанность, предусмотренная экспертизой VA: Глубина (экспертиза): 30 мм; Нагрузка оси до: 1300 кг HA: Глубина (экспертиза): 25 мм; Нагрузка оси до: 1405 кг
FORD KA (RB_)				
B1	**1.0 i, 1.3 i** 09/96 - 11/08 36 -48 kW	**12-117161**		VA: с шариковым подшибником
B1	**1.6, 1.6 i** 11/05 - 09/08 68 -71 kW	**12-228782**		VA: с шариковым подшибником
B3	**1.0 i** 07/97 - 11/08 38 -48 kW	*36-130047*		стандартная подвеска
B3	**1.3 i** 09/96 - 04/00 36 -44 kW	*36-130047*	**36-130054**	стандартная подвеска
B3	**1.3 i** 05/00 - 11/08 36 -44 kW	*36-130047*	**36-159208**	стандартная подвеска
B3	**1.3 i** 08/02 - 11/08 51 kW	*36-130047*	**36-159208**	стандартная подвеска

Пригодны для			
FORD			
FORD KA (RB_)			
B4	**1.0 i, 1.3 i** 09/96 - 09/98 36 -44 kW	**22-045515**	**19-029276** HL
B4	**1.0 i, 1.3 i** 10/98 - 04/00 36 -48 kW	**22-045515**	**19-104096** OI
B4	**1.0 i, 1.3 i** 05/00 - 11/08 36 -48 kW	**22-045515**	**19-196299** OI
B4	**1.3 i** 08/02 - 11/08 51 kW	**22-045515**	**19-196299** OI
B4	**1.6, 1.6 i** 11/05 - 09/08 68 -71 kW	**22-227706** **22-227713**	**19-196299** OI
B6 Sport	**1.0 i, 1.3 i** 09/96 - 08/98 36 -44 kW	*22-043320*	**24-026413** HL
B6 Sport	**1.0 i, 1.3 i** 09/98 - 03/00 36 -48 kW	*22-043320*	**24-060950** OI
B8	**1.0 i, 1.3 i** 09/96 - 09/98 36 -44 kW	*22-043559*	**24-026413** HL
FORD KA Van (RB)			
B3	**1.3 i** 05/02 - 05/05 44 kW	*36-130047*	**36-159208**	стандартная подвеска
B4	**1.3 i** 05/02 - 05/05 44 kW	**22-045515**	**19-196299** OI
FORD KA			
B4	**1.0, 1.0 Flex, 1.6, 1.6 Flex, 1.2, 1.3 TDCi** 02/08 - 48 -75 kW	**22-197351** **22-197368**	**19-197227**
B6 Sport	**1.0, 1.0 Flex, 1.6, 1.6 Flex** 02/08 - 48 -75 kW	**22-217653** **22-217660**	**24-217675** OIO
B8	**1.0, 1.0 Flex, 1.6, 1.6 Flex, 1.2, 1.3 TDCi** 02/08 - 48 -75 kW	**22-217684** **22-217691**	**24-217675** OIO
B14	**1.0, 1.0 Flex, 1.6, 1.6 Flex, 1.2, 1.3 TDCi** 02/08 - 48 -75 kW	**47-155770**	Обязанность, предусмотренная экспертизой VA: Глубина (экспертиза): 20-40 мм; Нагрузка оси до: 830 кг HA: Глубина (экспертиза): 20-40 мм; Нагрузка оси до: 640 кг
FORD KA			
B3	**1.2** 10/08 - 51 kW	**36-200610**	**36-199693**	стандартная подвеска
B3	**1.2** 10/08 - 51 kW	**36-200009**	**36-200634**	стандартная подвеска; Усиленное оснащение .
B3	**1.3 TDCi** 10/08 - 55 kW	**36-200009**	**36-199693**	стандартная подвеска
B3	**1.3 TDCi** 10/08 - 55 kW		**36-200634**	стандартная подвеска; Усиленное оснащение .
B6 Sport	**1.2** 10/08 - 51 kW	**22-217653** **22-217660**	**24-217675** OIO

Пригодны для			
FORD			
FORD KA			
B6 Sport **1.3 TDCi** 10/08 - 55 kW	**22-217653** **22-217660**	**24-217675**	Температура открытия укоротить на; стандартная подвеска; тип модели: ZFA
FORD KUGA I			
B3 **2.0 TDCi, 2.5** 03/08 - 100 -147 kW	**36-237845**	**36-237821**	стандартная подвеска
B3 **2.0 TDCi 4x4, 2.5 4x4** 03/08 - 100 -147 kW	**36-237845**	**36-237852**	стандартная подвеска
B4 **2.0 TDCi, 2.0 TDCi 4x4, 2.5, 2.5 4x4** 03/08 - 100 -147 kW	**22-182821** **22-182838**	**19-182841**	
B6 Sport **2.0 TDCi, 2.0 TDCi 4x4, 2.5, 2.5 4x4** 03/08 - 100 -147 kW	**35-156512** **35-156529**	**24-156530**	
FORD MAVERICK (UDS, UNS)			
B4 **2.4 i, 2.7 TD** 02/93 - 04/98 74 -92 kW	**19-105895**	**19-061092**	
B6 4600 **2.4 i, 2.7 TD** 02/93 - 04/98 74 -92 kW	**24-020763**	**24-020770**	
FORD MAVERICK			
B4 **2.0 16V, 2.3 16V, 3.0 V6 24V** 02/01 - 91 -149 kW		**19-165998**	
FORD MONDEO I (GBP)			
B1 **1.6 i 16V, 1.8 i 16V, 1.8 i 16V 4x4, 1.8 TD, 2.0 i 16V, 2.0 i 16V 4x4, 2.5 i 24V** 02/93 - 08/96 65 -125 kW	**12-116676**	**12-117185**	VA: с шариковым подшибником HA: без шарикового подшибника
B3 **1.6 i 16V** 02/93 - 08/96 65 -66 kW	*36-129942*	**36-129928**	стандартная подвеска
B3 **1.6 i 16V** 02/93 - 08/96 65 -66 kW		*36-129935*	стандартная подвеска; Усиленное оснащение .
B3 **1.8 i 16V, 1.8 TD, 2.0 i 16V, 2.5 i 24V** 02/93 - 08/96 65 -125 kW	*36-129959*	**36-129928**	стандартная подвеска
B3 **1.8 i 16V, 1.8 TD, 2.0 i 16V, 2.5 i 24V** 02/93 - 08/96 65 -125 kW		*36-129935*	стандартная подвеска; Усиленное оснащение .
B4 **1.6 i 16V, 1.8 i 16V, 1.8 i 16V 4x4, 1.8 TD, 2.0 i 16V, 2.5 i 24V** 02/93 - 09/94 65 -125 kW	**22-045607** **11-104957** SP	**22-045584** **11-104964** SP	
B4 **1.6 i 16V, 1.8 i 16V, 1.8 i 16V 4x4, 1.8 TD, 2.0 i 16V, 2.0 i 16V 4x4, 2.5 i 24V** 10/94 - 08/96 65 -125 kW	**22-045607** **11-104957** SP	**22-045621** **11-104964** SP	
FORD MONDEO I седан (GBP)			
B1 **1.6 i 16V, 1.8 4x4, 1.8 i 16V, 1.8 TD, 2.0 i 16V, 2.0 i 16V 4x4, 2.5 i 24V** 02/93 - 08/96 65 -125 kW	**12-116676**	**12-117185**	VA: с шариковым подшибником HA: без шарикового подшибника
B3 **1.6 i 16V** 02/93 - 08/96 65 -66 kW	*36-129942*	**36-129928**	стандартная подвеска
B3 **1.6 i 16V** 02/93 - 08/96 65 -66 kW		*36-129935*	стандартная подвеска; Усиленное оснащение .

Пригодны для			
FORD			
FORD MONDEO I седан (GBP)			
B3	**1.8 i 16V, 1.8 TD, 2.0 i 16V, 2.5 i 24V** 02/93 - 08/96 65 -125 kW	*36-129959*	**36-129928**	стандартная подвеска
B3	**1.8 i 16V, 1.8 TD, 2.0 i 16V, 2.5 i 24V** 02/93 - 08/96 65 -125 kW		*36-129935*	стандартная подвеска; Усиленное оснащение .
B4	**1.6 i 16V, 1.8 i 16V, 1.8 TD, 2.0 i 16V, 2.5 i 24V** 02/93 - 09/94 65 -125 kW	**22-045607** **11-104957** SP	**22-045584** **11-104964** SP	
B4	**1.6 i 16V, 1.8 4x4, 1.8 i 16V, 1.8 TD, 2.0 i 16V, 2.0 i 16V 4x4, 2.5 i 24V** 10/94 - 08/96 65 -125 kW	**22-045607** **11-104957** SP	**22-045621** **11-104964** SP	
FORD MONDEO I универсал (BNP)			
B1	**1.6 i 16V, 1.8 i 16V, 1.8 i 16V 4x4, 1.8 TD, 2.0 i 16V, 2.0 i 16V 4x4, 2.5 i 24V** 04/93 - 08/96 65 -125 kW	**12-116676**	**12-117185**	VA: с шариковым подшибником HA: без шарикового подшибника
B3	**1.6 i 16V, 1.8 i 16V, 1.8 TD, 2.0 i 16V, 2.5 i 24V** 04/93 - 08/96 65 -125 kW	*36-129959*	*36-133451*	стандартная подвеска
B3	**1.6 i 16V, 1.8 i 16V, 1.8 TD, 2.0 i 16V, 2.5 i 24V** 04/93 - 08/96 65 -125 kW		**36-129966**	стандартная подвеска; Усиленное оснащение .
B4	**1.6 i 16V, 1.8 i 16V, 1.8 i 16V 4x4, 1.8 TD, 2.0 i 16V, 2.0 i 16V 4x4** 04/93 - 08/96 65 -100 kW	**22-045607** **11-104957** SP	**19-045597** OIO	
B4	**2.5 i 24V** 07/94 - 08/96 125 kW	**22-045607** **11-104957** SP		
FORD MONDEO II (BAP)			
B1	**1.6 i, 1.6 i 16V, 1.8 i, 1.8 TD, 2.0 i, 2.5 24V, 2.5 ST 200** 09/96 - 11/00 66 -151 kW	**12-116676**	**12-117185**	VA: с шариковым подшибником HA: без шарикового подшибника
B3	**1.6 i, 1.6 i 16V, 1.8 i, 2.0 i** 09/96 - 11/00 66 -96 kW	**36-130016**	*36-129980*	стандартная подвеска
B3	**1.8 TD, 2.5 24V** 09/96 - 11/00 66 -125 kW	*36-130023*	**36-133468**	стандартная подвеска
B4	**1.6 i, 1.6 i 16V, 1.8 i, 1.8 TD, 2.0 i, 2.5 24V** 09/96 - 11/00 66 -125 kW	**22-045614** **11-104957** SP	**22-045621** **11-104964** SP	
FORD MONDEO II седан (BFP)			
B1	**1.6 i, 1.6 i 16V, 1.8 i, 1.8 TD, 2.0 i, 2.5 24V, 2.5 ST 200** 09/96 - 11/00 66 -151 kW	**12-116676**	**12-117185**	VA: с шариковым подшибником HA: без шарикового подшибника
B3	**1.6 i, 1.6 i 16V, 1.8 i, 2.0 i** 09/96 - 11/00 66 -96 kW	**36-130016**	*36-129980*	стандартная подвеска
B3	**1.8 TD, 2.5 24V** 09/96 - 11/00 66 -125 kW	*36-130023*	**36-133468**	стандартная подвеска
B4	**1.6 i, 1.6 i 16V, 1.8 i, 1.8 TD, 2.0 i, 2.5 24V** 09/96 - 11/00 66 -125 kW	**22-045614** **11-104957** SP	**22-045621** **11-104964** SP	

F

BILSTEIN

F

Пригодны для			
FORD			
FORD MONDEO II универсал (BNP)			
B1	**1.6 i, 1.6 i 16V, 1.8 i, 1.8 TD, 2.0 i, 2.5 24V, 2.5 ST 200** 09/96 - 11/00 66 -151 kW	**12-116676**	**12-117185**	VA: с шариковым подшибником HA: без шарикового подшибника
B3	**1.6 i, 1.6 i 16V, 1.8 i, 2.0 i** 09/96 - 11/00 66 -96 kW	**36-130016**	*36-129997*	стандартная подвеска
B3	**1.8 TD, 2.5 24V** 09/96 - 11/00 66 -125 kW	*36-130023*	**36-133475**	стандартная подвеска
B4	**1.6 i, 1.6 i 16V, 1.8 i, 1.8 TD, 2.0 i, 2.5 24V** 09/96 - 11/00 66 -125 kW	**22-045614** **11-104957** SP	**19-045597** OIO	
FORD MONDEO III (B5Y)			
B1	**1.8 16V, 1.8 SCi, 2.0 16V, 2.0 16V DI / TDDi / TDCi, 2.0 16V TDDi / TDCi, 2.0 TDCi, 2.2 TDCi, 2.5 V6 24V, 3.0 V6 24V, ST220** 11/00 - 08/07 66 -166 kW	*12-224135*	**12-224142**	VA: с шариковым подшибником HA: без шарикового подшибника
B3	**1.8 16V, 1.8 SCi, 2.0 16V** 11/00 - 08/07 81 -107 kW	**37-229177**	**36-162901**	стандартная подвеска; механическая КПП
B3	**1.8 16V, 1.8 SCi, 2.0 16V** 11/00 - 08/07 81 -107 kW	**37-162948**	**36-162901**	стандартная подвеска; АКПП
B3	**2.5 V6 24V, 3.0 V6 24V** 11/00 - 08/07 125 -150 kW	**37-162931**	**36-162901**	стандартная подвеска
B3	**2.0 16V DI / TDDi / TDCi, 2.0 16V TDDi / TDCi, 2.0 TDCi, 2.2 TDCi** 11/00 - 08/07 66 -114 kW	**37-229177**	**36-162901**	
B4	**1.8 16V, 1.8 SCi, 2.0 16V, 2.0 16V DI / TDDi / TDCi, 2.0 16V TDDi / TDCi, 2.0 TDCi, 2.2 TDCi, 2.5 V6 24V, 3.0 V6 24V** 11/00 - 08/07 66 -150 kW	**22-138392**	**22-139924**	стандартная подвеска
B6 Sport	**1.8 16V, 1.8 SCi, 2.0 16V, 2.0 16V DI / TDDi / TDCi, 2.0 16V TDDi / TDCi, 2.0 TDCi, 2.2 TDCi, 2.5 V6 24V, 3.0 V6 24V** 11/00 - 08/07 66 -150 kW	**35-051480**	**35-140627**	
B6 Sport	**ST220** 04/02 - 08/07 166 kW	**35-140610**	**35-140634**	только в соединении с 1127648
B8	**1.8 16V, 1.8 SCi, 2.0 16V, 2.0 16V DI / TDDi / TDCi, 2.0 16V TDDi / TDCi, 2.0 TDCi, 2.2 TDCi, 2.5 V6 24V, 3.0 V6 24V** 11/00 - 08/07 66 -150 kW	**35-140610**	**35-140634**	
FORD MONDEO III седан (B4Y)			
B1	**1.8 16V, 1.8 SCi, 2.0 16V, 2.0 16V DI / TDDi / TDCi, 2.0 16V TDDi / TDCi, 2.0 TDCi, 2.2 TDCi, 2.5 V6 24V, 3.0 V6 24V, ST220** 11/00 - 08/07 66 -166 kW	*12-224135*	**12-224142**	VA: с шариковым подшибником HA: без шарикового подшибника
B3	**1.8 16V, 1.8 SCi, 2.0 16V** 11/00 - 08/07 81 -107 kW	**37-162948**	**36-162901**	стандартная подвеска; АКПП
B3	**1.8 16V, 1.8 SCi, 2.0 16V** 11/00 - 08/07 81 -107 kW	**37-229177**		стандартная подвеска; механическая КПП

Пригодны для			
FORD			
FORD MONDEO III седан (B4Y)			
B3	**2.0 16V DI / TDDi / TDCi, 2.0 16V TDDi / TDCi, 2.0 TDCi, 2.2 TDCi, 2.5 V6 24V, 3.0 V6 24V** 11/00 - 08/07 66 -150 kW	**37-229177**	**36-162901**	стандартная подвеска
B4	**1.8 16V, 1.8 SCi, 2.0 16V, 2.0 16V DI / TDDi / TDCi, 2.0 16V TDDi / TDCi, 2.0 TDCi, 2.2 TDCi, 2.5 V6 24V, 3.0 V6 24V** 11/00 - 08/07 66 -150 kW	**22-138392**	**22-139924**	стандартная подвеска
B6 Sport	**1.8 16V, 1.8 SCi, 2.0 16V, 2.0 16V DI / TDDi / TDCi, 2.0 16V TDDi / TDCi, 2.0 TDCi, 2.2 TDCi, 2.5 V6 24V, 3.0 V6 24V** 11/00 - 08/07 66 -150 kW	**35-051480**	**35-140627**	
B6 Sport	**ST220** 04/02 - 08/07 166 kW	**35-140610**	**35-140634**	только в соединении с 1127648
B8	**1.8 16V, 1.8 SCi, 2.0 16V, 2.0 16V DI / TDDi / TDCi, 2.0 16V TDDi / TDCi, 2.0 TDCi, 2.2 TDCi, 2.5 V6 24V, 3.0 V6 24V** 11/00 - 08/07 66 -150 kW	**35-140610**	**35-140634**	
FORD MONDEO III универсал (BWY)			
B1	**1.8 16V, 1.8 SCi, 2.0 16V, 2.0 16V DI / TDDi / TDCi, 2.0 16V TDDi / TDCi, 2.0 TDCi, 2.2 TDCi, 2.5 V6 24V, 3.0 V6 24V, ST220** 11/00 - 08/07 66 -166 kW	*12-224135*		VA: с шариковым подшибником
B3	**1.8 16V, 1.8 SCi, 2.0 16V** 11/00 - 08/07 81 -107 kW	**37-162948**	**36-162895**	стандартная подвеска; АКПП
B3	**1.8 16V, 1.8 SCi, 2.0 16V** 11/00 - 08/07 81 -107 kW	**37-229177**		стандартная подвеска; механическая КПП
B3	**2.0 16V DI / TDDi / TDCi, 2.0 16V TDDi / TDCi, 2.0 TDCi, 2.2 TDCi, 2.5 V6 24V, 3.0 V6 24V** 11/00 - 08/07 66 -150 kW	**37-229177**	**36-162895**	стандартная подвеска
B4	**1.8 16V, 1.8 SCi, 2.0 16V, 2.0 16V DI / TDDi / TDCi, 2.0 16V TDDi / TDCi, 2.0 TDCi, 2.2 TDCi, 2.5 V6 24V, 3.0 V6 24V** 11/00 - 08/07 66 -150 kW	**22-138392**	**19-138404** OIO	стандартная подвеска HA: без регулируемой подвески
B6 Sport	**1.8 16V, 1.8 SCi, 2.0 16V, 2.0 16V DI / TDDi / TDCi, 2.0 16V TDDi / TDCi, 2.0 TDCi, 2.2 TDCi, 2.5 V6 24V, 3.0 V6 24V, ST220** 11/00 - 08/07 66 -166 kW	**35-051480**	**24-066754** OIO	HA: без регулируемой подвески
B8	**1.8 16V, 1.8 SCi, 2.0 16V, 2.0 16V DI / TDDi / TDCi, 2.0 16V TDDi / TDCi, 2.0 TDCi, 2.2 TDCi, 2.5 V6 24V, 3.0 V6 24V, ST220** 11/00 - 08/07 66 -166 kW	**35-140610**	**24-066754** OIO	HA: без регулируемой подвески
B12 PK	**1.8 16V, 1.8 SCi, 2.0 16V** 11/00 - 08/07 81 -107 kW	**46-192608**		Обязанность, предусмотренная экспертизой; с общим разрешением на эксплуатацию (ABE) VA: Глубина (экспертиза): 40 мм; Нагрузка оси до: 1065 кг HA: без регулируемой подвески; Глубина (экспертиза): 30 мм; Нагрузка оси до: 1140 кг

F

BILSTEIN

F

Пригодны для				
FORD				
FORD MONDEO III универсал (BWY)				
B12 PK	**1.8 16V, 1.8 SCi, 2.0 16V, 2.0 16V DI / TDDi / TDCi, 2.0 16V TDDi / TDCi, 2.0 TDCi, 2.2 TDCi, 2.5 V6 24V, 3.0 V6 24V** 11/00 - 08/07 66 -150 kW	**46-192615**		Обязанность, предусмотренная экспертизой; с общим разрешением на эксплуатацию (ABE) VA: Глубина (экспертиза): 40 мм; Нагрузка оси до: 1200 кг HA: без регулируемой подвески; Глубина (экспертиза): 30 мм; Нагрузка оси до: 1140 кг
FORD MONDEO IV				
B1	**1.6 EcoBoost, 1.6 TDCi, 1.6 Ti, 1.8 TDCi, 2.0, 2.0 EcoBoost, 2.0 Flexifuel, 2.0 LPG, 2.0 SCTi, 2.0 TDCi, 2.2 TDCi, 2.3, 2.5** 03/07 - 74 -176 kW	**12-231638**		
B4	**1.6 EcoBoost, 1.6 TDCi, 1.6 Ti, 1.8 TDCi, 2.0, 2.0 EcoBoost, 2.0 Flexifuel, 2.0 LPG, 2.0 SCTi, 2.0 TDCi, 2.2 TDCi, 2.3, 2.5** 03/07 - 74 -176 kW	**22-182869** **22-182876**	**19-170206**	без электронн. регулирования аморт. Силы; стандартная подвеска; спортивная подвеска; без регулируемой подвески
B6 Sport	**1.6 EcoBoost, 1.6 TDCi, 1.6 Ti, 1.8 TDCi, 2.0, 2.0 EcoBoost, 2.0 Flexifuel, 2.0 LPG, 2.0 SCTi, 2.0 TDCi, 2.2 TDCi, 2.3, 2.5** 03/07 - 74 -176 kW	**35-143598** **35-143604**	**24-143639**	без регулируемой подвески
B8	**1.6 EcoBoost, 1.6 TDCi, 1.6 Ti, 1.8 TDCi, 2.0, 2.0 EcoBoost, 2.0 Flexifuel, 2.0 LPG, 2.0 SCTi, 2.0 TDCi, 2.2 TDCi, 2.3, 2.5** 03/07 - 74 -176 kW	**35-143611** **35-143628**	**24-143646**	без регулируемой подвески
B12 PK	**1.6 EcoBoost, 1.6 Ti, 2.0, 2.0 EcoBoost, 2.0 SCTi** 03/10 - 81 -176 kW	**46-192547**		без регулируемой подвески; Обязанность, предусмотренная экспертизой VA: Глубина (экспертиза): 30 мм; Нагрузка оси до: 1100 кг HA: Глубина (экспертиза): 30 мм; Нагрузка оси до: 1115 кг
B12 PK	**1.8 TDCi, 2.0 TDCi, 2.2 TDCi, 2.3, 2.5** 03/07 - 74 -162 kW	**46-192554**		без регулируемой подвески; Обязанность, предусмотренная экспертизой VA: Глубина (экспертиза): 30 мм; Нагрузка оси до: 1215 кг HA: Глубина (экспертиза): 30 мм; Нагрузка оси до: 1115 кг
FORD MONDEO IV седан				
B1	**1.6 Ti, 1.8 TDCi, 2.0, 2.0 Flexifuel, 2.0 LPG, 2.0 TDCi, 2.2 TDCi, 2.3, 2.5** 03/07 - 74 -162 kW	**12-231638**		
B4	**1.6 Ti, 1.8 TDCi, 2.0, 2.0 Flexifuel, 2.0 LPG, 2.0 TDCi, 2.2 TDCi, 2.3, 2.5** 03/07 - 74 -162 kW	**22-182869** **22-182876**	**19-170206**	без электронн. регулирования аморт. Силы; стандартная подвеска; спортивная подвеска; без регулируемой подвески
B6 Sport	**1.6 Ti, 1.8 TDCi, 2.0, 2.0 Flexifuel, 2.0 LPG, 2.0 TDCi, 2.2 TDCi, 2.3, 2.5** 03/07 - 74 -162 kW	**35-143598** **35-143604**	**24-143639**	
B8	**1.6 Ti, 1.8 TDCi, 2.0, 2.0 Flexifuel, 2.0 LPG, 2.0 TDCi, 2.2 TDCi, 2.3, 2.5** 03/07 - 74 -162 kW	**35-143611** **35-143628**	**24-143646**	
B12 PK	**1.6 Ti, 2.0** 03/07 - 81 -107 kW	**46-192547**		без регулируемой подвески; Обязанность, предусмотренная экспертизой VA: Глубина (экспертиза): 30 мм; Нагрузка оси до: 1100 кг HA: Глубина (экспертиза): 30 мм; Нагрузка оси до: 1115 кг
B12 PK	**1.8 TDCi, 2.0 TDCi, 2.2 TDCi, 2.3, 2.5** 03/07 - 74 -162 kW	**46-192554**		без регулируемой подвески; Обязанность, предусмотренная экспертизой VA: Глубина (экспертиза): 30 мм; Нагрузка оси до: 1215 кг HA: Глубина (экспертиза): 30 мм; Нагрузка оси до: 1115 кг

Пригодны для			
FORD			
FORD MONDEO IV Turnier			
B1	**1.6 EcoBoost, 1.6 TDCi, 1.6 Ti, 1.8 TDCi, 2.0, 2.0 EcoBoost, 2.0 Flexifuel, 2.0 LPG, 2.0 SCTi, 2.0 TDCi, 2.2 TDCi, 2.3, 2.5** 03/07 - 74 -176 kW	**12-231638**	
B4	**1.6 EcoBoost, 1.6 TDCi, 1.6 Ti, 1.8 TDCi, 2.0, 2.0 EcoBoost, 2.0 Flexifuel, 2.0 LPG, 2.0 SCTi, 2.0 TDCi, 2.2 TDCi, 2.3, 2.5** 03/07 - 74 -176 kW	**22-182869** **22-182876**	**19-170206**	без электронн. регулирования аморт. Силы; стандартная подвеска; спортивная подвеска; без регулируемой подвески
B6 Sport	**1.6 EcoBoost, 1.6 TDCi, 1.6 Ti, 1.8 TDCi, 2.0, 2.0 EcoBoost, 2.0 Flexifuel, 2.0 LPG, 2.0 SCTi, 2.0 TDCi, 2.2 TDCi, 2.3, 2.5** 03/07 - 74 -176 kW	**35-143598** **35-143604**	**24-143639**	
B8	**1.6 EcoBoost, 1.6 TDCi, 1.6 Ti, 1.8 TDCi, 2.0, 2.0 EcoBoost, 2.0 Flexifuel, 2.0 LPG, 2.0 SCTi, 2.0 TDCi, 2.2 TDCi, 2.3, 2.5** 03/07 - 74 -176 kW	**35-143611** **35-143628**	**24-143646**	
B12 PK	**1.6 Ti, 2.0** 03/07 - 81 -107 kW	**46-192561**		без регулируемой подвески; Обязанность, предусмотренная экспертизой VA: Глубина (экспертиза): 30 мм; Нагрузка оси до: 1100 кг HA: Глубина (экспертиза): 30 мм; Нагрузка оси до: 1220 кг
B12 PK	**1.8 TDCi, 2.0 TDCi, 2.2 TDCi, 2.3, 2.5** 03/07 - 74 -162 kW	**46-192578**		без регулируемой подвески; Обязанность, предусмотренная экспертизой VA: Глубина (экспертиза): 30 мм; Нагрузка оси до: 1215 кг HA: Глубина (экспертиза): 30 мм; Нагрузка оси до: 1220 кг
FORD ORION I (AFD)			
B2	**1.3, 1.6, 1.6 D, 1.6 i** 07/83 - 03/86 40 -77 kW	*17-053273* **11-101338** SP	
B3	**1.3, 1.6, 1.6 D** 07/83 - 03/86 40 -58 kW	**36-133338**	*36-129829*	стандартная подвеска
B3	**1.6 i** 07/83 - 03/86 77 kW		*36-159345*	стандартная подвеска
B4	**1.3, 1.6, 1.6 D, 1.6 i** 07/83 - 03/86 40 -77 kW	**22-040893** **11-101338** SP	**22-040862**	
FORD ORION II (AFF)			
B2	**1.3, 1.4, 1.4 KAT, 1.6, 1.6 D, 1.6 i, 1.6 i KAT, 1.8 D** 12/85 - 07/90 40 -77 kW	*17-053273*		
B3	**1.3, 1.4, 1.4 KAT, 1.6** 12/85 - 07/90 44 -66 kW	*36-133345*	*36-129829*	стандартная подвеска
B3	**1.6 i, 1.6 i KAT** 03/86 - 07/90 66 -77 kW	**36-133352**	*36-129829*	стандартная подвеска
B3	**1.6 D, 1.8 D** 12/85 - 07/90 40 -44 kW	*36-133505*	*36-129829*	стандартная подвеска
B4	**1.3, 1.4, 1.4 KAT, 1.6, 1.6 D, 1.6 i, 1.6 i KAT, 1.8 D** 12/85 - 07/90 40 -77 kW	**22-040893**	**22-040862**	

F

BILSTEIN

F

Пригодны для				
FORD				
FORD ORION III (GAL)				
B1	**1.3, 1.4, 1.6, 1.6 i, 1.6 i 16V, 1.8 D, 1.8 i 16V, 1.8 TD** 07/90 - 12/93 44 -96 kW	**12-116669**		VA: с шариковым подшибником
B3	**1.3, 1.4** 07/90 - 12/93 44 -54 kW	*36-133383*	**36-129904**	стандартная подвеска
B3	**1.3, 1.4, 1.6, 1.6 i, 1.6 i 16V, 1.8 D, 1.8 TD** 07/90 - 12/93 44 -77 kW	*36-133529*	**36-129911**	стандартная подвеска; Усиленное оснащение .
B3	**1.6, 1.6 i, 1.6 i 16V** 07/90 - 12/93 66 -77 kW	**36-133390**	**36-129904**	стандартная подвеска
B3	**1.8 D, 1.8 TD** 11/90 - 12/93 44 -66 kW	*36-133406*	**36-129904**	стандартная подвеска
B4	**1.3** 07/90 - 12/93 44 kW	**22-041135** **11-101338** SP	**19-019994** OIO	
B4	**1.4** 07/90 - 10/90 52 -54 kW	**22-041135** **11-101338** SP	**19-019994** OIO	тип модели: ex. Ghia, S
B4	**1.4** 11/90 - 12/93 52 -54 kW	**22-041159** **11-101338** SP	**19-019994** OIO	тип модели: ex. Ghia, S
B4	**1.4** 07/90 - 12/93 52 -54 kW	**22-041159** **11-101338** SP	**19-019994** OIO	тип модели: Ghia, S
B4	**1.6, 1.6 i, 1.6 i 16V, 1.8 D, 1.8 TD** 07/90 - 12/93 44 -77 kW	**22-041159** **11-101338** SP	**19-019994** OIO	
B6 Sport	**1.3** 07/92 - 12/93 44 kW		**24-015776** OIO	
B6 Sport	**1.4, 1.6** 07/90 - 12/93 52 -66 kW		**24-015776** OIO	
B6 Sport	**1.6 i 16V** 07/92 - 12/93 66 kW		**24-015776** OIO	
B6 Sport	**1.6 i, 1.8 D, 1.8 i 16V, 1.8 TD** 07/90 - 12/93 44 -96 kW		**24-015776** OIO	
B8	**1.3** 07/90 - 12/93 44 kW	*35-040286*	**24-017534** OIO	
B8	**1.4, 1.6, 1.6 i, 1.6 i 16V** 07/90 - 12/93 52 -77 kW	*35-040286*	**24-017534** OIO	
B8	**1.8 D, 1.8 i 16V, 1.8 TD** 11/90 - 12/93 44 -96 kW	*35-040286*	**24-017534** OIO	
FORD PUMA (EC_)				
B1	**1.4 16V, 1.6 16V, 1.7 16V** 03/97 - 06/02 66 -92 kW	**12-117161**		VA: с шариковым подшибником
B3	**1.4 16V, 1.6 16V, 1.7 16V** 03/97 - 06/02 66 -92 kW	*36-154432*	**36-154449**	стандартная подвеска
B4	**1.4 16V, 1.7 16V** 03/97 - 06/02 66 -92 kW	**22-227553**	**19-227566** HL	стандартная подвеска HA: -> 07/98
B4	**1.4 16V, 1.6 16V, 1.7 16V** 03/97 - 06/02 66 -92 kW	**22-227553**	**19-227573** OIO	стандартная подвеска HA: 08/98 ->

Пригодны для			
FORD			
FORD PUMA (EC_)			
B6 Sport	**1.4 16V, 1.7 16V** 03/97 - 08/98 66 -92 kW	**22-043313**	**24-026413**
B6 Sport	**1.4 16V, 1.7 16V** 09/98 - 06/02 66 -92 kW	**22-043313**	**24-060950**
B8	**1.4 16V** 09/98 - 10/00 66 kW	**22-043337**	**24-060950**
B8	**1.4 16V, 1.7 16V** 03/97 - 08/98 66 -92 kW	**22-043337**	**24-026413**
MS	**1.4 16V, 1.7 16V** 03/97 - 09/98 66 -92 kW	*35-043898*	*24-027113*
FORD RANGER (TU_)			
B4	**2.5 D 4x4, 2.5 TD 4x4** 10/99 - 06/06 57 -80 kW	*19-107899*	**19-132495**
FORD SCORPIO I (GAE, GGE)			
B3	**1.8, 2.0, 2.0 i** 04/85 - 02/92 66 -88 kW	*36-129850*	*36-129843*
B3	**2.4 i, 2.4 i KAT, 2.5 D, 2.8 i, 2.9 i, 2.9 i KAT** 10/87 - 02/92 51 -110 kW	**36-129867**	*36-129843*
B3	**2.5 TD** 06/88 - 02/92 68 kW	*36-133550*	*36-129843*
B4	**1.8, 2.0, 2.0 i, 2.4 i, 2.4 i KAT, 2.5 D, 2.8 i, 2.9 i KAT** 04/85 - 09/94 51 -110 kW	**22-040718**	**19-019345**
B4	**2.0 i, 2.5 TD, 2.9 i** 02/92 - 09/94 68 -110 kW		**19-019345**
B4	**2.0 i, 2.5 TD, 2.9 i** 09/86 - 01/92 68 -110 kW	**22-040718**	**19-019345**
B4	**2.5 TD** 08/93 - 09/94 85 kW		**19-019345**
FORD SCORPIO I седан (GGE)			
B3	**1.8, 2.0 i** 01/86 - 02/92 66 -92 kW	*36-129850*	*36-129843*
B3	**2.4 i** 10/88 - 10/94 92 kW	**36-129867**	*36-129843*
B3	**2.9, 2.9 i** 09/86 - 12/94 107 kW	**36-129867**	*36-129843*
B3	**2.5 D** 12/89 - 02/92 51 kW	**36-129867**	*36-129843*
B3	**2.5 TD** 06/88 - 02/92 68 kW	*36-133550*	*36-129843*
B4	**1.8, 1.9, 2.0 i** 01/86 - 09/94 66 -85 kW		**19-019345**
B4	**2.0 i, 2.5 D, 2.5 TD, 2.9 i** 09/86 - 01/92 51 -107 kW	**22-040718**	**19-019345**

	тип модели: Puma Cup 99 VA: Параметр: 230/100; изменяемой высоты HA: Параметр: 200/125			
	стандартная подвеска			
	стандартная подвеска			
	стандартная подвеска			
	стандартная подвеска			
	стандартная подвеска			
	стандартная подвеска			
	стандартная подвеска			
	стандартная подвеска			
	стандартная подвеска			
	стандартная подвеска			
	стандартная подвеска			
	стандартная подвеска			
	стандартная подвеска			
	стандартная подвеска			
	стандартная подвеска			

F

BILSTEIN

F

Пригодны для			
FORD			
FORD SCORPIO I седан (GGE)			
B4 **2.0 i, 2.5 D, 2.5 TD, 2.9, 2.9 i** 02/92 - 12/94 51 -107 kW		**19-019345** OIO	
B4 **2.0 i, 2.4 i** 10/88 - 10/94 92 kW	**22-040718**	**19-019345** OIO	
B4 **2.5 TD** 08/93 - 09/94 85 kW		**19-019345** OIO	
FORD SCORPIO I универсал (GGE)			
B3 **2.0 i** 09/91 - 09/94 85 -88 kW	*36-129850*		стандартная подвеска
B3 **2.0 i, 2.4 i, 2.5 D, 2.5 TD, 2.9 i** 10/90 - 09/94 51 -107 kW		*36-154319*	стандартная подвеска; Усиленное оснащение .
B3 **2.4 i, 2.9 24V, 2.9 i** 09/91 - 09/94 92 -143 kW	**36-129867**		стандартная подвеска
B3 **2.5 D, 2.5 TD** 10/90 - 09/94 51 -85 kW	*36-133550*		стандартная подвеска
FORD SCORPIO II (GFR, GGR)			
B3 **2.0 i, 2.0 i 16V** 10/94 - 08/98 85 -100 kW	**36-154364**	**36-154388**	стандартная подвеска
B3 **2.3 i 16V** 06/96 - 08/98 108 kW	**36-154364**		стандартная подвеска
B3 **2.3 i 16V** 06/96 - 08/98 108 kW		**36-154388**	стандартная подвеска; Усиленное оснащение .
B3 **2.5 TD, 2.9 i, 2.9 i 24V** 10/94 - 08/98 85 -152 kW	**37-154370**	**36-154388**	стандартная подвеска
FORD SCORPIO II универсал (GNR, GGR)			
B3 **2.0 i, 2.0 i 16V** 10/94 - 08/98 85 -100 kW	**36-154364**		стандартная подвеска
B3 **2.3 i 16V** 06/96 - 08/98 108 kW	**36-154364**		стандартная подвеска
B3 **2.5 TD, 2.9 i, 2.9 i 24V** 10/94 - 08/98 85 -152 kW	**37-154370**		стандартная подвеска
FORD SIERRA Наклонная задняя часть (GBC)			
B2 **1.3, 1.6, 1.8, 2.0, 2.0 i, 2.3, 2.3 D, 2.8 XR4i** 06/84 - 02/87 44 -110 kW		**15-069146** OIO	
B3 **1.3, 1.6, 2.0, 2.3** 08/82 - 04/84 44 -84 kW	**36-133567**	*36-129836*	стандартная подвеска
B3 **1.3, 1.6, 1.8, 2.0, 2.0 i, 2.3** 05/84 - 12/86 44 -85 kW	**36-129874**	*36-129836*	стандартная подвеска
B3 **2.3 D** 08/82 - 04/84 49 kW	**36-133574**	*36-129836*	стандартная подвеска
B3 **2.3 D** 05/84 - 12/86 49 kW		*36-129836*	стандартная подвеска
B4 **1.3, 1.6, 2.0, 2.3, 2.3 D** 08/82 - 05/84 44 -84 kW	*22-040961* **11-101437** SP	**19-019703** OIO	стандартная подвеска

Пригодны для				
FORD				
FORD SIERRA Наклонная задняя часть (GBC)				
B4	**1.3, 1.6, 2.0, 2.3, 2.3 D** 06/84 - 02/87 44 -84 kW	**22-041029** **11-101437** SP	**19-019703**	стандартная подвеска
B4	**1.6, 1.8, 2.0, 2.0 i** 08/84 - 12/86 58 -85 kW	**22-041029** **11-101437** SP	**19-019703**	
B4	**2.8 XR4i** 06/84 - 12/86 105 -110 kW	**22-041029** **11-101437** SP	**19-019703**	
B4	**2.8 XR4i** 08/82 - 05/84 105 -110 kW	*22-040961* **11-101437** SP	**19-019703**	
B6 Sport	**1.3, 1.6, 1.8, 2.0, 2.0 i, 2.3, 2.3 D, 2.8 XR4i** 06/84 - 02/87 44 -110 kW	**35-040408**	**24-018067**	
B6 Sport	**2.0 4x4, 2.8 i XR 4x4, 2.8 XR 4x4** 02/85 - 02/87 107 -150 kW	**22-041296**	**24-020602**	
B8	**1.3, 1.6, 1.8, 2.0, 2.0 i, 2.3, 2.3 D, 2.8 XR4i** 06/84 - 02/87 44 -110 kW	**35-040415**	**24-018074**	
FORD SIERRA универсал (BNC)				
B3	**1.6, 2.0, 2.3** 08/82 - 04/84 55 -84 kW	**36-133567**	*36-134502*	стандартная подвеска
B3	**1.6, 1.8, 2.0, 2.3** 04/84 - 12/86 55 -85 kW	**36-129874**	*36-134502*	стандартная подвеска
B3	**2.3 D** 08/82 - 04/84 49 kW	**36-133574**	*36-134502*	стандартная подвеска
B3	**2.3 D** 05/84 - 12/86 49 kW		*36-134502*	стандартная подвеска
B4	**1.6, 2.0, 2.3, 2.3 D** 08/82 - 05/84 49 -84 kW	*22-040961* **11-101437** SP	*19-020013*	
B4	**1.6, 2.0, 2.3, 2.3 D** 06/84 - 12/86 49 -84 kW	**22-041029** **11-101437** SP	*19-020013*	
B4	**1.8, 2.0** 10/84 - 12/86 66 -85 kW	**22-041029** **11-101437** SP	*19-020013*	
B6 Sport	**1.6, 2.0, 2.3, 2.3 D, 2.8 XR4i** 08/82 - 05/84 49 -107 kW		*24-010146*	
B6 Sport	**1.6, 1.8, 2.0, 2.3, 2.3 D, 2.8 XR4i** 06/84 - 12/86 49 -107 kW	**35-040408**	*24-010146*	
B6 Sport	**2.8 i 4x4** 08/82 - 12/86 105 -107 kW	**22-041296**	*24-010146*	
FORD SIERRA Наклонная задняя часть (GBC, GBG)				
B2	**1.6, 1.6 i, 1.8, 1.8 TD, 2.0, 2.0 i, 2.0 i KAT, 2.3 D** 01/87 - 02/93 49 -92 kW		**15-069146**	
B3	**1.6, 1.6 i, 1.8, 2.0, 2.0 i, 2.0 i KAT** 01/87 - 02/93 55 -92 kW	**36-129874**	*36-129836*	стандартная подвеска
B3	**2.0 4x4, 2.8 i XR 4x4, 2.9 i XR 4x4** 08/88 - 03/93 88 -110 kW	**36-159192**		стандартная подвеска
B3	**2.8, 2.8 i, 2.9 i** 01/87 - 02/93 105 -110 kW		*36-129836*	стандартная подвеска

F

BILSTEIN

F

Пригодны для			
FORD			
FORD SIERRA Наклонная задняя часть (GBC, GBG)			
B3	**1.8 TD, 2.3 D** 01/87 - 02/93 49 -55 kW		*36-129836*	стандартная подвеска
B4	**1.6, 1.6 i, 1.8, 1.8 TD, 2.0, 2.0 i, 2.0 i KAT, 2.3 D, 2.8, 2.8 i, 2.9 i** 01/87 - 02/93 49 -110 kW	**22-041029** **11-101437** SP	**19-019703**	
B6 Sport	**1.6, 1.6 i, 1.8, 1.8 TD, 2.0, 2.0 i, 2.0 i KAT, 2.3 D, 2.8, 2.8 i, 2.9 i** 01/87 - 02/93 49 -110 kW	**35-040408**	**24-018067**	
B6 Sport	**2.0 RS Cosworth** 11/87 - 01/90 150 kW	**22-041302**	**24-020602**	
B6 Sport	**2.0 16V Cosworth 4x4, 2.0 16V Cosworth 4x4 KAT, 2.0 4x4, 2.8 i XR 4x4, 2.9 i XR 4x4** 08/88 - 03/93 88 -162 kW	**22-041296**	**24-020602**	
B8	**1.6, 1.6 i, 1.8, 1.8 TD, 2.0, 2.0 i, 2.0 i KAT, 2.3 D, 2.8, 2.8 i, 2.9 i** 01/87 - 02/93 49 -110 kW	**35-040415**	**24-018074**	
MS	**2.0 RS Cosworth** 11/87 - 01/90 150 kW	*35-044468*	*24-044578*	тип модели: Race Gruppe N VA: Параметр: 320/250; Параметр: 370/330; Параметр: 345/300; изменяемой высоты
FORD SIERRA (GBG, GB4)			
B2	**1.6, 1.6 i, 1.8, 1.8 TD, 2.0, 2.0 i, 2.0 i DOHC, 2.0 i KAT, 2.3 D** 01/87 - 02/93 49 -85 kW		**15-069146**	
B3	**1.6, 1.6 i, 1.8, 2.0, 2.0 i, 2.0 i DOHC, 2.0 i KAT** 01/87 - 02/93 53 -92 kW	**36-129874**	*36-129836*	стандартная подвеска
B3	**2.0 4x4, 2.9 4x4** 08/88 - 02/93 88 -110 kW	**36-159192**		стандартная подвеска
B3	**2.8 i, 2.9 i, 3.0, 3.0 i RS, 3.0 XR6** 01/87 - 02/93 102 -117 kW		*36-129836*	стандартная подвеска
B3	**1.8 TD, 2.3 D** 01/87 - 02/93 49 -55 kW		*36-129836*	стандартная подвеска
B4	**1.6, 1.6 i, 1.8, 1.8 TD, 2.0, 2.0 i, 2.0 i DOHC, 2.0 i KAT, 2.3 D** 01/87 - 02/93 49 -85 kW	**22-041029** **11-101437** SP	**19-019703**	
B6 Sport	**1.6, 1.6 i, 1.8, 1.8 TD, 2.0, 2.0 i, 2.0 i DOHC, 2.0 i KAT, 2.3 D, 2.8 i, 2.9 i, 3.0, 3.0 i RS, 3.0 XR6** 01/87 - 02/93 49 -117 kW	**35-040408**	**24-018067**	
B6 Sport	**2.0 RS Cosworth** 01/87 - 12/90 150 kW	**22-041302**	**24-020602**	
B6 Sport	**2.0 16V Cosworth 4x4, 2.0 4x4, 2.9 4x4** 08/88 - 02/93 88 -162 kW	**22-041296**	**24-020602**	
B8	**1.6, 1.6 i, 1.8, 1.8 TD, 2.0, 2.0 i, 2.0 i DOHC, 2.0 i KAT, 2.3 D, 2.8 i, 2.9 i, 3.0, 3.0 i RS, 3.0 XR6** 06/84 - 02/93 49 -117 kW	**35-040415**	**24-018074**	
FORD SIERRA универсал (BNG)			
B3	**1.6, 1.6 i, 1.8, 1.9, 2.0, 2.0 i, 2.0 i KAT** 01/87 - 02/93 53 -92 kW	**36-129874**	*36-134502*	стандартная подвеска

Пригодны для			
FORD			
FORD SIERRA универсал (BNG)			
B3	**1.8 TD, 2.3 D** 01/87 - 02/93 49 -55 kW		*36-134502*	стандартная подвеска
B4	**1.6, 1.6 i, 1.8, 1.8 TD, 1.9, 2.0, 2.0 i, 2.0 i KAT, 2.3 D** 01/87 - 02/93 49 -92 kW	**22-041029** **11-101437** SP	*19-020013*	
B6 Sport	**1.6, 1.6 i, 1.8, 1.8 TD, 1.9, 2.0, 2.0 i, 2.0 i KAT, 2.3 D, 2.8 i, 2.9, 2.9 i** 01/87 - 02/93 49 -110 kW	**35-040408**	*24-010146*	
B6 Sport	**2.0 4x4, 2.8 4x4, 2.8 i 4x4, 2.9 4x4** 08/88 - 02/93 88 -110 kW	**22-041296**	*24-010146*	
B8	**1.6, 1.6 i, 1.8, 1.8 TD, 1.9, 2.0, 2.0 i, 2.0 i KAT, 2.3 D, 2.8 i, 2.9, 2.9 i** 01/87 - 02/93 49 -110 kW	**35-040415**	*24-010146*	
FORD S-MAX			
B1	**1.6 EcoBoost, 1.6 TDCi, 1.8 TDCi, 2.0, 2.0 EcoBoost, 2.0 Flexifuel, 2.0 TDCi, 2.2 TDCi, 2.3, 2.5 ST** 05/06 - 74 -176 kW	**12-231638**		
B4	**1.6 EcoBoost, 1.6 TDCi, 1.8 TDCi, 2.0, 2.0 EcoBoost, 2.0 Flexifuel, 2.0 TDCi, 2.2 TDCi, 2.3, 2.5 ST** 05/06 - 74 -176 kW	**22-182869** **22-182876**	**19-170206**	спортивная подвеска; стандартная подвеска; без электронн. регулирования аморт. Силы; без регулируемой подвески
B6 Sport	**1.6 EcoBoost, 1.6 TDCi, 1.8 TDCi, 2.0, 2.0 EcoBoost, 2.0 Flexifuel, 2.0 TDCi, 2.2 TDCi, 2.3, 2.5 ST** 05/06 - 74 -176 kW	**35-143598** **35-143604**	**24-143639**	
B8	**1.6 EcoBoost, 1.6 TDCi, 1.8 TDCi, 2.0, 2.0 EcoBoost, 2.0 Flexifuel, 2.0 TDCi, 2.2 TDCi, 2.3, 2.5 ST** 05/06 - 74 -176 kW	**35-143611** **35-143628**	**24-143646**	
B12 PK	**1.6 EcoBoost, 2.0, 2.0 EcoBoost, 2.0 Flexifuel, 2.3** 07/07 - 107 -176 kW	**46-193957**		Обязанность, предусмотренная экспертизой VA: Глубина (экспертиза): 30 мм; Нагрузка оси до: 1300 кг HA: Глубина (экспертиза): 25 мм; Нагрузка оси до: 1405 кг
B12 PK	**1.6 TDCi, 1.8 TDCi, 2.0 TDCi, 2.2 TDCi, 2.5 ST** 05/06 - 74 -162 kW	**46-193940**		Обязанность, предусмотренная экспертизой VA: Глубина (экспертиза): 30 мм; Нагрузка оси до: 1300 кг HA: Глубина (экспертиза): 25 мм; Нагрузка оси до: 1405 кг
FORD STREET KA			
B1	**1.6** 05/03 - 07/05 70 kW	**12-228782**		VA: с шариковым подшибником
B3	**1.6** 05/03 - 07/05 70 kW	**36-219636**	i.V.	стандартная подвеска
B4	**1.6** 05/03 - 07/05 70 kW	**22-227706** **22-227713**	**19-196299**	
B6 Sport	**1.6** 05/03 - 07/05 70 kW	**22-235749** **22-235756**	**19-235769**	
B8	**1.6** 05/03 - 07/05 70 kW	**22-235770** **22-235787**	**19-235790**	

Пригодны для			
FORD			
FORD STREET KA			
B12 PK	**1.6** 05/03 - 07/05 70 kW	46-206763	двухтрубная система; Обязанность, предусмотренная экспертизой; с общим разрешением на эксплуатацию (ABE) VA: Глубина (экспертиза): 30 мм; Нагрузка оси до: 760 кг HA: Глубина (экспертиза): 30 мм; Нагрузка оси до: 610 кг
FORD ECONOVAN (KBA, KCA)			
B4	**1.4, 2.0 D** 03/86 - 03/92 41 -48 kW		*19-028712* OIO
FORD ECONOVAN фургон (KAA)			
B4	**1.4, 2.0 D** 03/86 - 03/92 41 -48 kW		*19-028712* OIO
FORD TOURNEO CONNECT			
B1	**1.8 16V, 1.8 Di, 1.8 TDCi, 1.8 Turbo Di** 06/02 - 55 -85 kW	**12-117888**	VA: с шариковым подшибником
B4	**1.8 16V, 1.8 Di, 1.8 TDCi, 1.8 Turbo Di** 06/02 - 55 -85 kW	**22-227973** *22-143358* **22-227980** *22-143365*	**19-145754** OIO стандартная подвеска; полезная нагрузка до 550 kg
B4	**1.8 16V, 1.8 Di, 1.8 TDCi, 1.8 Turbo Di** 06/02 - 55 -85 kW	**22-143372** **22-143389**	**19-146119** OIO стандартная подвеска; полезная нагрузка до 725 kg
FORD TRANSIT CONNECT (P65_, P70_, P80_)			
B1	**1.8 16V, 1.8 Di, 1.8 TDCi** 06/02 - 55 -85 kW	**12-117888**	VA: с шариковым подшибником
B3 BF	**1.8 16V, 1.8 Di, 1.8 TDCi** 06/02 - 55 -85 kW		**39-209504** Варианты оснащения: Serie 65; Варианты оснащения: Norm. Lieferwagen HA: параболическая рессора с нижней рессорой
B3 BF	**1.8 16V, 1.8 Di, 1.8 TDCi** 06/02 - 55 -85 kW		**39-209511** Варианты оснащения: Serie 700; Варианты оснащения: Verl. Turnier HA: параболическая рессора с нижней рессорой
B3 BF	**1.8 16V, 1.8 Di, 1.8 TDCi** 06/02 - 55 -85 kW		**39-209528** Варианты оснащения: Serie 80; Варианты оснащения: Norm. Lieferwagen HA: параболическая рессора с нижней рессорой
B3 BF	**1.8 16V, 1.8 Di, 1.8 TDCi** 06/02 - 55 -85 kW		**39-209528** Варианты оснащения: Serie 65, 80,; Варианты оснащения: Serie 550, 700, 900; Варианты оснащения: Turnier; Варианты оснащения: erh. Fahrz. Gesamtg. HA: параболическая рессора с нижней рессорой
B3 BF	**1.8 16V, 1.8 Di, 1.8 TDCi** 06/02 - 55 -85 kW		**39-209535** Варианты оснащения: Serie 80, 900; Варианты оснащения: verl. Kastenwagen HA: параболическая рессора с нижней рессорой
B4	**1.8 16V, 1.8 Di, 1.8 TDCi** 06/02 - 55 -85 kW	**22-227973** *22-143358* **22-227980** *22-143365*	**19-145754** OIO стандартная подвеска; полезная нагрузка до 550 kg
B4	**1.8 16V, 1.8 Di, 1.8 TDCi** 06/02 - 55 -85 kW	**22-143372** **22-143389**	**19-146119** OIO стандартная подвеска; полезная нагрузка до 725 kg
FORD TRANSIT автобус (E_ _)			
B1	**2.0, 2.0 i, 2.5 DI, 2.5 TD, 2.9 i** 01/91 - 09/94 51 -107 kW	**12-117048**	VA: без шарикового подшибника
B2	**2.0, 2.0 i, 2.5 DI, 2.5 TD, 2.9 i** 01/91 - 09/94 51 -107 kW		**15-119469** OIO

Пригодны для				
FORD				
FORD TRANSIT автобус (E_ _)				
B3	**2.0, 2.0 i, 2.0, 2.0 i** 09/91 - 09/94 66 -72 kW	**36-200993**		стандартная подвеска; Варианты оснащения: 80 / 100 / 115
B3	**2.0, 2.0 i** 09/91 - 09/94 66 -72 kW	**36-201150**		стандартная подвеска; Варианты оснащения: 120/ 150S
B3	**2.0, 2.0 i, 2.0, 2.0 i, 2.0** 09/91 - 09/94 66 -72 kW	**36-201174**		стандартная подвеска; Варианты оснащения: 100L / 150L
B3	**2.0, 2.0 i, 2.0, 2.0 i, 2.0** 09/91 - 09/94 66 -72 kW	**36-201143**		стандартная подвеска; Варианты оснащения: 190
B3	**2.5 DI, 2.5 TD** 08/91 - 07/94 51 -74 kW	**36-201341**		стандартная подвеска; Варианты оснащения: 80;100;115;120
B3	**2.5 DI, 2.5 TD** 08/91 - 07/94 51 -74 kW	**36-201815**		стандартная подвеска; Варианты оснащения: 130;150L:190
B3 BF	**2.0, 2.9 i** 01/91 - 09/94 66 -107 kW		**39-208965**	HA: параболическая рессора с нижней рессорой; Варианты оснащения: 100L m.stand.Höhe; Варианты оснащения: 150L m.stand.Höhe; Варианты оснащения: 150L m.red.Ggewicht; колесная база: 3570 мм
B3 BF	**2.0, 2.9 i** 01/91 - 09/94 66 -107 kW		**39-209092**	HA: параболическая рессора; Варианты оснащения: 100S m.stand.Höhe; колесная база: 2835 мм
B3 BF	**2.0, 2.0 i, 2.5 DI, 2.5 TD, 2.9 i** 01/91 - 09/94 51 -107 kW		**39-208972**	HA: параболическая рессора с нижней рессорой; Варианты оснащения: 100 S; колесная база: 2835 мм
B3 BF	**2.0, 2.9 i** 01/91 - 09/94 66 -107 kW		**39-208996**	HA: параболическая рессора с нижней рессорой; Варианты оснащения: 100S m.verb.Höhe; Варианты оснащения: 120 m.stand.Höhe; колесная база: 2835 мм
B3 BF	**2.0, 2.9 i** 01/91 - 09/94 66 -107 kW		**39-208989**	HA: параболическая рессора с нижней рессорой; Варианты оснащения: 190, 190L; колесная база: 3570 мм; для одинарных шин
B3 BF	**2.0, 2.9 i** 01/91 - 09/94 66 -107 kW		**39-209009**	HA: параболическая рессора с нижней рессорой; Варианты оснащения: 190, 190EF; колесная база: 3570 мм; со сдвоенными шинами
B3 BF	**2.0 i** 09/91 - 07/94 72 kW		**39-208996**	HA: параболическая рессора с нижней рессорой; Варианты оснащения: 100S m.verb.Höhe; Варианты оснащения: 120 m.stand.Höhe; колесная база: 2835 мм
B4	**2.0, 2.0 i, 2.5 DI, 2.5 TD, 2.9 i** 01/91 - 09/94 51 -107 kW	**22-135971**	**19-065649** OIO	
FORD TRANSIT фургон (E_ _)				
B1	**2.0, 2.0 i, 2.5 DI, 2.5 TD** 05/91 - 06/94 51 -74 kW	**12-117048**		VA: без шарикового подшибника
B2	**2.0, 2.0 i, 2.5 DI, 2.5 TD** 05/91 - 06/94 51 -74 kW		**15-119469** OIO	
B3	**2.0, 2.0 i** 09/91 - 06/94 66 -72 kW	**36-201150**		стандартная подвеска; Варианты оснащения: 120/ 150S
B3	**2.5 DI, 2.5 TD** 05/91 - 06/94 51 -74 kW	**36-201341**		стандартная подвеска; Варианты оснащения: 80;100;115;120
B3	**2.5 DI, 2.5 TD** 05/91 - 06/94 51 -74 kW	**36-201815**		стандартная подвеска; Варианты оснащения: 130;150L:190
B3 BF	**2.0** 09/91 - 06/94 66 kW		**39-208965**	HA: параболическая рессора с нижней рессорой; Варианты оснащения: 100L m.stand.Höhe; Варианты оснащения: 150L m.stand.Höhe; Варианты оснащения: 150L m.red.Ggewicht; колесная база: 3570 мм
B3 BF	**2.0** 09/91 - 06/94 66 kW		**39-209092**	HA: параболическая рессора; Варианты оснащения: 100S m.stand.Höhe; колесная база: 2835 мм
B3 BF	**2.0** 09/91 - 06/94 66 kW		**39-208972**	HA: параболическая рессора с нижней рессорой; Варианты оснащения: 100 S; колесная база: 2835 мм

Пригодны для			
FORD			
FORD TRANSIT фургон (E_ _)			
B3 BF	**2.0** 09/91 - 06/94 66 kW	**39-208996**	HA: параболическая рессора с нижней рессорой; Варианты оснащения: 100S m.verb.Höhe; Варианты оснащения: 120 m.stand.Höhe; колесная база: 2835 мм
B3 BF	**2.0** 09/91 - 06/94 66 kW	**39-208989**	HA: параболическая рессора с нижней рессорой; Варианты оснащения: 190, 190L; колесная база: 3570 мм; для одинарных шин
B3 BF	**2.0** 09/91 - 06/94 66 kW	**39-209009**	HA: параболическая рессора с нижней рессорой; Варианты оснащения: 190, 190EF; колесная база: 3570 мм; со сдвоенными шинами
B3 BF	**2.0** 09/91 - 06/94 66 kW	**39-209030**	HA: параболическая рессора с нижней рессорой; Варианты оснащения: 150S m. stand.Höhe; колесная база: 2835 мм
B4	**2.0, 2.0 i, 2.5 DI, 2.5 TD** 05/91 - 06/94 51 -74 kW	**22-135971**	**19-065649** OIO
FORD TRANSIT с бортовой платформой/ходовая часть (E_ _)			
B3	**2.0** 09/91 - 08/94 72 kW	**36-201150**	стандартная подвеска; Варианты оснащения: 120/ 150S
B3	**2.5 DI** 09/91 - 08/94 51 kW	**36-201174**	стандартная подвеска; Варианты оснащения: 190EF
B3	**2.5 DI, 2.5 TD** 09/91 - 08/94 51 -74 kW	**36-201150**	стандартная подвеска; Варианты оснащения: 80 / 100 / 115 / 120
B3	**2.5 DI, 2.5 TD** 09/91 - 08/94 59 -74 kW	**36-201815**	стандартная подвеска; Варианты оснащения: 130 / 190
FORD TRANSIT TOURNEO			
B3 BF	**2.0, 2.5 DI, 2.5 TD** 11/94 - 12/00 51 -84 kW	**39-209092**	HA: параболическая рессора; Варианты оснащения: 100S m.stand.Höhe; колесная база: 2835 мм
FORD TRANSIT автобус (E_ _)			
B1	**2.0, 2.0 CNG, 2.5 DI, 2.5 TD** 07/94 - 06/00 51 -85 kW	**12-117048**	VA: без шарикового подшибника
B2	**2.0, 2.0 CNG, 2.5 DI, 2.5 TD** 07/94 - 06/00 51 -85 kW	**15-119469** OIO	
B3	**2.0, 2.0 CNG, 2.5 DI, 2.5 TD, 2.0, 2.5 DI, 2.5 TD, 2.5 TDI, 2.0, 2.5 DI, 2.5 TD** 08/94 - 07/00 51 -85 kW	**36-201327**	VA: стандартная подвеска
B3	**2.0, 2.5 DI, 2.5 TD, 2.5 DI** 06/94 - 06/00 51 -85 kW	**36-201341**	VA: тип модели: 80, 100, 115, 120
B3	**2.5 DI, 2.5 TD, 2.5 DI, 2.5 TD, 2.5 TDI, 2.5 DI, 2.5 TD** 06/94 - 06/00 51 -74 kW	**36-201334**	VA: стандартная подвеска; тип модели: 130;150L;190
B3	**2.5 DI, 2.5 TD, 2.0, 2.5 DI, 2.5 TD, 2.5 TDI** 06/94 - 06/00 55 -85 kW	**36-201341**	стандартная подвеска; Варианты оснащения: 80;100;115;120
B3 BF	**2.0, 2.0 CNG, 2.5 DI, 2.5 TD** 07/94 - 06/00 51 -85 kW	**39-209092**	HA: параболическая рессора; Варианты оснащения: 100S m.stand.Höhe; колесная база: 2835 мм
B3 BF	**2.0, 2.0 CNG, 2.5 DI, 2.5 TD** 07/94 - 06/00 51 -85 kW	**39-208972**	HA: параболическая рессора с нижней рессорой; Варианты оснащения: 100 S; колесная база: 2835 мм
B3 BF	**2.0, 2.0 CNG, 2.5 DI, 2.5 TD** 07/94 - 06/00 51 -85 kW	**39-208965**	HA: параболическая рессора с нижней рессорой; Варианты оснащения: 100L m.stand.Höhe; Варианты оснащения: 150L m.stand.Höhe; Варианты оснащения: 150L m.red.Gewicht; колесная база: 3570 мм
B3 BF	**2.0, 2.0 CNG, 2.5 DI, 2.5 TD** 07/94 - 06/00 51 -85 kW	**39-208996**	HA: параболическая рессора с нижней рессорой; Варианты оснащения: 100S m.verb.Höhe; Варианты оснащения: 120 m.stand.Höhe; колесная база: 2835 мм

Пригодны для			
FORD			
FORD TRANSIT автобус (E_ _)			
B3 BF	**2.0, 2.0 CNG, 2.5 DI, 2.5 TD** 07/94 - 06/00 51 -85 kW	**39-208989**	HA: параболическая рессора с нижней рессорой; Варианты оснащения: 190, 190EF, 190L; колесная база: 3570 мм; для одинарных шин
B3 BF	**2.0, 2.0 CNG, 2.5 DI, 2.5 TD** 07/94 - 06/00 51 -85 kW	**39-209009**	HA: параболическая рессора с нижней рессорой; Варианты оснащения: 190, 190EF; колесная база: 3570 мм; со сдвоенными шинами
B3 BF	**2.0, 2.0 CNG** 06/94 - 03/00 84 kW	**39-209030**	HA: параболическая рессора с нижней рессорой; Варианты оснащения: 150S m.stand.Höhe; колесная база: 2835 мм
B4	**2.0, 2.0 CNG, 2.5 DI, 2.5 TD** 07/94 - 06/00 51 -85 kW	**22-135971**	**19-065649** OIO
FORD TRANSIT фургон (E_ _)			
B1	**2.0, 2.5 DI, 2.5 TD, 2.5 TDI** 06/94 - 03/00 51 -85 kW	**12-117048**	VA: без шарикового подшибника
B2	**2.0, 2.5 DI, 2.5 TD, 2.5 TDI** 06/94 - 03/00 51 -85 kW	**15-119469** OIO	
B3	**2.0, 2.5 DI, 2.5 TD** 06/94 - 07/00 51 -85 kW	**36-200993**	VA: стандартная подвеска; Варианты оснащения: 150S; 80; колесная база: 2835 мм
B3 BF	**2.0, 2.5 DI, 2.5 TD, 2.5 TDI** 06/94 - 03/00 51 -85 kW	**39-209092**	HA: параболическая рессора; Варианты оснащения: 100S m.stand.Höhe; колесная база: 2835 мм
B3 BF	**2.0, 2.5 DI, 2.5 TD, 2.5 TDI** 06/94 - 03/00 51 -85 kW	**39-208972**	HA: параболическая рессора с нижней рессорой; Варианты оснащения: 100 S; колесная база: 2835 мм
B3 BF	**2.0** 06/94 - 03/00 84 kW	**39-208965**	HA: параболическая рессора с нижней рессорой; Варианты оснащения: 100L m.stand.Höhe; Варианты оснащения: 150L m.stand.Höhe; Варианты оснащения: 150L m.red.Ggewicht; колесная база: 3570 мм
B3 BF	**2.0, 2.5 DI, 2.5 TD, 2.5 TDI** 06/94 - 03/00 51 -85 kW	**39-208996**	HA: параболическая рессора с нижней рессорой; Варианты оснащения: 100S m.verb.Höhe; Варианты оснащения: 120 m.stand.Höhe; колесная база: 2835 мм
B3 BF	**2.0, 2.5 DI, 2.5 TD, 2.5 TDI** 06/94 - 03/00 51 -85 kW	**39-208989**	HA: параболическая рессора с нижней рессорой; Варианты оснащения: 190, 190EF, 190L; колесная база: 3570 мм; для одинарных шин
B3 BF	**2.0, 2.5 DI, 2.5 TD, 2.5 TDI** 06/94 - 03/00 51 -85 kW	**39-209009**	HA: параболическая рессора с нижней рессорой; Варианты оснащения: 190, 190EF; колесная база: 3570 мм; со сдвоенными шинами
B3 BF	**2.0, 2.5 DI, 2.5 TD, 2.5 TDI** 06/94 - 03/00 51 -85 kW	**39-209030**	HA: параболическая рессора с нижней рессорой; Варианты оснащения: 150S m.stand.Höhe; колесная база: 2835 мм
B4	**2.0, 2.5 DI, 2.5 TD, 2.5 TDI** 06/94 - 03/00 51 -85 kW	**22-135971**	**19-065649** OIO
FORD TRANSIT с бортовой платформой/ходовая часть (E_ _)			
B3 BF	**2.0, 2.5 DI, 2.5 TD** 08/94 - 07/00 51 -85 kW	**39-209092**	HA: параболическая рессора; Варианты оснащения: 100S m.stand.Höhe; колесная база: 2835 мм
B3 BF	**2.0, 2.5 DI, 2.5 TD** 08/94 - 07/00 51 -85 kW	**39-208972**	HA: параболическая рессора с нижней рессорой; Варианты оснащения: 100 S; колесная база: 2835 мм
B3 BF	**2.0, 2.5 DI, 2.5 TD** 08/94 - 07/00 51 -85 kW	**39-208996**	HA: параболическая рессора с нижней рессорой; Варианты оснащения: 100S m.verb.Höhe; Варианты оснащения: 120 m.stand.Höhe; колесная база: 2835 мм
B3 BF	**2.0, 2.5 DI, 2.5 TD** 08/94 - 07/00 51 -85 kW	**39-208965**	HA: параболическая рессора с нижней рессорой; Варианты оснащения: 100L m.stand.Höhe; Варианты оснащения: 150L m.stand.Höhe; Варианты оснащения: 150L m.red.Ggewicht; колесная база: 3570 мм
B3 BF	**2.0, 2.5 DI, 2.5 TD** 08/94 - 07/00 51 -85 kW	**39-209023**	HA: параболическая рессора; Варианты оснащения: 120 m.stand.Höhe; Варианты оснащения: Einzelkabine; колесная база: 2835 мм
B3 BF	**2.0, 2.5 DI, 2.5 TD** 08/94 - 07/00 51 -85 kW	**39-208989**	HA: параболическая рессора с нижней рессорой; Варианты оснащения: 190, 190EF, 190L; колесная база: 3570 мм; для одинарных шин

Пригодны для				
FORD				
FORD TRANSIT с бортовой платформой/ходовая часть (E_ _)				
B3 BF	**2.0, 2.5 DI, 2.5 TD** 08/94 - 07/00 51 -85 kW		**39-209009**	HA: параболическая рессора с нижней рессорой; Варианты оснащения: 190, 190EF; колесная база: 3570 мм; со сдвоенными шинами
B3 BF	**2.0, 2.5 DI, 2.5 TD** 08/94 - 07/00 51 -85 kW		**39-209030**	HA: параболическая рессора с нижней рессорой; Варианты оснащения: 150S m.stand.Höhe; колесная база: 2835 мм
FORD TRANSIT автобус (FD_ _, FB_ _, FS_ _, FZ_ _, FC_ _)				
B1	**2.0, 2.0 DI, 2.0 TDCi, 2.3, 2.3 16V [RWD], 2.4 DI, 2.4 DI [RWD], 2.4 TD, 2.4 TDCi, 2.4 TDdi, 2.4 TDE** 08/00 - 05/06 55 -107 kW	**12-225385**		VA: с шариковым подшибником
B3	**2.0 DI** 08/00 - 05/06 74 kW	**36-197620**		
B3	**2.0, 2.0 DI, 2.0 TDCi** 08/00 - 05/06 55 -92 kW	**36-201280**		VA: Варианты оснащения: 260S /280S; Привод на передние колеса
B3	**2.0, 2.0 DI, 2.0 TDCi, 2.3, 2.3 16V [RWD], 2.4 DI, 2.4 DI [RWD], 2.4 TD, 2.4 TDCi, 2.4 TDdi, 2.4 TDE** 08/00 - 05/06 55 -107 kW	**36-197620**		стандартная подвеска; Варианты оснащения: 280M;300S;330M; Варианты оснащения: 330S;300L
B3	**2.0, 2.0 DI, 2.0 TDCi, 2.3, 2.3 16V [RWD], 2.4 DI, 2.4 DI [RWD], 2.4 TD, 2.4 TDCi, 2.4 TDdi, 2.4 TDE** 08/00 - 05/06 55 -107 kW	**36-201266**		длинная колесная база; для повышенной нагрузки VA: Варианты оснащения: 350L 350 Jumbo, 350E
B3	**2.0, 2.0 DI, 2.0 TDCi, 2.3, 2.3 16V [RWD], 2.4 DI, 2.4 DI [RWD], 2.4 TD, 2.4 TDCi, 2.4 TDdi, 2.4 TDE** 08/00 - 05/06 55 -107 kW	**36-201204**		Варианты оснащения: 330M;350M;300L;330L; Варианты оснащения: 350L;350E;300M; со сдвоенными шинами
B3 BF	**2.0 DI, 2.0 TDCi, 2.4 DI, 2.4 TDCi, 2.4 TDE** 01/00 - 05/06 55 -101 kW		**39-209184**	Варианты оснащения: 260S,; Варианты оснащения: verb. Fahrzeughöhe; Привод на передние колеса HA: параболическая рессора
B3 BF	**2.0 DI, 2.0 TDCi, 2.4 DI, 2.4 TDCi, 2.4 TDE** 01/00 - 05/06 55 -101 kW		**39-209191**	Варианты оснащения: 280S,; Варианты оснащения: niedr. Dach; Варианты оснащения: Stand.-Fahrzeughöhe; Привод на передние колеса HA: параболическая рессора
B3 BF	**2.0 DI, 2.0 TDCi, 2.4 DI, 2.4 TDCi, 2.4 TDE** 01/00 - 05/06 55 -101 kW		**39-209207**	Варианты оснащения: 300S,; Варианты оснащения: niedr. Dach,; Варианты оснащения: Stand.-Fahrzeughöhe,; Привод на передние колеса HA: параболическая рессора
B3 BF	**2.0 DI, 2.0 TDCi, 2.4 DI, 2.4 TDCi, 2.4 TDE** 01/00 - 05/06 55 -101 kW		**39-209238**	Варианты оснащения: 300L, 300M, 300S,; Варианты оснащения: mittelh. Dach,; Варианты оснащения: Stand.-Fahrzeughöhe,; Привод на передние колеса HA: параболическая рессора
B3 BF	**2.0 DI, 2.0 TDCi, 2.3 16V [RWD], 2.4 DI, 2.4 DI [RWD], 2.4 TDCi, 2.4 TDE** 01/00 - 05/06 55 -107 kW		**39-209290**	Варианты оснащения: 350L,; Варианты оснащения: Stand.-Fahrzeughöhe, HA: параболическая рессора
B3 BF	**2.0 DI, 2.0 TDCi, 2.4 DI, 2.4 TDCi, 2.4 TDE** 01/00 - 05/06 55 -101 kW		**39-209405**	Варианты оснащения: 330S, 350E, 350ER,; Варианты оснащения: 350L, 350M,; Привод на передние колеса HA: параболическая рессора
B3 BF	**2.0 DI, 2.0 TDCi, 2.4 DI, 2.4 TDCi, 2.4 TDE** 01/00 - 05/06 55 -101 kW		**39-209429**	Варианты оснащения: 350E, 350ER, 350L,; Варианты оснащения: 350M,; Варианты оснащения: Ausf.-Paketwagen,; Привод на передние колеса HA: параболическая рессора
B3 BF	**2.0 DI, 2.0 TDCi, 2.4 DI, 2.4 TDCi, 2.4 TDE** 01/00 - 05/06 55 -101 kW		**39-209160**	Варианты оснащения: 280S,; Варианты оснащения: mittelh. Dach,; Варианты оснащения: verb. Fahrzeughöhe,; Привод на передние колеса HA: параболическая рессора с нижней рессорой
B3 BF	**2.0 DI, 2.0 TDCi, 2.3 16V [RWD], 2.4 DI, 2.4 DI [RWD], 2.4 TDCi, 2.4 TDE** 01/00 - 05/06 55 -107 kW		**39-209412**	стандартная подвеска; Варианты оснащения: 260S, 280S, 300S,; Варианты оснащения: 330S,; Варианты оснащения: m. kz. Radstand, HA: параболическая рессора
B3 BF	**2.0 DI, 2.0 TDCi, 2.3 16V [RWD], 2.4 DI, 2.4 DI [RWD], 2.4 TDCi, 2.4 TDE** 01/00 - 05/06 55 -107 kW		**39-209177**	Варианты оснащения: 280S, HA: параболическая рессора с нижней рессорой

Пригодны для				
FORD				
FORD TRANSIT автобус (FD_ _, FB_ _, FS_ _, FZ_ _, FC_ _)				
B3 BF	**2.0 DI, 2.0 TDCi, 2.3 16V [RWD], 2.4 DI, 2.4 DI [RWD], 2.4 TDCi, 2.4 TDE** 01/00 - 05/06 55 -107 kW		**39-209214**	Варианты оснащения: 260S, HA: параболическая рессора
B3 BF	**2.3 16V [RWD], 2.4 DI [RWD]** 01/00 - 05/06 55 -107 kW		**39-209115**	Варианты оснащения: 300M, 300S,; Варианты оснащения: 330M, 330S,; Варианты оснащения: Paketw. h. Schwerp.,; Варианты оснащения: Standard zul. GG,; Привод на задние колеса HA: параболическая рессора с нижней рессорой
B3 BF	**2.3 16V [RWD], 2.4 DI [RWD]** 01/00 - 05/06 55 -107 kW		**39-209375**	стандартная подвеска; Варианты оснащения: 260S, 280M, 280M,; Варианты оснащения: 300L, 300M, 300S,; Варианты оснащения: 330L, 330M, 330S,; Варианты оснащения: 350E, 350ER, 350L,; Варианты оснащения: 350M, 430E,; Привод на задние колеса HA: параболическая рессора с нижней рессорой
B3 BF	**2.3 16V [RWD], 2.4 DI [RWD]** 01/00 - 05/06 55 -107 kW		**39-209498**	стандартная подвеска; Варианты оснащения: 350E,; Варианты оснащения: Standard zul. GG,; Привод на задние колеса HA: параболическая рессора с нижней рессорой
B4	**2.0, 2.0 DI, 2.0 TDCi, 2.3, 2.3 16V [RWD], 2.4 DI, 2.4 DI [RWD], 2.4 TD, 2.4 TDCi, 2.4 TDdi, 2.4 TDE** 08/00 - 05/06 55 -107 kW	**22-227997**	**19-164786** OIO	стандартная подвеска
B4	**2.0, 2.0 DI, 2.0 TDCi, 2.3, 2.3 16V [RWD], 2.4 DI, 2.4 DI [RWD], 2.4 TD, 2.4 TDCi, 2.4 TDdi, 2.4 TDE** 08/00 - 05/06 55 -107 kW	**22-227997**	**19-165530** OIO	стандартная подвеска; тип модели: LPG
B4	**2.0, 2.0 DI, 2.3, 2.3 16V [RWD], 2.4 DI, 2.4 DI [RWD], 2.4 TD, 2.4 TDdi, 2.4 TDE** 05/01 - 09/02 55 -107 kW	**22-227997**	**19-172644** OIO	стандартная подвеска; для авт. с опускающейся пневматической задней подвеской
B4	**2.0, 2.0 DI, 2.0 TDCi, 2.3, 2.3 16V [RWD], 2.4 DI, 2.4 DI [RWD], 2.4 TD, 2.4 TDdi, 2.4 TDE** 09/02 - 05/06 55 -107 kW	**22-227997**	**19-172651** OIO	стандартная подвеска; для авт. с опускающейся пневматической задней подвеской
FORD TRANSIT фургон (FA_ _)				
B1	**2.0, 2.0 DI, 2.0 TDCi, 2.3, 2.3 16V [RWD], 2.4 DI, 2.4 DI [RWD], 2.4 TD, 2.4 TD AWD, 2.4 TDCi, 2.4 TDdi, 2.4 TDE** 08/00 - 05/06 55 -107 kW	**12-225385**		VA: с шариковым подшибником
B3	**2.0, 2.0 DI** 08/00 - 05/06 55 -84 kW	**36-201280**		Варианты оснащения: 260S;280S
B3	**2.0, 2.0 DI, 2.0 TDCi, 2.3, 2.3 16V [RWD], 2.4 DI, 2.4 DI [RWD], 2.4 TD, 2.4 TDCi, 2.4 TDdi, 2.4 TDE** 08/00 - 05/06 55 -107 kW	**36-197620**		стандартная подвеска; Варианты оснащения: 280M;300S;330M; Варианты оснащения: 330S;300L
B3	**2.0, 2.0 DI, 2.0 TDCi, 2.3, 2.3 16V [RWD], 2.4 DI, 2.4 DI [RWD], 2.4 TD, 2.4 TDCi, 2.4 TDdi, 2.4 TDE** 08/00 - 05/06 55 -107 kW	**36-201266**		длинная колесная база; для повышенной нагрузки VA: Варианты оснащения: 350L 350 Jumbo, 350E
B3	**2.0 DI, 2.0 TDCi, 2.3, 2.3 16V [RWD], 2.4 DI, 2.4 DI [RWD], 2.4 TD, 2.4 TDCi, 2.4 TDE, 2.0 DI, 2.0 TDCi, 2.3, 2.3 16V, 2.4 DI, 2.4 TDCi, 2.4 TDdi, 2.4 TDE** 01/00 - 05/06 55 -107 kW	**36-201204**		VA: Варианты оснащения: 330M;350M;300L;330L; Варианты оснащения: 350L;350E;300M
B3 BF	**2.3 16V [RWD], 2.4 DI [RWD]** 01/00 - 05/06 55 -107 kW		**39-209269**	стандартная подвеска; Варианты оснащения: 300M,; Варианты оснащения: Stand.-Fahrzeughöhe,; Привод на задние колеса HA: параболическая рессора; на листовых рессорах
B3 BF	**2.3 16V [RWD], 2.4 DI [RWD]** 01/00 - 05/06 55 -107 kW		**39-209276**	Варианты оснащения: 300M,; Варианты оснащения: verb. Fahrzeugh.,; Привод на задние колеса HA: параболическая рессора
B3 BF	**2.3 16V [RWD], 2.4 DI [RWD]** 01/00 - 05/06 55 -107 kW		**39-209283**	Варианты оснащения: 330L, 330M,; Варианты оснащения: verb. Fahrzeugh.,; Привод на задние колеса HA: параболическая рессора

Пригодны для				
FORD				
FORD TRANSIT фургон (FA_ _)				
B3 BF	**2.3 16V [RWD], 2.4 DI [RWD]** 01/00 - 05/06 55 -107 kW		**39-209108**	стандартная подвеска; Варианты оснащения: 330L,; Привод на задние колеса HA: параболическая рессора с нижней рессорой
B3 BF	**2.3 16V [RWD], 2.4 DI [RWD]** 01/00 - 05/06 55 -107 kW		**39-209115**	Варианты оснащения: 300M, 300S,; Варианты оснащения: 330M, 330S,; Варианты оснащения: Paketw. h. Schwerp.,; Варианты оснащения: Standard zul. GG,; Привод на задние колеса HA: параболическая рессора с нижней рессорой
B3 BF	**2.3 16V [RWD], 2.4 DI [RWD]** 01/00 - 05/06 55 -107 kW		**39-209122**	стандартная подвеска; Варианты оснащения: 350M,; Варианты оснащения: o. hohen Schwerpunkt; Привод на задние колеса; для одинарных шин HA: параболическая рессора с нижней рессорой
B3 BF	**2.3 16V [RWD], 2.4 DI [RWD]** 01/00 - 05/06 55 -107 kW		**39-209146**	стандартная подвеска; Варианты оснащения: 350M,; Варианты оснащения: Paketw. h. Schwepunk; Привод на задние колеса HA: параболическая рессора с нижней рессорой
B3 BF	**2.3 16V [RWD], 2.4 DI [RWD]** 01/00 - 05/06 55 -107 kW		**39-209306**	Варианты оснащения: 260S, 280M, 280M,; Варианты оснащения: 300L, 300M, 300S,; Варианты оснащения: 330L, 330M, 330S,; Варианты оснащения: 350E, 350ER, 350L,; Варианты оснащения: 350M, 430E,; Варианты оснащения: Hochleistungsfeder; Привод на задние колеса; для одинарных шин; полезная нагрузка до 3500 kg; полезная нагрузка до 4100 kg; полезная нагрузка до 4250 kg HA: параболическая рессора с нижней рессорой
B3 BF	**2.3 16V [RWD], 2.4 DI [RWD]** 01/00 - 05/06 55 -107 kW		**39-209313**	Варианты оснащения: 350E, 350ER, 350L,; Варианты оснащения: 350M,; Варианты оснащения: verb. Fahrzeughöhe,; Привод на задние колеса HA: параболическая рессора с нижней рессорой
B3 BF	**2.3 16V [RWD], 2.4 DI [RWD]** 01/00 - 05/06 55 -107 kW		**39-209368**	стандартная подвеска; Варианты оснащения: 350L, 430E,; Привод на задние колеса; полезная нагрузка до 4100 kg; полезная нагрузка до 4250 kg HA: параболическая рессора с нижней рессорой
B3 BF	**2.3 16V [RWD], 2.4 DI [RWD]** 01/00 - 05/06 55 -107 kW		**39-209498**	стандартная подвеска; Варианты оснащения: 350E, 350L; Варианты оснащения: Standard zul. GG,; Привод на задние колеса HA: параболическая рессора с нижней рессорой
B3 BF	**2.0 DI, 2.0 TDCi, 2.4 DI, 2.4 TDCi, 2.4 TDE** 01/00 - 05/06 55 -101 kW		**39-209184**	Варианты оснащения: 260S,; Варианты оснащения: verb. Fahrzeughöhe; Привод на передние колеса HA: параболическая рессора
B3 BF	**2.0 DI, 2.0 TDCi, 2.4 DI, 2.4 TDCi, 2.4 TDE** 01/00 - 05/06 55 -101 kW		**39-209191**	Варианты оснащения: 280S,; Варианты оснащения: niedr. Dach,; Варианты оснащения: Stand.-Fahrzeughöhe,; Привод на передние колеса HA: параболическая рессора
B3 BF	**2.0 DI, 2.0 TDCi, 2.4 DI, 2.4 TDCi, 2.4 TDE** 01/00 - 05/06 55 -101 kW		**39-209207**	Варианты оснащения: 300S,; Варианты оснащения: niedr. Dach,; Варианты оснащения: Stand.-Fahrzeughöhe,; Привод на передние колеса HA: параболическая рессора
B3 BF	**2.0 DI, 2.0 TDCi, 2.4 DI, 2.4 TDCi, 2.4 TDE** 01/00 - 05/06 55 -101 kW		**39-209238**	Варианты оснащения: 300L, 300M, 300S,; Варианты оснащения: mittelh. Dach,; Варианты оснащения: Stand.-Fahrzeughöhe,; Привод на передние колеса HA: параболическая рессора
B3 BF	**2.0 DI, 2.0 TDCi, 2.4 DI, 2.4 TDCi, 2.4 TDE** 01/00 - 05/06 55 -101 kW		**39-209245**	Варианты оснащения: 260S, 280M, 280S,; Варианты оснащения: 300L, 300M, 300S,; Варианты оснащения: 330L, 330M, 330S,; Варианты оснащения: 350E, 350ER, 350L,; Варианты оснащения: 350M, 430E,; Привод на передние колеса HA: параболическая рессора
B3 BF	**2.0 DI, 2.0 TDCi, 2.4 DI, 2.4 TDCi, 2.4 TDE** 01/00 - 05/06 55 -101 kW		**39-209252**	Варианты оснащения: 260S,; Варианты оснащения: verb. Fahrzeughöhe,; Привод на передние колеса HA: параболическая рессора
B3 BF	**2.0 DI, 2.0 TDCi, 2.4 DI, 2.4 TDCi, 2.4 TDE** 01/00 - 05/06 55 -101 kW		**39-209399**	Варианты оснащения: 280M, 280S,; Варианты оснащения: mittelh. Dach,; Варианты оснащения: m. verb. Fahrzeugh.,; Привод на передние колеса HA: параболическая рессора
B3 BF	**2.0 DI, 2.0 TDCi, 2.4 DI, 2.4 TDCi, 2.4 TDE** 01/00 - 05/06 55 -101 kW		**39-209467**	Варианты оснащения: 300S,; Варианты оснащения: mittelh. Dach,; Варианты оснащения: m. verb. Fahrzeugh.,; Привод на передние колеса HA: параболическая рессора
B3 BF	**2.0 DI, 2.0 TDCi, 2.3 16V [RWD], 2.4 DI, 2.4 DI [RWD], 2.4 TDCi, 2.4 TDE** 01/00 - 05/06 55 -107 kW		**39-209290**	Варианты оснащения: 300L, 350L,; Варианты оснащения: Stand.-Fahrzeughöhe, HA: параболическая рессора

Пригодны для				
FORD				
FORD TRANSIT фургон (FA_ _)				
B3 BF	**2.0 DI, 2.0 TDCi, 2.4 DI, 2.4 TDCi, 2.4 TDE** 01/00 - 05/06 55 -101 kW		**39-209405**	Варианты оснащения: 330S, 350E, 350ER,; Варианты оснащения: 350L, 350M,; Привод на передние колеса HA: параболическая рессора
B3 BF	**2.0 DI, 2.0 TDCi, 2.4 DI, 2.4 TDCi, 2.4 TDE** 01/00 - 05/06 55 -101 kW		**39-209429**	Варианты оснащения: 350E, 350ER, 350L,; Варианты оснащения: 350M,; Варианты оснащения: Ausf.-Paketwagen,; Привод на передние колеса HA: параболическая рессора
B3 BF	**2.0 DI, 2.0 TDCi, 2.4 DI, 2.4 TDCi, 2.4 TDE** 01/00 - 05/06 55 -101 kW		**39-209160**	Варианты оснащения: 280S,; Варианты оснащения: mittelh. Dach,; Варианты оснащения: verb. Fahrzeughöhe,; Привод на передние колеса HA: параболическая рессора с нижней рессорой
B3 BF	**2.0 DI, 2.0 TDCi, 2.3 16V [RWD], 2.4 DI, 2.4 DI [RWD], 2.4 TDCi, 2.4 TDE** 01/00 - 05/06 55 -107 kW		**39-209412**	стандартная подвеска; Варианты оснащения: 260S, 280S, 300S,; Варианты оснащения: 330S,; Варианты оснащения: m. kz. Radstand, HA: параболическая рессора
B3 BF	**2.0 DI, 2.0 TDCi, 2.3 16V [RWD], 2.4 DI, 2.4 DI [RWD], 2.4 TDCi, 2.4 TDE** 01/00 - 05/06 55 -107 kW		**39-209177**	Варианты оснащения: 280S, HA: параболическая рессора с нижней рессорой
B3 BF	**2.0 DI, 2.0 TDCi, 2.3 16V [RWD], 2.4 DI, 2.4 DI [RWD], 2.4 TDCi, 2.4 TDE** 01/00 - 05/06 55 -107 kW		**39-209214**	Варианты оснащения: 260S, HA: параболическая рессора
B3 BF	**2.0 DI, 2.0 TDCi, 2.4 DI, 2.4 TDCi, 2.4 TDE** 01/00 - 05/06 55 -101 kW		**39-209382**	Варианты оснащения: 300S,; Варианты оснащения: m. niedrigem Dach,; Варианты оснащения: m. verb. Fahrzeugh.; Привод на передние колеса HA: параболическая рессора
B4	**2.0, 2.0 DI, 2.3, 2.3 16V [RWD], 2.4 DI, 2.4 DI [RWD], 2.4 TD, 2.4 TD AWD, 2.4 TDCi, 2.4 TDdi, 2.4 TDE** 08/00 - 05/06 55 -107 kW	**22-227997**	**19-164786** OIO	стандартная подвеска
B4	**2.0, 2.0 DI, 2.3, 2.3 16V [RWD], 2.4 DI, 2.4 DI [RWD], 2.4 TD, 2.4 TD AWD, 2.4 TDCi, 2.4 TDdi, 2.4 TDE** 08/00 - 05/06 55 -107 kW	**22-227997**	**19-165530** OIO	стандартная подвеска; тип модели: LPG
B4	**2.0, 2.0 DI, 2.0 TDCi, 2.3, 2.3 16V [RWD], 2.4 DI, 2.4 DI [RWD], 2.4 TD, 2.4 TD AWD, 2.4 TDdi, 2.4 TDE** 05/01 - 09/02 55 -107 kW	**22-227997**	**19-172644** OIO	стандартная подвеска; для авт. с опускающейся пневматической задней подвеской
B4	**2.0, 2.0 DI, 2.0 TDCi, 2.3, 2.3 16V [RWD], 2.4 DI, 2.4 DI [RWD], 2.4 TD, 2.4 TD AWD, 2.4 TDdi, 2.4 TDE** 09/02 - 05/06 55 -107 kW	**22-227997**	**19-172651** OIO	стандартная подвеска; для авт. с опускающейся пневматической задней подвеской
FORD TRANSIT с бортовой платформой/ходовая часть (FM_ _, FN_ _)				
B1	**2.0 DI, 2.0 TDCi, 2.3, 2.3 16V, 2.4 DI, 2.4 TDCi, 2.4 TDdi, 2.4 TDE** 01/00 - 05/06 55 -107 kW	**12-225385**		VA: с шариковым подшибником
B3	**2.0 DI, 2.0 TDCi, 2.3, 2.3 16V, 2.4 DI, 2.4 TDCi, 2.4 TDdi, 2.4 TDE** 01/00 - 05/06 55 -107 kW	**36-197620**		стандартная подвеска; Варианты оснащения: 280S;300S;330S;300L
B3	**2.0 DI, 2.0 TDCi, 2.4 DI, 2.4 TDCi, 2.4 TDE** 01/00 - 05/06 55 -101 kW	**36-201266**		стандартная подвеска; Варианты оснащения: 350L
B3	**2.0 DI, 2.0 TDCi, 2.4 DI, 2.4 TDCi, 2.4 TDE** 01/00 - 05/06 55 -101 kW	**36-201181**		стандартная подвеска; Варианты оснащения: 330M;350E;350M
B3 BF	**2.0 DI, 2.0 TDCi, 2.3 16V, 2.4 DI, 2.4 TDCi, 2.4 TDE** 01/00 - 05/06 55 -107 kW		**39-209238**	Варианты оснащения: 300S,; Варианты оснащения: mittelh. Dach,; Варианты оснащения: Stand.-Fahrzeughöhe,; Привод на передние колеса HA: параболическая рессора

BILSTEIN

F

Пригодны для				
FORD				
FORD TRANSIT с бортовой платформой/ходовая часть (FM_ _, FN_ _)				
B3 BF	**2.0 DI, 2.0 TDCi, 2.3 16V, 2.4 DI, 2.4 TDCi, 2.4 TDE** 01/00 - 05/06 55 -107 kW		**39-209245**	Варианты оснащения: 260S, 280M, 280S,; Варианты оснащения: 300L, 300M, 300S,; Варианты оснащения: 330L, 330M, 330S,; Варианты оснащения: 350E, 350ER, 350L,; Варианты оснащения: 350M, 430E,; Привод на передние колеса HA: параболическая рессора
B3 BF	**2.0 DI, 2.0 TDCi, 2.3 16V, 2.4 DI, 2.4 TDCi, 2.4 TDE** 01/00 - 05/06 55 -107 kW		**39-209290**	Варианты оснащения: 350L,; Варианты оснащения: Stand.-Fahrzeughöhe, HA: параболическая рессора
B3 BF	**2.0 DI, 2.0 TDCi, 2.3 16V, 2.4 DI, 2.4 TDCi, 2.4 TDE** 01/00 - 05/06 55 -107 kW		**39-209405**	Варианты оснащения: 330S, 350E, 350ER,; Варианты оснащения: 350L, 350M,; Привод на передние колеса HA: параболическая рессора
B3 BF	**2.0 DI, 2.0 TDCi, 2.3 16V, 2.4 DI, 2.4 TDCi, 2.4 TDE** 01/00 - 05/06 55 -107 kW		**39-209429**	Варианты оснащения: 350E, 350ER, 350L,; Варианты оснащения: 350M,; Варианты оснащения: Ausf.-Paketwagen,; Привод на передние колеса HA: параболическая рессора
B3 BF	**2.0 DI, 2.0 TDCi, 2.3 16V, 2.4 DI, 2.4 TDCi, 2.4 TDE** 01/00 - 05/06 55 -107 kW		**39-209115**	Варианты оснащения: 300M, 300S,; Варианты оснащения: 330M, 330S,; Варианты оснащения: Paketw. h. Schwerp.,; Варианты оснащения: Standard zul. GG,; Привод на задние колеса HA: параболическая рессора с нижней рессорой
B3 BF	**2.0 DI, 2.0 TDCi, 2.3 16V, 2.4 DI, 2.4 TDCi, 2.4 TDE** 01/00 - 05/06 55 -107 kW		**39-209122**	стандартная подвеска; Варианты оснащения: 350M,; Варианты оснащения: o. hohen Schwerpunkt; Привод на задние колеса; для одинарных шин HA: параболическая рессора с нижней рессорой
B3 BF	**2.0 DI, 2.0 TDCi, 2.3 16V, 2.4 DI, 2.4 TDCi, 2.4 TDE** 01/00 - 05/06 55 -107 kW		**39-209306**	Варианты оснащения: 260S, 280M, 280M,; Варианты оснащения: 300L, 300M, 300S,; Варианты оснащения: 330L, 330M, 330S,; Варианты оснащения: 350E, 350ER, 350L,; Варианты оснащения: 350M, 430E,; Варианты оснащения: Hochleistungsfeder; Привод на задние колеса; для одинарных шин; полезная нагрузка до 3500 kg; полезная нагрузка до 4100 kg; полезная нагрузка до 4250 kg HA: параболическая рессора с нижней рессорой
B3 BF	**2.0 DI, 2.0 TDCi, 2.3 16V, 2.4 DI, 2.4 TDCi, 2.4 TDE** 01/00 - 05/06 55 -107 kW		**39-209177**	Варианты оснащения: 280S, HA: параболическая рессора с нижней рессорой
B3 BF	**2.0 DI, 2.0 TDCi, 2.3 16V, 2.4 DI, 2.4 TDCi, 2.4 TDE** 01/00 - 05/06 55 -107 kW		**39-209153**	Варианты оснащения: 300L, 300M, 300S,; Варианты оснащения: 330S, HA: параболическая рессора с нижней рессорой
B3 BF	**2.0 DI, 2.0 TDCi, 2.3 16V, 2.4 DI, 2.4 TDCi, 2.4 TDE** 01/00 - 05/06 55 -107 kW		**39-209214**	Варианты оснащения: 260S, HA: параболическая рессора
B4	**2.0 DI, 2.3, 2.3 16V, 2.4 DI, 2.4 TDCi, 2.4 TDdi, 2.4 TDE** 01/00 - 05/06 55 -107 kW	**22-227997**	**19-164786** OIO	стандартная подвеска
B4	**2.0 DI, 2.3, 2.3 16V, 2.4 DI, 2.4 TDCi, 2.4 TDdi, 2.4 TDE** 01/00 - 05/06 55 -107 kW	**22-227997**	**19-165530** OIO	стандартная подвеска; тип модели: LPG
B4	**2.0 DI, 2.0 TDCi, 2.3, 2.3 16V, 2.4 DI, 2.4 TDdi, 2.4 TDE** 05/01 - 09/02 55 -107 kW	**22-227997**	**19-172644** OIO	стандартная подвеска; для авт. с опускающейся пневматической задней подвеской
B4	**2.0 DI, 2.0 TDCi, 2.3, 2.3 16V, 2.4 DI, 2.4 TDdi, 2.4 TDE** 09/02 - 05/06 55 -107 kW	**22-227997**	**19-172651** OIO	стандартная подвеска; для авт. с опускающейся пневматической задней подвеской
FORD TRANSIT TOURNEO				
B1	**2.2 TDCi** 07/06 - 81 -103 kW	**12-228560**		VA: без шарикового подшибника
B3 BF	**2.2 TDCi** 07/06 - 81 -103 kW		**39-209320**	Варианты оснащения: 350E, 350EL, 350ER,; Варианты оснащения: 350L, 350L ECO, 350M HA: параболическая рессора
B3 BF	**2.2 TDCi** 07/06 - 81 -103 kW		**39-209337**	Варианты оснащения: 330L, 330M HA: параболическая рессора

Пригодны для				
FORD				
FORD TRANSIT TOURNEO				
B4	**2.2 TDCi** 07/06 - 81 -103 kW	**22-170897**	**19-171814**	Варианты оснащения: 260S, 280M, 280S; Варианты оснащения: 300M, 300S, 330L; Варианты оснащения: 330M, 330S, 350L; Варианты оснащения: 350M
B4	**2.2 TDCi** 07/06 - 81 -103 kW	**22-170903**	**19-170749**	Варианты оснащения: 350E
FORD TRANSIT автобус				
B1	**2.2 TDCi, 2.2 TDCi [RWD], 2.4 TDCi, 2.4 TDCi 4x4, 3.2 TDCi** 04/06 - 63 -147 kW	**12-228560**		VA: без шарикового подшибника
B3 BF	**2.2 TDCi, 2.2 TDCi [RWD], 2.4 TDCi, 3.2 TDCi** 04/06 - 63 -147 kW		**39-209320**	Варианты оснащения: 350L, 350M HA: параболическая рессора
B3 BF	**2.2 TDCi [RWD]** 09/11 - 74 -100 kW		**39-209337**	Варианты оснащения: 330L, 350M; Привод на задние колеса HA: параболическая рессора
B3 BF	**2.2 TDCi [RWD]** 10/11 - 74 -92 kW		**39-209566**	Варианты оснащения: 300S, 330S; Привод на задние колеса HA: параболическая рессора с нижней рессорой
B3 BF	**2.2 TDCi [RWD]** 10/11 - 74 -92 kW		**39-209580**	Варианты оснащения: 330M, 350L; Привод на задние колеса HA: параболическая рессора с нижней рессорой
B3 BF	**2.2 TDCi [RWD], 2.4 TDCi 4x4** 11/06 - 74 -103 kW		**39-209474**	Варианты оснащения: 350M; Привод на задние колеса; Привод на все колеса HA: параболическая рессора с нижней рессорой
B3 BF	**2.2 TDCi [RWD]** 10/11 - 74 -92 kW		**39-209573**	Варианты оснащения: 350E, 430E; Привод на задние колеса HA: параболическая рессора с нижней рессорой
B3 BF	**2.4 TDCi, 3.2 TDCi** 04/06 - 103 -147 kW		**39-209443**	Варианты оснащения: 300L, 300M, 330L,; Варианты оснащения: 330M, 350M, HA: параболическая рессора
B4	**2.2 TDCi, 2.4 TDCi, 3.2 TDCi** 04/06 - 63 -147 kW	**22-170897**	**19-171814**	Варианты оснащения: 260S, 280M, 280S; Варианты оснащения: 300M, 300S, 330L; Варианты оснащения: 330M, 330S, 350L; Варианты оснащения: 350M
B4	**2.2 TDCi, 2.4 TDCi, 3.2 TDCi** 04/06 - 63 -147 kW	**22-170903**	**19-170749**	Варианты оснащения: 350E
FORD TRANSIT фургон				
B1	**2.2 TDCi, 2.2 TDCi [RWD], 2.2 TDCi 4x4, 2.3 16V, 2.4 TDCi, 3.2 TDCi** 04/06 - 63 -147 kW	**12-228560**		VA: без шарикового подшибника
B3	**2.3 16V** 04/06 - 107 kW		**39-209351**	Варианты оснащения: Alle Serien HA: параболическая рессора с нижней рессорой
B3 BF	**2.3 16V, 2.4 TDCi** 04/06 - 74 -107 kW		**39-209320**	Варианты оснащения: 350E, 350EL, 350ER,; Варианты оснащения: 350L, 350L ECO, 350M HA: параболическая рессора
B3 BF	**2.2 TDCi, 3.2 TDCi** 04/06 - 63 -147 kW		**39-209320**	Варианты оснащения: 350L, 350M; Привод на передние колеса HA: параболическая рессора
B3 BF	**2.2 TDCi, 2.2 TDCi [RWD], 2.3 16V, 2.4 TDCi, 3.2 TDCi** 04/06 - 63 -147 kW		**39-209337**	Варианты оснащения: 350E, 350ER,; Варианты оснащения: 350L, 350M; Привод на передние колеса; Привод на задние колеса HA: параболическая рессора
B3 BF	**2.2 TDCi, 2.3 16V, 2.4 TDCi, 3.2 TDCi** 04/06 - 63 -147 kW		**39-209481**	Варианты оснащения: 300M, 300S HA: параболическая рессора с нижней рессорой
B3 BF	**2.2 TDCi, 2.3 16V, 2.4 TDCi** 04/06 - 63 -107 kW		**39-209344**	Варианты оснащения: 350E, 350L, 350M; со сдвоенными шинами; Макс. нагрузка: 3500 кг HA: параболическая рессора с нижней рессорой
B3 BF	**2.2 TDCi, 2.3 16V, 2.4 TDCi, 3.2 TDCi** 04/06 - 63 -147 kW		**39-209436**	Варианты оснащения: Alle Serien; для одинарных шин; Макс. нагрузка: 3500 кг HA: параболическая рессора с нижней рессорой
B3 BF	**2.2 TDCi [RWD]** 10/11 - 74 -114 kW		**39-209320**	Варианты оснащения: 350E,; Привод на задние колеса HA: параболическая рессора

Пригодны для				
FORD				
FORD TRANSIT фургон				
B3 BF	**2.2 TDCi [RWD]** 10/11 - 74 -114 kW		**39-209337**	Варианты оснащения: 330L, 330M, 350ER HA: параболическая рессора
B3 BF	**2.2 TDCi [RWD]** 10/11 - 74 -114 kW		**39-209566**	Варианты оснащения: 330S; Привод на задние колеса HA: параболическая рессора с нижней рессорой
B3 BF	**2.2 TDCi [RWD]** 10/11 - 74 -114 kW		**39-209542**	Варианты оснащения: 350M; Привод на задние колеса; для одинарных шин; Макс. нагрузка: 3850 кг HA: параболическая рессора с нижней рессорой
B3 BF	**2.2 TDCi [RWD]** 10/11 - 74 -114 kW		**39-209559**	Варианты оснащения: 350L, 350M; Привод на задние колеса; со сдвоенными шинами; Макс. нагрузка: 3850 кг HA: параболическая рессора с нижней рессорой
B3 BF	**2.2 TDCi [RWD]** 10/11 - 74 -114 kW		**39-209559**	Варианты оснащения: 350E; Привод на задние колеса HA: параболическая рессора с нижней рессорой
B3 BF	**2.2 TDCi [RWD]** 10/11 - 74 -114 kW		**39-209344**	Варианты оснащения: 350E, 350ER, 350L; Привод на задние колеса; со сдвоенными шинами HA: параболическая рессора с нижней рессорой
B3 BF	**2.2 TDCi [RWD]** 10/11 - 74 -114 kW		**39-209351**	Привод на задние колеса; со сдвоенными шинами HA: параболическая рессора с нижней рессорой
B3 BF	**2.2 TDCi [RWD]** 10/11 - 74 -114 kW		**39-209436**	Варианты оснащения: 300L, 330L, 350E,; Варианты оснащения: 350L, 350M; Привод на задние колеса; для одинарных шин HA: параболическая рессора с нижней рессорой
B3 BF	**2.2 TDCi [RWD], 2.2 TDCi 4x4, 2.4 TDCi 4x4** 11/06 - 74 -114 kW		**39-209474**	Варианты оснащения: 350M; Привод на задние колеса; Привод на все колеса HA: параболическая рессора с нижней рессорой
B3 BF	**2.4 TDCi** 04/06 - 103 kW		**39-209542**	Варианты оснащения: 300L, 330L, 330M,; Варианты оснащения: 350E, 350EL, 350L,; Варианты оснащения: 350M, 460E, 460L,; Варианты оснащения: 460M; для одинарных шин HA: параболическая рессора с нижней рессорой
B3 BF	**2.4 TDCi, 3.2 TDCi** 04/06 - 103 -147 kW		**39-209443**	Варианты оснащения: 300L, 300M, 330L,; Варианты оснащения: 330M, 350E, 350ER,; Варианты оснащения: 350L, 350M, HA: параболическая рессора
B4	**2.2 TDCi, 2.3 16V, 2.4 TDCi, 3.2 TDCi** 04/06 - 63 -147 kW	**22-170897**	**19-171814** OIO	Варианты оснащения: 260S, 280M, 280S; Варианты оснащения: 300M, 300S, 330L; Варианты оснащения: 330M, 330S, 350L; Варианты оснащения: 350M
B4	**2.2 TDCi, 2.3 16V, 2.4 TDCi, 3.2 TDCi** 04/06 - 63 -147 kW	**22-170903**	**19-170749** OIO	Варианты оснащения: 350E
FORD TRANSIT с бортовой платформой/ходовая часть				
B1	**2.2 TDCi, 2.2 TDCi [RWD], 2.2 TDCi 4x4, 2.3 16V, 2.4 TDCi, 2.4 TDCi 4x4, 3.2 TDCi** 04/06 - 63 -147 kW	**12-228560**		VA: без шарикового подшибника
B3 BF	**2.2 TDCi [RWD]** 10/11 - 74 -114 kW		**39-209337**	Варианты оснащения: 330L, 330M HA: параболическая рессора
B3 BF	**2.2 TDCi [RWD], 2.2 TDCi 4x4, 2.4 TDCi 4x4** 11/06 - 74 -114 kW		**39-209474**	Варианты оснащения: 350M; Привод на задние колеса; Привод на все колеса HA: параболическая рессора с нижней рессорой
B3 BF	**2.4 TDCi, 3.2 TDCi** 04/06 - 103 -147 kW		**39-209443**	Варианты оснащения: 330L, 330M, 350M,; со сдвоенными шинами HA: параболическая рессора
B4	**2.2 TDCi, 2.3 16V, 2.4 TDCi, 3.2 TDCi** 04/06 - 63 -147 kW	**22-170897**	**19-171814** OIO	Варианты оснащения: 260S, 280M, 280S; Варианты оснащения: 300M, 300S, 330L; Варианты оснащения: 330M, 330S, 350L; Варианты оснащения: 350M
B4	**2.2 TDCi, 2.3 16V, 2.4 TDCi, 3.2 TDCi** 04/06 - 63 -147 kW	**22-170903**	**19-170749** OIO	Варианты оснащения: 350E

Пригодны для			

FORD (CHANGAN)

FORD (CHANGAN) FIESTA

B14	**1.3, 1.5** 02/09 - 63 -76 kW	**47-167490**		Обязанность, предусмотренная экспертизой VA: Глубина (экспертиза): 25-40 мм; Нагрузка оси до: 850 кг HA: Глубина (экспертиза): 20-40 мм; Нагрузка оси до: 765 кг

FORD (CHANGAN) FOCUS Наклонная задняя часть (CD5)

B4	**1.8, 2.0** 08/06 - 12/11 91 -104 kW	**22-112811** **22-112880**	**19-119526**	
B6 Sport	**1.8, 2.0** 08/06 - 12/11 91 -104 kW	**35-110736** **35-110743**	**24-196529**	
B8	**1.8, 2.0** 08/06 - 12/11 91 -104 kW	**35-110767** **35-110774**	**24-196550**	
B14	**1.8, 2.0** 08/06 - 12/11 91 -104 kW	**47-121225**		Обязанность, предусмотренная экспертизой VA: Глубина (экспертиза): 30-50 мм; Нагрузка оси до: 1070 кг HA: Глубина (экспертиза): 30-50 мм; Нагрузка оси до: 1090 кг
B16 PSS9	**1.8, 2.0** 08/06 - 12/11 91 -104 kW	**48-121262**		Обязанность, предусмотренная экспертизой VA: Глубина (экспертиза): 30-50 мм; Нагрузка оси до: 1070 кг HA: Глубина (экспертиза): 30-50 мм; Нагрузка оси до: 1090 кг

FORD (CHANGAN) FOCUS седан (CD4)

B4	**1.8, 2.0** 09/05 - 12/11 91 -104 kW	**22-112811** **22-112880**	**19-119526**	
B6 Sport	**1.8, 2.0** 09/05 - 12/11 91 -104 kW	**35-110736** **35-110743**	**24-196529**	
B8	**1.8, 2.0** 09/05 - 12/11 91 -104 kW	**35-110767** **35-110774**	**24-196550**	
B14	**1.8, 2.0** 09/05 - 12/11 91 -104 kW	**47-121225**		Обязанность, предусмотренная экспертизой VA: Глубина (экспертиза): 30-50 мм; Нагрузка оси до: 1070 кг HA: Глубина (экспертиза): 30-50 мм; Нагрузка оси до: 1090 кг
B16 PSS9	**1.8, 2.0** 09/05 - 12/11 91 -104 kW	**48-121262**		Обязанность, предусмотренная экспертизой VA: Глубина (экспертиза): 30-50 мм; Нагрузка оси до: 1070 кг HA: Глубина (экспертиза): 30-50 мм; Нагрузка оси до: 1090 кг

FORD (CHANGAN) MONDEO

B4	**2.0, 2.5** 05/03 - 105 -127 kW	**22-138392**	**22-139924**	стандартная подвеска
B6 Sport	**2.0, 2.5** 05/03 - 105 -127 kW	**35-051480**	**35-140627**	
B8	**2.0, 2.5** 05/03 - 105 -127 kW	**35-140610**	**35-140634**	

FORD (CHANGAN) MONDEO

B4	**2.0, 2.3** 09/07 - 105 -119 kW	**22-182869** **22-182876**	**19-170206**	без электронн. регулирования аморт. Силы; стандартная подвеска; спортивная подвеска; без регулируемой подвески
B6 Sport	**2.0, 2.3** 09/07 - 105 -119 kW	**35-143598** **35-143604**	**24-143639**	

BILSTEIN

F

Пригодны для				
FORD (CHANGAN)				
FORD (CHANGAN) MONDEO				
B8	**2.0, 2.3** 09/07 - 105 -119 kW	**35-143611** **35-143628**	**24-143646**	
FORD (CHANGAN) S-MAX вэн (BWS)				
B4	**2.3** 01/07 - 118 -119 kW	**22-182869** **22-182876**	**19-170206**	спортивная подвеска; стандартная подвеска; без электронн. регулирования аморт. Силы; без регулируемой подвески
B6 Sport	**2.3** 01/07 - 118 -119 kW	**35-143598** **35-143604**	**24-143639**	
B8	**2.3** 01/07 - 118 -119 kW	**35-143611** **35-143628**	**24-143646**	
FORD USA				
FORD USA BRONCO				
B8 5100	**5.0 XLT, 5.0 XLT 4WD** 01/67 - 12/77 103 kW	**24-065283** **33-186542**	**33-186542**	без рецензии TUV VA: Повышение уровня подвески: 50-100 мм HA: Повышение уровня подвески: 50-100 мм
B8 5100	**5.0 XLT, 5.0 XLT 4WD** 01/78 - 12/79 103 kW	**24-065283** *33-185606*	*33-185606*	L макс.: 573,5 мм; без рецензии TUV VA: Повышение уровня подвески: 50-100 мм HA: Повышение уровня подвески: 50-100 мм
FORD USA BRONCO II				
B8 5100	**2.9 i V6 4x4** 01/88 - 08/90 104 kW	**24-185493**	**24-185509**	без рецензии TUV; Повышение уровня подвески: 100 мм
FORD USA CONTOUR				
B3	**2.0 S** 08/93 - 08/96 93 kW	*36-129959*	**36-129928**	стандартная подвеска
B3	**2.0 S** 08/93 - 08/96 93 kW		*36-129935*	стандартная подвеска; Усиленное оснащение .
B4	**2.0 S** 08/93 - 09/94 93 kW	**22-045607** **11-104957** SP	**22-045584** **11-104964** SP	
B4	**2.0 S** 10/94 - 08/96 93 kW	**22-045607** **11-104957** SP	**22-045621** **11-104964** SP	
FORD USA CONTOUR				
B3	**2.0, 2.0 S** 09/96 - 08/00 93 -96 kW	**36-130016**	*36-129980*	стандартная подвеска
B3	**2.5, 2.5 SVT** 09/96 - 08/00 127 -149 kW	*36-130023*	**36-133468**	стандартная подвеска
B4	**2.0, 2.0 S, 2.5, 2.5 SVT** 09/96 - 08/00 93 -149 kW	**22-045614** **11-104957** SP	**22-045621** **11-104964** SP	
FORD USA CROWN VICTORIA				
B6 Sport	**4.6** 05/98 - 12/02 130 -167 kW	*24-184731*	**24-184755**	тип модели: Komfort
B6 Sport	**4.6** 05/98 - 12/02 130 -167 kW	*24-184724*		тип модели: Heavy Duty; для полицейских автомобилей
FORD USA ECONOLINE фургон				
B6 4600	**4.9, 7.5** 10/75 - 01/75 79 -170 kW	**24-184656**	**24-184663**	тип модели: E200/E250/E350

Пригодны для				
FORD USA				
FORD USA EXCURSION				
B6 4600	**6.8** 08/99 - 09/05 230 kW	*24-185448*	*24-185455*	стандартная подвеска
B6 4600	**6.8 AWD** 08/99 - 09/05 230 kW	**24-185462**	*24-185479*	стандартная подвеска
B8 5100	**6.8** 08/99 - 09/05 230 kW	**24-185523** **24-158930**		без рецензии TUV VA: Повышение уровня подвески: 100 мм
B8 5100	**6.8 AWD** 08/99 - 09/05 230 kW	**33-187297** **24-158848**	*24-185479*	без рецензии TUV VA: Повышение уровня подвески: 50-65 мм HA: Повышение уровня подвески: 0-50 мм
B8 5100	**6.8 AWD** 08/99 - 09/05 230 kW	**33-185545** **24-158848**	*33-151656*	без рецензии TUV VA: Повышение уровня подвески: 100-150 мм HA: Повышение уровня подвески: 75-125 мм
FORD USA EXPEDITION				
B6 4600	**4.6 XLT, 5.4 XLT** 08/96 - 09/02 158 -191 kW	**24-185189**	**24-185202**	стандартная подвеска; кроме пневматической подвески
B6 4600	**4.6 XLT, 5.4 XLT** 08/96 - 09/02 158 -191 kW		**24-185196**	с пневматической подвеской
B6 4600	**4.6 4x4, 5.4 4x4** 08/96 - 158 -191 kW	*24-185219*	*24-185226*	стандартная подвеска; кроме пневматической подвески
B6 4600	**4.6 4x4, 5.4 4x4** 08/96 - 158 -191 kW		**24-185202**	с пневматической подвеской
FORD USA EXPEDITION				
B6 4600	**4.6, 5.4** 10/02 - 02/06 173 -194 kW	**24-107617**	**24-131599**	стандартная подвеска; кроме пневматической подвески
B6 4600	**4.6 4x4, 5.4 4x4** 10/02 - 02/06 173 -194 kW	**24-131582**	**24-131599**	стандартная подвеска; кроме пневматической подвески
FORD USA EXPLORER (UN46)				
B6 4600	**4.0 4x4** 10/90 - 10/94 115 kW	**24-184762**		стандартная подвеска
FORD USA EXPLORER (U2)				
B6 4600	**4.0, 4.0 V6 AWD, 4.9 V6 AWD** 01/93 - 115 -157 kW	**24-021319**	**24-021326**	Привод на задние колеса; кроме пневматической подвески
B6 4600	**4.0, 4.0 V6 AWD, 4.9 V6 AWD** 01/93 - 115 -157 kW	**24-021333**	**24-021340**	Один амортизатор на колесо; Привод на все колеса; кроме пневматической подвески
B6 4600	**4.9 V6 AWD** 01/96 - 157 kW	**24-021333**	**24-021340** **24-021357**	Два амортизатора на колесо; кроме пневматической подвески
FORD USA F150				
B6 4600	**4.9** 09/86 - 08/91 110 kW	**24-013284**	**24-013291**	стандартная подвеска
B6 4600	**4.9 4x4** 09/86 - 08/91 110 kW	*24-184809* **24-013284**	**24-016186**	стандартная подвеска
B8 5100	**4.9** 09/86 - 08/91 110 kW	**24-185523**	**24-185530**	без рецензии TUV VA: Повышение уровня подвески: 100 мм HA: Повышение уровня подвески: 50-100 мм
B8 5100	**4.9** 09/86 - 08/91 110 kW	**24-065283**	**24-185530**	без рецензии TUV VA: Повышение уровня подвески: 150 мм HA: Повышение уровня подвески: 50-100 мм

F

Пригодны для			
FORD USA			
FORD USA F150			
B6 4600 **4.9, 4.9 Supercab, 4.9 XL, 5.8** 10/91 - 09/96 106 -149 kW	**24-013284**	**24-013291**	стандартная подвеска
B6 4600 **4.9 4x4, 5.8 4x4** 01/80 - 09/96 136 -149 kW	*24-184809* **24-013284**	**24-016186**	стандартная подвеска
B8 5100 **4.9, 4.9 Supercab, 4.9 XL** 10/91 - 09/96 106 -136 kW	**24-185523**	**24-185530**	без рецензии TUV VA: Повышение уровня подвески: 100 мм HA: Повышение уровня подвески: 50-100 мм
B8 5100 **4.9, 4.9 Supercab, 4.9 XL** 10/91 - 09/96 106 -136 kW	**24-065283**	**24-185530**	без рецензии TUV VA: Повышение уровня подвески: 150 мм HA: Повышение уровня подвески: 50-100 мм
B8 5100 **4.9 4x4, 5.8 4x4** 10/91 - 09/96 136 -149 kW	**24-065283**	**24-065276**	без рецензии TUV VA: Повышение уровня подвески: 150 мм HA: Повышение уровня подвески: 100 мм
B8 5100 **5.8** 10/91 - 09/96 149 kW	**24-185523**	**24-185530**	без рецензии TUV VA: Повышение уровня подвески: 100 мм HA: Повышение уровня подвески: 50-100 мм
B8 5100 **5.8** 10/91 - 09/96 149 kW	**24-065283**	**24-185530**	без рецензии TUV VA: Повышение уровня подвески: 150 мм HA: Повышение уровня подвески: 50-100 мм
FORD USA F150			
B6 4600 **4.2, 4.6, 5.4** 10/96 - 11/03 148 -185 kW	*24-024785*	*24-024792*	стандартная подвеска
B6 4600 **4.2** 05/97 - 08/98 150 kW	*24-024785*	*24-024792*	стандартная подвеска
B6 4600 **4.6 4x4, 5.4 4x4** 10/96 - 11/03 162 -185 kW	*24-185134*	*24-185141*	стандартная подвеска
B6 4600 **5.4** 05/01 - 11/03 280 kW	**24-185189**	*24-024792*	стандартная подвеска; тип модели: Super Crew
B8 5100 **4.2, 4.6, 5.4** 10/96 - 11/03 148 -280 kW	*24-185400*	*24-024792*	без рецензии TUV VA: Повышение уровня подвески: 75 мм HA: Повышение уровня подвески: 25 мм
B8 5100 **4.2, 4.6, 5.4** 10/96 - 11/03 148 -280 kW	*24-185400*	*24-185417*	тип модели: Spindel Lift; без рецензии TUV VA: Повышение уровня подвески: 150 мм HA: Повышение уровня подвески: 100-125 мм
B8 5100 **4.2, 4.6, 5.4** 10/96 - 11/03 148 -280 kW	*24-151627*	*24-185417*	тип модели: Querträger Lift; без рецензии TUV VA: Повышение уровня подвески: 150 мм HA: Повышение уровня подвески: 100-125 мм
FORD USA F150			
B6 4600 **4.2, 4.6 XL Styleside** 10/03 - 09/07 157 -170 kW	**24-107617**	**24-107624**	стандартная подвеска
B6 4600 **4.2 4x4, 4.6 4x4, 4.6 Lariat Supercab 4x4, 5.4 SVT 4x4** 10/03 - 09/07 157 -248 kW	**24-109345**	**33-185897**	стандартная подвеска
B8 5100 **4.2, 4.6 XL Styleside** 10/03 - 09/07 157 -170 kW	**24-186698**	*24-186704*	без рецензии TUV VA: Повышение уровня подвески: 0-50 мм
B8 5100 **4.2 4x4, 4.6 4x4, 4.6 Lariat Supercab 4x4, 5.4 SVT 4x4** 10/03 - 09/07 157 -248 kW	*24-122986*	*33-186009*	без рецензии TUV VA: Повышение уровня подвески: 0-50 мм HA: Повышение уровня подвески: 0-50 мм
FORD USA F150			
B6 4600 **4.2 4x4, 5.4 4x4** 01/09 - 157 -221 kW	**24-187404**	**33-187419**	стандартная подвеска
B6 4600 **5.4** 01/09 - 221 kW	**24-187381**	**33-187396**	стандартная подвеска

Пригодны для			
FORD USA			
FORD USA F150			
B8 5100 **4.2 4x4, 5.4 4x4** 01/09 - 157 -221 kW	**24-187497**	**33-187501**	без рецензии TUV VA: Повышение уровня подвески: 0-50 мм HA: Повышение уровня подвески: 0-25 мм
B8 5100 **5.4** 01/09 - 221 kW	**24-187466**	**33-187471**	без рецензии TUV VA: Повышение уровня подвески: 0-65 мм HA: Повышение уровня подвески: 0-25 мм
FORD USA F250			
B6 4600 **4.9, 7.5** 10/82 - 08/86 110 -168 kW	**24-013284**	**24-013291**	стандартная подвеска
B6 4600 **4.9 AWD, 7.5 4x4** 10/82 - 08/86 110 -168 kW	**24-016155**	**24-016186**	стандартная подвеска; тип модели: Non Utility
B8 5100 **4.9, 7.5** 10/82 - 08/86 110 -168 kW	**24-185523**	**24-185530**	без рецензии TUV VA: Повышение уровня подвески: 100 мм HA: Повышение уровня подвески: 50 мм
B8 5100 **4.9, 7.5** 10/82 - 08/86 110 -168 kW	**24-065283**	**24-065276**	без рецензии TUV VA: Повышение уровня подвески: 150 мм HA: Повышение уровня подвески: 75-100 мм
FORD USA F250			
B6 4600 **4.9, 5.8, 7.5** 09/86 - 09/91 110 -168 kW	**24-013284**	**24-013291**	стандартная подвеска; Привод на задние колеса
B6 4600 **4.9 4x4, 5.8 AWD, 7.3 Tdi AWD, 7.5 4x4** 09/86 - 09/91 110 -170 kW	**24-016179**	**24-016186**	стандартная подвеска; Привод на все колеса
B8 5100 **4.9, 5.8, 7.5** 09/86 - 09/91 110 -168 kW	**24-185523**	**24-185530**	без рецензии TUV VA: Повышение уровня подвески: 100 мм HA: Повышение уровня подвески: 50 мм
B8 5100 **4.9, 5.8, 7.5** 09/86 - 09/91 110 -168 kW	**24-065283**	**24-065276**	без рецензии TUV VA: Повышение уровня подвески: 150 мм HA: Повышение уровня подвески: 75-100 мм
FORD USA F250			
B6 4600 **4.9** 10/91 - 09/96 106 -110 kW	**24-013284**	**24-013291**	стандартная подвеска
B6 4600 **4.9, 5.8, 7.3 D, 7.5** 10/91 - 09/96 136 -177 kW	**24-013284**	**24-013291**	стандартная подвеска; Привод на задние колеса
B6 4600 **4.9 4x4, 5.8 AWD, 7.3 D 4x4, 7.3 TDi 4x4, 7.5 4x4** 10/91 - 04/97 135 -177 kW	**24-016179**	**24-016186**	стандартная подвеска; Привод на все колеса
B8 5100 **4.9, 5.8, 7.3 D, 7.5** 10/91 - 09/96 106 -177 kW	**24-185523**	**24-185530**	без рецензии TUV VA: Повышение уровня подвески: 100 мм HA: Повышение уровня подвески: 50 мм
B8 5100 **4.9, 5.8, 7.3 D, 7.5** 10/91 - 09/96 106 -177 kW	**24-065283**	**24-065276**	без рецензии TUV VA: Повышение уровня подвески: 150 мм HA: Повышение уровня подвески: 75-100 мм
FORD USA F250			
B6 4600 **5.4 4x4, 7.3 TDi 4x4** 10/96 - 12/98 154 -191 kW	**24-016179**	**24-016186**	стандартная подвеска
B6 4600 **5.4 4x4, 7.3 TDi 4x4** 01/99 - 11/03 154 -191 kW	**33-028187**	**24-185981**	стандартная подвеска
B6 4600 **5.4, 7.3 TDi** 10/96 - 12/98 154 -191 kW	**24-013284**	**24-013291**	стандартная подвеска
B6 4600 **5.4, 7.3 TDi** 01/99 - 11/03 154 -191 kW	**24-197779**	**24-185325**	стандартная подвеска
B8 5100 **5.4 4x4, 7.3 TDi 4x4** 01/99 - 11/03 154 -191 kW	**33-187297** **24-158848**	**24-186025**	без рецензии TUV VA: Повышение уровня подвески: 50-65 мм HA: Повышение уровня подвески: 0-25 мм

BILSTEIN

F

Пригодны для				
FORD USA				
FORD USA F250				
B8 5100	**5.4 4x4, 7.3 TDi 4x4** 01/99 - 11/03 154 -191 kW	**33-185545** **24-158848**	**24-062466**	без рецензии TUV VA: Повышение уровня подвески: 100-150 мм HA: Повышение уровня подвески: 50-100 мм
B8 5100	**7.3 TDi** 01/99 - 11/03 154 kW	**24-185523** **24-158930**	**24-065276**	без рецензии TUV VA: Повышение уровня подвески: 100 мм HA: Повышение уровня подвески: 0-25 мм
B8 5100	**7.3 TDi** 01/99 - 11/03 154 kW	**24-065283** **24-158930**	**24-062466**	без рецензии TUV VA: Повышение уровня подвески: 150 мм HA: Повышение уровня подвески: 75-100 мм
B8 5160	**5.4 4x4, 7.3 TDi 4x4** 01/99 - 11/03 154 -191 kW	**25-188387**	**25-188394**	без рецензии TUV VA: Повышение уровня подвески: 0-75 мм HA: Повышение уровня подвески: 0-50 мм
B8 5160	**5.4 4x4, 7.3 TDi 4x4** 01/99 - 11/03 154 -191 kW	**25-188363**	**25-188370**	без рецензии TUV VA: Повышение уровня подвески: 100-150 мм HA: Повышение уровня подвески: 50-100 мм
FORD USA F250				
B6 4600	**5.4, 6.0 TDi, 7.3 TDi** 10/03 - 09/07 175 -239 kW	**24-197779**	**24-185325**	стандартная подвеска
B6 4600	**5.4 4x4, 6.0 Tdi 4x4** 01/05 - 09/07 194 -239 kW	**24-186674**	**24-185981**	стандартная подвеска
B8 5100	**5.4 4x4, 6.0 Tdi 4x4** 01/05 - 09/07 194 -239 kW	*24-186018* *33-170862*	**24-186025**	без рецензии TUV VA: Повышение уровня подвески: 0-50 мм
B8 5100	**5.4 4x4, 6.0 Tdi 4x4** 01/05 - 09/07 194 -239 kW	**24-185776** *33-170862*	**24-062466**	без рецензии TUV VA: Повышение уровня подвески: 100 мм HA: Повышение уровня подвески: 50 мм
B8 5100	**5.4 4x4, 6.0 Tdi 4x4** 01/05 - 09/07 194 -239 kW	*24-186681* *33-170862*	**24-062466**	без рецензии TUV VA: Повышение уровня подвески: 150 мм HA: Повышение уровня подвески: 100 мм
B8 5160	**5.4 4x4, 6.0 Tdi 4x4** 01/05 - 09/07 194 -239 kW	*25-187779*	*25-187786*	без рецензии TUV VA: мин. длина: 567,5 мм; Повышение уровня подвески: 0-65 мм HA: Повышение уровня подвески: 0-50 мм
B8 5160	**5.4 4x4, 6.0 Tdi 4x4** 01/05 - 09/07 194 -239 kW	*25-177435*	*25-177442*	без рецензии TUV VA: Повышение уровня подвески: 100-150 мм HA: Повышение уровня подвески: 100 мм
FORD USA F250				
B6 4600	**5.4** 10/07 - 221 kW	**24-197779**	**24-185325**	стандартная подвеска
B6 4600	**5.4 4x4** 10/07 - 221 kW	**24-186674**	**24-185981**	стандартная подвеска
B8 5100	**5.4 4x4** 10/07 - 221 kW	*24-186018* *24-196284*	**24-186025**	без рецензии TUV VA: Повышение уровня подвески: 0-50 мм HA: Повышение уровня подвески: 0-25 мм
B8 5100	**5.4 4x4** 10/07 - 221 kW	**24-185776** *24-196284*	**24-062466**	без рецензии TUV VA: Повышение уровня подвески: 100 мм HA: Повышение уровня подвески: 50 мм
B8 5100	**5.4 4x4** 10/07 - 221 kW	*24-186681* *24-196284*	**24-062466**	без рецензии TUV VA: Повышение уровня подвески: 150 мм HA: Повышение уровня подвески: 100 мм
B8 5160	**5.4 4x4** 10/07 - 221 kW	*25-187779*	*25-187786*	без рецензии TUV VA: мин. длина: 567,5 мм; Повышение уровня подвески: 0-65 мм HA: Повышение уровня подвески: 0-50 мм
B8 5160	**5.4 4x4** 10/07 - 221 kW	*25-177435*	*25-177442*	без рецензии TUV VA: Повышение уровня подвески: 100-150 мм HA: Повышение уровня подвески: 100 мм
FORD USA F350				
B6 4600	**4.9, 5.8, 7.3 D, 7.5** 10/88 - 09/96 136 -177 kW	**24-013284**	**24-013291**	стандартная подвеска

Пригодны для				
FORD USA				
FORD USA F350				
B6 4600	**4.9, 5.8, 7.3 D, 7.5** 10/88 - 09/96 136 -177 kW	**24-013284**	**33-188218**	стандартная подвеска; тип модели: Zwillingsbereifung
B6 4600	**4.9 4x4, 5.8 AWD, 7.3 D 4x4, 7.3 TD 4x4, 7.3 TDi 4x4, 7.5 D 4x4** 10/88 - 04/97 132 -177 kW	**24-016179**	**24-016186**	стандартная подвеска
FORD USA F350				
B6 4600	**5.4** 10/96 - 12/98 191 kW	**24-013284**	**24-013291**	стандартная подвеска
B6 4600	**5.4** 10/96 - 12/98 191 kW	**24-013284**	**33-188218**	стандартная подвеска; тип модели: Zwillingsbereifung
B6 4600	**5.4** 01/99 - 11/03 191 kW	**24-197779**	**24-185325**	стандартная подвеска
B6 4600	**5.4 4x4** 01/99 - 11/03 191 kW	**33-028187**	**33-185347**	стандартная подвеска
B6 4600	**5.4 4x4** 01/99 - 11/03 191 kW	**33-028187**	**24-185981**	стандартная подвеска; тип модели: Zwillingsbereifung
B6 4600	**6.8, 7.3 TDi** 10/96 - 12/98 154 -230 kW	**24-013284**	**24-013291**	стандартная подвеска
B6 4600	**6.8, 7.3 TDi** 10/96 - 12/98 154 -230 kW	**24-013284**	**33-188218**	стандартная подвеска; тип модели: Zwillingsbereifung
B6 4600	**6.8, 7.3 TDi** 01/99 - 11/03 154 -230 kW	**24-197779**	**24-185325**	стандартная подвеска
B6 4600	**6.8 4x4, 7.3 TDi 4x4** 10/96 - 12/98 154 -230 kW	**24-016179**	**24-016186**	стандартная подвеска
B6 4600	**6.8 4x4, 7.3 TDi 4x4** 01/99 - 11/03 154 -230 kW	**33-028187**	**33-185347**	стандартная подвеска
B6 4600	**6.8 4x4, 7.3 TDi 4x4** 01/99 - 11/03 154 -230 kW	**33-028187**	**24-185981**	стандартная подвеска; тип модели: Zwillingsbereifung
B8 5100	**5.4 4x4** 01/99 - 11/03 191 kW	**33-187297** **24-158848**	**24-186025**	без рецензии TUV VA: Повышение уровня подвески: 50-65 мм HA: Повышение уровня подвески: 0-25 мм
B8 5100	**5.4 4x4** 01/99 - 11/03 191 kW	**33-185545** **24-158848**	**24-062466**	без рецензии TUV VA: Повышение уровня подвески: 100-150 мм HA: Повышение уровня подвески: 50-100 мм
B8 5100	**6.8, 7.3 TDi** 01/99 - 11/03 154 -230 kW	**24-185523** **24-158930**	**24-065276**	без рецензии TUV VA: Повышение уровня подвески: 100 мм HA: Повышение уровня подвески: 0-25 мм
B8 5100	**6.8, 7.3 TDi** 01/99 - 11/03 154 -230 kW	**24-065283** **24-158930**	**24-062466**	без рецензии TUV VA: Повышение уровня подвески: 150 мм HA: Повышение уровня подвески: 75-100 мм
B8 5100	**6.8 4x4, 7.3 TDi 4x4** 01/99 - 11/03 154 -230 kW	**33-187297** **24-158848**	**24-186025**	без рецензии TUV VA: Повышение уровня подвески: 50-65 мм HA: Повышение уровня подвески: 0-25 мм
B8 5100	**6.8 4x4, 7.3 TDi 4x4** 01/99 - 11/03 154 -230 kW	**33-185545** **24-158848**	**24-062466**	без рецензии TUV VA: Повышение уровня подвески: 100-150 мм HA: Повышение уровня подвески: 50-100 мм
B8 5160	**5.4 4x4** 01/99 - 11/03 191 kW	**25-188387**	**25-188394**	без рецензии TUV VA: Повышение уровня подвески: 0-75 мм HA: Повышение уровня подвески: 0-50 мм
B8 5160	**5.4 4x4** 01/99 - 11/03 191 kW	**25-188363**	**25-188370**	без рецензии TUV VA: Повышение уровня подвески: 100-150 мм HA: Повышение уровня подвески: 50-100 мм
B8 5160	**6.8 4x4, 7.3 TDi 4x4** 01/99 - 11/03 154 -230 kW	**25-188387**	**25-188394**	без рецензии TUV VA: Повышение уровня подвески: 0-75 мм HA: Повышение уровня подвески: 0-50 мм

Пригодны для				
FORD USA				
FORD USA F350				
B8 5160	**6.8 4x4, 7.3 TDi 4x4** 01/99 - 11/03 154 -230 kW	**25-188363**	**25-188370**	без рецензии TUV VA: Повышение уровня подвески: 100-150 мм HA: Повышение уровня подвески: 50-100 мм
FORD USA F350				
B6 4600	**5.4 4x4, 6.0 Tdi 4x4** 01/05 - 09/07 194 -239 kW	**24-186674**	**24-185981**	стандартная подвеска
B6 4600	**6.0 TDi, 7.3 TDi** 10/03 - 09/07 175 -239 kW	**24-197779**	**24-185325**	стандартная подвеска
B8 5100	**5.4 4x4, 6.0 Tdi 4x4** 01/05 - 09/07 194 -239 kW	*24-186018* *33-170862*	**24-186025**	без рецензии TUV VA: Повышение уровня подвески: 0-50 мм
B8 5100	**5.4 4x4, 6.0 Tdi 4x4** 01/05 - 09/07 194 -239 kW	**24-185776** *33-170862*	**24-062466**	без рецензии TUV VA: Повышение уровня подвески: 100 мм HA: Повышение уровня подвески: 50 мм
B8 5100	**5.4 4x4, 6.0 Tdi 4x4** 01/05 - 09/07 194 -239 kW	*24-186681* *33-170862*	**24-062466**	без рецензии TUV VA: Повышение уровня подвески: 150 мм HA: Повышение уровня подвески: 100 мм
B8 5160	**5.4 4x4, 6.0 Tdi 4x4** 01/05 - 09/07 194 -239 kW	*25-187779*	*25-187786*	без рецензии TUV VA: мин. длина: 567,5 мм; Повышение уровня подвески: 0-65 мм HA: Повышение уровня подвески: 0-50 мм
B8 5160	**5.4 4x4, 6.0 Tdi 4x4** 01/05 - 09/07 194 -239 kW	*25-177435*	*25-177442*	без рецензии TUV VA: Повышение уровня подвески: 100-150 мм HA: Повышение уровня подвески: 100 мм
FORD USA F350				
B6 4600	**5.4** 10/07 - 221 kW	**24-197779**	**24-185325**	стандартная подвеска
B6 4600	**5.4 4x4** 10/07 - 221 kW	**24-186674**	**24-185981**	стандартная подвеска
B8 5100	**5.4 4x4** 10/07 - 221 kW	*24-186018* *24-196284*	**24-186025**	без рецензии TUV VA: Повышение уровня подвески: 0-50 мм
B8 5100	**5.4 4x4** 10/07 - 221 kW	**24-185776** *24-196284*	**24-062466**	без рецензии TUV VA: Повышение уровня подвески: 100 мм HA: Повышение уровня подвески: 50 мм
B8 5100	**5.4 4x4** 10/07 - 221 kW	*24-186681* *24-196284*	**24-062466**	без рецензии TUV VA: Повышение уровня подвески: 150 мм HA: Повышение уровня подвески: 100 мм
B8 5160	**5.4 4x4** 10/07 - 221 kW	*25-187779*	*25-187786*	без рецензии TUV VA: мин. длина: 567,5 мм; Повышение уровня подвески: 0-65 мм HA: Повышение уровня подвески: 0-50 мм
B8 5160	**5.4 4x4** 10/07 - 221 kW	*25-177435*	*25-177442*	без рецензии TUV VA: Повышение уровня подвески: 100-150 мм HA: Повышение уровня подвески: 50-100 мм
B12 LK	**5.4 4x4** 10/07 - 221 kW	*46-191991*		Повышение уровня подвески: 50 мм
FORD USA MUSTANG купе (C)				
B6 Sport	**3.8, 4.9** 01/94 - 108 -160 kW		**24-021494**	тип модели: Axle Wrap
B6 Sport	**3.8, 4.6** 01/94 - 09/03 108 -236 kW	**35-041382**	**24-064187**	
B6 Sport	**3.8** 09/93 - 112 -140 kW	**35-041382**	**24-021487**	
B6 Sport	**3.8, 4.6** 11/95 - 09/03 140 -160 kW		**24-021494**	тип модели: Axle Wrap

Пригодны для			
FORD USA			
FORD USA MUSTANG купе (C)			
B6 Sport	**4.6** 01/94 - 09/03 165 -236 kW	**24-021494**	тип модели: Axle Wrap
B6 Sport	**4.6, 4.9** 09/93 - 160 -236 kW	**35-041382**	**24-185356**	тип модели: Cobra
B8	**4.6, 4.9** 09/93 - 160 -236 kW	**35-045939**	**24-185974**	тип модели: Cobra
B12 PK	**4.6, 4.9, 4.6, 4.9** 09/93 - 160 -225 kW	*46-234391*	без рецензии TUV VA: Глубина (экспертиза): 30 мм HA: Глубина (экспертиза): 25 мм
B12 PK	**4.6, 4.9** 01/99 - 12/01 160 -236 kW	*46-234384*	тип модели: Cobra; без рецензии TUV VA: Глубина (экспертиза): 35 мм HA: Глубина (экспертиза): 35 мм
MS	**3.8, 4.6, 4.9** 09/93 - 108 -236 kW	*35-221449*	*24-229258*	тип модели: Drag Series
FORD USA MUSTANG Convertible (C)			
B6 Sport	**3.8, 4.6, 4.9** 09/93 - 108 -236 kW	**24-021494**	тип модели: Axle Wrap
B6 Sport	**4.6** 06/99 - 09/03 236 kW	**35-041382**	**24-185356**	тип модели: Cobra
B8	**4.6** 06/99 - 09/03 236 kW	**35-045939**	**24-185974**	тип модели: Cobra
B12 PK	**4.6** 01/99 - 12/01 236 kW	*46-234384*	тип модели: Cobra; без рецензии TUV VA: Глубина (экспертиза): 35 мм HA: Глубина (экспертиза): 35 мм
MS	**3.8, 4.6, 4.9** 09/93 - 108 -236 kW	*35-221449*	*24-229258*	тип модели: Drag Series
FORD USA MUSTANG			
B6 Sport	**4.0 V6, 4.6 V8, 5.4 V8** 12/04 - 12/09 157 -403 kW	**35-223993**	**24-224000**	тип модели: Europa
B6 Sport	**4.0 V6, 4.6 V8, 5.4 V8** 12/04 - 12/09 157 -403 kW	**35-128717**	**24-122245**	тип модели: USA
B6 Sport	**4.0 V6, 4.6 V8, 5.4 V8** 01/10 - 157 -403 kW	**35-224013**	**24-224000**	тип модели: Europa
B6 Sport	**4.0 V6, 4.6 V8, 5.4 V8** 01/10 - 157 -403 kW	**35-212676**	**24-122245**	тип модели: USA
B6 Sport	**5.0** 01/11 - 307 kW	**35-224013**	**24-224000**	тип модели: Europa
B6 Sport	**5.0** 01/11 - 307 kW	**35-212676**	**24-122245**	тип модели: USA
B12 PK	**4.0 V6, 4.6 V8, 5.4 V8** 12/04 - 12/09 157 -403 kW	**46-198297**	тип модели: Europa; Обязанность, предусмотренная экспертизой VA: Глубина (экспертиза): 25 мм; Нагрузка оси до: 1070 кг HA: Глубина (экспертиза): 30 мм; Нагрузка оси до: 1116 кг
B12 PK	**4.0 V6, 4.6 V8, 5.4 V8** 01/10 - 157 -403 kW	**46-229830**	тип модели: Europa; Обязанность, предусмотренная экспертизой VA: Глубина (экспертиза): 25 мм; Нагрузка оси до: 1070 кг HA: Глубина (экспертиза): 30 мм; Нагрузка оси до: 1116 кг

F

Пригодны для			
FORD USA			
FORD USA MUSTANG			
B12 PK	**4.0 V6, 4.6 V8, 5.4 V8** 12/04 - 12/09 157 -403 kW	*46-228888*	Страна-производитель укоротить на; тип модели: USA; Обязанность, предусмотренная экспертизой VA: Глубина (экспертиза): 25 мм; Нагрузка оси до: 1070 кг HA: Глубина (экспертиза): 30 мм; Нагрузка оси до: 1116 кг
B12 PK	**5.0** 01/11 - 307 kW	**46-229830**	тип модели: Europa; Обязанность, предусмотренная экспертизой VA: Глубина (экспертиза): 25 мм; Нагрузка оси до: 1070 кг HA: Глубина (экспертиза): 30 мм; Нагрузка оси до: 1116 кг
FORD USA MUSTANG кабрио			
B6 Sport	**4.0 V6, 4.6 V8, 5.4 V8** 12/05 - 12/09 157 -403 kW	**35-223993**	**24-224000** тип модели: Europa
B6 Sport	**4.0 V6, 4.6 V8, 5.4 V8** 12/05 - 12/09 157 -403 kW	**35-128717**	**24-122245** Страна-производитель укоротить на
B6 Sport	**4.0 V6, 4.6 V8, 5.4 V8** 01/10 - 157 -403 kW	**35-224013**	**24-224000** тип модели: Europa
B6 Sport	**4.0 V6, 4.6 V8, 5.4 V8** 01/10 - 157 -403 kW	**35-212676**	**24-122245** Страна-производитель укоротить на
B12 PK	**4.0 V6, 4.6 V8, 5.4 V8** 12/05 - 12/09 157 -403 kW	**46-198297**	тип модели: Europa; Обязанность, предусмотренная экспертизой VA: Глубина (экспертиза): 25 мм; Нагрузка оси до: 1070 кг HA: Глубина (экспертиза): 30 мм; Нагрузка оси до: 1116 кг
B12 PK	**4.0 V6, 4.6 V8, 5.4 V8** 01/10 - 157 -403 kW	**46-229830**	тип модели: Europa; Обязанность, предусмотренная экспертизой VA: Глубина (экспертиза): 25 мм; Нагрузка оси до: 1070 кг HA: Глубина (экспертиза): 30 мм; Нагрузка оси до: 1116 кг
B12 PK	**4.0 V6, 4.6 V8, 5.4 V8** 12/05 - 12/09 157 -403 kW	*46-228888*	Страна-производитель укоротить на; тип модели: USA; Обязанность, предусмотренная экспертизой VA: Глубина (экспертиза): 25 мм; Нагрузка оси до: 1070 кг HA: Глубина (экспертиза): 30 мм; Нагрузка оси до: 1116 кг
FORD USA RANGER			
B6 4600	**2.3, 3.0** 10/90 - 12/96 72 -99 kW	**24-022361**	**24-196277** стандартная подвеска
B6 4600	**3.0 4x4** 10/90 - 12/96 99 kW	**24-022361**	**24-184984** стандартная подвеска
B6 4600	**4.0 4x4** 10/90 - 12/98 114 kW	**24-022361**	**24-184984** стандартная подвеска
B8 5100	**3.0 4x4, 4.0 4x4** 10/90 - 12/98 99 -114 kW	**24-185493**	**24-185509** без рецензии TUV VA: Повышение уровня подвески: 100-125 мм HA: Повышение уровня подвески: 0-25 мм
FORD USA THUNDERBIRD купе			
B6 Sport	**3.8, 4.6** 01/93 - 12/97 104 -157 kW		*24-202664*

Пригодны для			
FSO			
FSO 125P			
B6 Sport **1.3, 1.5** 10/67 - 08/92 47 -55 kW	*24-005494*	*24-221726*	
FSO 125P универсал			
B6 Sport **1.3, 1.5** 10/67 - 08/92 47 -55 kW	*24-005494*	*24-221726*	
FSO 126P			
B6 Sport **0.6, 650** 07/72 - 09/00 17 -22 kW	**24-007405**	**24-007504**	
GAZ			
GAZ VOLGA (3102)			
B4 **2.1 D, 2.3 D, 2.4** 02/72 - 01/93 45 -77 kW	**19-135304**	**19-135311**	
B6 Sport **2.1 D, 2.3 D, 2.4** 02/72 - 01/93 45 -77 kW	**24-027717**	**24-027724**	
GAZ VOLGA универсал (3102)			
B4 **2.1 D, 2.3 D, 2.4** 02/72 - 01/93 45 -77 kW	**19-135304**	**19-135311**	
B6 Sport **2.1 D, 2.3 D, 2.4** 02/72 - 01/93 45 -77 kW	**24-027717**	**24-027724**	
GAZ VOLGA			
B4 **2.1 D, 2.3, 2.4, 2.4 D** 10/94 - 12/10 59 -107 kW	**19-135304**	**19-135311**	
B6 Sport **2.1 D, 2.3, 2.4, 2.4 D** 10/94 - 12/10 59 -107 kW	**24-027717**	**24-027724**	
GAZ VOLGA универсал			
B4 **2.3, 2.4, 2.4 D** 02/93 - 59 -107 kW	**19-135304**	**19-135311**	
B6 Sport **2.3, 2.4, 2.4 D** 02/93 - 59 -107 kW	**24-027717**	**24-027724**	
GAZ GAZELLE автобус			
B4 **2.3, 2.4 D** 10/93 - 08/01 67 -96 kW	*19-135328*	*19-135328*	
GAZ GAZELLE фургон			
B4 **2.4, 2.4 D** 10/93 - 08/01 66 -67 kW	*19-135328*	*19-135328*	
GAZ GAZELLE с бортовой платформой/ходовая часть			
B4 **2.4, 2.4 D** 10/93 - 08/01 66 -67 kW	*19-135328*	*19-135328*	

F
G

Пригодны для			
GEO			
GEO TRACKER Station Wagon			
B4 **1.6 i, 1.6 i 16V, 1.9 D, 2.0 i 16V, 2.0 i V6** 01/88 - 12/98 50 -100 kW		**19-028798**	
B6 4600 **1.6 i, 1.6 i 16V, 1.9 D, 2.0 i 16V, 2.0 i V6** 01/88 - 12/98 50 -100 kW	**35-003991**	**24-015882**	без АБС; Привод на задние колеса
GEO TRACKER Cabrio			
B4 **1.6 i, 1.6 i 16V, 2.0 i 16V** 01/88 - 12/98 59 -97 kW		**19-028798**	
B6 4600 **1.6 i, 1.6 i 16V, 2.0 i 16V** 01/88 - 12/98 59 -97 kW	**35-003991**	**24-015882**	без АБС; Привод на задние колеса
GMC			
GMC G SERIE фургон			
B6 4600 **5.0** 10/78 - 03/84 114 kW	**24-010252**	**24-010269**	стандартная подвеска; тип модели: Incl. G2500/3500
GMC JIMMY			
B6 4600 **4.3, 4.3 AWD** 01/89 - 12/05 110 kW	**24-187428**	**33-187532**	стандартная подвеска
GMC JIMMY			
B6 4600 **4.3** 10/94 - 12/05 142 kW	**24-187428**	**33-187532**	стандартная подвеска
B6 4600 **4.3 AWD** 10/94 - 12/05 142 kW	**24-014120**	**24-014137**	торсионная подвеска
B6 4600 **4.3 AWD** 10/94 - 12/05 142 kW	**24-187831**	**33-187532**	торсионная подвеска
GMC SAFARI			
B6 4600 **4.3** 10/93 - 09/04 142 kW	**24-011044**	**24-010474**	стандартная подвеска; Привод на задние колеса
B6 4600 **4.3** 10/93 - 09/04 142 kW	**24-021364**	**24-010474**	стандартная подвеска; Привод на все колеса
GMC SIERRA			
B6 4600 **4.8, 5.3** 01/99 - 12/07 206 -213 kW	**24-029063**	**24-029070**	стандартная подвеска; тип модели: Komfort; тип модели: GMT800 Classic; на витых пружинах
B6 4600 **4.8, 5.3** 01/99 - 12/07 206 -213 kW	**24-029025**	**24-029032**	стандартная подвеска; тип модели: Heavy Duty; тип модели: GMT800 Classic; на витых пружинах
B6 4600 **4.8, 5.3** 01/99 - 12/07 206 -213 kW	**24-065009**	**24-029070**	стандартная подвеска; тип модели: Komfort; тип модели: GMT800 Classic; торсионная подвеска
B6 4600 **4.8, 5.3** 01/99 - 12/07 206 -213 kW	**24-065009**	**24-029032**	стандартная подвеска; тип модели: Heavy Duty; тип модели: GMT800 Classic; торсионная подвеска
B6 4600 **4.8 4x4, 5.3 4x4, 6.0 4x4** 01/99 - 12/07 206 -224 kW	**24-065009**	**24-029056**	стандартная подвеска; тип модели: GMT800
B6 4600 **6.0 4x4** 01/00 - 12/07 224 kW	**24-060813**	**24-060820**	тип модели: 1500HD/2500HD

Пригодны для				
GMC				
GMC SIERRA				
B8 5100	**4.8 4x4, 5.3 4x4** 01/99 - 12/07 206 -213 kW	**24-186643** HL	**24-186742** OIO	тип модели: GMT800; без рецензии TUV VA: Повышение уровня подвески: 0-65 мм HA: Повышение уровня подвески: 0-25 мм
B8 5100	**4.8 4x4, 5.3 4x4** 01/99 - 12/07 206 -213 kW	**24-185950** HL	**24-191203** OIO	тип модели: GMT800; без рецензии TUV VA: Повышение уровня подвески: 100 мм HA: Повышение уровня подвески: 50 мм
B8 5100	**4.8 4x4, 5.3 4x4** 01/99 - 12/07 206 -213 kW	**24-185950** HL	**24-186636** OIO	тип модели: GMT800; без рецензии TUV VA: Повышение уровня подвески: 150 мм HA: Повышение уровня подвески: 100 мм
B8 5100	**6.0 4x4** 01/00 - 12/07 224 kW	**24-186735** HL **33-174525**	**24-186742** OIO	тип модели: 1500HD/2500HD/3500HD; без рецензии TUV VA: Повышение уровня подвески: 0-65 мм HA: Повышение уровня подвески: 0-25 мм
B8 5100	**6.0 4x4** 01/00 - 12/07 224 kW	**24-187183** HL **33-174525**	**24-191203** OIO	тип модели: 1500HD/2500HD/3500HD; без рецензии TUV VA: Повышение уровня подвески: 100 мм HA: Повышение уровня подвески: 50 мм
B8 5100	**6.0 4x4** 01/00 - 12/07 224 kW	**24-187183** HL **33-174525**	**24-186636** OIO	тип модели: 1500HD/2500HD/3500HD; без рецензии TUV VA: Повышение уровня подвески: 150 мм HA: Повышение уровня подвески: 100 мм
B8 5160	**4.8 4x4, 5.3 4x4** 01/99 - 12/07 206 -213 kW	**25-176407** HL	**25-176414** OIO	тип модели: GMT800; без рецензии TUV VA: Повышение уровня подвески: 0-65 мм HA: Повышение уровня подвески: 0-25 мм
B8 5160	**4.8 4x4, 5.3 4x4** 01/99 - 12/07 206 -213 kW	**25-177411** HL	**25-176414** OIO	тип модели: GMT800; без рецензии TUV VA: Повышение уровня подвески: 100 мм HA: Повышение уровня подвески: 50 мм
B8 5160	**4.8 4x4, 5.3 4x4** 01/99 - 12/07 206 -213 kW	**25-177411** HL	**25-177428** OIO	тип модели: GMT800; без рецензии TUV VA: Повышение уровня подвески: 150 мм HA: Повышение уровня подвески: 100 мм
B8 5160	**6.0 4x4** 01/00 - 12/07 224 kW	**25-187618** HL	**25-187625** OIO	тип модели: 1500HD/2500HD/3500HD; без рецензии TUV VA: Повышение уровня подвески: 0-65 мм HA: Повышение уровня подвески: 0-50 мм
B8 5160	**6.0 4x4** 01/00 - 12/07 224 kW	**25-187687** HL	**25-187625** OIO	тип модели: 1500HD/2500HD/3500HD; без рецензии TUV VA: Повышение уровня подвески: 100 мм HA: Повышение уровня подвески: 0-50 мм
B8 5160	**6.0 4x4** 01/00 - 12/07 224 kW	**25-187687** HL	**25-187694** OIO	тип модели: 1500HD/2500HD/3500HD; без рецензии TUV VA: Повышение уровня подвески: 150 мм HA: Повышение уровня подвески: 100 мм
GMC SUBURBAN				
B6 4600	**5.7** 10/91 - 09/99 157 kW	**24-024167** HL		стандартная подвеска; тип модели: C1500; тип модели: Komfort
B6 4600	**5.7** 10/91 - 09/99 157 kW	**24-022477** HL	**24-022484** OIO	стандартная подвеска; тип модели: C1500; тип модели: Heavy Duty
B6 4600	**5.7 AWD** 10/91 - 09/99 157 kW	**24-104050** OIO	**24-024211** O	стандартная подвеска; тип модели: 1500
B6 4600	**6.5 Tdi** 10/91 - 09/99 135 kW	**24-024228** HL	**24-024235** O	стандартная подвеска; тип модели: C2500
B6 4600	**6.5 Tdi AWD** 10/93 - 09/99 135 kW	**24-104050** OIO	**24-024198** O	стандартная подвеска; тип модели: K2500
B6 4600	**7.4 AWD** 10/86 - 09/91 170 kW	**24-009232** OIO	**24-010269** OIO **24-009331** XIO	без электронн. регулирования аморт. Силы; тип модели: V2500
B8 5100	**5.7** 10/91 - 09/99 157 kW	**24-062107** HL	**24-067379** O	тип модели: 1500 VA: L макс.: 392 мм; Повышение уровня подвески: 75-150 мм HA: Повышение уровня подвески: 100-125 мм
B8 5100	**5.7 AWD** 10/91 - 09/99 157 kW	**33-061399** OIO	**24-067379** O	тип модели: K1500 VA: Повышение уровня подвески: 100-150 мм HA: Повышение уровня подвески: 50-100 мм
B8 5100	**6.5 Tdi AWD** 10/93 - 09/99 135 kW	**33-061399** OIO	**24-067379** O	тип модели: K2500 VA: Повышение уровня подвески: 100-150 мм HA: Повышение уровня подвески: 50-100 мм

G

Пригодны для				
GMC				
GMC SUBURBAN				
B8 5100	**7.4 AWD** 10/86 - 09/91 170 kW	**33-186542** **33-185590**	**33-186542** **33-185590**	тип модели: V2500; Повышение уровня подвески: 50-65 мм
B8 5100	**7.4 AWD** 10/86 - 09/91 170 kW	**24-187077**	**24-187084**	тип модели: V2500; Повышение уровня подвески: 75-100 мм
B8 5100	**7.4 AWD** 10/86 - 09/91 170 kW	**33-185552**	**33-185569** **33-185552**	тип модели: V2500; Повышение уровня подвески: 150 мм
GMC SUBURBAN				
B6 4600	**5.3** 01/00 - 213 kW	**24-065009**	**24-143806**	без электронн. регулирования аморт. Силы; тип модели: 1500 excl. Z55
B6 4600	**6.5 Tdi, 6.5 Tdi AWD** 01/00 - 135 kW	**24-060813**	**24-185677**	без электронн. регулирования аморт. Силы; тип модели: K2500
B8 5100	**6.5 Tdi AWD** 01/00 - 135 kW	**24-186735** **33-174525**	**24-185783**	без электронн. регулирования аморт. Силы; тип модели: K2500 VA: Повышение уровня подвески: 0-65 мм HA: Повышение уровня подвески: 0-25 мм
B8 5160	**6.5 Tdi AWD** 01/00 - 135 kW	**25-187618**	**25-187625**	без электронн. регулирования аморт. Силы; тип модели: K2500 VA: Повышение уровня подвески: 0-65 мм HA: Повышение уровня подвески: 0-25 мм
GMC YUKON				
B6 4600	**5.7 AWD, 6.5 TD AWD** 01/92 - 12/99 135 -149 kW	**24-104050**	**24-025027**	стандартная подвеска; тип модели: Full Size; Число дверей: 2
B6 4600	**5.7 AWD** 01/92 - 08/96 157 kW	**24-104050**	**24-025027**	стандартная подвеска; тип модели: Full Size; Число дверей: 2
B8 5100	**6.5 TD AWD** 01/92 - 12/99 135 kW	**33-061399**	**24-067379**	без рецензии TUV; Число дверей: 2 VA: Повышение уровня подвески: 100-150 мм HA: Повышение уровня подвески: 50-100 мм
HOLDEN				
HOLDEN ASTRA Наклонная задняя часть (LB, LC)				
B1	**1.5, 1.6 CD** 08/84 - 06/87 51 -52 kW	**12-125104**		VA: с шариковым подшибником
B2	**1.5, 1.6 CD** 08/84 - 07/88 51 -52 kW	**16-031302** **11-101314** SP		-> CH.Nr.: J2791967; -> CH.Nr.: J5273427
B4	**1.5, 1.6 CD** 08/84 - 07/88 51 -52 kW	**21-030413** **11-101314** SP	**19-019864**	-> CH.Nr.: J2791967; -> CH.Nr.: J5273427
B6 Sport	**1.5, 1.6 CD** 08/84 - 06/87 51 -52 kW	**34-001424**	**24-004862**	HA: L макс.: 567 мм
B8	**1.5, 1.6 CD** 08/84 - 06/87 51 -52 kW	**34-003114**	**24-013932**	HA: Параметр: 107/36
MS	**1.5, 1.6 CD** 08/84 - 06/87 51 -52 kW	**34-001462**	**24-000925**	тип модели: Cup VA: Параметр: 230/30 HA: Параметр: 160/50
MS	**1.5, 1.6 CD** 08/84 - 06/87 51 -52 kW	**34-030721**	*24-024846*	тип модели: Rallye1 VA: Параметр: 270/120 HA: Параметр: 210/90; L макс.: 567 мм
HOLDEN ASTRA Наклонная задняя часть (TR)				
B1	**1.6 CD, 1.8 i, 2.0 GSi** 08/95 - 09/98 74 -100 kW	**12-116812**		VA: с шариковым подшибником

G
H

Пригодны для			

HOLDEN

HOLDEN ASTRA Наклонная задняя часть (TR)

B2	**1.6 CD, 1.8 i, 2.0 GSi** 08/95 - 09/98 74 -100 kW	**16-031548** **11-101369** SP	**15-062215**	
B4	**1.6 CD, 1.8 i, 2.0 GSi** 08/95 - 09/98 74 -100 kW	**21-030260** **11-101369** SP	**19-019956**	
B6 Sport	**1.6 CD, 1.8 i, 2.0 GSi** 08/95 - 09/98 74 -100 kW	**34-030035**	**24-015523**	
B8	**1.6 CD, 1.8 i, 2.0 GSi** 08/95 - 09/98 74 -100 kW	**34-181577**	**24-015523**	
B10	**1.6 CD, 1.8 i, 2.0 GSi** 08/95 - 09/98 74 -100 kW	*46-111920*		Обязанность, предусмотренная экспертизой; механическая КПП VA: Глубина (экспертиза): 60 мм; Нагрузка оси до: 900 кг HA: Глубина (экспертиза): 40 мм; Нагрузка оси до: 800 кг
B12 PK	**1.6 CD, 1.8 i, 2.0 GSi** 08/95 - 09/98 74 -100 kW	**46-188861**		Обязанность, предусмотренная экспертизой VA: Глубина (экспертиза): 30 мм; Нагрузка оси до: 870 кг HA: Глубина (экспертиза): 30 мм; Нагрузка оси до: 800 кг
B12 SL	**1.6 CD, 1.8 i, 2.0 GSi** 08/95 - 09/98 74 -100 kW	**46-188885**		Обязанность, предусмотренная экспертизой VA: Глубина (экспертиза): 45-50 мм; Нагрузка оси до: 900 кг HA: Глубина (экспертиза): 30 мм; Нагрузка оси до: 800 кг

HOLDEN ASTRA седан (TR)

B1	**1.6 CD, 1.8 SRi** 08/95 - 09/98 74 -85 kW	**12-116812**		VA: с шариковым подшибником
B2	**1.6 CD, 1.8 SRi** 08/95 - 09/98 74 -85 kW	**16-031548** **11-101369** SP	**15-062215**	
B4	**1.6 CD, 1.8 SRi** 08/95 - 09/98 74 -85 kW	**21-030260** **11-101369** SP	**19-019956**	
B6 Sport	**1.6 CD, 1.8 SRi** 08/95 - 09/98 74 -85 kW	**34-030035**	**24-015523**	
B8	**1.6 CD, 1.8 SRi** 08/95 - 09/98 74 -85 kW	**34-181577**	**24-015523**	
B10	**1.6 CD, 1.8 SRi** 08/95 - 09/98 74 -85 kW	*46-111920*		Обязанность, предусмотренная экспертизой; механическая КПП VA: Глубина (экспертиза): 60 мм; Нагрузка оси до: 900 кг HA: Глубина (экспертиза): 40 мм; Нагрузка оси до: 800 кг
B12 PK	**1.6 CD, 1.8 SRi** 08/95 - 09/98 74 -85 kW	**46-188861**		Обязанность, предусмотренная экспертизой VA: Глубина (экспертиза): 30 мм; Нагрузка оси до: 870 кг HA: Глубина (экспертиза): 30 мм; Нагрузка оси до: 800 кг
B12 SL	**1.6 CD, 1.8 SRi** 08/95 - 09/98 74 -85 kW	**46-188885**		Обязанность, предусмотренная экспертизой VA: Глубина (экспертиза): 45-50 мм; Нагрузка оси до: 900 кг HA: Глубина (экспертиза): 30 мм; Нагрузка оси до: 800 кг

HOLDEN ASTRA Наклонная задняя часть (TS)

B1	**1.8 i, 2.0 i Turbo, 2.2 i** 02/98 - 07/04 85 -147 kW	**12-117376**		VA: жеское исполнение; без шарикового подшибника
B1	**1.8 i, 2.0 i Turbo, 2.2 i** 02/98 - 07/04 85 -147 kW	**12-117390**		VA: мягкое исполнение; без шарикового подшибника

Пригодны для			
HOLDEN			
HOLDEN ASTRA Наклонная задняя часть (TS)			
B3	**1.8 i** 02/98 - 10/04 85 -92 kW	**36-130153**	**36-224067**	стандартная подвеска
B3	**1.8 i** 02/98 - 10/04 85 -92 kW	*36-130160*		стандартная подвеска; Усиленное оснащение .
B3	**2.0 i Turbo, 2.2 i** 09/00 - 07/04 108 -147 kW	*36-130160*	**36-224067**	стандартная подвеска
B4	**1.8 i, 2.0 i Turbo, 2.2 i** 02/98 - 07/04 85 -147 kW	**22-053060** **22-053077** **11-101512** SP	**19-068756** OIO	стандартная подвеска
B6 Sport	**1.8 i, 2.0 i Turbo, 2.2 i** 02/98 - 07/04 85 -147 kW	**35-044338**	**24-027823** OIO	
B8	**1.8 i, 2.0 i Turbo, 2.2 i** 02/98 - 07/04 85 -147 kW	**35-044345**	**24-027830** OIO	
B12 PK	**1.8 i, 2.0 i Turbo, 2.2 i** 02/98 - 07/04 85 -147 kW	**46-188946**		Обязанность, предусмотренная экспертизой VA: Глубина (экспертиза): 30 мм; Нагрузка оси до: 935 кг HA: Глубина (экспертиза): 30 мм; Нагрузка оси до: 820 кг
B12 PK	**1.8 i, 2.0 i Turbo, 2.2 i** 02/98 - 07/04 85 -147 kW	**46-188960**		Обязанность, предусмотренная экспертизой VA: Глубина (экспертиза): 30 мм; Нагрузка оси до: 1035 кг HA: Глубина (экспертиза): 30 мм; Нагрузка оси до: 820 кг
B12 SL	**1.8 i, 2.0 i Turbo, 2.2 i** 02/98 - 07/04 85 -147 kW	**46-188939**		Обязанность, предусмотренная экспертизой VA: Глубина (экспертиза): 45-50 мм; Нагрузка оси до: 965 кг HA: Глубина (экспертиза): 30 мм; Нагрузка оси до: 895 кг
HOLDEN ASTRA седан (TS)			
B1	**1.8 i** 02/98 - 10/04 85 -92 kW	**12-117376**		VA: жеское исполнение; без шарикового подшибника
B1	**1.8 i** 02/98 - 10/04 85 -92 kW	**12-117390**		VA: мягкое исполнение; без шарикового подшибника
B3	**1.8 i** 02/98 - 10/04 85 -92 kW	**36-130153**	**36-224067**	стандартная подвеска
B3	**1.8 i** 02/98 - 10/04 85 -92 kW	*36-130160*		стандартная подвеска; Усиленное оснащение .
B4	**1.8 i** 02/98 - 10/04 85 -92 kW	**22-053060** **22-053077** **11-101512** SP	**19-068756** OIO	стандартная подвеска
B6 Sport	**1.8 i** 02/98 - 10/04 85 -92 kW	**35-044338**	**24-027823** OIO	
B8	**1.8 i** 02/98 - 10/04 85 -92 kW	**35-044345**	**24-027830** OIO	
B12 PK	**1.8 i** 02/98 - 10/04 85 -92 kW	**46-188946**		Обязанность, предусмотренная экспертизой VA: Глубина (экспертиза): 30 мм; Нагрузка оси до: 935 кг HA: Глубина (экспертиза): 30 мм; Нагрузка оси до: 820 кг
B12 PK	**1.8 i** 02/98 - 10/04 85 -92 kW	**46-188960**		Обязанность, предусмотренная экспертизой VA: Глубина (экспертиза): 30 мм; Нагрузка оси до: 1035 кг HA: Глубина (экспертиза): 30 мм; Нагрузка оси до: 820 кг

Пригодны для			

HOLDEN

HOLDEN ASTRA седан (TS)

B12 SL	**1.8 i** 02/98 - 10/04 85 -92 kW	**46-188939**		Обязанность, предусмотренная экспертизой VA: Глубина (экспертиза): 45-50 мм; Нагрузка оси до: 965 кг HA: Глубина (экспертиза): 30 мм; Нагрузка оси до: 895 кг

HOLDEN ASTRA кабрио (TS)

B1	**2.0 i Turbo, 2.2 i** 06/02 - 03/10 110 -147 kW	**12-117376**		VA: жеское исполнение; без шарикового подшибника
B1	**2.0 i Turbo, 2.2 i** 06/02 - 03/10 110 -147 kW	**12-117390**		VA: мягкое исполнение; без шарикового подшибника
B3	**2.2 i** 06/02 - 12/06 108 kW	**37-163563**	**38-163531**	стандартная подвеска
B3	**2.2 i** 06/02 - 12/06 108 kW	**37-163549**	**38-163524**	стандартная подвеска; Усиленное оснащение .
B4	**2.2 i** 06/02 - 12/06 108 kW	**22-141590** **22-141606** i.V. SP	**19-141619** OIO	без электронн. регулирования аморт. Силы; для автомобилей без IDS+ шасси
B4	**2.0 i Turbo** 06/02 - 07/04 147 kW	**22-053060** **22-053077** **11-101512** SP	**19-068756** OIO	
B6 Sport	**2.2 i** 06/02 - 12/06 108 kW	**35-114666** **35-114673**	**24-114653** OIO	для автомобилей без IDS+ шасси
B6 Sport	**2.0 i Turbo** 06/02 - 07/04 147 kW	**35-044338**	**24-027823** OIO	
B8	**2.0 i Turbo** 06/02 - 07/04 147 kW	**35-044345**	**24-027830** OIO	
B12 PK	**2.2 i** 06/02 - 12/06 108 kW	**46-182128**		ITS+ должно быть остановлено; Обязанность, предусмотренная экспертизой VA: Глубина (экспертиза): 30 мм; Нагрузка оси до: 970 кг HA: Глубина (экспертиза): 30 мм; Нагрузка оси до: 860 кг
B12 PK	**2.0 i Turbo** 06/02 - 07/04 147 kW	**46-188908**		Обязанность, предусмотренная экспертизой VA: Глубина (экспертиза): 30 мм; Нагрузка оси до: 1015 кг HA: Глубина (экспертиза): 30 мм; Нагрузка оси до: 845 кг
B12 SL	**2.2 i** 06/02 - 12/06 108 kW	**46-182166**		ITS+ должно быть остановлено; Обязанность, предусмотренная экспертизой VA: Глубина (экспертиза): 45-50 мм; Нагрузка оси до: 960 кг HA: Глубина (экспертиза): 30 мм; Нагрузка оси до: 860 кг
B14	**2.2 i** 06/02 - 12/06 108 kW	**47-121133**		ITS+ должно быть остановлено; Обязанность, предусмотренная экспертизой VA: Глубина (экспертиза): 30-50 мм; Нагрузка оси до: 1060 кг HA: Глубина (экспертиза): 30-50 мм; Нагрузка оси до: 860 кг

HOLDEN ASTRA (AH)

B3	**1.8 i** 07/05 - 03/10 92 -103 kW	**37-163563**	**38-163531**	стандартная подвеска
B3	**1.8 i** 07/05 - 03/10 92 -103 kW	**37-163549**	**38-163524**	стандартная подвеска; Усиленное оснащение .
B3	**1.9 CDTI, 2.0 i Turbo, 2.2 i** 07/05 - 03/10 88 -147 kW	**37-163556**	**38-163531**	стандартная подвеска

H

Пригодны для				
HOLDEN				
HOLDEN ASTRA (AH)				
B3	**1.9 CDTI, 2.0 i Turbo, 2.2 i** 07/05 - 03/10 88 -147 kW		**38-163524**	стандартная подвеска; Усиленное оснащение .
B4	**1.8 i, 1.9 CDTI, 2.0 i Turbo, 2.2 i** 07/05 - 03/08 88 -147 kW	**22-141590** **22-141606** i.V. SP	**19-141619** OIO	без электронн. регулирования аморт. Силы; для автомобилей без IDS+ шасси
B6 Sport	**1.8 i, 1.9 CDTI, 2.0 i Turbo, 2.2 i** 07/05 - 03/08 88 -147 kW	**35-114635** **35-114642**	**24-114653** OIO	для автомобилей без IDS+ шасси
B8	**1.8 i, 1.9 CDTI, 2.0 i Turbo, 2.2 i** 07/05 - 03/08 88 -147 kW	**35-114666** **35-114673**	**24-114684** OIO	для автомобилей без IDS+ шасси
B12 PK	**1.8 i** 07/05 - 03/10 92 -103 kW	**46-182128**		ITS+ должно быть остановлено; Обязанность, предусмотренная экспертизой VA: Глубина (экспертиза): 30 мм; Нагрузка оси до: 970 кг HA: без регулируемой подвески; Глубина (экспертиза): 30 мм; Нагрузка оси до: 860 кг
B12 PK	**1.9 CDTI, 2.0 i Turbo, 2.2 i** 07/05 - 03/10 88 -147 kW	**46-182135**		ITS+ должно быть остановлено; Обязанность, предусмотренная экспертизой VA: Глубина (экспертиза): 30 мм; Нагрузка оси до: 1075 кг HA: без регулируемой подвески; Глубина (экспертиза): 30 мм; Нагрузка оси до: 860 кг
B12 SL	**1.8 i** 07/05 - 03/10 92 -103 kW	**46-182166**		ITS+ должно быть остановлено; Обязанность, предусмотренная экспертизой VA: Глубина (экспертиза): 45-50 мм; Нагрузка оси до: 960 кг HA: без регулируемой подвески; Глубина (экспертиза): 30 мм; Нагрузка оси до: 860 кг
B14	**1.8 i, 1.9 CDTI, 2.0 i Turbo, 2.2 i** 07/05 - 03/08 88 -147 kW	**47-121133**		ITS+ должно быть остановлено; Обязанность, предусмотренная экспертизой VA: Глубина (экспертиза): 30-50 мм; Нагрузка оси до: 1060 кг HA: Глубина (экспертиза): 30-50 мм; Нагрузка оси до: 860 кг
HOLDEN ASTRA универсал (AH)				
B3	**1.8 i** 07/05 - 03/10 92 -103 kW	**37-163563**	**38-162374**	стандартная подвеска
B3	**1.8 i** 07/05 - 03/10 92 -103 kW	**37-163549**	**38-162350**	стандартная подвеска; Усиленное оснащение .
B3	**1.8 i** 07/05 - 03/10 92 -103 kW		**38-162367**	стандартная подвеска; с регулируемой подвеской
B3	**1.9 CDTI** 08/08 - 03/10 88 kW	**37-163556**	**38-162374**	стандартная подвеска
B3	**1.9 CDTI** 08/08 - 03/10 88 kW		**38-162350**	стандартная подвеска; Усиленное оснащение .
B3	**1.9 CDTI** 08/08 - 03/10 88 kW		**38-162367**	стандартная подвеска; с регулируемой подвеской
B4	**1.8 i, 1.9 CDTI** 07/05 - 03/10 88 -103 kW	**22-141590** **22-141606** i.V. SP	**19-141626** OIO	без электронн. регулирования аморт. Силы; для автомобилей без IDS+ шасси
B6 Sport	**1.8 i, 1.9 CDTI** 07/05 - 03/10 88 -103 kW	**35-114635** **35-114642**	**24-118576** OIO	для автомобилей без IDS+ шасси
B8	**1.8 i, 1.9 CDTI** 07/05 - 03/10 88 -103 kW	**35-114666** **35-114673**	**24-118576** OIO	для автомобилей без IDS+ шасси

H

Пригодны для			
HOLDEN			
HOLDEN ASTRA универсал (AH)			
B12 PK	**1.8 i** 07/05 - 03/10 92 -103 kW	**46-182142**	ITS+ должно быть остановлено; Обязанность, предусмотренная экспертизой VA: Глубина (экспертиза): 30-35 мм; Нагрузка оси до: 970 кг HA: без регулируемой подвески; Глубина (экспертиза): 25-30 мм; Нагрузка оси до: 940 кг
B12 PK	**1.9 CDTI** 08/08 - 03/10 88 kW	**46-182159**	ITS+ должно быть остановлено; Обязанность, предусмотренная экспертизой VA: Глубина (экспертиза): 30-35 мм; Нагрузка оси до: 1075 кг HA: без регулируемой подвески; Глубина (экспертиза): 25-30 мм; Нагрузка оси до: 940 кг
B12 SL	**1.8 i** 07/05 - 03/10 92 -103 kW	**46-182180**	ITS+ должно быть остановлено; Обязанность, предусмотренная экспертизой VA: Глубина (экспертиза): 40-45 мм; Нагрузка оси до: 960 кг HA: без регулируемой подвески; Глубина (экспертиза): 35 мм; Нагрузка оси до: 940 кг
HOLDEN ASTRA Twintop (TS)			
B3	**1.8 i** 07/05 - 03/10 92 -103 kW	**37-163563**	**38-163531**	стандартная подвеска
B3	**1.8 i** 07/05 - 03/10 92 -103 kW	**37-163549**	**38-163524**	стандартная подвеска; Усиленное оснащение .
B3	**2.0 i Turbo, 2.2, 2.2 i** 06/06 - 03/10 109 -147 kW	**37-163556**	**38-163531**	стандартная подвеска
B3	**2.0 i Turbo, 2.2, 2.2 i** 06/06 - 03/10 109 -147 kW		**38-163524**	стандартная подвеска; Усиленное оснащение .
B4	**1.8 i, 2.0 i Turbo, 2.2, 2.2 i** 07/05 - 03/10 92 -147 kW	**22-141590** **22-141606** i.V. SP	**19-141619** OIO	без электронн. регулирования аморт. Силы; для автомобилей без IDS+ шасси
B6 Sport	**1.8 i, 2.0 i Turbo, 2.2, 2.2 i** 07/05 - 03/10 92 -147 kW	**35-114666** **35-114673**	**24-114653** OIO	для автомобилей без IDS+ шасси
B8	**1.8 i, 2.0 i Turbo, 2.2, 2.2 i** 07/05 - 03/10 92 -147 kW	**35-114666** **35-114673**	**24-114684** OIO	для автомобилей без IDS+ шасси
B12 PK	**1.8 i** 07/05 - 03/10 92 -103 kW	**46-182128**	ITS+ должно быть остановлено; Обязанность, предусмотренная экспертизой VA: Глубина (экспертиза): 30 мм; Нагрузка оси до: 970 кг HA: Глубина (экспертиза): 30 мм; Нагрузка оси до: 860 кг
B12 PK	**2.0 i Turbo, 2.2, 2.2 i** 06/06 - 03/10 109 -147 kW	**46-182135**	ITS+ должно быть остановлено; Обязанность, предусмотренная экспертизой VA: Глубина (экспертиза): 30 мм; Нагрузка оси до: 1075 кг HA: Глубина (экспертиза): 30 мм; Нагрузка оси до: 860 кг
B12 SL	**1.8 i** 07/05 - 03/10 92 -103 kW	**46-182166**	ITS+ должно быть остановлено; Обязанность, предусмотренная экспертизой VA: Глубина (экспертиза): 45-50 мм; Нагрузка оси до: 960 кг HA: Глубина (экспертиза): 30 мм; Нагрузка оси до: 860 кг
B12 SL	**2.0 i Turbo, 2.2, 2.2 i** 06/06 - 03/10 109 -147 kW	**46-182173**	ITS+ должно быть остановлено; Обязанность, предусмотренная экспертизой VA: Глубина (экспертиза): 45-50 мм; Нагрузка оси до: 1025 кг HA: Глубина (экспертиза): 30 мм; Нагрузка оси до: 860 кг
B14	**1.8 i, 2.0 i Turbo, 2.2, 2.2 i** 07/05 - 03/10 92 -147 kW	**47-121133**	ITS+ должно быть остановлено; Обязанность, предусмотренная экспертизой VA: Глубина (экспертиза): 30-50 мм; Нагрузка оси до: 1060 кг HA: Глубина (экспертиза): 30-50 мм; Нагрузка оси до: 860 кг

Пригодны для			
HOLDEN			
HOLDEN ASTRA TWINTOP (AH)			
B4	**2.2 i** 03/08 - 03/10 110 kW	**22-053060** **22-053077** **11-101512** SP	**19-068756**
B6 Sport	**2.2 i** 03/08 - 03/10 110 kW	**35-044338**	**24-027823**
B8	**2.2 i** 03/08 - 03/10 110 kW	**35-044345**	**24-027830**
B12 PK	**2.2 i** 03/08 - 03/10 110 kW	**46-188908**	Обязанность, предусмотренная экспертизой VA: Глубина (экспертиза): 30 мм; Нагрузка оси до: 1015 кг HA: Глубина (экспертиза): 30 мм; Нагрузка оси до: 845 кг
HOLDEN BARINA Наклонная задняя часть (SB)			
B1	**1.2 i, 1.4 i, 1.6 i** 04/94 - 08/98 33 -78 kW	**12-224197**	VA: с шариковым подшибником
B3	**1.2 i, 1.4 i, 1.6 i** 04/94 - 08/98 33 -78 kW	**36-161447**	**38-120008**	стандартная подвеска
B3	**1.2 i, 1.4 i, 1.6 i** 04/94 - 08/98 33 -78 kW		**38-130403**	стандартная подвеска; Усиленное оснащение .
B4	**1.2 i, 1.4 i, 1.6 i** 04/94 - 08/98 33 -78 kW	**22-040909** **11-101314** SP	**19-019727**
B4	**1.2 i, 1.4 i, 1.6 i** 04/94 - 08/98 33 -78 kW	**22-040909** **11-101314** SP	**19-126395**	стандартная подвеска
B4	**1.2 i, 1.4 i, 1.6 i** 04/94 - 08/98 33 -78 kW	**22-040909** **11-101314** SP	**19-019727**	спортивная подвеска
B6 Sport	**1.2 i, 1.4 i, 1.6 i** 04/94 - 08/98 33 -78 kW	**35-040590**	**24-000857**
B8	**1.2 i, 1.4 i, 1.6 i** 04/94 - 08/98 33 -78 kW	**35-040590**	**24-000857**
B10	**1.2 i, 1.4 i, 1.6 i** 04/94 - 08/98 33 -78 kW	*46-111951*	Обязанность, предусмотренная экспертизой VA: Глубина (экспертиза): 60 мм HA: Глубина (экспертиза): 40 мм
B12 PK	**1.2 i, 1.4 i, 1.6 i** 04/94 - 08/98 33 -78 kW	**46-189011**	Обязанность, предусмотренная экспертизой VA: Глубина (экспертиза): 30 мм; Нагрузка оси до: 790 кг HA: Глубина (экспертиза): 30 мм; Нагрузка оси до: 700 кг
B12 SL	**1.2 i, 1.4 i, 1.6 i** 04/94 - 08/98 33 -78 kW	**46-189004**	Обязанность, предусмотренная экспертизой VA: Глубина (экспертиза): 45-50 мм; Нагрузка оси до: 790 кг HA: Глубина (экспертиза): 25 мм; Нагрузка оси до: 700 кг
B14	**1.2 i, 1.4 i, 1.6 i** 04/94 - 08/98 33 -78 kW	**47-080713**	Для некоторых типов шин необходимы дистанционные шайбы; Обязанность, предусмотренная экспертизой VA: Глубина (экспертиза): 30-50 мм; Нагрузка оси до: 820 кг HA: Глубина (экспертиза): 20-40 мм; Нагрузка оси до: 700 кг
B16 PSS9	**1.2 i, 1.4 i, 1.6 i** 04/94 - 08/98 33 -78 kW	**48-080767**	Для некоторых типов шин необходимы дистанционные шайбы; Обязанность, предусмотренная экспертизой VA: Глубина (экспертиза): 30-50 мм; Нагрузка оси до: 820 кг HA: Глубина (экспертиза): 20-40 мм; Нагрузка оси до: 700 кг
MS	**1.2 i, 1.4 i, 1.6 i** 04/94 - 08/98 33 -78 kW	*35-041757*	**24-023917**	тип модели: Rallye VA: Параметр: 230/80 HA: Параметр: 200/80

Пригодны для				

HOLDEN

HOLDEN BARINA Наклонная задняя часть (SB)

MS	**1.2 i, 1.4 i, 1.6 i** 04/94 - 08/98 33 -78 kW	*35-042136*	*24-023900*	тип модели: Renen Gruppe N+G VA: Параметр: 230/80; укороченный амортизатор: 20 мм HA: Параметр: 200/80; укороченный амортизатор: 20 мм

HOLDEN BARINA Наклонная задняя часть (XC)

B1	**1.4 Efi, 1.4 Sfi, 1.8 SRi** 09/00 - 02/05 66 -92 kW	**12-117390**		VA: мягкое исполнение; без шарикового подшибника
B4	**1.4 Efi, 1.4 Sfi, 1.8 SRi** 09/00 - 02/05 66 -92 kW	**22-110442** **22-110459**	**19-108988**	стандартная подвеска HA: барабанные тормоза; Размер резьбы: M10
B4	**1.4 Efi, 1.4 Sfi, 1.8 SRi** 09/00 - 02/05 66 -92 kW	**22-118714** **22-118721**	**19-108995**	спортивная подвеска HA: дисковые тормоза; Размер резьбы: M14
B4	**1.4 Efi, 1.4 Sfi, 1.8 SRi** 09/00 - 02/05 66 -92 kW	**22-110442** **22-110459**	**19-108995**	исполнение для плохих дорог HA: дисковые тормоза; Размер резьбы: M14
B6 Sport	**1.4 Efi, 1.4 Sfi, 1.8 SRi** 09/00 - 02/05 66 -92 kW	**35-141068** **35-141075**	**24-141086**	стандартная подвеска HA: барабанные тормоза; Размер резьбы: M10
B6 Sport	**1.4 Efi, 1.4 Sfi, 1.8 SRi** 09/00 - 02/05 66 -92 kW	**35-141068** **35-141075**	**24-142342**	спортивная подвеска HA: дисковые тормоза; Размер резьбы: M14
B8	**1.4 Efi, 1.4 Sfi, 1.8 SRi** 09/00 - 02/05 66 -92 kW	**35-141099** **35-141105**	**24-141116**	стандартная подвеска HA: барабанные тормоза; Размер резьбы: M10
B8	**1.4 Efi, 1.4 Sfi, 1.8 SRi** 09/00 - 02/05 66 -92 kW	**35-141099** **35-141105**	**24-142342**	спортивная подвеска HA: дисковые тормоза; Размер резьбы: M14
B12 PK	**1.4 Efi, 1.4 Sfi, 1.8 SRi** 09/00 - 02/05 66 -92 kW	**46-189059**		Обязанность, предусмотренная экспертизой; Размер резьбы: M10 VA: Глубина (экспертиза): 30 мм; Нагрузка оси до: 940 кг HA: барабанные тормоза; Глубина (экспертиза): 30 мм; Нагрузка оси до: 760 кг
B12 PK	**1.4 Efi, 1.4 Sfi, 1.8 SRi** 09/00 - 02/05 66 -92 kW	**46-189035**		Обязанность, предусмотренная экспертизой; Размер резьбы: M14 VA: Глубина (экспертиза): 30 мм; Нагрузка оси до: 940 кг HA: дисковые тормоза; Глубина (экспертиза): 30 мм; Нагрузка оси до: 760 кг
B14	**1.4 Efi, 1.4 Sfi, 1.8 SRi** 09/00 - 02/05 66 -92 kW	**47-167254**		Обязанность, предусмотренная экспертизой VA: Глубина (экспертиза): 30-50 мм; Нагрузка оси до: 900 кг HA: Глубина (экспертиза): 20-40 мм; Нагрузка оси до: 760 кг

HOLDEN CALIBRA (YE)

B3	**2.0 i, 2.0 i 16V** 10/91 - 11/97 85 -110 kW	**36-133932**	**38-225819**	стандартная подвеска
B3	**2.0 i Turbo AWD** 03/92 - 11/97 150 kW	**36-162642**		стандартная подвеска; Привод на все колеса
B3	**2.5 i V6** 07/95 - 11/97 125 kW		**38-225819**	стандартная подвеска
B4	**2.0 i, 2.0 i 16V, 2.5 i V6** 10/91 - 11/97 85 -125 kW	**21-030529** **11-101314** SP	**19-019758**	
B4	**2.0 i Turbo AWD** 03/92 - 11/97 150 kW	**21-030529** **11-101314** SP	**19-019758**	
B6 Sport	**2.0 i, 2.0 i 16V, 2.5 i V6** 10/91 - 11/97 85 -125 kW	**34-003725**	**24-016100**	
B6 Sport	**2.0 i Turbo AWD** 03/92 - 11/97 150 kW	**34-003725**	**24-016100**	

Пригодны для			

HOLDEN

HOLDEN CALIBRA (YE)

B8	**2.0 i, 2.0 i 16V, 2.5 i V6** 10/91 - 11/97 85 -125 kW	**34-181584**	**24-016100**	
B8	**2.0 i Turbo AWD** 03/92 - 11/97 150 kW	**34-181584**	**24-016100**	
B12 PK	**2.0 i Turbo AWD** 03/92 - 11/97 150 kW	**46-192851**		Обязанность, предусмотренная экспертизой VA: Глубина (экспертиза): 30 мм; Нагрузка оси до: 885 кг HA: Глубина (экспертиза): 30 мм; Нагрузка оси до: 880 кг

HOLDEN CRUZE седан (JG)

B4	**1.4 i Turbo, 1.8 i, 2.0 DTFi** 06/09 - 103 -120 kW	**22-183644** **22-183651**	**19-183633**	стандартная подвеска
B6 Sport	**1.4 i Turbo, 1.8 i, 2.0 DTFi** 06/09 - 103 -120 kW	**35-171669** **35-171676**	**24-171687**	стандартная подвеска
B8	**1.4 i Turbo, 1.8 i, 2.0 DTFi** 06/09 - 103 -120 kW	**35-171690** **35-171706**	**24-171717**	для автомобилей без IDS+ шасси; спортивная подвеска
B14	**1.4 i Turbo, 1.8 i, 2.0 DTFi** 06/09 - 103 -120 kW	**47-171725**		Обязанность, предусмотренная экспертизой VA: Глубина (экспертиза): 30-50 мм; Нагрузка оси до: 1220 кг HA: Глубина (экспертиза): 20-40 мм; Нагрузка оси до: 1020 кг

HOLDEN CRUZE Наклонная задняя часть (JG, JH)

B4	**1.4 i Turbo, 1.8 i, 2.0 DTFi** 11/11 - 103 -120 kW	**22-183644** **22-183651**	**19-183633**	стандартная подвеска
B6 Sport	**1.4 i Turbo, 1.8 i, 2.0 DTFi** 11/11 - 103 -120 kW	**35-171669** **35-171676**	**24-171687**	стандартная подвеска
B8	**1.4 i Turbo, 1.8 i, 2.0 DTFi** 11/11 - 103 -120 kW	**35-171690** **35-171706**	**24-171717**	для автомобилей без IDS+ шасси; спортивная подвеска
B14	**1.4 i Turbo, 1.8 i, 2.0 DTFi** 11/11 - 103 -120 kW	**47-171725**		Обязанность, предусмотренная экспертизой VA: Глубина (экспертиза): 30-50 мм; Нагрузка оси до: 1220 кг HA: Глубина (экспертиза): 20-40 мм; Нагрузка оси до: 1020 кг

HOLDEN DROVER (QB)

B4	**1.3 4x4** 03/85 - 12/87 47 kW	*19-028774*	*19-028781*	
B6 4600	**1.3 4x4** 03/85 - 12/87 47 kW	**24-012157** *24-003100*	**24-012164** *24-004374*	

HOLDEN DROVER пикап (QB)

B4	**1.3 4x4** 03/85 - 12/87 47 kW	*19-028774*	*19-028781*	
B6 4600	**1.3 4x4** 03/85 - 12/87 47 kW	**24-012157** *24-003100*	**24-012164** *24-004374*	

HOLDEN GEMINI седан (TX, TC, TD)

B4	**1.6** 03/75 - 12/79 61 kW	*19-019444*		
B6 Sport	**1.6** 03/75 - 12/79 61 kW	**24-009089**	**24-009188**	VA: длина: 458 мм; Параметр: 156/64 HA: Параметр: 98/36; длина: 652 мм

Пригодны для			

HOLDEN

HOLDEN GEMINI седан (TX, TC, TD)

MS	**1.6** 03/75 - 12/79 61 kW	**24-633369**	**24-633376**	тип модели: Race VA: Параметр: 320/160; Толщина 458 мм HA: Параметр: 195/90; длина: 652 мм

HOLDEN GEMINI купе (TX, TC, TD)

B4	**1.6** 01/75 - 12/79 61 kW	*19-019444*		
B6 Sport	**1.6** 01/75 - 12/79 61 kW	**24-009089**	**24-009188**	VA: длина: 458 мм; Параметр: 156/64 HA: Параметр: 98/36; длина: 652 мм
MS	**1.6** 01/75 - 12/79 61 kW	**24-633369**	**24-633376**	тип модели: Race VA: Параметр: 320/160; Толщина 458 мм HA: Параметр: 195/90; длина: 652 мм

HOLDEN GEMINI универсал (TD)

B4	**1.6** 04/78 - 12/79 61 kW	*19-019444*		
B6 Sport	**1.6** 04/78 - 12/79 61 kW	**24-009089**	**24-004930**	тип модели: Rallye VA: длина: 458 мм; Параметр: 156/64

HOLDEN GEMINI седан (TE, TF, TG)

B4	**1.6, 1.8 D** 10/79 - 05/85 40 -50 kW	*19-019444*		
B6 Sport	**1.6, 1.8 D** 10/79 - 05/85 40 -50 kW	**24-009089**	**24-009188**	VA: длина: 458 мм; Параметр: 156/64 HA: Параметр: 98/36; длина: 652 мм
MS	**1.6, 1.8 D** 10/79 - 05/85 40 -50 kW	**24-633369**	**24-633376**	тип модели: Race VA: Параметр: 320/160; Толщина 458 мм HA: Параметр: 195/90; длина: 652 мм

HOLDEN GEMINI универсал (TE, TF, TG)

B4	**1.6** 10/79 - 12/84 50 kW	*19-019444*		
B6 Sport	**1.6** 10/79 - 12/84 50 kW	**24-009089**	**24-004930**	тип модели: Rallye VA: длина: 458 мм; Параметр: 156/64

HOLDEN ZAFIRA (TT)

B1	**2.2 i** 06/01 - 02/06 108 kW	**12-117376**		VA: жеское исполнение; без шарикового подшибника
B3	**2.2 i** 06/01 - 02/06 108 kW	*36-130214*	**36-774210**	стандартная подвеска
B3	**2.2 i** 06/01 - 02/06 108 kW	**36-209705**	**36-774210**	стандартная подвеска; Усиленное оснащение .
B4	**2.2 i** 06/01 - 02/06 108 kW	**22-106605** **22-106612**	**19-106625**	
B6 Sport	**2.2 i** 06/01 - 02/06 108 kW	**35-045984**	**24-029896**	
B8	**2.2 i** 06/01 - 02/06 108 kW	**35-045991**	**24-029902**	
B12 PK	**2.2 i** 06/01 - 02/06 108 kW	**46-194220**		Обязанность, предусмотренная экспертизой VA: Глубина (экспертиза): 30 мм; Нагрузка оси до: 1075 кг HA: Глубина (экспертиза): 30 мм; Нагрузка оси до: 1130 кг

Пригодны для			
HONDA			
HONDA ACCORD III (CA4, CA5)			
B4	**1.6 L, 2.0 EX, 2.0 EXi, 2.0 i 16V** 11/85 - 12/89 65 -101 kW	*19-062730* *19-062747*	*19-063171*
B6 Sport	**1.6 L, 2.0 EX, 2.0 EXi, 2.0 i 16V** 11/85 - 12/89 65 -101 kW	*24-011358* *24-011365*	*24-010894*
HONDA ACCORD III Aerodeck (CA5)			
B4	**1.6 L, 2.0, 2.0 EX, 2.0 EXi** 11/85 - 12/89 65 -101 kW	*19-062730* *19-062747*	*19-063171*
B6 Sport	**1.6 L, 2.0, 2.0 EX, 2.0 EXi** 11/85 - 12/89 65 -101 kW	*24-011358* *24-011365*	*24-010894*
HONDA ACCORD IV (CB3, CB7)			
B4	**1.8, 2.0 16V, 2.0 i 16V, 2.2 i 16V, 2.2 i 16V Automatik** 01/90 - 03/93 66 -110 kW	*19-062853* *19-062860*	**19-028811**	стандартная подвеска
B6 Sport	**1.8, 2.0 16V, 2.0 i 16V, 2.2 i 16V, 2.2 i 16V Automatik** 01/90 - 03/93 66 -110 kW	**24-017213** **24-017220**	**24-017237**
B8	**1.8, 2.0 16V, 2.0 i 16V, 2.2 i 16V, 2.2 i 16V Automatik** 01/90 - 03/93 66 -110 kW	**24-016087** **24-016094**	**24-016063**
HONDA ACCORD IV Aerodeck (CB8, CB9)			
B4	**2.0 i 16V, 2.2 i 16V** 01/91 - 12/93 98 -110 kW	*19-062853* *19-062860*	*19-063249*
B6 Sport	**2.0 i 16V, 2.2 i 16V** 01/91 - 12/93 98 -110 kW	**24-017213** **24-017220**	**24-017237**
B8	**2.0 i 16V, 2.2 i 16V** 01/91 - 12/93 98 -110 kW	**24-016087** **24-016094**	**24-016063**
B14	**2.0 i 16V** 03/93 - 12/93 98 kW	*47-087392*	Обязанность, предусмотренная экспертизой VA: Глубина (экспертиза): 25-50 мм HA: Глубина (экспертиза): 25-50 мм
HONDA ACCORD IV купе (CC1)			
B4	**2.0 i 16V** 01/92 - 09/93 98 kW	*19-062853* *19-062860*	**19-028811**
B6 Sport	**2.0 i 16V** 01/92 - 09/93 98 kW	**24-017213** **24-017220**	**24-017237**
B8	**2.0 i 16V** 01/92 - 09/93 98 kW	**24-016087** **24-016094**	**24-016063**
HONDA ACCORD V (CC7, CD)			
B4	**2.0 i, 2.0 i S, 2.3 i SR** 03/93 - 01/96 85 -116 kW	*19-062853* *19-062860*	**19-028811**
B6 Sport	**2.0 i, 2.0 i S, 2.3 i SR** 03/93 - 01/96 85 -116 kW	**24-017213** **24-017220**	**24-017237**
B8	**2.0 i, 2.0 i S, 2.3 i SR** 03/93 - 01/96 85 -116 kW	**24-016087** **24-016094**	**24-016063**

H

Пригодны для			

HONDA

HONDA ACCORD V (CC7, CD)

B14	**2.0 i, 2.0 i S, 2.3 i SR** 03/93 - 01/96 85 -116 kW	*47-087392*		Обязанность, предусмотренная экспертизой VA: Глубина (экспертиза): 20-50 мм HA: Глубина (экспертиза): 20-50 мм

HONDA ACCORD V Aerodeck (CE)

B4	**2.0 i LS 16V, 2.2 i ES** 09/93 - 02/98 100 -110 kW		*19-063249*	
B6 Sport	**2.0 i LS 16V, 2.2 i ES** 09/93 - 02/98 100 -110 kW	**24-023719**	**24-021142**	
B14	**2.0 i LS 16V, 2.2 i ES** 09/93 - 02/98 100 -110 kW	*47-087392*		Обязанность, предусмотренная экспертизой VA: Глубина (экспертиза): 20-50 мм HA: Глубина (экспертиза): 20-50 мм

HONDA ACCORD V купе (CD7, CD9)

B4	**2.0, 2.2 i ES** 09/93 - 02/98 100 -110 kW		*19-063249*	
B6 Sport	**2.0, 2.2 i ES** 09/93 - 02/98 100 -110 kW	**24-017213** **24-017220**	**24-017237**	
B8	**2.0, 2.2 i ES** 09/93 - 02/98 100 -110 kW	**24-016087** **24-016094**	**24-016063**	
B14	**2.0** 09/93 - 12/97 100 kW	*47-087392*		Обязанность, предусмотренная экспертизой VA: Глубина (экспертиза): 50 мм HA: Глубина (экспертиза): 50 мм

HONDA ACCORD V (CE, CF)

B4	**1.9 i, 2.0 i LS, 2.0 TDi, 2.2 i VTEC** 02/96 - 10/98 77 -110 kW	*19-062853* *19-062860*	**19-028811**	
B6 Sport	**1.9 i, 2.0 i LS, 2.0 TDi, 2.2 i VTEC** 02/96 - 10/98 77 -110 kW	**24-017213** **24-017220**	**24-017237**	
B8	**1.9 i, 2.0 i LS, 2.0 TDi, 2.2 i VTEC** 02/96 - 10/98 77 -110 kW	**24-016087** **24-016094**	**24-016063**	
B14	**1.9 i, 2.0 i LS, 2.0 TDi, 2.2 i VTEC** 02/96 - 10/98 77 -110 kW	*47-087392*		Обязанность, предусмотренная экспертизой VA: Глубина (экспертиза): 20-50 мм HA: Глубина (экспертиза): 20-50 мм

HONDA ACCORD VI (CG, CK)

B3	**1.6 i, 1.6 LS** 10/98 - 12/02 79 -85 kW		**36-199969**	стандартная подвеска
B3	**1.8 i, 2.0 i** 10/98 - 12/02 100 -108 kW	**36-213467**	**36-199969**	стандартная подвеска
B3	**1.8 i, 2.0 i** 10/98 - 12/02 100 -108 kW	**36-213474**		стандартная подвеска; Усиленное оснащение .
B3	**2.0 Turbo DI** 02/99 - 12/02 77 kW	**36-213474**	**36-199969**	стандартная подвеска
B3	**2.3** 03/97 - 06/03 110 -113 kW	**36-213467**	**36-199969**	стандартная подвеска; механическая КПП
B3	**2.3** 03/97 - 06/03 110 -113 kW	**36-213474**		стандартная подвеска; Усиленное оснащение .; механическая КПП
B3	**2.3** 03/97 - 06/03 110 -113 kW	**36-213474**	**36-199969**	стандартная подвеска; АКПП

Пригодны для			
HONDA			
HONDA ACCORD VI (CG, CK)			
B4	**1.6 i, 1.8 i, 2.0 i, 2.0 Turbo DI, 2.3** 10/98 - 06/03 77 -113 kW	**19-142913**	**19-142142**
B6 Sport	**1.6 i, 1.6 LS, 1.8 i, 2.0 i, 2.0 Turbo DI, 2.2 Type-R, 2.3** 10/98 - 06/03 77 -156 kW	**24-060288**	**24-060295**	страна выпуска автомобиля: Великобритания
B8	**1.6 i, 1.6 LS, 1.8 i, 2.0 i, 2.0 Turbo DI, 2.2 Type-R, 2.3** 10/98 - 06/03 77 -156 kW	**24-060301**	**24-060318**	страна выпуска автомобиля: Великобритания
B12 PK	**1.6 i, 1.6 LS, 1.8 i, 2.0 i, 2.0 Turbo DI, 2.2 Type-R** 10/98 - 12/02 77 -156 kW	**46-190130**	Обязанность, предусмотренная экспертизой; страна выпуска автомобиля: Великобритания VA: Глубина (экспертиза): 30-35 мм; Нагрузка оси до: 1040 кг HA: Глубина (экспертиза): 30 мм; Нагрузка оси до: 940 кг
B16 PSS9	**1.6 i, 1.6 LS, 1.8 i, 2.0 i, 2.0 Turbo DI, 2.2 Type-R, 2.3, 3.0 Vtec** 10/98 - 06/03 77 -156 kW	*48-088428*	Обязанность, предусмотренная экспертизой; страна выпуска автомобиля: Великобритания VA: Глубина (экспертиза): 35-55 мм; Нагрузка оси до: 1040 кг HA: Глубина (экспертиза): 40-50 мм; Нагрузка оси до: 940 кг
HONDA ACCORD VI Наклонная задняя часть (CH)			
B3	**1.8 i, 2.0** 12/99 - 12/02 100 -108 kW	**36-213474**	i.V.	стандартная подвеска
B3	**1.8 i, 2.0** 12/99 - 12/02 100 -108 kW	**36-213474**		стандартная подвеска; Усиленное оснащение .
B3	**2.3** 11/00 - 12/02 113 kW	**36-213467**	i.V.	стандартная подвеска; механическая КПП
B3	**2.3** 11/00 - 12/02 113 kW	**36-213474**	i.V.	стандартная подвеска; Усиленное оснащение .; механическая КПП
B3	**2.3** 11/00 - 12/02 113 kW	**36-213474**	i.V.	стандартная подвеска; АКПП
B3	**2.0 TDi** 12/99 - 10/00 77 kW	**36-213474**	i.V.	стандартная подвеска
B4	**1.8 i, 2.0, 2.0 TDi, 2.3** 12/99 - 12/02 77 -113 kW	**19-142913**	**19-142142**	страна выпуска автомобиля: Великобритания
B6 Sport	**1.8 i, 2.0, 2.0 TDi, 2.3** 12/99 - 12/02 77 -113 kW	**24-060288**	**24-060295**	страна выпуска автомобиля: Великобритания
B8	**1.8 i, 2.0, 2.0 TDi, 2.3** 12/99 - 12/02 77 -113 kW	**24-060301**	**24-060318**	страна выпуска автомобиля: Великобритания
B12 PK	**1.6, 1.8 i, 2.0, 2.0 TDi, 2.3** 12/99 - 12/02 77 -113 kW	**46-190130**	Обязанность, предусмотренная экспертизой; страна выпуска автомобиля: Великобритания VA: Глубина (экспертиза): 30-35 мм; Нагрузка оси до: 1040 кг HA: Глубина (экспертиза): 30 мм; Нагрузка оси до: 940 кг
B16 PSS9	**1.8 i, 2.0, 2.0 TDi, 2.3** 12/99 - 12/02 77 -113 kW	*48-088428*	Обязанность, предусмотренная экспертизой; страна выпуска автомобиля: Великобритания VA: Глубина (экспертиза): 35-55 мм; Нагрузка оси до: 1040 кг HA: Глубина (экспертиза): 40-50 мм; Нагрузка оси до: 940 кг
HONDA ACCORD VI купе (CG)			
B4	**2.0 i 16V** 02/98 - 06/03 108 kW	**19-166766**	**19-165646**	стандартная подвеска; страна выпуска автомобиля: Великобритания

Пригодны для			
HONDA			
HONDA ACCORD VI купе (CG)			
B6 Sport	**2.0 i 16V, 2.3 VTi** 02/98 - 06/03 108 -113 kW	**24-060288**	**24-060295**	страна выпуска автомобиля: Великобритания
B8	**2.0 i 16V, 2.3 VTi** 02/98 - 06/03 108 -113 kW	**24-060301**	**24-060318**	страна выпуска автомобиля: Великобритания
B16 PSS9	**3.0 V6 24V, 3.0 Vtec** 02/98 - 06/03 147 -152 kW	*48-088428*		Обязанность, предусмотренная экспертизой; страна выпуска автомобиля: Großbritanien VA: Глубина (экспертиза): 35-55 мм; Нагрузка оси до: 1040 кг HA: Глубина (экспертиза): 40-50 мм; Нагрузка оси до: 940 кг
HONDA ACCORD VI Aerodeck (CM)			
B4	**1.6, 2.3 16 V, 2.4 Vtec E** 02/98 - 09/05 65 -118 kW	**19-142913**	**19-142142**	страна выпуска автомобиля: Великобритания
B6 Sport	**1.6, 2.3 16 V, 2.4 Vtec E** 02/98 - 09/05 65 -118 kW	**24-060288**	**24-060295**	страна выпуска автомобиля: Великобритания
B8	**1.6, 2.3 16 V, 2.4 Vtec E** 02/98 - 09/05 65 -118 kW	**24-060301**	**24-060318**	страна выпуска автомобиля: Великобритания
HONDA ACCORD VII (CL)			
B3	**2.0** 02/03 - 114 kW	**36-214860**	**36-215188**	стандартная подвеска; тип модели: Comfort/Sport
B3	**2.4, 2.4 i 16V** 02/03 - 115 -140 kW	**36-214860**	**36-215188**	стандартная подвеска; тип модели: Type S
B3	**2.4, 2.4 i 16V** 02/03 - 115 -140 kW	**36-214860**	i.V.	стандартная подвеска; тип модели: Executive
B3	**2.2 i-CTDi** 01/04 - 103 kW	i.V.	**36-215188**	стандартная подвеска
B4	**2.0, 2.0 AWD, 2.2 i-CTDi, 2.4, 2.4 i 16V, 2.4 Vtec, 2.4 Vtec E, 3.0** 02/03 - 103 -182 kW	**19-146782**	**19-146799**	VA: без ксенонового света
B6 Sport	**2.0, 2.0 AWD, 2.2 i-CTDi, 2.4, 2.4 i 16V, 2.4 Vtec, 2.4 Vtec E, 3.0** 02/03 - 103 -182 kW	**24-107303**	**24-107310**	без ксенонового света
B8	**2.0, 2.0 AWD, 2.2 i-CTDi, 2.4, 2.4 i 16V, 2.4 Vtec, 2.4 Vtec E, 3.0** 02/03 - 103 -182 kW	**24-107303**	**24-107938**	без ксенонового света
B12 PK	**2.0** 02/03 - 114 kW	**46-190154**		без ксенонового света; Обязанность, предусмотренная экспертизой VA: Глубина (экспертиза): 35-40 мм; Нагрузка оси до: 1050 кг HA: Глубина (экспертиза): 30 мм; Нагрузка оси до: 920 кг
B12 PK	**2.2 i-CTDi, 2.4** 02/03 - 103 -140 kW	**46-190178**		без ксенонового света; Обязанность, предусмотренная экспертизой VA: Глубина (экспертиза): 35-40 мм; Нагрузка оси до: 1100 кг HA: Глубина (экспертиза): 30 мм; Нагрузка оси до: 920 кг
HONDA ACCORD VII Tourer (CM)			
B3	**2.0** 04/03 - 114 kW	**36-214945**	i.V.	стандартная подвеска; АКПП
B3	**2.4** 04/03 - 140 kW	**36-214945**		стандартная подвеска; механическая КПП

H

Пригодны для			
HONDA			
HONDA ACCORD VII Tourer (CM)			
B4 **2.0, 2.2 i-CTDi, 2.4** 04/03 - 103 -140 kW	**19-146782**	**19-165554**	VA: без ксенонового света
B4 **2.4 Vtec E, 2.4 Vtec T** 09/03 - 118 -147 kW	**19-142913**	**19-142142**	страна выпуска автомобиля: Великобритания
B6 Sport **2.0, 2.2 i-CTDi, 2.4** 04/03 - 103 -140 kW	**24-107303**	**24-107327**	без ксенонового света
B6 Sport **2.4 Vtec E, 2.4 Vtec T** 09/03 - 118 -147 kW	**24-060288**	**24-060295**	страна выпуска автомобиля: Великобритания
B8 **2.0, 2.2 i-CTDi, 2.4** 04/03 - 103 -140 kW	**24-107303**	**24-107945**	без ксенонового света
B8 **2.4 Vtec E, 2.4 Vtec T** 09/03 - 118 -147 kW	**24-060301**	**24-060318**	страна выпуска автомобиля: Великобритания
HONDA ACCORD VIII (CU)			
B4 **2.0 i, 2.2 i-DTEC, 2.4 i, 3.5 i** 07/08 - 110 -202 kW	**22-221407** **22-221414**	**19-221427**	стандартная подвеска
HONDA ACCORD VIII универсал			
B4 **2.0 i, 2.2 i-DTEC, 2.4 i** 07/08 - 110 -148 kW	**22-221407** **22-221414**		стандартная подвеска
HONDA CIVIC III Hatchback (AL, AJ, AG, AH)			
B4 **1.2, 1.3, 1.5 GL, 1.5 GT, 1.5 GTI** 10/83 - 10/87 40 -74 kW	*22-047281* *22-047298*	*19-063164*	
HONDA CIVIC III седан (AM, AK, AU)			
B4 **1.2, 1.3, 1.5 GL, 1.5 GT, 1.5 GTI** 10/83 - 10/87 40 -74 kW	*22-047281* *22-047298*	*19-063164*	
HONDA CIVIC IV Hatchback (EC, ED, EE)			
B4 **1.2, 1.3** 10/87 - 12/88 41 -55 kW		*19-063188*	
B4 **1.3** 01/89 - 12/89 55 kW	*19-062778* *19-062785*		
B4 **1.3 16 V KAT** 09/89 - 09/91 55 kW	*19-062778* *19-062785*		
B4 **1.4 L** 10/87 - 12/88 66 kW		*19-063188*	-> CH.Nr.: S100000
B4 **1.4 L** 01/89 - 12/89 66 kW	*19-062778* *19-062785*		CH.Nr.: S100001 ->
B4 **1.5 i 16V, 1.6 i 16V** 09/87 - 12/88 66 -96 kW		*19-063188*	-> CH.Nr.: S100000
B4 **1.5 i 16V, 1.6 i 16V** 01/89 - 09/91 66 -96 kW	*19-062778* *19-062785*		CH.Nr.: S100001 ->
B4 **1.5 i 16V** 01/89 - 09/91 69 kW	*19-062778* *19-062785*		CH.Nr.: S100001 ->
B4 **1.6 i 16V Vtec** CH-Nr. - 09/91 110 kW	*19-062778* *19-062785*		CH.Nr.: S100001 ->

Пригодны для			

HONDA

HONDA CIVIC IV седан (ED)

B4	**1.2, 1.4 L** 01/89 - 12/91 41 -66 kW	*19-062778* *19-062785*		CH.Nr.: S100001 ->
B4	**1.4 L** 10/87 - 12/88 66 kW		*19-063188*	-> CH.Nr.: S100000
B4	**1.5 i 16V, 1.6 i 16V** 01/89 - 10/93 69 -96 kW	*19-062778* *19-062785*		
B4	**1.6 i 16V** 11/87 - 09/91 80 kW	*19-062778* *19-062785*		
B4	**1.6, 1.6 i 16V** 09/87 - 12/88 81 -96 kW		*19-063188*	

HONDA CIVIC V Hatchback (EG)

B3	**1.3 16V, 1.4 16V, 1.5 i 16V, 1.6, 1.6 16V Vtec, 1.6 si 16V, 1.6 Vtec, 1.6 VTi 16V** 10/91 - 04/97 55 -118 kW	**36-163878**	*36-154814*	стандартная подвеска
B6 Sport	**1.3 16V, 1.4 16V, 1.5 i 16V, 1.6, 1.6 16V Vtec, 1.6 si 16V, 1.6 Vtec, 1.6 VTi 16V** 10/91 - 04/97 55 -118 kW	**24-017473** **24-017480**	**24-017497**	Страна-производитель Длина ступицы [мм]
B8	**1.3 16V, 1.4 16V, 1.5 i 16V, 1.6, 1.6 16V Vtec, 1.6 si 16V, 1.6 Vtec, 1.6 VTi 16V** 10/91 - 04/97 55 -118 kW	**24-016032** **24-016049**	**24-016056**	
B12 PK	**1.3 16V, 1.4 16V, 1.5 i 16V, 1.6, 1.6 16V Vtec, 1.6 si 16V, 1.6 Vtec, 1.6 VTi 16V** 10/91 - 04/97 55 -118 kW	**46-190208**		Обязанность, предусмотренная экспертизой; с общим разрешением на эксплуатацию (ABE) VA: Глубина (экспертиза): 30 мм; Нагрузка оси до: 835 кг HA: Глубина (экспертиза): 30 мм; Нагрузка оси до: 750 кг

HONDA CIVIC V седан (EG, EH)

B8	**1.3, 1.5, 1.6 16V Vtec, 1.6 EX, 1.6 si 16V, 1.6 VTi** 10/91 - 11/95 55 -118 kW	**24-016032** **24-016049**	**24-016056**	
B8	**1.5, 1.5 i 16V** 10/91 - 12/95 69 -88 kW	**24-016032** **24-016049**	**24-016056**	
B12 PK	**1.3, 1.5, 1.5 i 16V, 1.6, 1.6 16V Vtec, 1.6 EX, 1.6 si 16V, 1.6 VTi** 10/91 - 11/95 55 -118 kW	**46-190208**		Обязанность, предусмотренная экспертизой; с общим разрешением на эксплуатацию (ABE) VA: Глубина (экспертиза): 30 мм; Нагрузка оси до: 835 кг HA: Глубина (экспертиза): 30 мм; Нагрузка оси до: 750 кг

HONDA CIVIC V купе (EJ)

B4	**1.6 i** 01/94 - 11/95 77 kW		*19-063270*	
B4	**1.6 i Vtec** 10/95 - 11/95 118 kW		*19-063270*	
B8	**1.5 i LSi, 1.6 i, 1.6 i Vtec** 01/94 - 03/96 74 -118 kW	**24-016032** **24-016049**	**24-016056**	
B12 PK	**1.5 i LSi, 1.6 i Vtec** 01/94 - 03/96 74 -92 kW	**46-190208**		Обязанность, предусмотренная экспертизой; с общим разрешением на эксплуатацию (ABE) VA: Глубина (экспертиза): 30 мм; Нагрузка оси до: 835 кг HA: Глубина (экспертиза): 30 мм; Нагрузка оси до: 750 кг

H

Пригодны для			
HONDA			
HONDA CIVIC VI Hatchback (EJ, EK)			
B3	**1.4 i, 1.4 i S, 1.5 i, 1.6, 1.6 i** 11/95 - 02/01 55 -92 kW	**36-233892**	**36-230778**	стандартная подвеска
B3	**1.4 i** 11/95 - 02/01 55 kW	**36-163878**	*36-154814*	стандартная подвеска; Число дверей: 5
B3	**1.6 VTi** 11/95 - 02/01 118 kW	**36-233892**	**36-230778**	стандартная подвеска
B4	**1.4 i, 1.4 i S, 1.5 i, 1.6, 1.6 i** 11/95 - 02/01 55 -92 kW		*19-063270*	
B6 Sport	**1.4 i, 1.4 i S, 1.5 i, 1.6, 1.6 i, 1.6 VTi, 2.0 TDiC** 11/95 - 02/01 55 -118 kW	**24-023368**	**24-023375**	
HONDA CIVIC VI Fastback (MA)			
B3	**1.4 i, 1.5 i Vtec-E, 1.6 i, 1.6 i Vtec** 09/94 - 02/01 55 -93 kW	**36-163878**	*36-154814*	стандартная подвеска
B3	**1.5 16V, 1.6 16V** 01/97 - 02/01 84 -85 kW	**36-233892**	**36-163854**	стандартная подвеска
B3	**1.6 VTi** 01/97 - 02/01 118 kW	**36-163878**	*36-154814*	стандартная подвеска
B3	**1.8 16V** 01/97 - 02/01 124 kW		*36-154814*	стандартная подвеска
B6 Sport	**1.5 16V, 1.6 16V, 1.6 VTi, 1.8 16V, 2.0 i TD, 2.0 TDiC** 01/97 - 02/01 63 -124 kW	**24-023368**	**24-023375**	
HONDA CIVIC VI седан (EJ, EK)			
B3	**1.4, 1.4 i, 1.5 i** 10/93 - 02/01 55 -84 kW	**36-233892**	**36-230778**	стандартная подвеска
B3	**1.4 i** 11/95 - 02/01 66 kW	**36-163878**	**36-230778**	стандартная подвеска; тип модели: 5
B3	**1.6 VTi** 11/95 - 02/01 118 kW	**36-163878**	**36-230778**	стандартная подвеска
B4	**1.2, 1.4, 1.4 i, 1.5 i, 1.6 i Vtec, 1.6 VTi, 1.7** 11/95 - 03/01 55 -118 kW		*19-063270*	
B6 Sport	**1.2, 1.4, 1.4 i, 1.5 i, 1.6 i Vtec, 1.6 VTi, 1.7** 11/95 - 03/01 55 -118 kW	**24-023368**	**24-023375**	
HONDA CIVIC VI купе (EJ, EM1)			
B3	**1.6 i** 03/96 - 03/00 77 kW	**36-233892**	**36-230778**	стандартная подвеска
B3	**1.6 i Vtec** 03/96 - 03/00 92 kW	**36-233892**	**36-230778**	стандартная подвеска
B3	**1.6** 03/99 - 09/00 158 kW	**36-233892**	**36-230778**	стандартная подвеска
B3	**1.6** 05/96 - 04/99 77 kW	**36-233892**	**36-230778**	стандартная подвеска
B3	**1.6 i Vtec** 04/99 - 12/00 118 kW	**36-233892**	**36-230778**	стандартная подвеска

Пригодны для				
HONDA				
HONDA CIVIC VI купе (EJ, EM1)				
B8	**1.6 i Vtec** 03/96 - 03/00 92 kW	**24-016032** **24-016049**	**24-016056**	
HONDA CIVIC VI Aerodeck (MB, MC)				
B3	**1.4 16V, 1.5 16V, 1.6 16V** 04/98 - 02/01 55 -85 kW	**36-233892**	**36-163854**	стандартная подвеска
HONDA CIVIC VII Hatchback (EU, EP, ES)				
B3	**1.4 i, 1.4 iS** 02/01 - 09/05 55 -66 kW	**36-215096**	**36-200252**	стандартная подвеска; Варианты оснащения: LS/E/S/Sport; Число дверей: 3; механическая КПП
B3	**1.4 i, 1.4 iS** 02/01 - 09/05 55 -66 kW	**36-214884**	**36-200252**	стандартная подвеска; Варианты оснащения: ES/SE; Число дверей: 3; механическая КПП
B3	**1.4 i, 1.4 iS** 02/01 - 09/05 55 -66 kW	**36-214884**	**36-200252**	стандартная подвеска; Число дверей: 3; АКПП
B3	**1.4 i, 1.4 iS** 02/01 - 09/05 55 -66 kW	**36-215096**	**36-234356**	стандартная подвеска; Варианты оснащения: LS/E/S/Sport; Число дверей: 5; механическая КПП
B3	**1.4 i, 1.4 iS** 02/01 - 09/05 55 -66 kW	**36-200191**	**36-234356**	стандартная подвеска; Варианты оснащения: LS/E/S/Sport; Число дверей: 5; АКПП
B3	**1.4 i, 1.4 iS** 02/01 - 09/05 55 -66 kW	**36-200191**	**36-234356**	стандартная подвеска; Варианты оснащения: SE; Число дверей: 5; АКПП
B3	**1.4 i, 1.4 iS** 02/01 - 09/05 55 -66 kW	**36-215096**	**36-234356**	стандартная подвеска; Варианты оснащения: SE; Число дверей: 5; механическая КПП
B3	**1.6 i, 1.7** 01/00 - 09/05 81 -92 kW	**36-214884**	**36-200252**	стандартная подвеска; Варианты оснащения: ES/SE/Executive; Число дверей: 3; механическая КПП
B3	**1.6 i, 1.7** 01/00 - 09/05 81 -92 kW	**36-215096**	**36-200252**	стандартная подвеска; Варианты оснащения: S; Число дверей: 3; LinksLenkerдля левостороннего расположения руля; механическая КПП
B3	**1.6 i, 1.7** 01/00 - 09/05 81 -92 kW	**36-214884**	**36-200252**	стандартная подвеска; Варианты оснащения: S; Число дверей: 3; для правостороннего расположения руля; механическая КПП
B3	**1.6 i, 1.7** 01/00 - 09/05 81 -92 kW	**36-214884**	**36-200252**	стандартная подвеска; Число дверей: 3; АКПП
B3	**1.6 i, 1.7** 01/00 - 09/05 81 -92 kW	**36-215096**	**36-234356**	стандартная подвеска; Варианты оснащения: LS/S; Число дверей: 5; механическая КПП
B3	**1.6 i, 1.7** 01/00 - 09/05 81 -92 kW	**36-215096**	**36-234356**	стандартная подвеска; Варианты оснащения: SE/Executive; Число дверей: 5; механическая КПП
B3	**1.6 i, 1.7** 01/00 - 09/05 81 -92 kW	**36-200191**	**36-234356**	стандартная подвеска; Варианты оснащения: ES; Число дверей: 5; механическая КПП
B3	**1.6 i, 1.7** 01/00 - 09/05 81 -92 kW	**36-200191**	**36-234356**	стандартная подвеска; Варианты оснащения: LS; Число дверей: 5; АКПП
B3	**1.6 i, 1.7** 01/00 - 09/05 81 -92 kW	**36-200191**	**36-234356**	стандартная подвеска; Варианты оснащения: ES/S/SE/Executive; Число дверей: 5; АКПП
B3	**2.0 i Sport, 2.0 Type-R** 09/01 - 09/05 118 -147 kW	i.V.	**36-200252**	стандартная подвеска
B4	**1.4 i, 1.4 iS, 1.6 i, 1.7** 01/00 - 09/05 55 -92 kW	**22-144928** **22-144935**	**19-144948**	VA: Размер резьбы: M14
B4	**1.6 i, 1.7, 1.7 CTDi, 2.0 i Sport, 2.0 Type-R** 01/00 - 09/05 74 -147 kW	**22-151223** **22-151230**	**19-144948**	VA: Размер резьбы: M16
B6 Sport	**1.6 i, 1.7, 1.7 CTDi, 2.0 i Sport** 01/00 - 09/05 74 -118 kW	**35-115298** **35-115304**	**24-114240**	VA: Размер резьбы: M16

H

Пригодны для			
HONDA			
HONDA CIVIC VII Hatchback (EU, EP, ES)			
B6 Sport	**2.0 Type-R** 09/01 - 09/05 147 kW	**35-114222** **35-114239**	**24-114240**	VA: Размер резьбы: M16
B8	**1.6 i, 1.7, 1.7 CTDi, 2.0 i Sport** 01/00 - 09/05 74 -118 kW	**35-115311** **35-115328**	**24-114240**	VA: Размер резьбы: M16
B8	**2.0 Type-R** 09/01 - 09/05 147 kW	**35-114253** **35-114260**	**24-114240**	VA: Размер резьбы: M16
B12 PK	**1.6 i, 1.7** 01/00 - 09/05 81 -92 kW	**46-190215**		Обязанность, предусмотренная экспертизой; Размер резьбы: M16 VA: Глубина (экспертиза): 30 мм; Нагрузка оси до: 855 кг HA: Глубина (экспертиза): 30 мм; Нагрузка оси до: 850 кг
B12 SL	**1.4 i, 1.4 iS, 1.6 i, 1.7** 01/00 - 09/05 55 -92 kW	**46-190246**		Обязанность, предусмотренная экспертизой; Размер резьбы: M16 VA: Глубина (экспертиза): 45-50 мм; Нагрузка оси до: 855 кг HA: Глубина (экспертиза): 30 мм; Нагрузка оси до: 850 кг
B14	**1.6 i, 1.7, 1.7 CTDi, 2.0 i Sport** 01/00 - 09/05 74 -118 kW	**47-118768**		Обязанность, предусмотренная экспертизой VA: Глубина (экспертиза): 40-50 мм; Нагрузка оси до: 955 кг; Размер резьбы: M16 HA: Глубина (экспертиза): 35-50 мм; Нагрузка оси до: 850 кг
B14	**2.0 Type-R** 09/01 - 09/05 147 kW	**47-118768**		Обязанность, предусмотренная экспертизой VA: Глубина (экспертиза): 20-35 мм; Нагрузка оси до: 955 кг; Размер резьбы: M16 HA: Глубина (экспертиза): 15-35 мм; Нагрузка оси до: 850 кг
B16 PSS9	**1.6 i, 1.7, 1.7 CTDi, 2.0 i Sport** 01/00 - 09/05 74 -118 kW	**48-118804**		Обязанность, предусмотренная экспертизой VA: Глубина (экспертиза): 40-50 мм; Нагрузка оси до: 955 кг; Размер резьбы: M16 HA: Глубина (экспертиза): 35-50 мм; Нагрузка оси до: 850 кг
B16 PSS9	**2.0 Type-R** 09/01 - 09/05 147 kW	**48-118804**		Обязанность, предусмотренная экспертизой VA: Глубина (экспертиза): 20-35 мм; Нагрузка оси до: 955 кг; Размер резьбы: M16 HA: Глубина (экспертиза): 15-35 мм; Нагрузка оси до: 850 кг
HONDA CIVIC VII седан (EU)			
B4	**1.2, 1.3 IMA, 1.4, 1.6, 1.7, 1.8** 02/01 - 09/05 58 -103 kW	**22-144928** **22-144935**	**19-144948**	VA: Размер резьбы: M14
B4	**2.0** 10/03 - 09/05 118 kW	**22-151223** **22-151230**	**19-144948**	VA: Размер резьбы: M16
B6 Sport	**1.2, 1.3 IMA, 1.4, 1.6, 1.7, 1.8, 2.0** 02/01 - 09/05 58 -118 kW	**35-115298** **35-115304**	**24-114240**	VA: Размер резьбы: M16
B8	**1.2, 1.3 IMA, 1.4, 1.6, 1.7, 1.8, 2.0** 02/01 - 09/05 58 -118 kW	**35-115311** **35-115328**	**24-114240**	VA: Размер резьбы: M16
B12 PK	**1.4, 1.6** 12/00 - 09/05 66 -84 kW	**46-190215**		Обязанность, предусмотренная экспертизой; Размер резьбы: M16 VA: Глубина (экспертиза): 30 мм; Нагрузка оси до: 855 кг HA: Глубина (экспертиза): 30 мм; Нагрузка оси до: 850 кг
B12 SL	**1.3 IMA, 1.4, 1.6** 02/01 - 09/05 61 -84 kW	**46-190246**		Обязанность, предусмотренная экспертизой; Размер резьбы: M16 VA: Глубина (экспертиза): 45-50 мм; Нагрузка оси до: 855 кг HA: Глубина (экспертиза): 30 мм; Нагрузка оси до: 850 кг
HONDA CIVIC VII купе (EM2)			
B4	**1.6 i, 1.7 i, 1.7 i VTEC** 02/01 - 12/05 81 -92 kW	**22-144928** **22-144935**	**19-144948**	VA: Размер резьбы: M14

H

Пригодны для			

HONDA

HONDA CIVIC VII купе (EM2)

B6 Sport	**1.6 i, 1.7 i, 1.7 i VTEC** 02/01 - 12/05 81 -92 kW	**35-115298** **35-115304**	**24-114240**	VA: Размер резьбы: M16
B8	**1.6 i, 1.7 i, 1.7 i VTEC** 02/01 - 12/05 81 -92 kW	**35-115311** **35-115328**	**24-114240**	VA: Размер резьбы: M16
B12 SL	**1.6 i, 1.7 i, 1.7 i VTEC** 02/01 - 12/05 81 -92 kW	**46-190246**		Обязанность, предусмотренная экспертизой; Размер резьбы: M16 VA: Глубина (экспертиза): 45-50 мм; Нагрузка оси до: 855 кг HA: Глубина (экспертиза): 30 мм; Нагрузка оси до: 850 кг

HONDA CIVIC VIII Hatchback (FN, FK)

B3	**1.4, 1.6, 1.8, 2.0** 09/05 - 61 -110 kW	**36-201747**	**36-216130**	стандартная подвеска
B3	**1.8, 2.0** 01/06 - 103 -110 kW	**36-200726**	**36-200504**	стандартная подвеска; Варианты оснащения: Sport / Executive; Число дверей: 5
B3	**2.2 CTDi** 01/06 - 103 kW	**36-200726**	**36-200504**	стандартная подвеска
B4	**1.4, 1.6, 1.8, 2.0, 2.2 CTDi** 09/05 - 61 -110 kW	**22-213983** **22-213990**	**24-214001**	стандартная подвеска
B14	**1.4, 1.6, 1.8, 2.0** 09/05 - 61 -110 kW	**47-171329**		тип модели: FK/ FN; не для: Type R; Обязанность, предусмотренная экспертизой VA: Глубина (экспертиза): 25-40 мм; Нагрузка оси до: 1085 кг HA: Глубина (экспертиза): 20-40 мм; Нагрузка оси до: 835 кг

HONDA CIVIC VIII седан (FD)

B4	**1.3, 1.3 Hybrid, 1.5, 1.6, 1.7, 1.8, 1.8 Flex, 2.0** 09/05 - 70 -148 kW	**22-213983** **22-213990**	**24-214001**	стандартная подвеска
B14	**1.3, 1.3 Hybrid, 1.5, 1.6, 1.7, 1.8, 1.8 Flex, 2.0** 09/05 - 70 -148 kW	**47-171329**		тип модели: FD1; не для: Type R FD2; без рецензии TUV VA: Глубина (экспертиза): 25-40 мм; Нагрузка оси до: 1085 кг HA: Глубина (экспертиза): 20-40 мм; Нагрузка оси до: 835 кг

HONDA CIVIC IX (FK)

B4	**1.4 i-VTEC, 1.6 i-DTEC, 1.8 i-VTEC, 2.2 i-DTEC** 02/12 - 73 -110 kW	**22-224491** **22-228611**	**19-224503**	
B6 Sport	**1.4 i-VTEC, 1.6 i-DTEC, 1.8 i-VTEC, 2.2 i-DTEC** 02/12 - 73 -110 kW	**22-224514** **22-231925**	**19-224527**	
B8	**1.4 i-VTEC, 1.6 i-DTEC, 1.8 i-VTEC, 2.2 i-DTEC** 02/12 - 73 -110 kW	**22-224538** **22-231932**	**19-224541**	

HONDA CIVIC IX седан (FB, FG)

B4	**1.8, 2.0** 02/12 - 104 -114 kW	**22-224491** **22-228611**	**19-224503**	
B6 Sport	**1.8, 2.0** 02/12 - 104 -114 kW	**22-224514** **22-231925**	**19-224527**	
B8	**1.8, 2.0** 02/12 - 104 -114 kW	**22-224538** **22-231932**	**19-224541**	

Пригодны для			
HONDA			
HONDA CIVIC II Shuttle (EE)			
B4 **1.5 i 16V** 01/88 - 12/88 69 kW	*19-062792* *19-062808*	*19-063201*	-> CH.Nr.: S100001
B4 **1.5 i 16V** 01/89 - 12/89 69 kW	*19-062815* *19-062822*	*19-063218*	CH.Nr.: S100001-> S200001
B4 **1.5 i 16V** 01/90 - 11/91 69 kW	*19-062815* *19-062822*	*19-063201*	CH.Nr.: S200001 ->
B4 **1.6 i 16V 4WD** 01/88 - 12/88 80 -81 kW	*19-062792* *19-062808*	*19-063201*	-> CH.Nr.: S100001
B4 **1.6 i 16V 4WD** 01/89 - 12/89 80 -81 kW	*19-062815* *19-062822*	*19-063201*	CH.Nr.: S100001-> S200001
B4 **1.6 i 16V 4WD** 01/90 - 02/95 81 kW	*19-062815* *19-062822*	*19-063201*	CH.Nr.: S200001 ->
HONDA CONCERTO (HW)			
B4 **1.4, 1.5 i 16V, 1.6, 1.6 16V, 1.6 i 16V, 1.8 TD** 08/89 - 10/96 58 -96 kW	*22-047304* *22-047311*		
HONDA CONCERTO седан (HWW)			
B4 **1.4, 1.5 i 16V, 1.6 16V, 1.6 i 16V** 08/89 - 03/95 61 -90 kW	*22-047304* *22-047311*		
HONDA CR-V I (RD)			
B3 **2.0, 2.0 16V** 01/99 - 02/02 94 -108 kW	**36-215324**	**36-200498**	стандартная подвеска
B4 **2.0, 2.0 16V** 01/99 - 02/02 94 -108 kW	*19-135083*	**19-135090**	
B6 Offroad **2.0, 2.0 16V** 01/99 - 02/02 94 -108 kW	**24-023382**	**24-023399**	Привод на все колеса
HONDA CR-V II (RD_)			
B3 **2.0** 03/02 - 09/06 110 -112 kW	**36-200184**	**36-200092**	стандартная подвеска
B3 **2.2 CTDi** 02/05 - 09/06 103 kW	**36-199907**	**36-215898**	стандартная подвеска
B4 **2.0, 2.2 CTDi, 2.4 Vtec** 03/02 - 09/06 103 -118 kW	**22-173560** **22-173577**	**19-173580**	
B6 Offroad **2.0, 2.2 CTDi, 2.4 Vtec** 03/02 - 09/06 103 -118 kW	**35-107460** **35-107477**	**24-107488**	
HONDA CR-V III (RE)			
B3 **2.0 i, 2.0 i 4WD, 2.0 i-VTEC** 01/07 - 105 -110 kW	**36-217403** **36-217397**	**36-217434**	стандартная подвеска; механическая КПП
B3 **2.2 i-CTDi 4WD, 2.2 i-DTEC 4WD** 01/07 - 103 -110 kW	i.V. i.V.	**36-217434**	стандартная подвеска
B4 **2.0 i, 2.0 i 4WD, 2.0 i-VTEC, 2.2 i-CTDi 4WD, 2.2 i-DTEC 4WD, 2.4, 2.4 i-VTEC, 2.4 i-VTEC 4WD, 2.4 iVtec Привод на все колеса** 10/06 - 103 -125 kW	**22-214089** **22-214096**	**19-214108**	без ксенонового света

Пригодны для			
HONDA			
HONDA CR-V III (RE)			
B6 Sport	**2.0 i, 2.0 i 4WD, 2.0 i-VTEC, 2.2 i-CTDi 4WD, 2.2 i-DTEC 4WD, 2.4, 2.4 i-VTEC, 2.4 i-VTEC 4WD, 2.4 iVtec Привод на все колеса** 10/06 - 103 -125 kW	**22-235817** **22-235824**	19-235837	без ксенонового света
B8	**2.0 i, 2.0 i 4WD, 2.0 i-VTEC, 2.2 i-CTDi 4WD, 2.2 i-DTEC 4WD, 2.4, 2.4 i-VTEC, 2.4 i-VTEC 4WD, 2.4 iVtec Привод на все колеса** 10/06 - 103 -125 kW	**22-235848** **22-235855**	i.V.	без ксенонового света
B12 PK	**2.0 i, 2.0 i 4WD, 2.0 i-VTEC, 2.2 i-CTDi 4WD, 2.2 i-DTEC 4WD** 01/07 - 103 -110 kW	46-206800	двухтрубная система; без ксенонового света; Обязанность, предусмотренная экспертизой VA: Глубина (экспертиза): 30 мм; Нагрузка оси до: 1170 кг HA: Глубина (экспертиза): 30 мм; Нагрузка оси до: 1055 кг
HONDA CRX I (AF, AS)			
B4	**1.3, 1.5 i** 10/83 - 10/87 52 -74 kW	*22-047281* *22-047298*	*19-063164*	
B4	**1.6 i 16V** 03/86 - 10/87 92 kW		*19-063164*	
HONDA CRX II (ED, EE)			
B4	**1.4 GL, 1.6 i 16V** 01/89 - 02/92 66 -96 kW	*19-062778* *19-062785*		
B4	**1.6 i 16V** 10/87 - 12/88 79 -96 kW		*19-063188*	
B4	**1.6 i 16V Vtec** 10/89 - 02/92 110 kW	*19-062778* *19-062785*		
B8	**1.4 GL, 1.6 i 16V, 1.6 i 16V Vtec** 10/89 - 02/92 66 -110 kW	**24-013819** **24-013802**	**24-013826**	
HONDA CRX III (EH, EG)			
B8	**1.5, 1.6 ESi, 1.6 i VTi** 03/92 - 12/98 77 -118 kW	**24-016032** **24-016049**	**24-016056**	
HONDA HR-V (GH)			
B4	**1.6 16V, 1.6 16V 4WD** 03/99 - 77 -91 kW		**19-165479**	HA: -> 12/99
B4	**1.6 16V, 1.6 16V 4WD** 03/99 - 77 -91 kW		**19-165486**	HA: 01/00 ->
HONDA INTEGRA купе (DC2, DC4)			
B6 Sport	**1.8, 1.8 VTiR** 07/93 - 11/01 101 -125 kW	**24-016032** **24-016049**	**24-016056**	тип модели: ex. Type R
B6 Sport	**1.8 Type-R** 11/97 - 10/01 140 kW	**24-023405**	**24-023412**	
HONDA JAZZ II (GD)			
B3	**1.2, 1.3 iDSi, 1.4, 1.5, 1.5 FF, 1.7** 03/02 - 07/08 57 -92 kW	**36-214815**	**36-212910**	стандартная подвеска
B4	**1.2, 1.3 iDSi, 1.4, 1.5, 1.5 FF, 1.7** 03/02 - 03/05 57 -92 kW	**22-165794** **22-165800**	**19-158761**	

H

Пригодны для			
HONDA			
HONDA JAZZ II (GD)			
B4 **1.2, 1.3 iDSi, 1.4, 1.4 Flex, 1.5, 1.5 FF, 1.7** 04/05 - 07/08 57 -92 kW	22-223456 22-223463	19-158761	
HONDA JAZZ III (GE)			
B4 **1.4, 1.4 Flex, 1.4 HYBRID, 1.5, 1.5 Flex, 1.5 Flexfuel, 1.5 i** 01/09 - 65 -88 kW	22-213808 22-213815	19-213828	
B14 **1.4, 1.4 Flex, 1.4 HYBRID, 1.5, 1.5 Flex, 1.5 Flexfuel, 1.5 i** 10/07 - 65 -88 kW	47-165854		без рецензии TUV VA: Глубина (экспертиза): 0-30 мм HA: Глубина (экспертиза): 0-30 мм
B14 **1.4, 1.4 Flex, 1.4 HYBRID, 1.5, 1.5 Flex, 1.5 Flexfuel, 1.5 i** 10/07 - 65 -88 kW	47-172401		без рецензии TUV VA: Глубина (экспертиза): 20-45 мм HA: Глубина (экспертиза): 15-45 мм
HONDA FIT			
B4 **1.3, 1.5** 05/03 - 63 -81 kW	22-165794 22-165800	19-158761	
HONDA LEGEND I (HS, KA)			
B6 Sport **2.7 i 24V** 01/88 - 12/90 124 kW	*24-011990* *24-012003*		
HONDA LEGEND I купе (KA3)			
B6 Sport **2.7 i 24V** 10/87 - 12/90 124 kW	*24-011990* *24-012003*		
HONDA LOGO (GA3)			
B4 **1.3** 03/99 - 03/02 48 kW		19-174211	
HONDA NSX купе (NA)			
B6 Sport **3.0 24V Vtec, 3.0 24V Vtec Automatik, 3.2 24V Vtec** 06/90 - 09/05 188 -206 kW	24-016636	24-016650	Обязанность, предусмотренная экспертизой VA: Глубина (экспертиза): 0-25 мм HA: Глубина (экспертиза): 0-25 мм
HONDA NSX кабрио (NA)			
B6 Sport **3.0 24V Vtec, 3.0 24V Vtec Automatic, 3.2 24V Vtec** 03/95 - 09/05 188 -206 kW	24-016636	24-016650	Обязанность, предусмотренная экспертизой VA: Глубина (экспертиза): 0-25 мм HA: Глубина (экспертиза): 0-25 мм
HONDA PRELUDE III (BA)			
B4 **2.0, 2.0 EX** 04/87 - 01/92 80 -84 kW	*19-062730* *19-062747*	*19-063263*	
HONDA PRELUDE IV (BB)			
B4 **2.0 i 16V, 2.2 i 16V Vtec, 2.3 i 16V** 02/92 - 09/96 98 -136 kW		*19-063256*	
B6 Sport **2.0 i 16V, 2.2 i 16V Vtec, 2.3 i 16V** 02/92 - 09/96 98 -136 kW	*24-016780* *24-016797*		
B8 **2.0 i 16V, 2.2 i 16V Vtec, 2.3 i 16V** 02/92 - 09/96 98 -136 kW	*24-017756* *24-017763*		

Пригодны для			
HONDA			
HONDA PRELUDE V (BB)			
B4 **2.0 16V** 10/96 - 10/00 98 kW	*19-181424*	*19-063256*	
B4 **2.2 16V** 10/96 - 10/00 136 -147 kW	*19-181424*	*19-063256*	тип модели: VTEC,VTEC VTi,VTi-R
B4 **2.2 16V** 10/96 - 10/00 136 -147 kW		*19-063256*	тип модели: VTEC VTiS
HONDA SHUTTLE (RA)			
B4 **2.2 16V, 2.3 16V** 10/94 - 06/04 110 kW		*19-063287*	
B6 Sport **2.2 16V, 2.3 16V** 10/94 - 06/04 110 kW	**24-021050**		
HONDA S2000 (AP)			
B14 **2.0, 2.0 Vtec, 2.2 Vtec** 03/99 - 170 -184 kW	**47-080386**		Обязанность, предусмотренная экспертизой VA: Глубина (экспертиза): 10-35 мм; Нагрузка оси до: 710 кг HA: Глубина (экспертиза): 10-35 мм; Нагрузка оси до: 840 кг
B16 PSS9 **2.0, 2.0 Vtec, 2.2 Vtec** 03/99 - 170 -184 kW	**48-088657**		Обязанность, предусмотренная экспертизой VA: Глубина (экспертиза): 10-35 мм; Нагрузка оси до: 710 кг HA: Глубина (экспертиза): 10-35 мм; Нагрузка оси до: 840 кг
HUMMER			
HUMMER HUMMER H2			
B6 4600 **6.0 AWD** 09/02 - 09/04 232 kW	**24-109369**	**24-185912**	стандартная подвеска VA: длина: 408 мм
B8 5100 **6.0 AWD, 6.0** 09/02 - 232 -237 kW	**24-186735** **33-174525**	**24-185912**	без рецензии TUV VA: Повышение уровня подвески: 0-65 мм HA: Повышение уровня подвески: 0-25 мм
B8 5100 **6.0 AWD, 6.0** 09/02 - 232 -237 kW	*24-187206* **33-174525**	**33-187228**	без рецензии TUV VA: Повышение уровня подвески: 150 мм HA: Повышение уровня подвески: 125 мм
B8 5160 **6.0 AWD, 6.0** 09/02 - 232 -237 kW	**25-187618**	**25-187625**	без рецензии TUV VA: Повышение уровня подвески: 0-65 мм HA: Повышение уровня подвески: 0-50 мм
HUMMER HUMMER H2 SUT			
B6 4600 **6.0** 09/04 - 237 kW	**24-109369** **33-174525**	**24-185912**	стандартная подвеска VA: длина: 408 мм
HUMMER HUMMER H3			
B6 4600 **3.5, 3.7 4WD, 5.3 V8 AWD** 04/05 - 162 -224 kW	**24-187091**	**24-016988**	стандартная подвеска VA: длина: 390 мм HA: длина: 629 мм
B8 5100 **3.5, 3.7 4WD, 5.3 V8 AWD** 04/05 - 162 -224 kW	**24-186643**	*24-185615*	без рецензии TUV VA: Повышение уровня подвески: 0-60 мм HA: Повышение уровня подвески: 0-25 мм
B8 5160 **3.5, 3.7 4WD, 5.3 V8 AWD** 04/05 - 162 -224 kW	**25-176407**		без рецензии TUV VA: Повышение уровня подвески: 0-65 мм

H

Пригодны для			
HYUNDAI			
HYUNDAI ACCENT I (X-3)			
B4	**1.3, 1.3 i 12V, 1.5 i 12V, 1.5 i 16V** 10/94 - 04/97 40 -73 kW	*22-047342* *22-047359* **11-101437** SP	*22-048820* *22-048837*
B4	**1.3, 1.3 i 12V, 1.5 i 12V, 1.5 i 16V** 05/97 - 01/00 40 -73 kW	*22-047342* *22-047359* **11-101437** SP	*22-048844* *22-048851*
B6 Sport	**1.3, 1.3 i 12V, 1.5 i 12V, 1.5 i 16V** 10/94 - 01/00 40 -73 kW	*34-050514*	*34-050521*
HYUNDAI ACCENT седан (X-3)			
B4	**1.3, 1.3 i 12V, 1.5 i 12V, 1.5 i 16V** 10/94 - 04/97 44 -73 kW	*22-047342* *22-047359* **11-101437** SP	*22-048820* *22-048837*
B4	**1.3, 1.3 i 12V, 1.5 i 12V, 1.5 i 16V** 05/97 - 01/00 44 -73 kW	*22-047342* *22-047359* **11-101437** SP	*22-048844* *22-048851*
B6 Sport	**1.3, 1.3 i 12V, 1.5 i 12V, 1.5 i 16V** 10/94 - 01/00 44 -73 kW	*34-050514*	*34-050521*
HYUNDAI ACCENT (LC)			
B1	**1.3, 1.5, 1.5 CRDi, 1.6** 01/00 - 11/05 55 -77 kW	**12-234103**	VA: с шариковым подшибником
B4	**1.3, 1.5, 1.5 CRDi, 1.6, 1.3, 1.5, 1.5 CRDi, 1.6** 01/00 - 11/05 55 -77 kW	**22-128201** **22-128218**	*22-048844* *22-048851*
HYUNDAI ACCENT седан (LC)			
B1	**1.3, 1.5, 1.5 CRDi, 1.6** 01/00 - 11/05 55 -77 kW	**12-234103**	стандартная подвеска VA: с шариковым подшибником
B4	**1.3** 01/00 - 11/05 55 kW	**22-128201** **22-128218**	*22-048844* *22-048851*
HYUNDAI ACCENT (MC)			
B3	**1.4 GL, 1.6 GLS** 11/05 - 71 -82 kW	**36-230259**	**36-230242**	механическая КПП
B3	**1.5 CRDi GLS** 11/05 - 81 kW	i.V.	**36-230242**
HYUNDAI ACCENT седан (MC)			
B3	**1.4 GL, 1.6 GLS** 11/05 - 71 -82 kW	**36-230259**	**36-230242**	механическая КПП
B3	**1.5 CRDi GLS** 11/05 - 81 kW	i.V.	**36-230242**
HYUNDAI ATOS (MX)			
B4	**0.8, 1.0 i, 1.1, 1.3** 02/98 - 08/08 38 -63 kW		**19-121369** OIO
HYUNDAI ATOS PRIME (MX)			
B4	**1.0 i** 08/99 - 40 -43 kW		**19-121369** OIO

Пригодны для			
HYUNDAI			
HYUNDAI COUPE (GK)			
B4 **1.6 16V, 2.0, 2.0 GLS, 2.7 V6** 08/01 - 08/09 77 -123 kW	**22-112774** **22-112781**	**22-112798** **22-112804**	
B6 Sport **1.6 16V, 2.0, 2.0 GLS, 2.7 V6** 08/01 - 08/09 77 -123 kW	**35-107354** **35-107361**	**35-107378** **35-107385**	стандартная подвеска
B8 **1.6 16V, 2.0, 2.0 GLS, 2.7 V6** 08/01 - 08/09 77 -123 kW	**35-107392** **35-107408**	**35-110873** **35-110880**	стандартная подвеска
B12 PK **2.0, 2.0 GLS, 2.7 V6** 08/01 - 08/09 100 -123 kW	**46-190284**		Обязанность, предусмотренная экспертизой VA: Глубина (экспертиза): 30 мм; Нагрузка оси до: 1015 кг HA: Глубина (экспертиза): 30 мм; Нагрузка оси до: 880 кг
B12 SL **2.0, 2.0 GLS, 2.7 V6** 08/01 - 08/09 100 -123 kW	**46-190291**		Обязанность, предусмотренная экспертизой VA: Глубина (экспертиза): 45-50 мм; Нагрузка оси до: 1000 кг HA: Глубина (экспертиза): 30 мм; Нагрузка оси до: 860 кг
B14 **1.6 16V, 2.0, 2.0 GLS, 2.7 V6** 08/01 - 08/09 77 -123 kW	*47-107991*		Обязанность, предусмотренная экспертизой VA: Глубина (экспертиза): 30-50 мм; Нагрузка оси до: 1015 кг HA: Глубина (экспертиза): 30-50 мм; Нагрузка оси до: 880 кг
B16 PSS9 **1.6 16V, 2.0, 2.0 GLS, 2.7 V6** 08/01 - 08/09 77 -123 kW	*48-108041*		Обязанность, предусмотренная экспертизой VA: Глубина (экспертиза): 35-50 мм; Нагрузка оси до: 1015 кг HA: Глубина (экспертиза): 30-50 мм; Нагрузка оси до: 880 кг
HYUNDAI GALLOPER I			
B6 4600 **2.5 TD, 2.5 TD intercooler, 3.0 V6** 08/91 - 07/98 62 -104 kW	**24-013321**	**24-013338**	
HYUNDAI GALLOPER II (JK-01)			
B4 **2.5 TCi D, 2.5 TD, 2.5 TD intercooler, 2.6 TD AWD, 3.0 V6** 08/98 - 12/03 63 -104 kW	*19-128160*	*19-128177*	подвеска на винтовых пружинах
HYUNDAI GETZ (TB)			
B1 **1.1, 1.3, 1.4, 1.5 CRDi, 1.5 CRDi GLS, 1.5 i, 1.6** 09/02 - 06/09 46 -81 kW	**12-234103**		стандартная подвеска VA: с шариковым подшибником
B3 **1.1** 09/02 - 09/05 46 kW	**36-237890**	**36-237906**	стандартная подвеска; механическая КПП
B3 **1.1** 09/02 - 09/05 46 kW	**36-237876**	**36-237906**	стандартная подвеска; АКПП
B3 **1.1** 09/05 - 06/09 49 kW	**36-237890**	**36-237906**	стандартная подвеска VA: механическая КПП
B3 **1.1** 09/05 - 06/09 49 kW	**36-237876**	**36-237906**	стандартная подвеска VA: АКПП
B3 **1.3, 1.6** 09/02 - 06/09 60 -78 kW	**36-237876**	**36-237906**	стандартная подвеска HA: -> 08/03
B3 **1.3, 1.6** 09/02 - 06/09 60 -78 kW	**36-237876**	**36-237906**	стандартная подвеска HA: 09/03 ->
B3 **1.3, 1.4** 09/03 - 06/09 61 -71 kW	**36-237876**	**36-237906**	стандартная подвеска
B3 **1.5 CRDi** 03/03 - 08/03 60 kW	**36-237876**	**36-237906**	стандартная подвеска

H

Пригодны для			
HYUNDAI			
HYUNDAI GETZ (TB)			
B3 **1.5 CRDi** 09/03 - 09/05 60 kW	**36-237883**	**36-237906**	стандартная подвеска
B3 **1.5 CRDi, 1.5 CRDi GLS** 07/04 - 06/09 65 -81 kW	**36-237883**	**36-237906**	стандартная подвеска
B4 **1.1, 1.3, 1.4, 1.5 CRDi, 1.5 CRDi GLS, 1.5 i, 1.6** 09/02 - 06/09 46 -81 kW	**22-151773** **22-151780**	**19-151793**	
B6 Sport **1.1, 1.3, 1.4, 1.5 CRDi, 1.5 CRDi GLS, 1.5 i, 1.6** 09/02 - 06/09 46 -81 kW	**22-235886** **22-235893**	**19-235905**	
B8 **1.1, 1.3, 1.4, 1.5 CRDi, 1.5 CRDi GLS, 1.5 i, 1.6** 09/02 - 06/09 46 -81 kW	**22-235916** **22-235923**	**19-235936**	
HYUNDAI GENESIS купе			
B6 Sport **2.0 T, 3.8 V6** 01/10 - 157 -223 kW	**35-196389**	**24-196390**	тип модели: BK
B8 **2.0 T, 3.8 V6** 01/10 - 157 -223 kW	**35-197348**	**24-193702**	тип модели: BK
B14 **2.0 T, 3.8 V6** 01/10 - 157 -223 kW	**47-193680**		тип модели: BK; Обязанность, предусмотренная экспертизой VA: Глубина (экспертиза): 20-30 мм; Нагрузка оси до: 1000 кг HA: Глубина (экспертиза): 10-30 мм; Нагрузка оси до: 1050 кг
HYUNDAI STAREX (H1)			
B4 **2.4, 2.5 CRDi, 2.5 D, 2.5 TCi, 2.5 TD, 2.6 TDiC** 06/97 - 12/07 59 -103 kW	**19-183572**	**19-183558**	короткая колесная база; подвеска на винтовых пружинах
B4 **2.4, 2.5 CRDi, 2.5 D, 2.5 TCi, 2.5 TD, 2.6 TDiC, 2.5 CRDi, 2.5 TD** 06/97 - 12/07 59 -103 kW	**19-183572**	**19-183565**	подвеска на листовых рессорах
HYUNDAI H-1 Cargo (TQ)			
B4 **2.4, 2.5 CRDi** 02/08 - 81 -128 kW	**19-183572**	**19-183565**	HA: на листовых рессорах
HYUNDAI i10 (PA)			
B4 **1.1, 1.1 CRDi, 1.2** 10/07 - 48 -63 kW	i.V. i.V.	**19-218458**	стандартная подвеска
HYUNDAI i30			
B4 **1.4, 1.6, 1.6 CRDi, 2.0, 2.0 CRDi** 10/07 - 11/11 66 -105 kW	**22-196330** **22-196347**	**19-196350**	стандартная подвеска
HYUNDAI i30 CW универсал			
B4 **1.4, 1.6, 1.6 CRDi, 2.0, 2.0 CRDi** 10/07 - 06/12 66 -105 kW	**22-196330** **22-196347**	**19-196350**	стандартная подвеска
B6 Sport **1.4, 1.6, 1.6 CRDi, 2.0, 2.0 CRDi** 10/07 - 06/12 66 -105 kW	**35-193654** **35-193661**	**24-193672**	

H

Пригодны для			
HYUNDAI			
HYUNDAI i30 (GD)			
B4 **1.4, 1.4 CRDi, 1.6, 1.6 CRDi, 1.6 GDI, 1.8** 11/11 - 66 -110 kW	**22-196330** **22-196347**	**19-196350**	стандартная подвеска
HYUNDAI i40 (VF)			
B6 Sport **1.6 GDI, 1.7 CRDi, 2.0 GDI** 03/12 - 85 -131 kW	**35-232582** **35-232599**	**24-232609**	
HYUNDAI i40 CW			
B6 Sport **1.6 GDI, 1.7 CRDi, 2.0 GDI** 07/11 - 85 -130 kW	**35-232582** **35-232599**	**24-232609**	
HYUNDAI LANTRA I (J-1)			
B4 **1.5 i.e.** 10/90 - 11/95 63 kW	*22-047366*	*19-063294*	
B4 **1.6 i.e. 16V** 10/90 - 11/95 78 -84 kW	*22-047366*	*19-063294*	
B4 **1.8 i.e. 16V** 10/90 - 11/95 93 kW	*22-047366*	*19-063294*	
B6 Sport **1.5 i.e., 1.6 i.e. 16V, 1.8 i.e. 16V** 10/90 - 11/95 63 -93 kW	**34-050361**	**24-020459**	
HYUNDAI LANTRA II (J-2)			
B6 Sport **1.5 12V, 1.6 16V, 1.6 i, 1.8 16V, 1.9 D, 2.0, 2.0 16V** 08/96 - 09/00 50 -102 kW	*34-050538*	**34-050545**	
HYUNDAI LANTRA II Wagon (J2)			
B6 Sport **1.5 12V, 1.6 16V, 1.6 i, 1.8 16V, 1.9 D, 2.0, 2.0 16V** 12/96 - 10/00 50 -102 kW	*34-050538*	**34-050545**	
HYUNDAI MATRIX (FC)			
B4 **1.5 CRDi, 1.6, 1.8** 06/01 - 08/10 60 -90 kW	**22-167293** **22-167309**	**22-166494** **22-166500**	стандартная подвеска
HYUNDAI PONY/EXCEL седан (X-2)			
B6 Sport **1.3, 1.5, 1.5 i** 01/90 - 01/95 48 -62 kW	*34-050248*	*24-004237*	
HYUNDAI SANTAMO			
B4 **2.0 16V, 2.0 16V 4x4** 05/99 - 102 kW	*22-047823*	*19-063447*	
HYUNDAI SANTA FÉ (SM)			
B1 **2.0, 2.0 CRDi, 2.0 CRDi 4x4, 2.4 16V, 2.4 16V 4x4, 2.7, 2.7 4x4, 2.7 V6 4x4** 02/01 - 03/06 83 -139 kW	*12-228478*	*12-228485*	VA: с шариковым подшибником HA: без шарикового подшибника
B1 **2.0 CRDi AWD** 11/03 - 02/06 107 kW	*12-228478*	*12-228485*	VA: с шариковым подшибником HA: без шарикового подшибника
B4 **2.0, 2.0 CRDi, 2.0 CRDi 4x4, 2.0 CRDi AWD, 2.2 CRDi, 2.2 CRDi 4x4, 2.4 16V, 2.4 16V 4x4, 2.7, 2.7 4x4, 2.7 V6 4x4** 02/01 - 03/06 83 -139 kW		**19-183473**	

H

Пригодны для			
HYUNDAI			
HYUNDAI SANTA FÉ (CM)			
B4 **2.2 CRDi, 2.2 CRDi 4x4, 2.2 CRDi GLS, 2.2 CRDi GLS 4x4, 2.7, 2.7 4x4, 2.7 V6 GLS, 2.7 V6 GLS 4x4** 03/06 - 102 -139 kW		**19-183459**	
HYUNDAI S COUPE (SLC)			
B6 Sport **1.5 GS, 1.5 i, 1.5 i Turbo** 02/90 - 05/96 57 -85 kW	*34-050248*	*24-004237*	
HYUNDAI SONATA II (Y-2)			
B6 Sport **1.8 i, 2.0 i, 2.0 i 16V, 2.4 i, 3.0 i V6** 09/88 - 10/93 70 -107 kW	*34-050255*	*24-015837*	
HYUNDAI SONATA IV (EF)			
B4 **2.0, 2.0 16V, 2.4, 2.7 i V6, 2.7 V6** 10/01 - 05/05 96 -132 kW		**19-183534**	
B4 **2.0 16V, 2.4 16V, 2.5 V6 24V** 03/98 - 04/00 100 -118 kW		**19-183510**	
B4 **2.0 16V, 2.4 16V, 2.5 V6 24V** 04/00 - 10/01 100 -118 kW		**19-183534**	
HYUNDAI SONATA V (NF)			
B4 **2.0 CRDi, 2.0 VVTi GLS, 2.4, 3.3** 06/05 - 100 -184 kW	**19-221519** *19-214498*	**19-214481**	
B14 **2.0 CRDi, 2.0 VVTi GLS, 2.4, 3.3** 06/05 - 100 -184 kW	**47-146631**		Обязанность, предусмотренная экспертизой VA: Глубина (экспертиза): 30-50 мм; Нагрузка оси до: 1200 кг HA: Глубина (экспертиза): 30-50 мм; Нагрузка оси до: 1070 кг
HYUNDAI TERRACAN (HP)			
B4 **2.5 D, 2.5 TD, 2.9 CRDi, 2.9 CRDi 4WD, 3.5 i V6 4WD** 06/01 - 12/06 59 -147 kW	**19-184135**	**19-184128**	
B6 4600 **2.5 D, 2.5 TD, 2.9 CRDi, 2.9 CRDi 4WD, 3.5 i V6 4WD** 06/01 - 12/06 59 -147 kW	**24-113205**	**24-113212**	
HYUNDAI TIBURON купе			
B4 **1.6 CVVT, 2.0 CVVT, 2.7** 01/06 - 78 -123 kW	**22-112774** **22-112781**	**22-112798** **22-112804**	тип модели: GK
B6 Sport **1.6 CVVT, 2.0 CVVT, 2.7** 01/06 - 78 -123 kW	**35-107354** **35-107361**	**35-107378** **35-107385**	стандартная подвеска; тип модели: GK
B8 **1.6 CVVT, 2.0 CVVT, 2.7** 01/06 - 78 -123 kW	**35-107392** **35-107408**	**35-110873** **35-110880**	спортивная подвеска; тип модели: GK
B14 **1.6 CVVT, 2.0 CVVT, 2.7** 01/06 - 78 -123 kW	*47-107991*		тип модели: GK; Обязанность, предусмотренная экспертизой VA: Глубина (экспертиза): 30-50 мм; Нагрузка оси до: 1015 кг HA: Глубина (экспертиза): 30-50 мм; Нагрузка оси до: 880 кг

H

Пригодны для			
HYUNDAI			
HYUNDAI TIBURON купе			
B16 PSS9 **1.6 CVVT, 2.0 CVVT, 2.7** 01/06 - 78 -123 kW	*48-108041*		тип модели: GK; Обязанность, предусмотренная экспертизой VA: Глубина (экспертиза): 35-50 мм; Нагрузка оси до: 1015 кг HA: Глубина (экспертиза): 30-50 мм; Нагрузка оси до: 880 кг
HYUNDAI TUCSON (JM)			
B3 **2.0 AWD, 2.0 CRDi AWD, 2.7 AWD** 08/04 - 03/10 83 -129 kW	**36-233540**	i.V.	стандартная подвеска VA: не для ручных коробок передач 6 передачи
B3 **2.0 AWD, 2.0 CRDi AWD, 2.7 AWD** 08/04 - 03/10 83 -129 kW	**36-237067**	i.V.	стандартная подвеска; ручная коробка передач 6-ступенчатая
INFINITI			
INFINITI G купе			
B16 PSS10 **37** 10/08 - 235 -243 kW	**48-165815**		без рецензии TUV VA: Глубина (экспертиза): 50 мм HA: Глубина (экспертиза): 30 мм
INFINITI G кабрио			
B16 PSS10 **37** 09/10 - 235 kW	**48-165815**		без рецензии TUV VA: Глубина (экспертиза): 50 мм HA: Глубина (экспертиза): 30 мм
INFINITI G20			
B6 Sport **2.0** 01/90 - 12/97 85 kW	**24-017824**	**34-030110**	тип модели: P10 HA: Только для винтовых подвесок
INNOCENTI			
INNOCENTI MINI			
B6 Sport **0.55, 0.65, 1.0, 1.3, 1.3 De Tomaso** 08/76 - 01/95 23 -51 kW	**24-181464**	**24-181471**	
IRMSCHER			
IRMSCHER SENATOR			
B6 Sport **4.0 24V** 01/90 - 12/96 200 kW	**35-000945**	**24-011105**	без электронн. регулирования аморт. Силы
B8 **4.0 24V** 01/90 - 12/96 200 kW	**35-003717**	**24-015288**	без электронн. регулирования аморт. Силы
IRMSCHER OMEGA Caravan			
B6 Sport **4.0 i** 01/90 - 12/96 200 kW	**35-000945**	**24-017701**	без регулируемой подвески
ISUZU			
ISUZU ASCENDER			
B6 4600 **4.2 Привод на все колеса** 03/03 - 217 kW	**24-103336**	**24-103350**	
ISUZU ASKA			
B6 Sport **2.0 D, 2.0 TD** 04/83 - 06/89 50 -62 kW		*24-000970*	

H
I

Пригодны для			
ISUZU			
ISUZU GEMINI седан			
B3 **1.5 D** 06/74 - 09/84 37 kW	*36-162574*		стандартная подвеска
B4 **1.5 D** 06/74 - 09/84 37 kW	*19-019444*		
B6 Sport **1.5 D** 06/74 - 09/84 37 kW	**24-009089**	**24-009188**	тип модели: Rallye VA: длина: 458 мм; Параметр: 156/64 HA: Параметр: 98/36; длина: 652 мм
MS **1.5 D** 06/74 - 09/84 37 kW	**24-633369**	**24-633376**	тип модели: Race VA: Параметр: 320/160; Толщина 458 мм HA: Параметр: 195/90; длина: 652 мм
ISUZU PIAZZA (JR_)			
B6 Sport **2.0 Turbo** 06/85 - 12/90 104 kW	**24-008839**	**24-003179**	VA: Параметр: 261/108
ISUZU TROOPER (UBS)			
B4 **2.8 TD** 10/87 - 12/91 71 -78 kW	**19-061085**	**19-106632**	
B6 4600 **2.2 D 4x4, 2.6 4x4, 2.6 CLS Plane 4x4, 2.8 TD, 2.8 TD 4x4** 05/84 - 07/91 39 -85 kW	**24-001861**	**24-012393**	стандартная подвеска
B6 4600 **2.8 TD** 12/86 - 12/91 71 -78 kW	**24-001861**	**24-012393**	CH.Nr.: 4524289 ->
ISUZU TROOPER Вездеход открытый (UBS)			
B4 **2.2, 2.2 D** 01/83 - 12/85 45 -58 kW	**19-061085**	*19-061115*	
B4 **2.6 i** 10/87 - 12/91 85 kW	**19-061085**	**19-106632**	
B4 **2.2 TD, 2.3** 03/84 - 10/86 53 -66 kW	**19-061085**	*19-061115*	
B4 **2.2 TD, 2.3** 11/86 - 12/91 53 -66 kW	**19-061085**	**19-106632**	
B6 4600 **2.2, 2.2 D, 2.3** 01/83 - CH-Nr. 45 -66 kW	**24-001861**	**24-001960**	-> CH.Nr.: 4524288
B6 4600 **2.2 TD** 03/84 - 11/86 53 kW	**24-001861**	**24-001960**	-> CH.Nr.: 4524288
B6 4600 **2.2 TD, 2.3, 2.6 i** 12/86 - 12/91 53 -85 kW	**24-001861**	**24-012393**	CH.Nr.: 4524289 ->
ISUZU TROOPER (UB)			
B4 **3.2** 01/92 - 01/98 130 kW	**19-061085**	**19-107141**	
B6 4600 **2.6 4x4, 3.2** 08/91 - 12/02 85 -130 kW	*24-191197*	**24-017398**	стандартная подвеска; Привод на все колеса
ISUZU TROOPER Вездеход открытый (UB)			
B4 **3.2** 01/92 - 01/98 130 kW	**19-061085**	**19-107141**	

Пригодны для				
ISUZU				
ISUZU TROOPER				
B4	**3.0 DTI, 3.5 V6 24V** 04/00 - 118 -158 kW	**19-061108**	**19-107141**	
B6 4600	**3.0 DTI, 3.5 V6 24V** 04/00 - 118 -158 kW	**24-017381**	**24-066648**	стандартная подвеска; Привод на все колеса
ISUZU TROOPER Вездеход открытый				
B4	**3.0 DTI, 3.5 V6 24V** 04/00 - 118 -158 kW	**19-061108**	**19-107141**	
JAGUAR				
JAGUAR S-TYPE (CCX)				
B4	**2.5 V6, 2.7 D** 04/02 - 10/07 147 -152 kW	**24-065955**	**24-066457**	стандартная подвеска; без электронн. регулирования аморт. Силы
B4	**2.5 V6, 2.7 D** 04/02 - 10/07 147 -152 kW	**24-067447**	**24-067454**	спортивная подвеска; без электронн. регулирования аморт. Силы
B4	**3.0 V6, 4.0 V8** 01/99 - 04/02 175 -203 kW	**24-024921**	**24-026628**	без электронн. регулирования аморт. Силы; стандартная подвеска
B4	**3.0 V6** 04/02 - 10/07 175 kW	**24-065955**	**24-066457**	стандартная подвеска; без электронн. регулирования аморт. Силы
B4	**3.0 V6** 04/02 - 10/07 175 kW	**24-067447**	**24-067454**	спортивная подвеска; без электронн. регулирования аморт. Силы
B4	**4.2 V8, R 4,2 V8** 04/02 - 10/07 219 -291 kW	**24-067287**	**24-067713**	стандартная подвеска; без электронн. регулирования аморт. Силы
B4	**4.2 V8, R 4,2 V8** 04/02 - 10/07 219 -291 kW	**24-067430**	**24-067720**	спортивная подвеска; без электронн. регулирования аморт. Силы
B4 ACD	**2.5 V6, 2.7 D** 04/02 - 10/07 147 -152 kW	**20-070748**	**20-070779**	спортивная подвеска; электронное регулирование аморт. Силы; с CATS
B4 ACD	**3.0 V6, 4.0 V8** 01/99 - 04/02 175 -203 kW	**20-070632**	**20-070649**	электронное регулирование аморт. Силы; спортивная подвеска
B4 ACD	**3.0 V6** 04/02 - 10/07 175 kW	**20-070748**	**20-070779**	спортивная подвеска; электронное регулирование аморт. Силы; с CATS
B4 ACD	**4.2 V8, R 4,2 V8** 04/02 - 10/07 219 -291 kW	**20-070854**	**20-070885**	спортивная подвеска; электронное регулирование аморт. Силы; с CATS
B6 Sport	**3.0 V6, 4.0 V8** 01/99 - 04/02 175 -203 kW	**24-067799**	**24-067782**	без электронн. регулирования аморт. Силы; однотрубная система
JAGUAR XF				
B4	**2.7 D, 3.0, 3.0 D, 4.2, 4.2 Kompressor, 5.0, 5.0 Kompressor** 03/08 - 152 -375 kW	**24-203012**	**24-203029**	без электронн. регулирования аморт. Силы
B4 DTC	**3.0, 4.2, 5.0** 03/08 - 175 -283 kW	**26-203058**	**26-203065**	электронное регулирование аморт. Силы; тип модели: ACC
B4 DTC	**2.7 D, 3.0 D, 4.2 Kompressor, 5.0 Kompressor** 03/08 - 152 -375 kW	**26-203072**	**26-203089**	электронное регулирование аморт. Силы; тип модели: ACC
B4 ACD	**2.7 D, 3.0, 3.0 D, 4.2, 4.2 Kompressor, 5.0, 5.0 Kompressor** 03/08 - 152 -375 kW	**26-203034**	**26-203041**	электронное регулирование аморт. Силы

BILSTEIN

Пригодны для			
JAGUAR			
JAGUAR XJ			
B6 Sport — **12 5.3, 12 H.E., 2.8, 6 2.8, 6 3.4, 6 4.2, Sovereign V12** 10/69 - 12/92 110 -217 kW	**24-024457**	**24-024464**	без регулируемой подвески
JAGUAR XJS купе			
B6 Sport — **3.6, 4.0, 5.3, 5.3 H.E., 6.0** 07/81 - 12/92 136 -248 kW	**24-024457**	**24-024464**	
JAGUAR XJSC Convertible			
B6 Sport — **3.6, 4.0, 5.3, 5.3 H.E., 6.0** 09/85 - 03/96 136 -222 kW	**24-024457**	**24-024464**	
JAGUAR XJ (XJ 40, 81)			
B6 Sport — **4.0, 6 2.9, 6 3.2 24V, 6 3.6, 6 4.0** 09/89 - 11/94 108 -187 kW	**24-018043**	**24-018050**	без регулируемой подвески
JAGUAR XJ (X300)			
B4 — **6 3.2, 6 Sovereign 4.0** 11/94 - 07/97 155 -177 kW	**24-018616**	**24-018586**	
B4 — **12 6.0, R Super Charged 4.0** 11/94 - 07/97 229 -235 kW	**24-018630**	**24-018647**	
JAGUAR XJ (NAW, NBW)			
B4 — **8 3.2, 8 4.0** 07/97 - 05/03 174 -209 kW	**24-023740**	**24-023757**	стандартная подвеска; без электронн. регулирования аморт. Силы
B4 — **8 3.2, 8 4.0** 07/97 - 05/03 174 -209 kW	**24-023726**	**24-023733**	спортивная подвеска; без электронн. регулирования аморт. Силы
B4 ACD — **8 3.2, 8 4.0** 07/97 - 05/03 174 -209 kW	**20-070434**	**20-070441**	стандартная подвеска; электронное регулирование аморт. Силы; с CATS
B4 ACD — **8 3.2, 8 4.0** 07/97 - 05/03 174 -209 kW	**20-070502**	**20-070519**	спортивная подвеска; электронное регулирование аморт. Силы; с CATS
JAGUAR XJ (X350, X358)			
B4 AMC — **6 2,7 D, 6 3.0, 8 3.5, 8 4.2, R 4.2** 05/03 - 03/09 152 -291 kW	**44-069483**	**44-069506**	стандартная подвеска; спортивная подвеска; с пневматической подвеской
JAGUAR XK 8 купе (QEV)			
B4 — **4.0, 4.2** 03/96 - 07/05 209 -267 kW	**24-067263**	**24-067270**	без электронн. регулирования аморт. Силы
B4 ACD — **4.0** 03/96 - 07/05 209 -267 kW	**20-070540**	**20-070557**	электронное регулирование аморт. Силы; с CATS
B4 ACD — **4.2** 08/02 - 07/05 219 kW	**20-070830**	**20-070847**	электронное регулирование аморт. Силы; с CATS
B4 ACD — **R 4,2** 08/02 - 07/05 291 kW	**20-070816**	**20-070823**	электронное регулирование аморт. Силы; с CATS
JAGUAR XK 8 Convertible (QDV)			
B4 — **4.0, 4.2** 03/96 - 07/05 209 -267 kW	**24-067263**	**24-067270**	без электронн. регулирования аморт. Силы
B4 ACD — **4.0** 03/96 - 07/05 209 -267 kW	**20-070540**	**20-070557**	электронное регулирование аморт. Силы; с CATS

J

Пригодны для			
JAGUAR			
JAGUAR XK 8 Convertible (QDV)			
B4 ACD **4.2** 08/02 - 07/05 219 kW	**20-070830**	**20-070847**	электронное регулирование аморт. Силы; с CATS
B4 ACD **R 4,2** 08/02 - 07/05 291 kW	**20-070816**	**20-070823**	электронное регулирование аморт. Силы; с CATS
JAGUAR XK купе			
B4 **3.5 XK, 4.2 XK8, 4.2 XKR** 03/06 - 190 -306 kW	**24-114455**	**24-114462**	без электронн. регулирования аморт. Силы; без CATSC
B4 ACD **3.5 XK, 4.2 XKR** 03/06 - 190 -306 kW	**20-114497**	**20-114503**	электронное регулирование аморт. Силы; с CATS
B4 ACD **4.2 XK8** 03/06 - 219 kW	**20-114411**	**20-114428**	электронное регулирование аморт. Силы; с CATS
JAGUAR XK кабрио			
B4 **4.2 XK8, 4.2 XKR** 03/06 - 219 -306 kW	*24-114479*	*24-114486*	без электронн. регулирования аморт. Силы; без CATSC
B4 ACD **4.2 XK8** 03/06 - 219 kW	**20-114435**	**20-114428**	электронное регулирование аморт. Силы; с CATS
B4 ACD **4.2 XKR** 03/06 - 306 kW	**20-114510**	**20-114527**	электронное регулирование аморт. Силы; с CATS
JAGUAR X-TYPE (CF1)			
B4 **2.0 V6** 03/02 - 10/05 115 kW	**22-053596**	**24-064927**	стандартная подвеска; Привод на передние колеса
B4 **2.0 V6** 03/02 - 10/05 115 kW	**22-053602**	**24-062657**	спортивная подвеска; Привод на передние колеса
B4 **2.0 D** 07/03 - 11/09 96 kW	**22-053596**	**24-064927**	стандартная подвеска; Привод на передние колеса
B4 **2.0 D** 07/03 - 11/09 96 kW	**22-053602**	**24-062657**	спортивная подвеска; Привод на передние колеса
B4 **2.0 D, 2.0 V6, 2.2 D, 2.5 V6, 3.0 V6** 06/01 - 11/09 96 -169 kW	**22-053619**	**24-062275**	стандартная подвеска; Привод на все колеса
B4 **2.0 D, 2.0 V6, 2.2 D, 2.5 V6, 3.0 V6** 06/01 - 11/09 96 -169 kW	**22-053626**	**24-029810**	спортивная подвеска; Привод на все колеса
B6 Sport **2.0 D, 2.0 V6, 2.2 D, 2.5 V6, 3.0 V6** 06/01 - 11/09 96 -169 kW	**35-051497**	**24-066761**	Привод на передние колеса
B8 **2.0 D, 2.0 V6, 2.2 D, 2.5 V6, 3.0 V6** 06/01 - 11/09 96 -169 kW	**35-051503**	**24-066778**	Привод на передние колеса
B12 PK **2.0 D, 2.0 V6, 2.2 D, 2.5 V6, 3.0 V6** 06/01 - 11/09 96 -169 kW	**46-194046**		без CATSC; Привод на передние колеса; Обязанность, предусмотренная экспертизой VA: Глубина (экспертиза): 30-35 мм; Нагрузка оси до: 1150 кг HA: Глубина (экспертиза): 25-30 мм; Нагрузка оси до: 1115 кг
JAGUAR X-TYPE Estate			
B4 **2.0 D, 2.0 V6, 2.2 D, 2.5, 3.0** 11/03 - 12/09 96 -169 kW	**22-053596**	**24-064927**	стандартная подвеска; Привод на передние колеса
B4 **2.0 D, 2.0 V6, 2.2 D, 2.5, 3.0** 11/03 - 12/09 96 -169 kW	**22-053602**	**24-062657**	спортивная подвеска; Привод на передние колеса

J

Пригодны для			
JAGUAR			
JAGUAR X-TYPE Estate			
B4 **2.0 D, 2.0 V6, 2.2 D, 2.5, 3.0** 11/03 - 12/09 96 -169 kW	**22-053619**	**24-062275**	стандартная подвеска; Привод на все колеса
B4 **2.0 D, 2.0 V6, 2.2 D, 2.5, 3.0** 11/03 - 12/09 96 -169 kW	**22-053626**	**24-029810**	спортивная подвеска; Привод на все колеса
B6 Sport **2.0 D, 2.0 V6, 2.2 D, 2.5, 3.0** 11/03 - 12/09 96 -169 kW	**35-051497**	**24-066761**	Привод на передние колеса
B8 **2.0 D, 2.0 V6, 2.2 D, 2.5, 3.0** 11/03 - 12/09 96 -169 kW	**35-051503**	**24-066778**	Привод на передние колеса
JEEP			
JEEP CJ5 - CJ8			
B4 **2.0, 2.1 D, 2.4 D** 01/83 - 12/87 44 -63 kW	**19-193564**	**19-193564**	
B6 4600 **2.0, 2.1 D, 2.4 D, 2.5, 3.8, 4.2, 5.0** 01/76 - 12/83 44 -89 kW	**24-002509**	**24-002608**	
B6 4600 **3.7, 3.8, 4.2, 5.0** 01/66 - 12/75 74 -110 kW	**24-002509**		
BSK **2.0, 2.1 D, 2.4 D, 2.5, 3.7, 3.8, 4.2, 5.0** 01/73 - 12/87 44 -110 kW	*53-002402*		тип модели: J8; для бронированных машин; Класс сопротивления B6
JEEP CHEROKEE			
B6 4600 **2.5 4x4** 10/83 - 09/86 87 kW	**24-010450**	**24-010467**	стандартная подвеска; Число дверей: 2
B8 5100 **4.2 4x4, 5.9 4x4** 10/80 - 09/86 76 -128 kW	**33-186542**	**33-186542**	тип модели: Full Size; без рецензии TUV; Повышение уровня подвески: 75-100 мм
JEEP CHEROKEE (XJ)			
B4 **2.1 TD, 2.5 TD, 4.0 i** 01/91 - 09/01 59 -136 kW	*19-061153*		
B4 **2.1 D 4x4, 2.1 TD, 2.5, 2.5 4x4, 2.5 i, 2.5 i 4x4, 2.5 Tdi 4x4, 4.0, 4.0 4x4, 4.0 i, 4.0 i 4x4** 10/84 - 09/01 59 -135 kW	*19-061153*		
B6 4600 **2.5** 10/90 - 12/93 89 kW	**24-010450**	**24-010467**	без регулируемой подвески
B6 4600 **2.5** 01/94 - 09/96 89 kW	**24-017985**	**24-010467**	без регулируемой подвески
B6 4600 **2.5, 2.5 4x4, 4.0, 4.0 4x4** 10/86 - 09/90 90 -131 kW	**24-010450**	**24-010467**	без регулируемой подвески
B6 4600 **4.0 i** 10/90 - 12/93 125 kW	**24-010450**	**24-010467**	без регулируемой подвески
B6 4600 **4.0 i** 01/94 - 09/01 125 kW	**24-017985**	**24-010467**	без регулируемой подвески
B6 4600 **2.1 D 4x4, 2.1 TD, 2.5, 2.5 i, 2.5 i 4x4, 2.5 SE, 2.5 Tdi 4x4, 4.0 i, 4.0 i 4x4** 10/86 - 09/01 59 -135 kW	**24-017985**	**24-010467**	без регулируемой подвески
B6 4600 **2.1 TD, 2.5 TD, 4.0 i** 10/84 - 09/01 64 -136 kW	**24-010450**	**24-025799**	VA: Более тугая регулировка (настройка) HA: Более тугая регулировка (настройка)

J

Пригодны для			
JEEP			
JEEP CHEROKEE (XJ)			
B6 4600 **2.5 TD, 4.0 i** 01/88 - 09/01 85 -136 kW	**24-010450**	**24-010467**	без регулируемой подвески
B8 5100 **2.5, 4.0 i** 10/90 - 09/01 89 -125 kW	**24-185622**	**24-185639**	без регулируемой подвески; без рецензии TUV; Повышение уровня подвески: 50-75 мм
B8 5100 **2.5, 4.0 i** 10/90 - 09/01 89 -125 kW	**24-188197**	**33-066868**	без регулируемой подвески; без рецензии TUV; Повышение уровня подвески: 90-100 мм
B8 5100 **2.5, 4.0 i** 10/90 - 09/01 89 -125 kW	**24-185943**	**33-151663**	без регулируемой подвески; без рецензии TUV; Повышение уровня подвески: 125-150 мм
B8 5100 **2.5, 2.5 4x4, 2.5 i, 2.5 i 4x4, 2.5 SE, 4.0, 4.0 4x4, 4.0 i, 4.0 i 4x4** 10/86 - 09/01 87 -135 kW	**24-185622**	**24-185639**	без регулируемой подвески; без рецензии TUV; Повышение уровня подвески: 50-75 мм
B8 5100 **2.5, 2.5 4x4, 2.5 i, 2.5 i 4x4, 2.5 SE, 4.0, 4.0 4x4, 4.0 i, 4.0 i 4x4** 10/86 - 09/01 87 -135 kW	**24-188197**	**33-066868**	без регулируемой подвески; без рецензии TUV; Повышение уровня подвески: 90-100 мм
B8 5100 **2.5, 2.5 4x4, 2.5 i, 2.5 i 4x4, 2.5 SE, 4.0, 4.0 4x4, 4.0 i, 4.0 i 4x4** 10/86 - 09/01 87 -135 kW	**24-185943**	**33-151663**	без регулируемой подвески; без рецензии TUV; Повышение уровня подвески: 125-150 мм
B8 5160 **2.5, 4.0 i** 10/90 - 09/01 89 -125 kW	**25-187670**	**25-187816**	без регулируемой подвески; без рецензии TUV; Повышение уровня подвески: 100 мм
B8 5160 **2.5, 2.5 4x4, 2.5 i, 2.5 i 4x4, 2.5 SE, 4.0, 4.0 4x4, 4.0 i, 4.0 i 4x4** 10/86 - 09/01 87 -135 kW	**25-187670**	**25-187816**	без регулируемой подвески; без рецензии TUV; Повышение уровня подвески: 100 мм
JEEP CHEROKEE (KJ)			
B6 4600 **2.4 4WD, 2.4 Laredo, 2.5 CRD 4WD, 2.8 CRD 4WD, 3.7 4WD, 3.7 Laredo** 09/01 - 01/08 105 -157 kW	**24-139168**	**24-139175**	стандартная подвеска
JEEP CHEROKEE (KK)			
B6 4600 **2.8 CRD 4WD, 2.8 CRDi 4WD, 3.7 V6 4WD** 01/08 - 130 -157 kW	**24-139168**	**24-139175**	стандартная подвеска
JEEP COMMANDER			
B6 4600 **3.0 CRD, 3.7 V6, 4.7 V8, 5.7 V8** 09/05 - 12/10 157 -240 kW	**24-186797**	**24-186803**	стандартная подвеска
B8 5100 **3.0 CRD, 3.7 V6, 4.7 V8, 5.7 V8** 01/05 - 12/10 157 -240 kW	**24-225793**	**33-225807**	без рецензии TUV VA: Повышение уровня подвески: 20-50 мм HA: Повышение уровня подвески: 0-35 мм
JEEP GRAND CHEROKEE I (Z)			
B4 **2.5 TD 4x4, 2.5 TD Laredo, 4.0 i 4x4, 4.0 Laredo, 5.2, 5.2 4x4, 5.2 i 4x4, 5.9 i 4x4** 09/92 - 04/99 85 -177 kW	*19-061153*	**19-061160**	
B6 4600 **5.2 Limited 4x4** 01/93 - 09/98 136 kW	**24-017985**	**24-017992**	стандартная подвеска
B6 4600 **5.2 4x4** 10/96 - 09/98 164 kW	**24-017985**	**24-017992**	стандартная подвеска
B6 4600 **2.5 TD 4x4, 2.5 TD Laredo, 4.0 i 4x4, 4.0 Laredo, 5.2, 5.2 4x4, 5.2 i 4x4, 5.9 i 4x4** 09/92 - 04/99 85 -177 kW	**24-017985**	**24-017992**	без регулируемой подвески

J

Пригодны для			
JEEP			
JEEP GRAND CHEROKEE I (Z)			
B8 5100 **2.5 TD 4x4, 2.5 TD Laredo, 4.0 i 4x4, 4.0 Laredo, 5.2, 5.2 4x4, 5.2 i 4x4, 5.2 Limited 4x4, 5.9 i 4x4** 09/92 - 04/99 85 -177 kW	**24-185622**	*33-151670*	без рецензии TUV; Повышение уровня подвески: 35-50 мм
B8 5100 **2.5 TD 4x4, 2.5 TD Laredo, 4.0 i 4x4, 4.0 Laredo, 5.2, 5.2 4x4, 5.2 i 4x4, 5.2 Limited 4x4, 5.9 i 4x4** 09/92 - 04/99 85 -177 kW	*24-186216*	*24-186223*	без рецензии TUV; Повышение уровня подвески: 75 мм
B8 5100 **2.5 TD 4x4, 2.5 TD Laredo, 4.0 i 4x4, 4.0 Laredo, 5.2, 5.2 4x4, 5.2 i 4x4, 5.2 Limited 4x4, 5.9 i 4x4** 09/92 - 04/99 85 -177 kW	**24-188197**	*24-186223*	без рецензии TUV; Повышение уровня подвески: 100 мм
B8 5100 **2.5 TD 4x4, 2.5 TD Laredo, 4.0 i 4x4, 4.0 Laredo, 5.2, 5.2 4x4, 5.2 i 4x4, 5.2 Limited 4x4, 5.9 i 4x4** 09/92 - 04/99 85 -177 kW	**24-185943**	*33-151618*	без рецензии TUV; Повышение уровня подвески: 150 мм
JEEP GRAND CHEROKEE II (WJ, WG)			
B4 **2.7 CRD 4x4, 2.7 CRD Laredo, 3.1 TD 4x4, 3.7 Laredo, 4.0, 4.0 4x4, 4.7 V8, 4.7 V8 4x4** 08/00 - 09/05 103 -190 kW	**19-128146**	**19-128153**	тип модели: Europa; без регулируемой подвески
B6 4600 **2.7 CRD 4x4, 2.7 CRD Laredo, 3.1 TD 4x4, 3.7 Laredo, 4.0, 4.0 4x4, 4.7 V8, 4.7 V8 4x4** 08/00 - 09/05 103 -190 kW	**24-061025**	**24-061032**	тип модели: Europa; без регулируемой подвески
B6 4600 **2.7 CRD 4x4, 2.7 CRD Laredo, 3.1 TD 4x4, 3.7 Laredo, 4.0, 4.0 4x4, 4.7 V8, 4.7 V8 4x4** 08/00 - 12/04 103 -190 kW	**24-029636**	**24-029643**	тип модели: USA; без регулируемой подвески
B8 5100 **4.0, 4.0 4x4, 4.7 V8, 4.7 V8 4x4** 10/98 - 09/05 140 -190 kW	**24-185622**	*33-151649*	тип модели: USA; без рецензии TUV; Повышение уровня подвески: 35-50 мм
B8 5100 **4.0, 4.0 4x4, 4.7 V8, 4.7 V8 4x4** 10/98 - 09/05 140 -190 kW	**24-188197**	*33-151632*	тип модели: USA; без рецензии TUV; Повышение уровня подвески: 75-100 мм
JEEP GRAND CHEROKEE III (WH, WK)			
B6 4600 **3.7 V6 4x4, 4.7 V8** 01/05 - 12/10 148 -223 kW	**24-186797**	**24-186803**	стандартная подвеска
B6 4600 **4.7 V8 4x4** 06/05 - 12/10 164 kW	**24-186797**	**24-186803**	стандартная подвеска
B6 4600 **4.7 V8 FLEX** 10/06 - 05/10 167 kW	**24-186797**	**24-186803**	стандартная подвеска
B6 4600 **4.7 FLEX 4x4** 01/05 - 12/10 228 kW	**24-186797**	**24-186803**	стандартная подвеска
B6 4600 **5.7 V8 4x4** 01/05 - 12/10 259 -269 kW	**24-186797**	**24-186803**	стандартная подвеска
B6 4600 **3.0 CRD 4x4, 3.7 V6 4x4, 4.7 V8 4x4, 5.7 V8 4x4** 06/05 - 12/10 157 -240 kW	**24-132725**	**24-132732**	
B8 5100 **3.7 V6 4x4, 4.7 FLEX 4x4, 4.7 V8, 4.7 V8 4x4, 4.7 V8 FLEX, 5.7 V8 4x4** 01/05 - 12/10 148 -269 kW	**24-225793**	**33-225807**	без рецензии TUV VA: Повышение уровня подвески: 20-50 мм HA: Повышение уровня подвески: 0-35 мм

J

Пригодны для			
JEEP			
JEEP GRAND CHEROKEE IV (WK, WK2)			
B6 4600 **3.0 CRD V6 4x4, 3.6 V6 4x4, 3.6 V6 FlexFuel 4x4, 5.7 V8 4x4, 6.4 SRT8 4x4** 11/10 - 140 -344 kW	*24-225410*	*24-225427*	
B8 5100 **3.0 CRD V6 4x4, 3.6 V6 4x4, 3.6 V6 FlexFuel 4x4, 5.7 V8 4x4, 6.4 SRT8 4x4** 11/10 - 140 -344 kW	*24-225434*	*24-225441*	
JEEP WRANGLER I (YJ, SJ_)			
B6 4600 **2.5, 4.0, 4.0 2WD, 4.2, 4.2 2WD** 10/86 - 08/96 76 -131 kW	**24-013093**	**24-013109**	на листовых рессорах
B8 5100 **2.5, 4.0, 4.0 2WD, 4.2, 4.2 2WD** 10/86 - 08/96 76 -131 kW	*24-064576*	*24-185660*	без рецензии TUV; Повышение уровня подвески: 75-100 мм
B8 5100 **2.5, 4.0, 4.0 2WD, 4.2, 4.2 2WD** 10/86 - 08/96 76 -131 kW	*24-185653*	*24-185660*	тип модели: Spring Over; без рецензии TUV; Повышение уровня подвески: +140 мм
JEEP WRANGLER II (TJ)			
B6 4600 **2.4, 2.5, 2.8 CRDi, 3.8, 4.0** 08/96 - 12/08 87 -153 kW	**24-024426**	**24-024433**	на витых пружинах
B8 5100 **2.4, 2.5, 3.8, 4.0** 08/96 - 12/08 87 -153 kW	**24-186810**	**24-186827**	без рецензии TUV; Повышение уровня подвески: 0-50 мм
B8 5100 **2.4, 2.5, 3.8, 4.0** 08/96 - 12/08 87 -153 kW	**24-185257**	**24-185264**	без рецензии TUV; Повышение уровня подвески: 75 мм
B8 5100 **2.4, 2.5, 3.8, 4.0** 08/96 - 12/08 87 -153 kW	**24-188180**	**33-185514**	без рецензии TUV; Повышение уровня подвески: 100 мм
B8 5100 **2.4, 2.5, 3.8, 4.0** 08/96 - 12/08 87 -153 kW	**24-185929**	**33-185934**	тип модели: Long Arm Suspension; без рецензии TUV; Повышение уровня подвески: 100 мм
B8 5100 **2.4, 2.5, 3.8, 4.0** 08/96 - 12/08 87 -153 kW	**24-187190**	**33-185934**	тип модели: Long Arm Suspension; без рецензии TUV; Повышение уровня подвески: 115 мм
B8 5100 **2.4, 2.5, 3.8, 4.0** 08/96 - 12/08 87 -153 kW	**24-185943**	**33-185934**	тип модели: Long Arm Suspension; без рецензии TUV VA: Повышение уровня подвески: 125-150 мм HA: Повышение уровня подвески: 100-150 мм
B8 5100 **3.8 Rubicon Привод на задние колеса, 4.0 Rubicon** 08/03 - 04/07 128 -153 kW	**24-186810**	**24-186827**	тип модели: Rubicon TJ; без рецензии TUV; на витых пружинах
B8 5100 **3.8 Rubicon Привод на задние колеса, 4.0 Rubicon** 08/03 - 04/07 128 -153 kW	**24-185257**	**24-185264**	тип модели: 75; без рецензии TUV
B8 5100 **3.8 Rubicon Привод на задние колеса, 4.0 Rubicon** 08/03 - 04/07 128 -153 kW	**24-188180**	**33-185514**	тип модели: Short Arm Suspension; без рецензии TUV; Повышение уровня подвески: 100 мм
B8 5100 **3.8 Rubicon Привод на задние колеса, 4.0 Rubicon** 08/03 - 04/07 128 -153 kW	**24-185929**	**33-185934**	тип модели: Long Arm Suspension; без рецензии TUV; Повышение уровня подвески: 100 мм
B8 5100 **3.8 Rubicon Привод на задние колеса, 4.0 Rubicon** 08/03 - 04/07 128 -153 kW	**24-187190**	**33-185934**	тип модели: Long Arm Suspension; без рецензии TUV; Повышение уровня подвески: 115 мм
B8 5100 **3.8 Rubicon Привод на задние колеса, 4.0 Rubicon** 08/03 - 04/07 128 -153 kW	**24-185943**	**33-185934**	тип модели: Long Arm Suspension; без рецензии TUV VA: Повышение уровня подвески: 125-150 мм HA: Повышение уровня подвески: 100-150 мм
B8 5160 **2.4, 2.5, 3.8, 4.0** 08/96 - 12/08 87 -153 kW	**25-193138**	**25-193145**	без рецензии TUV; Повышение уровня подвески: 0-65 мм

J

Пригодны для			
JEEP			
JEEP WRANGLER II (TJ)			
B8 5160	**2.4, 2.5, 3.8, 4.0** 08/96 - 12/08 87 -153 kW	**25-193114**	**25-193145**	без рецензии TUV; Повышение уровня подвески: 75 мм
B8 5160	**2.4, 2.5, 3.8, 4.0** 08/96 - 12/08 87 -153 kW	**25-193114**	**25-193121**	тип модели: Short Arm Suspension; без рецензии TUV; Повышение уровня подвески: 90-115 мм
B8 5160	**2.4, 2.5, 3.8, 4.0** 08/96 - 12/08 87 -153 kW	**25-194012**	**25-193121**	тип модели: Long Arm Suspension; без рецензии TUV; Повышение уровня подвески: 90-115 мм
B8 5160	**2.4, 2.5, 3.8, 4.0** 08/96 - 12/08 87 -153 kW	**25-187809**	**25-187793**	тип модели: Long Arm Suspension; без рецензии TUV VA: Повышение уровня подвески: 125-150 мм HA: Повышение уровня подвески: 100-150 мм
B8 5160	**3.8 Rubicon Привод на задние колеса, 4.0 Rubicon** 08/03 - 04/07 128 -153 kW	**25-193138**	**25-193145**	без рецензии TUV; Повышение уровня подвески: 0-65 мм
B8 5160	**3.8 Rubicon Привод на задние колеса, 4.0 Rubicon** 08/03 - 04/07 128 -153 kW	**25-193114**	**25-193145**	без рецензии TUV; Повышение уровня подвески: 75 мм
B8 5160	**3.8 Rubicon Привод на задние колеса, 4.0 Rubicon** 08/03 - 04/07 128 -153 kW	**25-193114**	**25-193121**	тип модели: Short Arm Suspension; без рецензии TUV; Повышение уровня подвески: 90-115 мм
B8 5160	**3.8 Rubicon Привод на задние колеса, 4.0 Rubicon** 08/03 - 04/07 128 -153 kW	**25-194012**	**25-193121**	тип модели: Long Arm Suspension; без рецензии TUV; Повышение уровня подвески: 90-115 мм
B8 5160	**3.8 Rubicon Привод на задние колеса, 4.0 Rubicon** 08/03 - 04/07 128 -153 kW	**25-187809**	**25-187793**	тип модели: Long Arm Suspension; без рецензии TUV VA: Повышение уровня подвески: 125-150 мм HA: Повышение уровня подвески: 100-150 мм
JEEP WRANGLER III (JK)			
B6 4600	**2.8 CRD, 3.6, 3.6 V6, 3.8** 04/07 - 130 -209 kW	**24-141727** **24-158428**	**24-141734**	стандартная подвеска
B8 5100	**2.8 CRD, 3.6, 3.6 V6, 3.8** 04/07 - 130 -209 kW	**24-146708** **24-158428**	**24-146715**	без рецензии TUV VA: Повышение уровня подвески: 35-75 мм HA: Повышение уровня подвески: 50 мм
B8 5100	**2.8 CRD, 3.6, 3.6 V6, 3.8** 04/07 - 130 -209 kW	**24-186995** **24-158428**	**33-186887**	тип модели: Short Arm Suspension; без рецензии TUV VA: Повышение уровня подвески: 90-125 мм HA: Повышение уровня подвески: 100 мм
B8 5100	**2.8 CRD, 3.6, 3.6 V6, 3.8** 04/07 - 130 -209 kW	**24-186872** **24-158428**	**33-186887**	тип модели: Long Arm Suspension; без рецензии TUV VA: Повышение уровня подвески: 90-125 мм HA: Повышение уровня подвески: 100 мм
B8 5160	**2.8 CRD, 3.6, 3.6 V6, 3.8** 04/07 - 130 -209 kW	**25-187656**	**25-187663**	без рецензии TUV VA: Повышение уровня подвески: 35-75 мм HA: Повышение уровня подвески: 50 мм
B8 5160	**2.8 CRD, 3.6, 3.6 V6, 3.8** 04/07 - 130 -209 kW	**25-187632**	**25-187649**	без рецензии TUV VA: Повышение уровня подвески: 90-125 мм HA: Повышение уровня подвески: 100 мм
KIA			
KIA CARNIVAL II (GQ)			
B4	**2.4, 2.5 V6, 2.7, 2.9 CRDi, 2.9 TD, 3.5** 10/01 - 93 -143 kW		**19-152608**	с АБС
B6 Sport	**2.4, 2.5 V6, 2.7, 2.9 CRDi, 2.9 TD, 3.5** 10/01 - 93 -143 kW		**24-065528**	
KIA CARNIVAL III (VQ)			
B4	**2.2 CRDi, 2.7 V6, 2.9 CRDi, 2.9 CRDi LX, 3.8** 09/05 - 110 -202 kW	i.V. i.V.	**19-152608**	

J
K

Пригодны для			
KIA			
KIA CEE'D Наклонная задняя часть (ED)			
B4	**1.4, 1.4 CVVT, 1.6, 1.6 CRDi 115, 1.6 CRDi 90, 2.0, 2.0 CRDi 140** 12/06 - 66 -105 kW	**22-196408** **22-196415**	**19-197135**
B4	**1.6 CRDi 128, 1.6 CVVT, 1.4, 1.4 CVVT, 1.6, 1.6 CRDi 115, 1.6 CRDi 128, 1.6 CRDi 90, 1.6 CVVT, 2.0, 2.0 CRDi 140** 09/07 - 66 -105 kW	**22-196408** **22-196415**	**19-197135**
B6 Sport	**1.4, 1.4 CVVT, 1.6, 1.6 CRDi 115, 1.6 CRDi 128, 1.6 CRDi 90, 1.6 CVVT, 2.0, 2.0 CRDi 140** 12/06 - 66 -105 kW	**22-235954** **22-235961**	**19-235974**
B8	**1.4, 1.4 CVVT, 1.6, 1.6 CRDi 115, 1.6 CRDi 128, 1.6 CRDi 90, 1.6 CVVT, 2.0, 2.0 CRDi 140** 12/06 - 66 -105 kW	**22-235985** **22-235992**	**19-236001**
B12 PK	**1.4, 1.4 CVVT, 1.6** 12/06 - 66 -93 kW	**46-206848**	двухтрубная система; Обязанность, предусмотренная экспертизой VA: Глубина (экспертиза): 30 мм; Нагрузка оси до: 1010 кг HA: Глубина (экспертиза): 20 мм; Нагрузка оси до: 940 кг
B12 PK	**1.4, 1.4 CVVT, 1.6, 1.6 CVVT** 12/06 - 66 -93 kW	**46-206862**	двухтрубная система; Обязанность, предусмотренная экспертизой VA: Глубина (экспертиза): 25 мм; Нагрузка оси до: 1010 кг HA: Глубина (экспертиза): 20 мм; Нагрузка оси до: 940 кг
B12 PK	**1.6 CRDi 115, 1.6 CRDi 128, 1.6 CRDi 90, 2.0, 2.0 CRDi 140** 12/06 - 66 -105 kW	**46-206886**	двухтрубная система; Обязанность, предусмотренная экспертизой VA: Глубина (экспертиза): 25 мм; Нагрузка оси до: 1090 кг HA: Глубина (экспертиза): 20 мм; Нагрузка оси до: 940 кг
B12 PK	**1.6 CRDi 115, 1.6 CRDi 128, 1.6 CRDi 90, 2.0, 2.0 CRDi 140** 12/06 - 66 -105 kW	**46-206909**	двухтрубная система; Обязанность, предусмотренная экспертизой VA: Глубина (экспертиза): 30-35 мм; Нагрузка оси до: 1090 кг HA: Глубина (экспертиза): 20 мм; Нагрузка оси до: 940 кг
KIA CEE'D универсал (ED)			
B6 Sport	**1.4, 1.4 CVVT, 1.6, 1.6 CRDi 115, 1.6 CRDi 128, 1.6 CRDi 90, 1.6 CVVT, 2.0, 2.0 CRDi 140** 09/07 - 66 -105 kW	**22-235954** **22-235961**	**19-235974**
B8	**1.4, 1.4 CVVT, 1.6, 1.6 CRDi 115, 1.6 CRDi 128, 1.6 CRDi 90, 1.6 CVVT, 2.0, 2.0 CRDi 140** 09/07 - 66 -105 kW	**22-235985** **22-235992**	**19-236001**
B12 PK	**1.4, 1.4 CVVT, 1.6, 1.6 CVVT** 11/09 - 66 -93 kW	**46-206923**	двухтрубная система; Обязанность, предусмотренная экспертизой VA: Глубина (экспертиза): 30 мм; Нагрузка оси до: 1010 кг HA: Глубина (экспертиза): 30 мм; Нагрузка оси до: 1050 кг
B12 PK	**1.4, 1.6, 1.6 CVVT** 09/07 - 80 -93 kW	**i.V.**	двухтрубная система; Обязанность, предусмотренная экспертизой VA: Глубина (экспертиза): 30 мм; Нагрузка оси до: 1010 кг HA: Глубина (экспертиза): 20-25 мм; Нагрузка оси до: 1050 кг
B12 PK	**1.6 CRDi 115, 1.6 CRDi 128, 1.6 CRDi 90, 2.0, 2.0 CRDi 140** 09/07 - 66 -105 kW	**46-206947**	двухтрубная система; Обязанность, предусмотренная экспертизой VA: Глубина (экспертиза): 25 мм; Нагрузка оси до: 1090 кг HA: Глубина (экспертиза): 20-25 мм; Нагрузка оси до: 1050 кг

K

Пригодны для			
KIA			
KIA CEE'D универсал (ED)			
B12 PK	**1.6 CRDi 115, 1.6 CRDi 128, 1.6 CRDi 90, 2.0, 2.0 CRDi 140** 09/07 - 66 -105 kW	46-206954	двухтрубная система; Обязанность, предусмотренная экспертизой VA: Глубина (экспертиза): 30-35 мм; Нагрузка оси до: 1090 кг HA: Глубина (экспертиза): 20-25 мм; Нагрузка оси до: 1050 кг
KIA PRO CEE'D (ED)			
B4	**1.4, 1.4 CVVT, 1.6, 1.6 CRDi 115, 1.6 CRDi 128, 1.6 CRDi 90, 1.6 CVVT, 2.0, 2.0 CRDi 140** 02/08 - 66 -105 kW	**22-196408** **22-196415**	**19-197135**
B6 Sport	**1.4, 1.4 CVVT, 1.6, 1.6 CRDi 115, 1.6 CRDi 128, 1.6 CRDi 90, 1.6 CVVT, 2.0, 2.0 CRDi 140** 02/08 - 66 -105 kW	**22-235954** **22-235961**	**19-235974**
B8	**1.4, 1.4 CVVT, 1.6, 1.6 CRDi 115, 1.6 CRDi 128, 1.6 CRDi 90, 1.6 CVVT, 2.0, 2.0 CRDi 140** 02/08 - 66 -105 kW	**22-235985** **22-235992**	**19-236001**
B12 PK	**1.6, 2.0** 02/08 - 90 -105 kW	46-206848	двухтрубная система; Обязанность, предусмотренная экспертизой VA: Глубина (экспертиза): 30 мм; Нагрузка оси до: 1010 кг HA: Глубина (экспертиза): 30 мм; Нагрузка оси до: 940 кг
B12 PK	**1.6, 1.6 CVVT, 2.0** 02/08 - 90 -105 kW	46-206862	двухтрубная система; Обязанность, предусмотренная экспертизой VA: Глубина (экспертиза): 25 мм; Нагрузка оси до: 1010 кг HA: Глубина (экспертиза): 20 мм; Нагрузка оси до: 940 кг
B12 PK	**1.6 CRDi 115, 1.6 CRDi 128, 1.6 CRDi 90, 2.0 CRDi 140** 02/08 - 66 -103 kW	46-206886	двухтрубная система; Обязанность, предусмотренная экспертизой VA: Глубина (экспертиза): 25 мм; Нагрузка оси до: 1090 кг HA: Глубина (экспертиза): 20 мм; Нагрузка оси до: 940 кг
B12 PK	**1.6 CRDi 115, 1.6 CRDi 90, 2.0 CRDi 140** 02/08 - 66 -103 kW	46-206909	двухтрубная система; Обязанность, предусмотренная экспертизой VA: Глубина (экспертиза): 30-35 мм; Нагрузка оси до: 1090 кг HA: Глубина (экспертиза): 20 мм; Нагрузка оси до: 940 кг
KIA JOICE			
B4	**2.0** 02/00 - 88 -102 kW	*22-047823*	*19-063447*
KIA PRIDE (DA)			
B4	**1.1 i, 1.3, 1.3 16V, 1.3 i, 1.4 LX, 1.5 CRDi LX, 1.6 CVVT LX** 01/96 - 38 -82 kW	*22-047373* *22-047380*	
KIA PRIDE универсал			
B4	**1.3** 08/99 - 47 kW	*22-047373* *22-047380*	
KIA RETONA (CE)			
B3	**2.0 16V, 2.0 TD** 06/99 - 61 -94 kW	**36-233274**	**38-236655**
KIA RIO седан (DC_)			
B4	**1.3, 1.5 16V** 09/00 - 07/02 55 -72 kW		**19-153681**

K

Пригодны для			
KIA			
KIA RIO седан (DC_)			
B4 **1.3, 1.5 16V** 08/02 - 02/05 55 -72 kW		**19-169965**	
KIA RIO универсал (DC)			
B4 **1.3, 1.5 16V** 08/00 - 07/02 55 -72 kW		**19-153681**	
B4 **1.3, 1.5 16V** 08/02 - 02/05 55 -72 kW		**19-169965**	
KIA RIO II (JB)			
B3 **1.4 16V, 1.6 CVVT** 03/05 - 71 -82 kW	**36-230259**	**36-230242**	механическая КПП
B3 **1.5 CRDi** 03/05 - 81 kW	i.V.	**36-230242**	
B4 **1.4 16V, 1.5 CRDi, 1.6 CVVT** 03/05 - 05/05 71 -82 kW		**19-169965**	
KIA RIO II седан (JB)			
B3 **1.4 16V, 1.6 16V** 03/05 - 71 -82 kW	**36-230259**	**36-230242**	механическая КПП
B3 **1.5 CRDi** 03/05 - 81 kW	i.V.	**36-230242**	
B4 **1.4 16V, 1.5 CRDi, 1.6 16V** 03/05 - 05/05 71 -82 kW		**19-169965**	
KIA SHUMA (FB)			
B3 **1.6** 03/01 - 12/01 75 kW	*36-235568*		
B3 **1.8 i 16V** 03/01 - 02/04 81 kW		*36-235551*	
KIA SHUMA II (FB)			
B3 **1.6** 05/01 - 08/04 75 kW	*36-235568*	*36-235551*	стандартная подвеска; Число дверей: 5
B3 **1.8** 05/01 - 08/04 81 -84 kW		*36-235551*	стандартная подвеска; Число дверей: 5
KIA SHUMA II седан (FB)			
B3 **1.6** 05/01 - 05/04 75 kW	*36-235568*		стандартная подвеска НА: CH.Nr.: 201001 ->
KIA SORENTO (JC)			
B4 **2.4, 2.5 CRDi, 3.5 V6** 08/02 - 11/06 102 -143 kW	**19-219127** **19-219134**	**19-152646**	НА: без регулируемой подвески
B4 **2.4, 2.5 CRDi, 3.3 V6, 3.5 V6, 3.8 4WD** 12/06 - 102 -196 kW	**19-219127** **19-219134**	**19-173559**	НА: без регулируемой подвески
B4 **3.8 4WD** 09/06 - 11/06 196 kW		**19-152646**	НА: без регулируемой подвески
B6 Sport **2.4, 2.5 CRDi, 3.5 V6** 08/02 - 11/06 102 -143 kW	**24-111041**	**24-111058**	НА: без регулируемой подвески

K

Пригодны для			
KIA			
KIA SORENTO (JC)			
B6 Sport	**2.4, 2.5 CRDi, 3.5 V6** 12/06 - 102 -143 kW	**24-111041**	**24-171472**	НА: без регулируемой подвески
B6 Sport	**3.8 4WD** 09/06 - 11/06 196 kW		**24-111058**	НА: без регулируемой подвески
B6 Sport	**3.8 4WD** 12/06 - 196 kW		**24-171472**	НА: без регулируемой подвески
B6 Sport	**2.5 CRDi, 3.3 V6** 05/06 - 120 -182 kW	**24-111041**	**24-171472**	НА: без регулируемой подвески
KIA SORENTO (XM)			
B6 Sport	**2.0 CRDi, 2.0 CRDi 4WD, 2.2 CRDi, 2.2 CRDi 4WD, 2.4 CVVT, 2.4 CVVT 4WD, 3.5, 3.5 4WD** 11/09 - 110 -207 kW	**35-191353** **35-191360**	**24-191371**	без регулируемой подвески
KIA SPORTAGE (K00)			
B3	**2.0, 2.0 4WD, 2.0 i 16V, 2.0 i 16V 4WD, 2.0 i 4WD, 2.0 TD 4WD** 10/97 - 08/03 61 -94 kW	**36-233274**	**38-233265**	
B4	**2.0 4WD, 2.0 i 16V 4WD, 2.0 i 4WD, 2.0 TD 4WD, 2.2 D 4x4** 01/99 - 08/03 52 -94 kW	**22-216540** **22-216557**	**19-214634**	стандартная подвеска
B4	**2.0 i 16V 4WD, 2.0 i 4WD, 2.0 TD 4WD, 2.2 D 4x4** 04/94 - 12/98 52 -94 kW	**22-218858** **22-218865**	**19-214634**	стандартная подвеска
KIA SPORTAGE (JE_)			
B3	**2.0 16V 4WD, 2.0 CRDi 4WD, 2.7 V6 4WD** 09/04 - 83 -129 kW	**36-233540**	i.V.	стандартная подвеска VA: не для ручных коробок передач 6 передачи
B3	**2.0 16V 4WD, 2.0 CRDi 4WD, 2.7 V6 4WD** 09/04 - 83 -129 kW	**36-237067**	i.V.	стандартная подвеска; ручная коробка передач 6-ступенчатая
KIA (DYK)			
KIA (DYK) FORTE			
B4	**1.6, 2.0** 06/09 - 90 -115 kW	**22-196408**		
LADA			
LADA 110			
B2	**1.5, 1.5 16V, 1.6, 2.0 i, Wankel** 01/95 - 54 -110 kW	**16-031470**	**15-064462**	
B4	**1.5, 1.5 16V, 1.6, 2.0 i, Wankel** 01/95 - 54 -110 kW	*21-031465*	**19-041193**	VA: Только для винтовых подвесок
B4	**1.5, 1.5 16V, 1.6, 2.0 i, Wankel** 03/04 - 54 -110 kW		*19-145686*	
B6 Sport	**1.5, 1.5 16V, 1.6, 2.0 i, Wankel** 01/95 - 54 -110 kW	**34-101803**	**24-101813**	

Пригодны для			
LADA			
LADA 111			
B2 **1.5, 1.5 16V, 1.6** 01/95 - 56 -70 kW	**16-031470**	**15-064462**	
B4 **1.5, 1.5 16V, 1.6** 01/95 - 56 -70 kW	*21-031465*	**19-041193**	VA: Только для винтовых подвесок
B4 **1.5, 1.5 16V, 1.6** 03/04 - 56 -70 kW		*19-145686*	
B6 Sport **1.5, 1.5 16V, 1.6** 01/95 - 56 -70 kW	**34-101803**	**24-101813**	
LADA 112			
B2 **1.5, 1.5 16V, 1.6** 01/95 - 54 -70 kW	**16-031470**	**15-064462**	
B4 **1.5, 1.5 16V, 1.6** 01/95 - 54 -70 kW	*21-031465*	**19-041193**	VA: Только для винтовых подвесок
B4 **1.5, 1.5 16V, 1.6** 03/04 - 54 -70 kW		*19-145686*	
B6 Sport **1.5, 1.5 16V, 1.6** 01/95 - 54 -70 kW	**34-101803**	**24-101813**	
LADA 1200-1500 универсал			
B2 **1200, 1300, 1500** 09/73 - 06/85 44 -54 kW	*15-064677*	*19-064666*	
B4 **1200, 1300, 1500** 09/73 - 06/85 44 -54 kW		*19-064666*	
B6 Sport **1200, 1300, 1500** 09/73 - 06/85 44 -54 kW	**24-004435**	**24-004534**	HA: мин. длина: 314 мм; Параметр: 109/31
B6 Sport **1200, 1300, 1500** 09/73 - 06/85 44 -54 kW	**24-004473**	**24-004572**	тип модели: Rallye VA: мин. длина: 275 мм; Параметр: 209/52 HA: мин. длина: 319 мм; Параметр: 246/65
LADA 1200-1600			
B2 **1200 L/S, 1300, 1500, 1500 N/S, 1600, 1600 N/L** 01/70 - 10/86 44 -58 kW	*15-064677*	*19-064666*	
B4 **1200 L/S, 1300, 1500, 1500 N/S, 1600, 1600 N/L** 01/70 - 10/86 44 -58 kW		*19-064666*	
B6 Sport **1200 L/S, 1300, 1500, 1500 N/S, 1600, 1600 N/L** 01/70 - 10/86 44 -58 kW	**24-004435**	**24-004534**	HA: мин. длина: 314 мм; Параметр: 109/31
B6 Sport **1200 L/S, 1300, 1500, 1500 N/S, 1600, 1600 N/L** 01/70 - 10/86 44 -58 kW	**24-004473**	**24-004572**	тип модели: Rallye VA: мин. длина: 275 мм; Параметр: 209/52 HA: мин. длина: 319 мм; Параметр: 246/65
LADA LARGUS универсал			
B1 **1.6** 03/12 - 62 -77 kW	**12-224241**		VA: с шариковым подшибником
B3 **1.6** 03/12 - 62 -77 kW	**36-160433**	**36-160174**	стандартная подвеска
B3 **1.6** 03/12 - 62 -77 kW	**36-160150**		стандартная подвеска; Усиленное оснащение .

L

Пригодны для			
LADA			
LADA LARGUS универсал			
B4 **1.6** 03/12 - 62 -77 kW	**22-122469**	**19-143026**	
B8 **1.6** 03/12 - 62 -77 kW	**22-140388**	**19-140391**	
LADA NIVA (2121)			
B2 **1600, 1700 i, 1700 i 1.7 4x4, 1700 i 4x4, 1900 Diesel** 12/76 - 47 -61 kW	*15-064677*	*19-064666*	
B4 **1600, 1700 i, 1700 i 1.7 4x4, 1700 i 4x4, 1900 Diesel** 12/76 - 47 -61 kW		*19-064666*	
B6 Sport **1600, 1700 i, 1700 i 1.7 4x4, 1700 i 4x4, 1900 Diesel** 12/76 - 47 -61 kW	**24-004459**	**24-004534**	VA: мин. длина: 221 мм; Параметр: 145/24 HA: мин. длина: 314 мм; Параметр: 109/31
B6 Sport **1600** 01/87 - 03/95 54 kW	**24-004473**	**24-004572**	тип модели: Rallye VA: мин. длина: 275 мм; Параметр: 209/52 HA: мин. длина: 319 мм; Параметр: 246/65
LADA NIVA II (2123)			
B4 **1.7, 1.7 LPG** 09/02 - 57 -61 kW	**19-135069**	*19-135076*	
LADA NOVA (2105)			
B2 **1200 Junior/L, 1300 Spezial/L, 1500 S, 1500 Special, 1600, 1700 i Classic** 05/81 - 44 -62 kW	*15-064677*	*19-064666*	
B4 **1200 Junior/L, 1300 Spezial/L, 1500 S, 1500 Special, 1600, 1700 i Classic** 05/81 - 44 -62 kW		*19-064666*	
B6 Sport **1200 Junior/L, 1300 Spezial/L, 1500 S, 1500 Special, 1600, 1700 i Classic** 05/81 - 44 -62 kW	**24-004435**	**24-004534**	HA: мин. длина: 314 мм; Параметр: 109/31
B6 Sport **1200 Junior/L, 1300 Spezial/L, 1500 S, 1500 Special, 1600, 1700 i Classic** 05/81 - 44 -62 kW	**24-004473**	**24-004572**	тип модели: Rallye VA: мин. длина: 275 мм; Параметр: 209/52 HA: мин. длина: 319 мм; Параметр: 246/65
LADA NOVA универсал (2104)			
B2 **1300, 1500, 1700** 09/85 - 48 -62 kW	*15-064677*	*19-064666*	
B4 **1300, 1500, 1700** 09/85 - 48 -62 kW		*19-064666*	
B6 Sport **1300, 1500, 1700** 09/85 - 48 -62 kW	**24-004435**	**24-004534**	HA: мин. длина: 314 мм; Параметр: 109/31
B6 Sport **1300, 1500, 1700** 09/85 - 48 -62 kW	**24-004473**	**24-004572**	тип модели: Rallye VA: мин. длина: 275 мм; Параметр: 209/52 HA: мин. длина: 319 мм; Параметр: 246/65
LADA SAMARA (2108, 2109)			
B2 **1.5, 1100, 1300, 1500** 01/88 - 39 -57 kW	*16-031340* **11-101291** SP	**15-064462**	
B4 **1.5, 1100, 1300, 1500** 01/88 - 39 -57 kW	**21-030550** **11-101291** SP	**19-041193**	

L

Пригодны для			
LADA			
LADA SAMARA (2108, 2109)			
B6 Sport	**1.5, 1100, 1300, 1500** 01/88 - 39 -57 kW	**34-030684**	**24-015110**
LADA SAMARA FORMA (21099)			
B2	**1100, 1300, 1500** 05/89 - 39 -53 kW	*16-031340* **11-101291** SP	**15-064462**
B4	**1100, 1300, 1500** 05/89 - 39 -53 kW	**21-030550** **11-101291** SP	**19-041193**
B6 Sport	**1100, 1300, 1500** 05/89 - 39 -53 kW	**34-030684**	**24-015110**
LAMBORGHINI			
LAMBORGHINI GALLARDO			
B4	**5.0** 08/03 - 368 -382 kW	**24-231725** OIO	**24-231732** OIO	стандартная подвеска
B4	**5.0** 08/03 - 368 -382 kW	**24-231749** OIO	**24-231732** OIO	стандартная подвеска; тип модели: Lift System
B4	**5.0** 08/03 - 368 -382 kW	**24-231756** OIO	**24-231763** OIO	тип модели: Comfort
B4	**5.0** 08/03 - 368 -382 kW	**24-231770** OIO	**24-231763** OIO	тип модели: Comfort; тип модели: Lift System
B4	**5.0** 08/03 - 368 -382 kW	**24-231787** OIO	**24-231794** OIO	спортивная подвеска
B4	**5.0** 08/03 - 368 -382 kW	**24-231800** OIO	**24-231794** OIO	спортивная подвеска; тип модели: Lift System
LANCIA			
LANCIA A 112			
B6 Sport	**0.9 Junior, 1.0 Abarth, 1.0 LX** 03/78 - 12/86 29 -51 kW	*34-237229*	*34-000427*	VA: Сервис срочного ремонта .; Возврат старой детали обязателен . HA: Сервис срочного ремонта .; Возврат старой детали обязателен .
MS	**0.9 Junior, 1.0 Abarth, 1.0 LX** 03/78 - 12/86 29 -51 kW	*34-237236*	*34-237243*	тип модели: Rennen
MS	**0.9 Junior, 1.0 Abarth, 1.0 LX** 03/78 - 12/86 29 -51 kW	*34-237250*	*34-001554*	тип модели: Rallye
LANCIA BETA (828_B_)			
B6 Sport	**1300, 1400, 1600, 1800, 2000** 08/73 - 07/82 61 -88 kW		*34-000939*	HA: Сервис срочного ремонта .; Возврат старой детали обязателен .
LANCIA BETA H.P.E. (828BF)			
B6 Sport	**1600, 2000, 2000 i.e., 2000 Volumex** 05/76 - 09/84 74 -99 kW		*34-000939*	HA: Сервис срочного ремонта .; Возврат старой детали обязателен .

L

Пригодны для			
LANCIA			
LANCIA DEDRA (835)			
B1	**1.6 16V, 1.6 i.e., 1.6 LE KAT, 1.8 16V LE, 1.8 GT 16V, 1.8 i.e., 1.9 TDS, 2.0 16V, 2.0 i.e., 2.0 i.e. Turbo, 2.0 i.e. Turbo Integrale, 2.0 Turbo** 11/90 - 07/99 55 -130 kW	**12-117550** **12-117567**	VA: с шариковым подшибником
B4	**1.6 16V, 1.6 i.e., 1.6 LE KAT, 1.8 16V LE, 1.8 GT 16V, 1.8 i.e., 1.9 TDS, 2.0 i.e.** 09/89 - 07/99 55 -96 kW	**22-045942** **11-101499** *SP*	**19-019826** OIO
B6 Sport	**1.6 i.e., 1.8 i.e., 1.9 TDS, 2.0 HF Integrale, 2.0 i.e., 2.0 i.e. Turbo, 2.0 Turbo** 11/90 - 06/94 55 -130 kW	*22-040039*	**24-015714** OIO HA: Более тугая регулировка (настройка)
B6 Sport	**1.6 16V, 1.6 i.e., 1.6 LE KAT, 1.8 16V LE, 1.8 GT 16V, 1.8 i.e., 1.9 TDS, 2.0 16V, 2.0 i.e., 2.0 i.e. Turbo** 07/94 - 07/99 55 -119 kW	*22-040039*	**24-015714** OIO HA: Более тугая регулировка (настройка)
B8	**1.6 i.e., 1.8 i.e., 1.9 TDS, 2.0 HF Integrale, 2.0 i.e., 2.0 i.e. Turbo, 2.0 Turbo** 11/90 - 06/94 55 -130 kW	*22-040398*	**24-018005** OIO
B8	**1.6 16V, 1.6 i.e., 1.6 LE KAT, 1.8 16V LE, 1.8 GT 16V, 1.8 i.e., 1.9 TDS, 2.0 16V, 2.0 i.e., 2.0 i.e. Turbo** 07/94 - 07/99 55 -119 kW	*22-040398*	**24-018005** OIO
LANCIA DEDRA SW (835)			
B4	**1.6, 1.6 16V, 1.8 16V LE, 1.8 GT 16V, 1.8 i.e., 1.9 TDS, 2.0 16V** 07/94 - 07/99 66 -102 kW	**22-045942** **11-101499** *SP*	
B6 Sport	**1.6, 1.6 16V, 1.8 16V LE, 1.8 GT 16V, 1.8 i.e., 1.9 TDS, 2.0 16V, 2.0 Integrale** 07/94 - 07/99 66 -102 kW	*22-040039*	**24-015714** OIO HA: Более тугая регулировка (настройка)
B8	**1.6, 1.6 16V, 1.8 16V LE, 1.8 GT 16V, 1.8 i.e., 1.9 TDS, 2.0 16V, 2.0 Integrale** 07/94 - 07/99 66 -102 kW	*22-040398*	**24-018005** OIO
LANCIA DELTA I (831AB0)			
B1	**1.1, 1.3, 1.5, 1.6 GT, 1.6 GT i.e., 1.6 HF Turbo, 1.8 S4, 1.9 Turbo DS, 2.0 16V HF Evo Integrale, 2.0 16V HF Integrale, 2.0 HF Integrale** 09/85 - 12/92 47 -184 kW	**12-117550** **12-117567**	VA: с шариковым подшибником
LANCIA DELTA II (836)			
B1	**1.4 i.e., 1.6 i.e., 1.6 i.e. 16V, 1.8, 1.8 i.e., 1.8 i.e. 16V, 1.8 i.e. 16V GT, 1.9 TD, 2.0 16V, 2.0 16V Turbo** 06/93 - 09/99 51 -142 kW	**12-117550** **12-117567**	VA: с шариковым подшибником
LANCIA DELTA III (844)			
B1	**1.4, 1.4 16V, 1.4 Bifuel, 1.6 D Multijet, 1.8, 1.9 MULTIJET, 2.0 D Multijet** 08/08 - 77 -147 kW	**12-228522**	VA: без шарикового подшибника
B4	**1.4, 1.4 16V, 1.4 Bifuel, 1.6 D Multijet, 1.8, 1.9 MULTIJET, 2.0 D Multijet** 08/08 - 77 -147 kW	**22-226556**	VA: Расстояние между крепежными отверстиями передней стойки 58мм

L

Пригодны для			
LANCIA			
LANCIA DELTA III (844)			
B6 Sport	**1.4, 1.4 16V, 1.4 Bifuel, 1.6 D Multijet, 1.8, 2.0 D Multijet** 08/08 - 77 -147 kW	**22-226563**	**24-067911**	VA: Расстояние между крепежными отверстиями передней стойки 58мм
B6 Sport	**1.9 MULTIJET** 01/09 - 140 kW		**24-067911**	VA: Расстояние между крепежными отверстиями передней стойки 75мм
B8	**1.4, 1.4 16V, 1.4 Bifuel, 1.6 D Multijet, 1.8, 2.0 D Multijet** 08/08 - 77 -147 kW	22-226570 *22-158918*	**24-067928**	VA: Расстояние между крепежными отверстиями передней стойки 58мм
B8	**1.9 MULTIJET** 01/09 - 140 kW		**24-067928**	VA: Расстояние между крепежными отверстиями передней стойки 75мм
B14	**1.4, 1.4 16V, 1.4 Bifuel, 1.6 D Multijet, 1.8, 1.9 MULTIJET** 08/08 - 77 -147 kW	**47-158993**		Расстояние между крепежными отверстиями передней стойки 58мм; Обязанность, предусмотренная экспертизой VA: Глубина (экспертиза): 30-40 мм HA: Глубина (экспертиза): 25-40 мм
LANCIA MUSA (350)			
B1	**1.4, 1.4 LPG** 10/04 - 57 -70 kW	**12-228553**		VA: с шариковым подшибником
B3	**1.4** 10/04 - 57 -70 kW	**36-201563**	**36-219506**	стандартная подвеска
B3	**1.3 D Multijet** 10/04 - 51 -66 kW	**36-201686**	**36-219506**	стандартная подвеска
B4	**1.3 D Multijet, 1.4, 1.4 LPG, 1.6 D Multijet, 1.9 D Multijet** 10/04 - 51 -88 kW		**19-158693**	
LANCIA PHEDRA (179)			
B3	**2.0, 2.0 D Multijet, 2.0 JTD, 2.2 D Multijet, 2.2 JTD** 09/02 - 11/10 79 -125 kW	**36-217564**	**36-217571**	стандартная подвеска HA: для автомобилей без панорамной крыши
B4	**2.0, 2.0 JTD, 2.2 JTD, 3.0 V6** 09/02 - 11/10 79 -150 kW	**22-128225** **22-139122**	**19-128238**	
LANCIA THEMA (834)			
B4	**2000 i.e., 2000 i.e. Turbo, 2000 i.e.Turbo, 2500 Turbo D, 2850 V6 i.e.** 11/86 - 05/90 74 -122 kW	*22-046772*	*22-046789*	
B4	**2000 16V, 2000 16V Turbo, 2000 i.e, 2000 i.e., 2000 i.e. 16V, 2000 i.e. 16V Turbo, 2500 Turbo DS, 2850 V6 i.e.** 06/88 - 07/94 77 -148 kW	*22-046772*	*22-046789*	
LANCIA THESIS (841AX)			
B3	**2.0 Turbo, 2.4, 2.4 JTD, 2.4 Multijet, 3.0 V6, 3.2 V6** 07/02 - 07/09 110 -169 kW	**36-201051**	**36-225378**	стандартная подвеска
LANCIA VOYAGER вэн (RT)			
B4	**2.8 CRD, 3.6 V6 VVT** 09/11 - 120 -208 kW	i.V.	**19-065212**	стандартная подвеска

L

Пригодны для			

LANCIA

LANCIA Y10 (156)

B3	**1.0 Fire, 1.0 Fire KAT, 1.1 i.e. Fire** 03/85 - 09/95 32 -41 kW	**36-160624**	**36-160570**	стандартная подвеска
B4	**1.0 Fire, 1.0 Fire KAT, 1.0 Turbo, 1.1 i.e** 03/85 - 06/92 32 -62 kW	**22-046390** **22-045478** **11-101338** SP	**19-019833** OIO	
B4	**1.0 Fire 4WD, 1.1 Avenue 4WD, 1.1 i.e Привод на все колеса, 1.1 i.e. Fire 4WD** 12/86 - 12/95 32 -42 kW	**22-046390** **22-045478**		
B4	**1.1 i.e. Fire, 1.3 i.e. Fire** 11/87 - 12/92 37 -56 kW	**22-046390** **22-045478** **11-101338** SP	**19-019833** OIO	
B4	**1.1 i.e. Fire, 1.3 i.e. Fire** 01/93 - 12/95 37 -56 kW	**22-046390** **22-045478** **11-101338** SP		
B4	**1.1 Avenue** 01/95 - 12/95 40 kW	**22-046390** **22-045478** **11-101338** SP		

LANCIA Y (840A)

B1	**1.1, 1.2, 1.2 16V, 1.4 12V** 11/95 - 09/03 40 -63 kW	**12-116843**		VA: с шариковым подшибником
B4	**1.1, 1.2, 1.2 16V, 1.4 12V** 11/95 - 09/03 40 -63 kW		**19-029238** OIO	стандартная подвеска
B4	**1.1, 1.2, 1.2 16V, 1.4 12V** 11/95 - 09/03 40 -63 kW		**19-029245** OIO	спортивная подвеска
B6 Sport	**1.1, 1.2, 1.2 16V, 1.4 12V** 11/95 - 09/03 40 -63 kW		**24-024662** OIO	

LANCIA YPSILON (843)

B3	**1.2** 10/03 - 12/11 44 kW	**36-200856**		стандартная подвеска; с кондиционером
B3	**1.2, 1.4, 1.4 16V** 10/03 - 12/11 57 -70 kW	**36-200856**		стандартная подвеска
B3	**1.3 D Multijet, 1.3 JTD** 10/03 - 12/11 51 -66 kW	**36-200863**		стандартная подвеска
B4	**1.2, 1.3 D Multijet, 1.3 JTD, 1.4, 1.4 16V, 1.4 LPG** 10/03 - 12/11 44 -77 kW		**19-158884** OIO	стандартная подвеска

LANCIA YPSILON (846)

B1	**0.9 Twinair, 1.2, 1.2 Bifuel, 1.3 Multijet** 05/11 - 49 -70 kW	**12-234325**		VA: с шариковым подшибником

LANCIA ZETA (220)

B1	**2.0 16V, 2.0 JTD, 2.0 Turbo, 2.1 TD** 05/96 - 09/02 80 -108 kW	**12-117505** **12-117499**		VA: с шариковым подшибником
B4	**2.0 16V, 2.0 JTD, 2.0 Turbo, 2.1 TD** 05/96 - 09/02 80 -108 kW	**22-046734**	**19-061054** OIO	

L

Пригодны для			

LAND ROVER

LAND ROVER 90/110 (DHMC)

B4	**2.3 4x4, 2.3 D 4x4, 2.5 4x4, 2.5 D 4x4, 2.5 TD 4x4, 3.5 V8 4x4** 09/83 - 07/90 46 -100 kW	**19-061177** **19-061207**	**19-061191**	кроме пневматической подвески
B4	**2.3 4x4, 2.3 D 4x4, 2.5 4x4, 2.5 D 4x4, 2.5 TD 4x4, 3.5 V8 4x4** 09/83 - 07/90 46 -100 kW	**19-216980** **19-061207**	**19-217000**	тип модели: Heavy Duty
B6 4600	**2.3 4x4, 2.3 D 4x4, 2.5 4x4, 2.5 D 4x4, 2.5 TD 4x4, 3.5 V8 4x4** 09/83 - 07/90 46 -100 kW	**24-002431** **24-022354**	**24-002530**	Температура открытия укоротить на
B6 4600	**2.3 4x4, 2.3 D 4x4, 2.5 4x4, 2.5 D 4x4, 2.5 TD 4x4, 3.5 V8 4x4** 09/83 - 07/90 46 -100 kW	*24-188296* *24-188272*	*24-188302*	Страна-производитель укоротить на
BSK	**2.3 4x4, 2.3 D 4x4, 2.5 4x4, 2.5 D 4x4, 2.5 TD 4x4, 3.5 V8 4x4** 09/83 - 07/90 46 -100 kW	*53-001931*		для бронированных машин; Допустимый общий вес 4500 Kg; Класс сопротивления B6

LAND ROVER DEFENDER Station Wagon (LD)

B4	**2.5 4x4, 2.5 90,110 TDI 4x4, 2.5 D 4x4, 2.8 4x4, 3.5 4x4, 3.9 4x4** 09/90 - 12/98 51 -140 kW	**19-061177** **19-061207**	**19-061191**	двухтрубная система
B6 4600	**2.2 Td4 4x4, 2.4 Td4 4x4, 2.5 4x4, 2.5 90,110 TDI 4x4, 2.5 D 4x4, 2.5 Td5 4x4, 2.8 4x4, 3.5 4x4, 3.9 4x4, 3.9 V8 4x4** 11/98 - 51 -140 kW	**24-002431** **24-022354**	**24-002530**	Температура открытия укоротить на; однотрубная система
B6 4600	**2.2 Td4 4x4, 2.4 Td4 4x4** 05/07 - 90 kW	**24-065405**	**24-065290**	
B6 4600	**2.2 Td4 4x4, 2.4 Td4 4x4, 2.5 4x4, 2.5 90,110 TDI 4x4, 2.5 D 4x4, 2.5 Td5 4x4, 3.5 4x4, 3.9 4x4, 3.9 V8 4x4** 11/98 - 51 -136 kW	*24-188296* *24-188272*	*24-188302*	Страна-производитель укоротить на
B6 4600	**2.5 Td5 4x4, 3.9 V8 4x4** 01/99 - 90 -136 kW	**24-065405**	**24-065290**	CH.Nr.: XA- ->; Температура открытия укоротить на
BSK	**2.2 Td4 4x4, 2.4 Td4 4x4, 2.5 4x4, 2.5 90,110 TDI 4x4, 2.5 D 4x4, 2.5 Td5 4x4, 2.8 4x4, 3.5 4x4, 3.9 4x4, 3.9 V8 4x4** 11/98 - 51 -140 kW	*53-001931*		для бронированных машин; Допустимый общий вес 4500 Kg; Класс сопротивления B6

LAND ROVER DEFENDER (LD)

B4	**2.2 Td4 4x4, 2.4 Td4 4x4, 2.5 90 TDI 4x4, 2.5 D 4x4, 2.5 Td5 4x4, 3.9 4x4** 01/99 - 51 -134 kW	**19-218717**	**19-218724**	
B4	**2.2 Td4 4x4, 2.4 Td4 4x4, 2.5 90 TDI 4x4, 2.5 D 4x4, 2.5 Td5 4x4, 3.9 4x4** 01/99 - 51 -134 kW	**19-218731**	**19-218748**	тип модели: Heavy Duty
B4	**2.5 90 TDI 4x4, 2.5 D 4x4, 2.5 Td5 4x4, 3.5 4x4, 3.9 4x4** 09/90 - 12/98 51 -134 kW	**19-061177** **19-061207**	**19-061191**	
B4	**2.5 90 TDI 4x4, 2.5 D 4x4, 2.5 Td5 4x4, 3.5 4x4, 3.9 4x4** 09/90 - 12/98 51 -134 kW	**19-216980** **19-061207**	**19-217000**	тип модели: Heavy Duty
B6 4600	**3.5 4x4** 09/90 - 12/98 100 kW	*24-188296* *24-188272*	*24-188302*	Страна-производитель укоротить на

L

Пригодны для			
LAND ROVER			
LAND ROVER DEFENDER (LD)			
B6 4600	**2.2 Td4 4x4, 2.4 Td4 4x4, 2.5 90 TDI 4x4, 2.5 D 4x4, 2.5 Td5 4x4, 3.5 4x4, 3.9 4x4** 04/98 - 12/98 51 -134 kW	**24-002431** **24-022354**	**24-002530**	Температура открытия укоротить на
B6 4600	**2.2 Td4 4x4, 2.4 Td4 4x4, 2.5 90 TDI 4x4, 2.5 D 4x4, 2.5 Td5 4x4, 3.9 4x4** 01/99 - 51 -134 kW	**24-065405**	**24-065290**	
LAND ROVER DEFENDER пикап (LD_)			
B4	**2.2 Td4 4x4, 2.4 Td4 4x4, 2.5 Td5 4x4, 2.8 4x4, 3.9 4x4** 04/98 - 90 -140 kW	**19-218717**	**19-218724**	
B6 4600	**2.2 Td4 4x4, 2.4 Td4 4x4, 2.5 Td5 4x4, 2.8 4x4, 3.9 4x4** 04/98 - 90 -140 kW	**24-002431** **24-022354**	**24-002530**	Температура открытия укоротить на; однотрубная система
B6 4600	**2.2 Td4 4x4, 2.4 Td4 4x4, 2.5 Td5 4x4, 2.8 4x4, 3.9 4x4** 04/98 - 90 -140 kW	*24-188296* *24-188272*	*24-188302*	Страна-производитель укоротить на
BSK	**2.2 Td4 4x4, 2.4 Td4 4x4, 2.5 Td5 4x4, 2.8 4x4, 3.9 4x4** 04/98 - 90 -140 kW	*53-001931*		для бронированных машин; Допустимый общий вес 4500 Kg; Класс сопротивления B6
LAND ROVER DEFENDER с бортовой платформой/ходовая часть			
B4	**2.2 Td4 4x4** 08/11 - 90 kW	**19-218717**	**19-218724**	
B6 4600	**2.2 Td4 4x4** 08/11 - 90 kW	**24-002431** **24-022354**	**24-002530**	Температура открытия укоротить на; однотрубная система
B6 4600	**2.2 Td4 4x4** 08/11 - 12/98 90 kW	*24-188296* *24-188272*	*24-188302*	Страна-производитель укоротить на
BSK	**2.2 Td4 4x4** 08/11 - 90 kW	*53-001931*		для бронированных машин; Допустимый общий вес 4500 Kg; Класс сопротивления B6
LAND ROVER DISCOVERY I (LJ, LG)			
B4	**2.0 16 V 4x4, 2.5 D 4x4, 2.5 TDI 4x4, 3.5 4x4, 3.9 V8 4x4** 10/89 - 10/98 83 -136 kW	**19-061177** **19-061207**	**19-061184**	двухтрубная система
B6 4600	**2.0 16 V 4x4, 2.5 D 4x4, 2.5 TDI 4x4, 3.5 4x4, 3.9 V8 4x4** 10/89 - 10/98 83 -136 kW	**24-002431** **24-002455**	**24-002530**	Температура открытия укоротить на; однотрубная система
B6 4600	**2.0 16 V 4x4, 2.5 D 4x4, 2.5 TDI 4x4, 3.5 4x4, 3.9 V8 4x4** 10/89 - 10/98 83 -136 kW	*24-188296* *24-188272*	*24-188302*	Страна-производитель укоротить на
LAND ROVER DISCOVERY II (LJ, LT)			
B4	**4.0 V8 4x4** 11/98 - 12/98 136 kW	**19-061177** **19-061207**	**19-061191**	двухтрубная система; кроме пневматической подвески
B6 4600	**2.5 Td5 4x4, 4.0 V8 4x4** 11/98 - 06/04 102 -136 kW	**24-060462** **24-105804**	**24-060479**	кроме пневматической подвески
LAND ROVER DISCOVERY III (TAA)			
B4	**2.7 TD 4x4, 4.0 4x4, 4.0 V6 4x4, 4.4 4x4** 07/04 - 09/09 140 -220 kW	**19-218625** i.V. SP	**19-218632** i.V. SP	тип модели: ACE; только в соединении с LR 016412; с пневматической подвеской
B4 AMC	**2.7 TD 4x4, 4.0 4x4, 4.0 V6 4x4, 4.4 4x4** 07/04 - 09/09 140 -220 kW	**45-218644**	i.V.	без электронн. регулирования аморт. Силы; с пневматической подвеской

L

Пригодны для				
LAND ROVER				
LAND ROVER DISCOVERY III (TAA)				
B6 4600	**2.7 TD 4x4, 4.0 4x4, 4.0 V6 4x4, 4.4 4x4, 2.7 TD 4x4, 3.0 SDV6 4x4, 3.0 TD 4x4, 4.0 4x4, 5.0 V8 4x4** 07/04 - 140 -276 kW	**24-136709** i.V. SP	**24-136716** i.V. SP	без электронн. регулирования аморт. Силы; не для: ACE; только в соединении с LR 016412; с пневматической подвеской
B6 4600	**2.7 TD 4x4, 4.0 4x4, 4.0 V6 4x4, 4.4 4x4** 07/04 - 09/09 140 -220 kW	**44-218669**	i.V.	без электронн. регулирования аморт. Силы; с пневматической подвеской
LAND ROVER DISCOVERY IV (LA)				
B4	**2.7 TD 4x4, 3.0 SDV6 4x4, 3.0 TD 4x4, 4.0 4x4, 5.0 V8 4x4** 09/09 - 140 -276 kW	**19-218625** i.V. SP	**19-218632** i.V. SP	без электронн. регулирования аморт. Силы; не для: ACE; только в соединении с LR 016412; с пневматической подвеской
B4 AMC	**2.7 TD 4x4, 3.0 SDV6 4x4, 3.0 TD 4x4, 4.0 4x4, 5.0 V8 4x4** 09/09 - 140 -276 kW	**45-218644**	i.V.	без электронн. регулирования аморт. Силы; с пневматической подвеской
LAND ROVER RANGE ROVER I (AE, AN, HAA, HAB, HAM, HBM, RE, RN)				
B4	**2.4 Diesel 4x4, 2.4 TD 4x4, 2.5 TD 4x4, 2.5 TDi 4x4, 3.5 4x4, 3.5 Vogue 4x4, 3.9 4x4 KAT, 3.9 Vogue SEI 4x4, 4.3 Vogue LSE 4x4** 10/85 - 07/94 78 -149 kW	**19-061177** **19-061207**	**19-061184**	двухтрубная система; кроме пневматической подвески
B6 4600	**2.4 Diesel 4x4, 2.4 TD 4x4, 2.5 TD 4x4, 2.5 TDi 4x4, 3.5 4x4, 3.5 Vogue 4x4, 3.9 4x4 KAT, 3.9 Vogue SEI 4x4, 4.3 Vogue LSE 4x4** 10/85 - 07/94 78 -149 kW	**24-002431** **24-002455**	**24-002530**	однотрубная система; кроме пневматической подвески
B6 4600	**2.4 Diesel 4x4, 2.4 TD 4x4, 2.5 TD 4x4, 2.5 TDi 4x4, 3.5 4x4, 3.5 Vogue 4x4, 3.9 4x4 KAT, 3.9 Vogue SEI 4x4, 4.3 Vogue LSE 4x4** 10/85 - 07/94 78 -149 kW	**24-021531**	**24-021524**	с пневматической подвеской
LAND ROVER RANGE ROVER II (LP)				
B4	**2.5 D 4x4, 2.5 TD 4x4, 3.9 4x4, 4.0 4x4, 4.6 4x4** 07/94 - 03/02 83 -165 kW	**19-061177** **19-061207**	**19-061184**	двухтрубная система; кроме пневматической подвески
B6 4600	**2.5 D 4x4, 2.5 TD 4x4, 3.9 4x4, 4.0 4x4, 4.6 4x4** 07/94 - 03/02 83 -165 kW	**24-022149**	**24-022156**	с пневматической подвеской
B6 4600	**2.5 D 4x4, 2.5 TD 4x4, 3.9 4x4, 4.0 4x4, 4.6 4x4** 07/94 - 03/02 83 -165 kW	**24-021531** **24-002455**	**24-002530**	однотрубная система; кроме пневматической подвески
LAND ROVER RANGE ROVER III (LM)				
B4	**3.0 TD 6 4x4, 3.6 TD 8 4x4, 4.2 4x4, 4.4 4x4, 4.4 TD V8 4x4, 5.0 V8 4x4, 3.0 TD 4x4, 4.4 TD V8 4x4, 5.0 V8 4x4** 03/02 - 130 -375 kW		**44-191177**	без электронн. регулирования аморт. Силы; тип модели: Supercharged; с пневматической подвеской
B4 AMC	**3.0 TD 6 4x4, 3.6 TD 8 4x4, 4.2 4x4, 4.4 4x4, 4.4 TD V8 4x4, 5.0 V8 4x4, 3.0 TD 4x4, 4.4 TD V8 4x4, 5.0 V8 4x4** 03/02 - 130 -375 kW	i.V. i.V.	**44-139872** **44-139889** i.V.	электронное регулирование аморт. Силы; с пневматической подвеской
B4 AMC	**3.0 TD 6 4x4, 4.2 4x4, 4.4 4x4** 03/02 - 12/05 130 -291 kW	i.V. i.V.	i.V. **44-124748**	без электронн. регулирования аморт. Силы; с пневматической подвеской
B4 AMC	**3.0 TD 6 4x4, 3.6 TD 8 4x4, 4.2 4x4, 4.4 4x4, 4.4 TD V8 4x4, 5.0 V8 4x4** 01/06 - 130 -375 kW	i.V. i.V.	i.V. **44-124748**	без электронн. регулирования аморт. Силы; с пневматической подвеской

L

Пригодны для			
LAND ROVER			
LAND ROVER RANGE ROVER IV (LG)			
B4 AMC	**3.0 TD 4x4, 4.4 TD V8 4x4, 5.0 V8 4x4** 08/12 - 183 -375 kW	i.V. i.V.	i.V. **44-124748**	без электронн. регулирования аморт. Силы; с пневматической подвеской
LAND ROVER RANGE ROVER EVOQUE			
B6 Sport	**2.0 4x4, 2.2 eD4, 2.2 SD4 4x4, 2.2 Td4 4x4** 06/11 - 110 -177 kW	**35-223627** **35-223634**	**35-223641** **35-223658**	стандартная подвеска; без электронн. регулирования аморт. Силы; для автомобилей без активного управления стабилизатора
B14	**2.0 4x4, 2.2 eD4, 2.2 SD4 4x4, 2.2 Td4 4x4** 06/11 - 110 -177 kW	**47-228146**		без электронн. регулирования аморт. Силы; Обязанность, предусмотренная экспертизой VA: Глубина (экспертиза): 30-50 мм; Нагрузка оси до: 1300 кг HA: Глубина (экспертиза): 30-50 мм; Нагрузка оси до: 1145 кг
LAND ROVER RANGE ROVER SPORT (LS)			
B4	**2.7 TDVM 4x4, 3.0 TD 4x4, 3.0 TD V6 4x4, 3.6 TD 8 4x4, 4.2 4x4, 4.4 4x4, 5.0 V8 4x4** 02/05 - 140 -375 kW	**24-236577** i.V. SP	**24-236584** i.V. SP	без электронн. регулирования аморт. Силы; не для: ACE; только в соединении с LR 016412; с пневматической подвеской
B4 DTC	**2.7 TDVM 4x4, 3.0 TD 4x4, 3.0 TD V6 4x4, 3.6 TD 8 4x4, 4.2 4x4, 4.4 4x4, 5.0 V8 4x4** 02/05 - 140 -375 kW	**20-146078** i.V. SP	**20-146085** **20-146092** i.V. SP	электронное регулирование аморт. Силы; только в соединении с LR 016412; с пневматической подвеской
B4 AMC	**2.7 TDVM 4x4, 3.0 TD 4x4, 3.0 TD V6 4x4, 3.6 TD 8 4x4, 4.2 4x4, 4.4 4x4, 5.0 V8 4x4** 02/05 - 140 -375 kW	**44-236595**	i.V.	без электронн. регулирования аморт. Силы; с пневматической подвеской
B4 AMC	**2.7 TDVM 4x4, 3.0 TD 4x4, 3.0 TD V6 4x4, 3.6 TD 8 4x4, 4.2 4x4, 4.4 4x4, 5.0 V8 4x4** 02/05 - 140 -375 kW	**44-232726**	i.V.	электронное регулирование аморт. Силы; с пневматической подвеской
B6 4600	**2.7 TDVM 4x4, 3.0 TD 4x4, 3.0 TD V6 4x4, 3.6 TD 8 4x4, 4.2 4x4, 4.4 4x4, 5.0 V8 4x4** 02/05 - 140 -375 kW	**24-141352** i.V. SP	**24-141369** i.V. SP	без электронн. регулирования аморт. Силы; не для: ACE; только в соединении с LR 016412; с пневматической подвеской
B6 4600	**2.7 TDVM 4x4, 3.0 TD 4x4, 3.0 TD V6 4x4, 3.6 TD 8 4x4, 4.2 4x4, 4.4 4x4, 5.0 V8 4x4** 02/05 - 140 -375 kW	**44-236618**	i.V.	без электронн. регулирования аморт. Силы; с пневматической подвеской
LANDWIND (JMC)			
LANDWIND (JMC) LANDWIND			
B4	**2.0, 2.4, 2.7 TD, 2.8 D** 09/05 - 62 -92 kW	**19-028897**	**19-028903**	
B6 4600	**2.0, 2.4, 2.7 TD, 2.8 D** 09/05 - 62 -92 kW	**24-016766**	**24-016773**	
LEXUS				
LEXUS ES (F1, F2)				
B6 Sport	**300** 09/91 - 12/97 138 kW	**24-018692**	**24-018708**	
LEXUS GS (JZS147)				
B6 Sport	**300** 03/93 - 08/97 156 kW	**24-018692**	**24-018708**	стандартная подвеска; без электронн. регулирования аморт. Силы

L

Пригодны для			
LEXUS			
LEXUS GS (JZS147)			
B8 **300** 03/93 - 08/97 156 kW	*24-020251*	*24-020268*	спортивная подвеска; без электронн. регулирования аморт. Силы
LEXUS GS (JZS160)			
B4 **300, 300 T3** 08/97 - 03/05 161 -163 kW	*19-214221*	**19-214405**	стандартная подвеска; кроме пневматической подвески
B6 Sport **300, 300 T3, 400, 430** 12/97 - 03/05 161 -216 kW	**24-027434**	**24-027441**	
B8 **300, 300 T3, 400, 430** 12/97 - 03/05 161 -216 kW	**24-028028**	**24-028035**	
B14 **300, 300 T3, 400, 430** 12/97 - 03/05 161 -216 kW	*47-083011*		без рецензии TUV; Кожух стойки с наружной резьбой M52x1,5; без электронн. регулирования аморт. Силы VA: Глубина (экспертиза): 45 мм HA: Глубина (экспертиза): 45 мм
LEXUS IS (GXE10)			
B6 Sport **200, 300** 04/99 - 07/05 114 -157 kW	**24-060486**	**24-060493**	
LEXUS IS SportCross			
B4 **200, 300** 10/01 - 10/05 114 -157 kW		**19-168388**	стандартная подвеска
B6 Sport **200, 300** 10/01 - 10/05 114 -157 kW	**24-060486**	**24-060493**	
LEXUS IS (_XE2_)			
B6 Sport **IS F** 11/07 - 311 kW	**24-155311** **24-155328**	**24-155335**	
LEXUS LS (UCF10)			
B8 **400** 12/89 - 12/94 180 kW	*24-017831*	*24-017848*	заниженная подвеска; тип модели: Bilstein VA: только в соединении с Z128A00 HA: только в соединении с Z129A00
LEXUS LS (UCF20)			
B6 Sport **400** 12/94 - 07/00 194 -216 kW	**24-027342**	**24-027359**	
LEXUS LS (FE)			
B14 **430** 10/00 - 08/06 207 kW	*47-086401*		без рецензии TUV; тип модели: UCF30 VA: Глубина (экспертиза): 35 мм HA: Глубина (экспертиза): 35 мм
LEXUS LX (UZJ)			
B6 4600 **470** 05/98 - 03/08 170 -202 kW	**24-027397**	**24-027403**	без электронн. регулирования аморт. Силы
LEXUS LX (URJ)			
B6 4600 **570** 11/07 - 270 kW	**24-214018**	**24-152938**	без электронн. регулирования аморт. Силы VA: изменяемой высоты
LEXUS RX (XU1)			
B4 **300, 300 AWD** 07/00 - 02/03 148 kW	**22-228062** **22-228109**	**22-228116** **22-228123**	

L

Пригодны для			
LINCOLN			
LINCOLN CONTINENTAL TOWN CAR			
B6 Sport	**4.6, 4.6 Signature** 01/94 - 157 -209 kW	*24-184731*	**24-184755**	тип модели: Komfort
B6 Sport	**4.6, 4.6 Signature** 01/94 - 157 -209 kW	*24-184724*		тип модели: Heavy Duty
LINCOLN NAVIGATOR			
B6 4600	**5.4** 05/97 - 12/02 224 kW	**24-185189**	**24-185196**	кроме пневматической подвески
B6 4600	**5.4 AWD** 05/97 - 12/02 224 kW	*24-185219*	*24-185226*	кроме пневматической подвески
LOTUS			
LOTUS ELISE			
B16 PSS10	**1.8, 1.8 16V, 1.8 265 E, 1.8 Cup 240** 09/01 - 99 -197 kW	**48-136723**	тип модели: Toyota Engine; Обязанность, предусмотренная экспертизой VA: Глубина (экспертиза): 0-10 мм; Нагрузка оси до: 485 кг HA: Глубина (экспертиза): 0-20 мм; Нагрузка оси до: 760 кг
MAHINDRA RENAULT			
MAHINDRA RENAULT LOGAN			
B3	**1.4, 1.5 D, 1.6 CNG** 04/07 - 48 -63 kW	**36-160433**	**36-160181**	стандартная подвеска
B3	**1.4, 1.5 D, 1.6 CNG** 04/07 - 48 -63 kW	**36-160150**		стандартная подвеска; Усиленное оснащение .
B4	**1.4, 1.5 D, 1.6 CNG** 04/07 - 48 -63 kW	**22-122469**	**19-122472**	
B8	**1.4, 1.5 D, 1.6 CNG** 04/07 - 48 -63 kW	**22-140388**	**19-140391**	
B12 PK	**1.4, 1.5 D, 1.6 CNG** 04/07 - 48 -63 kW	**46-189387**		Обязанность, предусмотренная экспертизой VA: Глубина (экспертиза): 35 мм; Нагрузка оси до: 930 кг HA: Глубина (экспертиза): 35 мм; Нагрузка оси до: 880 кг
MAHINDRA RENAULT VERITO			
B3	**1.4, 1.5 D** 03/11 - 48 -56 kW	**36-160433**	**36-160181**	стандартная подвеска
B3	**1.4, 1.5 D** 03/11 - 48 -56 kW	**36-160150**		стандартная подвеска; Усиленное оснащение .
B4	**1.4, 1.5 D** 03/11 - 48 -56 kW	**22-122469**	**19-122472**	
B8	**1.4, 1.5 D** 03/11 - 48 -56 kW	**22-140388**	**19-140391**	
B12 PK	**1.4, 1.5 D** 03/11 - 48 -56 kW	**46-189387**		Обязанность, предусмотренная экспертизой VA: Глубина (экспертиза): 35 мм; Нагрузка оси до: 930 кг HA: Глубина (экспертиза): 35 мм; Нагрузка оси до: 880 кг

L
M

Пригодны для			
MARUTI			
MARUTI GYPSY			
B4 **1.0 AWD, 1.3** 04/88 - 12/06 33 -60 kW	*19-028774*	*19-028781*	
B6 4600 **1.0 AWD, 1.3** 04/88 - 12/06 33 -60 kW	**24-012157** *24-003100*	**24-012164** *24-004374*	
MARUTI GYPSY			
B6 4600 **1.3, 1.3 KING 4WD, 1.9 D** 09/98 - 46 -60 kW	**24-193382**	**24-193399**	VA: мин. длина: 285 мм; Параметр: 80/77 HA: мин. длина: 303 мм; Параметр: 85/62
MARUTI SUZUKI			
MARUTI SUZUKI GYPSY			
B6 4600 **1.3 4WD** 03/00 - 60 kW	**24-193382**	**24-193399**	VA: мин. длина: 285 мм; Параметр: 80/77 HA: мин. длина: 303 мм; Параметр: 85/62
MARUTI SUZUKI SWIFT			
B4 **1.2, 1.3, 1.3 DDiS** 01/04 - 55 -64 kW	**22-166722** **22-166739**	**19-156545**	
B6 Sport **1.2, 1.3, 1.3 DDiS** 01/04 - 55 -64 kW	**22-222121** **22-222138**	**24-222143**	
B8 **1.2, 1.3, 1.3 DDiS** 01/04 - 55 -64 kW	**22-222152** **22-222169**	**24-222143**	
B14 **1.2, 1.3** 01/04 - 63 -64 kW	**47-167551**		тип модели: EZ/ MZ; Обязанность, предусмотренная экспертизой VA: Глубина (экспертиза): 10-30 мм; Нагрузка оси до: 830 кг HA: Глубина (экспертиза): 0-20 мм; Нагрузка оси до: 830 кг
B14 **1.3 DDiS** 01/07 - 55 kW	**47-167551**		Обязанность, предусмотренная экспертизой VA: Глубина (экспертиза): 10-30 мм; Нагрузка оси до: 830 кг HA: Глубина (экспертиза): 0-20 мм; Нагрузка оси до: 830 кг
MAZDA			
MAZDA 121 I (DA)			
B4 **1.1, 1.3, 1.5** 10/87 - 11/90 40 -56 kW	*22-047373* *22-047380*	*19-063300*	
MAZDA 121 II (DB)			
B4 **1.1, 1.3 16V, 1.3 i 16V, 1.5 i** 03/91 - 05/97 39 -62 kW	*22-047397*	*19-063324*	без АБС
B4 **1.1, 1.3 16V, 1.3 i 16V, 1.5 i** 11/90 - 05/97 39 -62 kW		*19-063324*	с АБС
MAZDA 121 III (JASM, JBSM)			
B1 **1.25, 1.3** 03/96 - 09/98 37 -55 kW	**12-117161**		VA: с шариковым подшибником
B4 **1.25, 1.3** 03/96 - 09/98 37 -55 kW	**22-045546** **11-101468** SP	**19-029306** **11-105886** SP	

M

Пригодны для			
MAZDA			
MAZDA 121 III (JASM, JBSM)			
B4	**1.25, 1.3** 10/98 - 04/03 37 -55 kW	**22-045546** **11-101468** SP	**19-104089** **11-105886** SP
B4	**1.8 D** 03/96 - 09/98 44 kW	**22-045553** **11-101468** SP	**19-029306** **11-105886** SP
B4	**1.8 D** 10/98 - 04/03 44 kW	**22-045553** **11-101468** SP	**19-104089** **11-105886** SP
MAZDA 2 (DY)			
B1	**1.25, 1.4, 1.4 CD, 1.6** 04/03 - 50 -74 kW	**12-224340**	VA: с шариковым подшибником
B3	**1.2, 1.25, 1.3 L, 1.4, 1.4 CD, 1.5, 1.6** 02/03 - 50 -82 kW	**36-216178**	**36-214938**	стандартная подвеска
B4	**1.25, 1.4, 1.4 CD, 1.6** 04/03 - 50 -74 kW	**22-111760** **22-111777**	**19-111780**
B6 Sport	**1.25, 1.4, 1.4 CD, 1.6** 04/03 - 50 -74 kW	**35-103547** **35-103554**	**24-103565**	стандартная подвеска; спортивная подвеска
B8	**1.25, 1.4, 1.4 CD, 1.6** 04/03 - 50 -74 kW	**35-103578** **35-103585**	**24-103596**	стандартная подвеска; спортивная подвеска
MAZDA 2 (DE)			
B1	**1.3, 1.3 MZR, 1.5, 1.5 MZR** 10/07 - 55 -76 kW		**12-225347**	HA: Материал: резина/металл; без шарикового подшибника
B1	**1.4 MZR-CD, 1.6 MZ-CD** 01/08 - 50 -70 kW	**12-228652**	**12-225347**	VA: Материал: резина/металл; без шарикового подшибника HA: Материал: резина/металл; без шарикового подшибника
B3	**1.3, 1.3 MZR, 1.4 MZR-CD, 1.5, 1.5 MZR, 1.6 MZ-CD** 10/07 - 50 -76 kW	**36-216215**	**36-216222**	стандартная подвеска
B4	**1.3, 1.3 MZR, 1.4 MZR-CD, 1.5, 1.5 MZR, 1.6 MZ-CD** 10/07 - 50 -76 kW	i.V. i.V.	**24-188654**
B14	**1.3, 1.3 MZR, 1.4 MZR-CD, 1.5, 1.5 MZR, 1.6 MZ-CD** 10/07 - 50 -76 kW	**47-167490**	Обязанность, предусмотренная экспертизой VA: Глубина (экспертиза): 25-40 мм; Нагрузка оси до: 850 кг HA: Глубина (экспертиза): 20-40 мм; Нагрузка оси до: 785 кг
MAZDA 2 седан (DE)			
B1	**1.3, 1.5 i** 05/10 - 63 -76 kW		**12-225347**	HA: Материал: резина/металл; без шарикового подшибника
B4	**1.3, 1.5 i** 05/10 - 63 -76 kW	i.V. i.V.	**24-188654**
MAZDA 323 II Hatchback (BD)			
B3	**1.3, 1.5, 1.6** 11/80 - 03/87 44 -65 kW	*36-161096*	стандартная подвеска
MAZDA 323 II (BD)			
B3	**1.1, 1.3, 1.5, 1.6 GLX** 11/80 - 03/87 40 -65 kW	*36-161096*	стандартная подвеска

M

Пригодны для			

MAZDA

MAZDA 323 III Station Wagon (BW)

B3	**1.5, 1.6, 1.7 D** 05/86 - 10/89 40 -63 kW		*36-160884*	стандартная подвеска

MAZDA 323 C IV (BG)

B3	**1.3, 1.3 16V, 1.6, 1.6 16V, 1.7 D, 1.8 16V GT** 08/89 - 10/94 41 -94 kW	**36-130627**	**36-130634**	стандартная подвеска
B4	**1.3, 1.3 16V** 09/89 - 07/94 49 -54 kW	*22-047441*	*22-048912*	исполнение для плохих дорог
B4	**1.3, 1.3 16V** 09/89 - 07/94 49 -54 kW	*22-047441*	*22-048936*	кроме исполнения для плохих дорог
B4	**1.6** 09/89 - 06/91 62 kW	*22-047441*	*22-048912*	исполнение для плохих дорог
B4	**1.6** 09/89 - 06/91 62 kW	*22-047441*	*22-048936*	кроме исполнения для плохих дорог
B4	**1.6 16V** 03/91 - 10/94 65 kW	*22-047441*	*22-048912*	исполнение для плохих дорог
B4	**1.6 16V** 03/91 - 10/94 65 kW	*22-047441*	*22-048936*	кроме исполнения для плохих дорог
B4	**1.8 16V 4WD** 11/91 - 12/93 76 kW	*22-047410* *22-047427*		
B4	**1.8 16V GT** 09/89 - 03/93 94 kW	*22-047441*	*22-048912*	исполнение для плохих дорог
B4	**1.8 16V GT** 09/89 - 03/93 94 kW	*22-047441*	*22-048936*	кроме исполнения для плохих дорог
B4	**1.8 16V Turbo 4WD** 09/90 - 12/92 120 kW	*22-047410* *22-047427*		
B4	**1.7 D** 08/89 - 07/94 41 kW	*22-047441*	*22-048912*	исполнение для плохих дорог
B4	**1.7 D** 08/89 - 07/94 41 kW	*22-047441*	*22-048936*	кроме исполнения для плохих дорог

MAZDA 323 F IV (BG)

B3	**1.6, 1.6 16V, 1.8 16V, 1.8 16V GT** 08/89 - 07/94 62 -94 kW	**36-130627**	**36-130634**	стандартная подвеска
B4	**1.6, 1.6 16V, 1.8 16V, 1.8 16V GT** 08/89 - 07/94 62 -94 kW		*22-048912*	исполнение для плохих дорог
B4	**1.6, 1.6 16V, 1.8 16V, 1.8 16V GT** 08/89 - 07/94 62 -94 kW		*22-048936*	кроме исполнения для плохих дорог

MAZDA 323 S IV (BG)

B3	**1.3, 1.3 16V, 1.6, 1.6 16V, 1.7 D, 1.8 16V** 08/89 - 07/94 41 -76 kW	**36-130627**	**36-130634**	стандартная подвеска
B4	**1.3, 1.3 16V** 09/89 - 07/94 49 -54 kW	*22-047441*	*22-048912*	исполнение для плохих дорог
B4	**1.3, 1.3 16V** 09/89 - 07/94 49 -54 kW	*22-047441*	*22-048936*	кроме исполнения для плохих дорог

M

Пригодны для				
MAZDA				
MAZDA 323 S IV (BG)				
B4	**1.6, 1.6 16V** 08/89 - 10/94 62 -65 kW	*22-047441*	*22-048912*	исполнение для плохих дорог
B4	**1.6, 1.6 16V** 08/89 - 10/94 62 -65 kW	*22-047441*	*22-048936*	кроме исполнения для плохих дорог
B4	**1.8 16V** 08/89 - 07/94 76 kW	*22-047441*	*22-048912*	исполнение для плохих дорог
B4	**1.8 16V** 08/89 - 07/94 76 kW	*22-047441*	*22-048936*	кроме исполнения для плохих дорог
B4	**1.7 D** 08/89 - 07/94 41 kW	*22-047441*	*22-048912*	исполнение для плохих дорог
B4	**1.7 D** 08/89 - 07/94 41 kW	*22-047441*	*22-048936*	кроме исполнения для плохих дорог
MAZDA 323 P V (BA)				
B3	**1.3 16V** 10/96 - 54 kW	**36-212705**	**36-200887**	стандартная подвеска
B3	**1.3 16V** 10/96 - 54 kW	**36-201631**		стандартная подвеска; Усиленное оснащение .
B3	**1.5 16V** 10/96 - 65 kW	**36-212705**	**36-200887**	стандартная подвеска; механическая КПП
B3	**1.5 16V** 10/96 - 65 kW	**36-201631**		стандартная подвеска; Усиленное оснащение .; механическая КПП
B3	**1.5 16V** 10/96 - 65 kW	**36-201631**	**36-212712**	стандартная подвеска; АКПП
B3	**1.5 16V** 10/96 - 65 kW	**36-200979**		стандартная подвеска; Усиленное оснащение .; АКПП
B3	**2.0 D** 10/96 - 52 kW	**36-200979**	**36-200887**	стандартная подвеска
B4	**1.3 16V, 1.5 16V, 2.0 D** 10/96 - 52 -65 kW	*22-047472* *22-047489*		
MAZDA 323 C V (BA)				
B3	**1.3 16V** 08/94 - 09/98 54 kW	**36-212705**	**36-200887**	стандартная подвеска
B3	**1.3 16V** 08/94 - 09/98 54 kW	**36-201631**		стандартная подвеска; Усиленное оснащение .
B3	**1.5 16V, 1.8, 1.8 16V, 2.0** 08/94 - 09/98 65 -104 kW	**36-212705**	**36-200887**	стандартная подвеска; механическая КПП
B3	**1.5 16V, 1.8, 1.8 16V, 2.0** 08/94 - 09/98 65 -104 kW	**36-201631**		стандартная подвеска; Усиленное оснащение .; механическая КПП
B3	**1.5 16V, 1.8, 1.8 16V, 2.0** 08/94 - 09/98 65 -104 kW	**36-201631**	**36-212712**	стандартная подвеска; АКПП
B3	**1.5 16V, 1.8, 1.8 16V, 2.0** 08/94 - 09/98 65 -104 kW	**36-200979**		стандартная подвеска; Усиленное оснащение .; АКПП
B4	**1.3 16V, 1.5 16V, 1.8 16V** 08/94 - 09/98 54 -84 kW	*22-047472* *22-047489*		без АБС
B4	**1.3 16V, 1.5 16V, 1.8 16V** 08/94 - CH-Nr. 54 -84 kW		*22-048974*	-> CH.Nr.: 151007; с АБС

M

Пригодны для				
MAZDA				
MAZDA 323 C V (BA)				
B4	**1.3 16V, 1.5 16V, 1.8 16V** CH-Nr. - 09/98 54 -84 kW	*22-047472* *22-047489*		CH.Nr.: 151008 ->; с АБС
MAZDA 323 F V (BA)				
B3	**1.5 16V, 1.8 16V, 2.0 24V** 07/94 - 09/98 65 -106 kW	**36-212705**	**36-200887**	стандартная подвеска; механическая КПП
B3	**1.5 16V, 1.8 16V, 2.0 24V** 07/94 - 09/98 65 -106 kW	**36-201631**		стандартная подвеска; Усиленное оснащение .; механическая КПП
B3	**1.5 16V, 1.8 16V, 2.0 24V** 07/94 - 09/98 65 -106 kW	**36-201631**	**36-212712**	стандартная подвеска; АКПП
B3	**1.5 16V, 1.8 16V, 2.0 24V** 07/94 - 09/98 65 -106 kW	**36-200979**		стандартная подвеска; Усиленное оснащение .; АКПП
B4	**1.5 16V** 07/94 - 09/98 65 kW	*22-047472* *22-047489*		без АБС
B4	**1.5 16V** 07/94 - CH-Nr. 65 kW		*22-048974*	-> CH.Nr.: 151007; с АБС
B4	**1.5 16V** CH-Nr. - 09/98 65 kW	*22-047472* *22-047489*		CH.Nr.: 151008 ->; с АБС
B4	**1.8 16V** 08/94 - 09/98 84 kW	*22-047472* *22-047489*		без АБС
B4	**1.8 16V** 08/94 - CH-Nr. 84 kW		*22-048974*	-> CH.Nr.: 151007; с АБС
B4	**1.8 16V** CH-Nr. - 09/98 84 kW	*22-047472* *22-047489*		CH.Nr.: 151008 ->; с АБС
B4	**2.0 24V** 08/94 - 09/98 106 kW	*22-047656* *22-047663*	*22-049070* *22-049087*	без АБС
B4	**2.0 24V** 08/94 - CH-Nr. 106 kW	*22-047670* *22-047687*	*22-049094* *22-049100*	-> CH.Nr.: 151007; с АБС
B4	**2.0 24V** CH-Nr. - 09/98 106 kW	*22-047656* *22-047663*	*22-049070* *22-049087*	CH.Nr.: 151008 ->; с АБС
MAZDA 323 S V (BA)				
B3	**1.3 16V** 08/94 - 09/98 54 kW	**36-212705**	**36-200887**	стандартная подвеска
B3	**1.3 16V** 08/94 - 09/98 54 kW	**36-201631**		стандартная подвеска; Усиленное оснащение .
B3	**1.5 16V, 1.6** 08/94 - 09/98 65 -80 kW	**36-212705**	**36-200887**	стандартная подвеска; механическая КПП
B3	**1.5 16V, 1.6** 08/94 - 09/98 65 -80 kW	**36-201631**		стандартная подвеска; Усиленное оснащение .; механическая КПП
B3	**1.5 16V, 1.6** 08/94 - 09/98 65 -80 kW	**36-201631**	**36-212712**	стандартная подвеска; АКПП
B3	**1.5 16V, 1.6** 08/94 - 09/98 65 -80 kW	**36-200979**		стандартная подвеска; Усиленное оснащение .; АКПП
B3	**1.6 TD, 1.8, 1.8 16V, 2.0** 05/94 - 09/98 60 -98 kW	**36-201631**	**36-212712**	стандартная подвеска
B3	**1.6 TD, 1.8, 1.8 16V, 2.0** 05/94 - 09/98 60 -98 kW	**36-200979**		стандартная подвеска; Усиленное оснащение .

M

Пригодны для			
MAZDA			
MAZDA 323 S V (BA)			
B3	**2.0 D** 10/96 - 09/98 52 kW	**36-200979**	**36-200887**	стандартная подвеска
B4	**1.3 16V, 1.5 16V, 1.6 TD, 1.8 16V** 05/94 - 09/98 54 -84 kW	*22-047472* *22-047489*		без АБС
B4	**1.3 16V, 1.5 16V, 1.6 TD, 1.8 16V** 05/94 - CH-Nr. 54 -84 kW		*22-048974*	-> CH.Nr.: 151007; с АБС
B4	**1.3 16V, 1.5 16V, 1.6 TD, 1.8 16V** CH-Nr. - 09/98 54 -84 kW	*22-047472* *22-047489*		CH.Nr.: 151008 ->; с АБС
B4	**2.0 D** 10/96 - 09/98 52 kW	*22-047472* *22-047489*		
MAZDA 323 F VI (BJ)			
B3	**1.6** 11/00 - 05/04 70 -72 kW	*36-200900*		стандартная подвеска; механическая КПП
B3	**1.8 Astina, 1.9 16V, 2.0** 11/00 - 05/04 84 -96 kW	*36-200900*		стандартная подвеска
B3	**2.0 D, 2.0 TD** 09/98 - 10/00 52 -66 kW	*36-200900*		стандартная подвеска
MAZDA 323 S VI (BJ)			
B3	**1.4 16V, 1.5, 1.5 16V, 1.6, 1.9 16V** 05/98 - 10/00 54 -84 kW		*36-214891*	стандартная подвеска
B3	**1.6, 2.0** 02/00 - 05/04 70 -98 kW	*36-201464*		стандартная подвеска; механическая КПП
B3	**1.6** 09/98 - 05/04 70 -80 kW	*36-201464*	*36-214891*	стандартная подвеска; АКПП
B3	**1.9 16V** 11/00 - 05/04 84 kW	*36-200900*		стандартная подвеска
B3	**2.0** 02/00 - 05/04 96 -98 kW	*36-200900*		стандартная подвеска; АКПП
B3	**2.0, 2.0 D, 2.0 DiTD, 2.0 TD** 09/98 - 10/00 52 -98 kW	*36-200900*	*36-214891*	стандартная подвеска
MAZDA 3 (BK)			
B1	**1.4, 1.6, 1.6 DI Turbo, 2.0, 2.0 MZR-CD, 2.3 DiSi Turbo MPS, 2.3 MPS, 2.3 MZR, 2.3 MZR Sport** 10/03 - 06/09 59 -191 kW	**12-238026**		VA: -> 11/08
B3	**1.4, 1.6** 10/03 - 06/09 59 -77 kW	**36-214907**	**36-200894**	стандартная подвеска
B3	**2.0** 10/03 - 06/09 104 -110 kW		**36-200894**	стандартная подвеска
B3	**1.6 DI Turbo** 06/04 - 06/09 80 kW	**36-214921**	**36-200894**	стандартная подвеска
B4	**1.4, 1.6, 1.6 DI Turbo, 2.0, 2.0 MZR-CD, 2.3 MZR** 10/03 - 06/09 59 -115 kW	**22-112811** **22-112880**	**19-112893**	стандартная подвеска
B6 Sport	**1.4, 1.6, 1.6 DI Turbo, 2.0, 2.0 MZR-CD, 2.3 MZR** 10/03 - 06/09 59 -115 kW	**35-110736** **35-110743**	**24-215220**	

M

Пригодны для			
MAZDA			
MAZDA 3 (BK)			
B8	**1.4, 1.6, 1.6 DI Turbo, 2.0, 2.0 MZR-CD, 2.3 MZR** 10/03 - 06/09 59 -115 kW	**35-110767** **35-110774**	**24-215237**
B8	**2.3 DiSi Turbo MPS, 2.3 MPS, 2.3 MZR Sport** 10/03 - 06/09 126 -191 kW	**35-110767** **35-110774**	**24-215237**
B12 PK	**1.4, 1.6, 2.0** 10/03 - 06/09 59 -110 kW	**46-190307**	Обязанность, предусмотренная экспертизой VA: Глубина (экспертиза): 30 мм; Нагрузка оси до: 955 кг HA: Глубина (экспертиза): 30 мм; Нагрузка оси до: 915 кг
B12 PK	**2.3 DiSi Turbo MPS, 2.3 MPS, 2.3 MZR, 2.3 MZR Sport** 10/03 - 06/09 115 -191 kW	**46-190321**	Обязанность, предусмотренная экспертизой VA: Глубина (экспертиза): 25 мм; Нагрузка оси до: 1070 кг HA: Глубина (экспертиза): 15 мм; Нагрузка оси до: 915 кг
B12 PK	**1.6 DI Turbo** 06/04 - 06/09 80 kW	**46-190314**	Обязанность, предусмотренная экспертизой VA: Глубина (экспертиза): 30 мм; Нагрузка оси до: 955 кг HA: Глубина (экспертиза): 30 мм; Нагрузка оси до: 915 кг
B14	**1.4, 1.6, 1.6 DI Turbo, 2.0, 2.0 MZR-CD, 2.3 MZR** 10/03 - 06/09 59 -115 kW	**47-121225**	Обязанность, предусмотренная экспертизой VA: Глубина (экспертиза): 25-40 мм; Нагрузка оси до: 1100 кг HA: Глубина (экспертиза): 20-40 мм; Нагрузка оси до: 1090 кг
B14	**2.3 DiSi Turbo MPS, 2.3 MPS, 2.3 MZR Sport** 10/03 - 06/09 126 -191 kW	**47-121225**	Обязанность, предусмотренная экспертизой VA: Глубина (экспертиза): 10-25 мм; Нагрузка оси до: 1100 кг HA: Глубина (экспертиза): 5-25 мм; Нагрузка оси до: 1090 кг
B16 PSS9	**1.4, 1.6, 1.6 DI Turbo, 2.0, 2.0 MZR-CD, 2.3 MZR** 10/03 - 06/09 59 -115 kW	**48-121262**	Обязанность, предусмотренная экспертизой VA: Глубина (экспертиза): 25-40 мм; Нагрузка оси до: 1100 кг HA: Глубина (экспертиза): 20-40 мм; Нагрузка оси до: 1090 кг
B16 PSS9	**2.3 DiSi Turbo MPS, 2.3 MPS, 2.3 MZR Sport** 10/03 - 06/09 126 -191 kW	**48-121262**	Обязанность, предусмотренная экспертизой VA: Глубина (экспертиза): 10-25 мм; Нагрузка оси до: 1100 кг HA: Глубина (экспертиза): 5-25 мм; Нагрузка оси до: 1090 кг
MAZDA 3 седан (BK)			
B1	**1.6, 1.6 DI Turbo, 2.0, 2.0 MZR-CD, 2.3** 06/00 - 77 -126 kW	**12-238026**	VA: -> 11/08
B3	**1.6** 02/04 - 77 kW	**36-214907**	**36-214914**	стандартная подвеска; механическая КПП
B3	**1.6** 02/04 - 77 kW		**36-214914**	стандартная подвеска; АКПП
B3	**2.0, 2.0 MZR-CD, 2.3** 06/00 - 104 -126 kW		**36-214914**	стандартная подвеска
B3	**1.6 DI Turbo** 06/04 - 80 kW	**36-214921**	**36-214914**	стандартная подвеска
B4	**1.6, 1.6 DI Turbo, 2.0, 2.0 MZR-CD, 2.3** 06/00 - 77 -126 kW	**22-112811** **22-112880**	**19-112893**	стандартная подвеска
B6 Sport	**1.6, 1.6 DI Turbo, 2.0, 2.0 MZR-CD, 2.3** 06/00 - 77 -126 kW	**35-110736** **35-110743**	**24-215220**	
B8	**1.6, 1.6 DI Turbo, 2.0, 2.0 MZR-CD, 2.3** 06/00 - 77 -126 kW	**35-110767** **35-110774**	**24-215237**	

M

Пригодны для			
MAZDA			
MAZDA 3 седан (BK)			
B12 PK	**1.6, 2.0** 02/04 - 77 -110 kW	**46-190307**	Обязанность, предусмотренная экспертизой VA: Глубина (экспертиза): 30 мм; Нагрузка оси до: 955 кг HA: Глубина (экспертиза): 30 мм; Нагрузка оси до: 915 кг
B12 PK	**2.3** 06/00 - 03/09 118 -126 kW	**46-190321**	Обязанность, предусмотренная экспертизой VA: Глубина (экспертиза): 25 мм; Нагрузка оси до: 1070 кг HA: Глубина (экспертиза): 15 мм; Нагрузка оси до: 915 кг
B12 PK	**1.6 DI Turbo** 06/04 - 80 kW	**46-190314**	Обязанность, предусмотренная экспертизой VA: Глубина (экспертиза): 30 мм; Нагрузка оси до: 955 кг HA: Глубина (экспертиза): 30 мм; Нагрузка оси до: 915 кг
B14	**1.6, 1.6 DI Turbo, 2.0, 2.0 MZR-CD, 2.3** 06/00 - 77 -126 kW	**47-121225**	без рецензии TUV VA: Глубина (экспертиза): 30-50 мм; Нагрузка оси до: 1100 кг HA: Глубина (экспертиза): 30-50 мм; Нагрузка оси до: 1090 кг
B16 PSS9	**1.6, 1.6 DI Turbo, 2.0, 2.0 MZR-CD, 2.3** 06/00 - 77 -126 kW	**48-121262**	без рецензии TUV VA: Глубина (экспертиза): 30-50 мм; Нагрузка оси до: 1100 кг HA: Глубина (экспертиза): 30-50 мм; Нагрузка оси до: 1090 кг
MAZDA 3 (BL)			
B1	**1.6 MZR, 1.6 MZR CD, 2.0 MZR, 2.2 MZR CD, 2.3 MPS Turbo, 1.6 MZR CD, 2.0 MZR, 2.0 MZR DISI, 2.2 MZR CD** 06/09 - 77 -191 kW	**12-238026**	
B4	**1.6 MZR, 1.6 MZR CD, 2.0 MZR, 2.0 MZR DISI, 2.2 MZR CD, 2.3 MPS Turbo, 2.5** 06/09 - 77 -191 kW	**22-112811** **22-112880**	**19-112893**	стандартная подвеска; колесный диск: 15"; колесный диск: 17"
B6 Sport	**1.6 MZR, 1.6 MZR CD, 2.0 MZR, 2.0 MZR DISI, 2.2 MZR CD, 2.3 MPS Turbo, 2.5** 06/09 - 77 -191 kW	**35-110736** **35-110743**	**24-196529**	
B8	**1.6 MZR, 1.6 MZR CD, 2.0 MZR, 2.0 MZR DISI, 2.2 MZR CD, 2.3 MPS Turbo, 2.5** 06/09 - 77 -191 kW	**35-110767** **35-110774**	**24-196550**	
B14	**1.6 MZR, 1.6 MZR CD, 2.0 MZR, 2.0 MZR DISI, 2.2 MZR CD** 06/09 - 77 -136 kW	**47-121225**	Обязанность, предусмотренная экспертизой VA: Глубина (экспертиза): 25-40 мм; Нагрузка оси до: 1135 кг HA: Глубина (экспертиза): 20-40 мм; Нагрузка оси до: 1090 кг
B14	**2.3 MPS Turbo, 2.5** 06/09 - 122 -191 kW	**47-121225**	Обязанность, предусмотренная экспертизой VA: Глубина (экспертиза): 10-25 мм; Нагрузка оси до: 1135 кг HA: Глубина (экспертиза): 5-25 мм; Нагрузка оси до: 1090 кг
B16 PSS9	**1.6 MZR, 1.6 MZR CD, 2.0 MZR, 2.0 MZR DISI, 2.2 MZR CD** 06/09 - 77 -136 kW	**48-121262**	Обязанность, предусмотренная экспертизой VA: Глубина (экспертиза): 25-40 мм; Нагрузка оси до: 1135 кг HA: Глубина (экспертиза): 25-40 мм; Нагрузка оси до: 1090 кг
B16 PSS9	**2.3 MPS Turbo, 2.5** 06/09 - 122 -191 kW	**48-121262**	Обязанность, предусмотренная экспертизой VA: Глубина (экспертиза): 10-25 мм; Нагрузка оси до: 1135 кг HA: Глубина (экспертиза): 5-25 мм; Нагрузка оси до: 1090 кг
MAZDA 3 седан (BL)			
B1	**1.6 MZR** 06/09 - 77 kW	**12-238026**	
B4	**1.6 MZR, 1.6 MZR CD, 2.0 MZR, 2.0 MZR DISI, 2.2 MZR CD, 2.5** 06/09 - 77 -136 kW	**22-112811** **22-112880**	**19-112893**	стандартная подвеска; колесный диск: 15"; колесный диск: 17"

M

Пригодны для				
MAZDA				
MAZDA 3 седан (BL)				
B6 Sport	**1.6 MZR, 1.6 MZR CD, 2.0 MZR, 2.0 MZR DISI, 2.2 MZR CD, 2.5** 06/09 - 77 -136 kW	**35-110736** **35-110743**	**24-196529**	
B8	**1.6 MZR, 1.6 MZR CD, 2.0 MZR, 2.0 MZR DISI, 2.2 MZR CD, 2.5** 06/09 - 77 -136 kW	**35-110767** **35-110774**	**24-196550**	
B14	**1.6 MZR, 1.6 MZR CD, 2.0 MZR, 2.0 MZR DISI, 2.2 MZR CD, 2.5** 06/09 - 77 -136 kW	**47-121225**		Обязанность, предусмотренная экспертизой VA: Глубина (экспертиза): 25-40 мм; Нагрузка оси до: 1135 кг HA: Глубина (экспертиза): 20-40 мм; Нагрузка оси до: 1090 кг
B16 PSS9	**1.6 MZR, 1.6 MZR CD, 2.0 MZR, 2.0 MZR DISI, 2.2 MZR CD, 2.5** 06/09 - 77 -136 kW	**48-121262**		Обязанность, предусмотренная экспертизой VA: Глубина (экспертиза): 25-40 мм; Нагрузка оси до: 1135 кг HA: Глубина (экспертиза): 25-40 мм; Нагрузка оси до: 1090 кг
MAZDA 5 (CR19)				
B4	**1.8, 2.0, 2.0 CD, 2.3, 1.6 CD, 2.0** 06/05 - 81 -122 kW	**22-112811** **22-112880**	**19-197302**	стандартная подвеска
MAZDA 626 I (CB)				
B6 Sport	**1.6, 2.0** 05/79 - 05/82 55 -66 kW		**24-003193**	
B6 Sport	**1.6, 2.0** 05/79 - 05/82 55 -66 kW		**24-001540**	HA: Более тугая регулировка (настройка)
MAZDA 626 II Hatchback (GC)				
B4	**1.6, 2.0** 03/83 - 06/85 55 -74 kW	*22-045119* *22-045126*	*22-045133*	
B4	**1.6, 2.0** 07/85 - 09/87 55 -74 kW		*22-045133*	
B4	**2.0** 01/86 - 09/87 88 kW		*22-045133*	
B4	**2.0 D** 03/84 - 06/85 46 kW	*22-045119* *22-045126*	*22-045133*	
B4	**2.0 D** 07/85 - 06/87 46 kW		*22-045133*	
MAZDA 626 II (GC)				
B4	**1.6, 2.0, 2.0 D** 11/82 - 06/85 46 -74 kW	*22-045119* *22-045126*	*22-045133*	
B4	**1.6, 2.0, 2.0 D** 07/85 - 09/87 46 -74 kW		*22-045133*	
B4	**2.0** 01/86 - 09/87 68 -88 kW		*22-045133*	
MAZDA 626 III Hatchback (GD)				
B4	**1.6, 1.8, 2.0, 2.0 12V, 2.0 16V, 2.0 D, 2.2 12V** 06/87 - 05/92 44 -109 kW	*22-047571* *22-047588*	*22-049018* *22-049025*	без электронн. регулирования аморт. Силы; искл. авт. со всеми управляемыми колесами

M

Пригодны для			

MAZDA

MAZDA 626 III (GD)

B4	**1.6, 1.8, 2.0, 2.0 12V, 2.0 16V, 2.0 D, 2.2 12V** 06/87 - 05/92 44 -109 kW	*22-047571* *22-047588*	*22-049018* *22-049025* *22-049001*	без электронн. регулирования аморт. Силы; искл. авт. со всеми управляемыми колесами

MAZDA 626 III Station Wagon (GV)

B3	**1.8, 2.0, 2.0 12V, 2.0 16V, 2.0 D, 2.0 D Comprex, 2.0 GLX, 2.0 i 16V, 2.2 12V** 09/87 - 11/96 44 -110 kW	*36-159895*		стандартная подвеска
B4	**1.8, 2.0, 2.0 12V, 2.0 16V, 2.0 D, 2.0 D Comprex, 2.0 GLX, 2.0 i 16V, 2.2 12V** 09/87 - 11/96 44 -110 kW	*22-047571* *22-047588*	*22-049148*	без электронн. регулирования аморт. Силы
B4	**2.2 12V 4WD** 05/91 - 11/92 85 kW	*22-047595* *22-047601*	*22-049155* *22-049162*	без электронн. регулирования аморт. Силы

MAZDA 626 III купе (GD)

B4	**1.6, 1.8, 2.0, 2.0 12V, 2.0 16V, 2.2 12V** 06/87 - 05/92 60 -109 kW	*22-047571* *22-047588*	*22-049018* *22-049025* *22-049001*	без электронн. регулирования аморт. Силы; искл. авт. со всеми управляемыми колесами

MAZDA 626 IV Hatchback (GE)

B3	**1.8, 2.0 i** 08/91 - 04/97 66 -85 kW	**36-159949**	*36-159901*	стандартная подвеска
B3	**2.5 24V** 01/92 - 04/97 120 -121 kW	**36-159932**	*36-159901*	стандартная подвеска
B3	**2.0 D GLX Comprex** 01/93 - 04/97 55 kW		*36-159901*	стандартная подвеска
B4	**1.8** 08/94 - 04/97 66 kW	*22-047625*		без электронн. регулирования аморт. Силы; искл. авт. со всеми управляемыми колесами; без регулируемой подвески
B4	**1.8** 08/94 - 04/97 66 kW	*22-047632* *22-047649*		без электронн. регулирования аморт. Силы; искл. авт. со всеми управляемыми колесами; с регулируемой подвеской
B4	**1.8** 08/91 - CH-Nr. 77 kW	*22-047625*	*22-049032*	-> CH.Nr.: 271863; без электронн. регулирования аморт. Силы; искл. авт. со всеми управляемыми колесами; без регулируемой подвески
B4	**1.8** CH-Nr. - 04/97 77 kW	*22-047625*		CH.Nr.: 271864 ->; без электронн. регулирования аморт. Силы; искл. авт. со всеми управляемыми колесами; без регулируемой подвески
B4	**1.8** 08/91 - 04/97 77 kW	*22-047632* *22-047649*		без электронн. регулирования аморт. Силы; искл. авт. со всеми управляемыми колесами; с регулируемой подвеской
B4	**2.0 i** 08/91 - CH-Nr. 85 kW	*22-047625*	*22-049032*	-> CH.Nr.: 271863; без электронн. регулирования аморт. Силы; искл. авт. со всеми управляемыми колесами; без регулируемой подвески
B4	**2.0 i** CH-Nr. - 04/97 85 kW	*22-047625*		CH.Nr.: 271864 ->; без электронн. регулирования аморт. Силы; искл. авт. со всеми управляемыми колесами; без регулируемой подвески
B4	**2.0 i** 08/91 - 04/97 85 kW	*22-047632* *22-047649*		без электронн. регулирования аморт. Силы; искл. авт. со всеми управляемыми колесами; с регулируемой подвеской
B4	**2.5 24V** 01/92 - 04/97 120 -121 kW	*22-047625*	*22-049032*	без электронн. регулирования аморт. Силы; искл. авт. со всеми управляемыми колесами; без регулируемой подвески
B4	**2.5 24V** 01/92 - 04/97 120 -121 kW	*22-047625*	*22-049049*	без электронн. регулирования аморт. Силы; искл. авт. со всеми управляемыми колесами; с регулируемой подвеской
B4	**2.0 D GLX Comprex** 01/93 - CH-Nr. 55 kW	*22-047625*	*22-049032*	-> CH.Nr.: 271863; без электронн. регулирования аморт. Силы; искл. авт. со всеми управляемыми колесами; без регулируемой подвески

M

Пригодны для				
MAZDA				
MAZDA 626 IV Hatchback (GE)				
B4	**2.0 D GLX Comprex** CH-Nr. - 04/97 55 kW	*22-047625*		CH.Nr.: 271864 ->; без электронн. регулирования аморт. Силы; искл. авт. со всеми управляемыми колесами; без регулируемой подвески
B4	**2.0 D GLX Comprex** 01/93 - 04/97 55 kW	*22-047632* *22-047649*		без электронн. регулирования аморт. Силы; искл. авт. со всеми управляемыми колесами; с регулируемой подвеской
MAZDA 626 IV (GE)				
B3	**1.8 i, 2.0 i** 01/92 - 04/97 66 -85 kW	**36-159949**	*36-159901*	стандартная подвеска
B3	**2.0 D GLX Comprex** 10/92 - 04/97 55 kW		*36-159901*	стандартная подвеска
B4	**1.8 i** 08/94 - 04/97 66 kW	*22-047625*		без электронн. регулирования аморт. Силы; искл. авт. со всеми управляемыми колесами; без регулируемой подвески
B4	**1.8 i** 01/92 - 04/97 66 -77 kW	*22-047632* *22-047649*		без электронн. регулирования аморт. Силы; искл. авт. со всеми управляемыми колесами; с регулируемой подвеской
B4	**1.8 i, 2.0 D GLX Comprex, 2.0 i, 2.5 24V** 01/92 - CH-Nr. 55 -121 kW	*22-047625*	*22-049032*	-> CH.Nr.: 271863; без электронн. регулирования аморт. Силы; искл. авт. со всеми управляемыми колесами; без регулируемой подвески
B4	**1.8 i** CH-Nr. - 04/97 77 kW	*22-047625*		CH.Nr.: 271864 ->; без электронн. регулирования аморт. Силы; искл. авт. со всеми управляемыми колесами; без регулируемой подвески
B4	**2.0 i, 2.5 24V** CH-Nr. - 04/97 85 -121 kW	*22-047625*		CH.Nr.: 271864 ->; без электронн. регулирования аморт. Силы; искл. авт. со всеми управляемыми колесами; без регулируемой подвески
B4	**2.0 i, 2.5 24V** 01/92 - 04/97 85 -121 kW	*22-047632* *22-047649*		без электронн. регулирования аморт. Силы; искл. авт. со всеми управляемыми колесами; с регулируемой подвеской
B4	**2.0 i 4WD** 04/92 - 04/97 85 kW	*22-047632* *22-047649*	*22-049056* *22-049063*	без электронн. регулирования аморт. Силы; искл. авт. со всеми управляемыми колесами; без регулируемой подвески
B4	**2.0 D GLX Comprex** CH-Nr. - 04/97 55 kW	*22-047625*		CH.Nr.: 271864 ->; без электронн. регулирования аморт. Силы; искл. авт. со всеми управляемыми колесами; без регулируемой подвески
B4	**2.0 D GLX Comprex** 10/92 - 04/97 55 kW	*22-047632* *22-047649*		без электронн. регулирования аморт. Силы; искл. авт. со всеми управляемыми колесами; с регулируемой подвеской
MAZDA 626 V Hatchback (GF)				
B4	**1.8** 05/97 - 10/02 66 -74 kW	**11-101376** SP		без электронн. регулирования аморт. Силы; без регулируемой подвески
B4	**1.8** 05/97 - 10/02 66 -74 kW	*22-047724*		без электронн. регулирования аморт. Силы; с регулируемой подвеской
B4	**2.0, 2.0 H.P.** 05/97 - 10/02 85 -100 kW	**11-101376** SP		без электронн. регулирования аморт. Силы; без регулируемой подвески
B4	**2.0, 2.0 H.P.** 05/97 - 10/02 85 -100 kW	*22-047724*		без электронн. регулирования аморт. Силы; с регулируемой подвеской
B4	**2.0 Turbo DI** 04/98 - 10/02 74 kW	*22-047724*		без электронн. регулирования аморт. Силы; с регулируемой подвеской
MAZDA 626 V (GF)				
B4	**1.6, 1.8, 1.9** 05/97 - 12/99 66 -79 kW	**11-101376** SP		без электронн. регулирования аморт. Силы; без регулируемой подвески
B4	**1.6, 1.8, 1.9** 05/97 - 12/99 66 -79 kW	*22-047724*		без электронн. регулирования аморт. Силы; с регулируемой подвеской
B4	**2.0** 05/97 - 10/02 85 -100 kW	**11-101376** SP		без электронн. регулирования аморт. Силы; без регулируемой подвески

M

Пригодны для				
MAZDA				
MAZDA 626 V (GF)				
B4	**2.0** 05/97 - 10/02 85 -100 kW	*22-047724*		без электронн. регулирования аморт. Силы; с регулируемой подвеской
B4	**2.0 DITD, 2.0 TD, 2.0 Turbo DI** 04/98 - 10/02 66 -81 kW	*22-047724*		без электронн. регулирования аморт. Силы; с регулируемой подвеской
MAZDA 626 V Station Wagon (GW)				
B4	**1.8, 2.0, 2.0 DITD, 2.0 H.P., 2.0 Turbo DI** 01/98 - 10/02 66 -100 kW	*22-047724*		без электронн. регулирования аморт. Силы; с регулируемой подвеской
MAZDA 6 Hatchback (GG)				
B3	**2.0** 08/02 - 02/04 104 kW	**36-215119**	**36-215102**	стандартная подвеска; механическая КПП
B3	**2.0** 03/04 - 08/07 104 kW	**36-214464** **36-214457**	**36-215102**	стандартная подвеска; механическая КПП
B3	**2.0** 08/02 - 02/04 104 kW	**36-219056**	**36-215102**	стандартная подвеска; АКПП
B3	**2.0** 03/04 - 08/07 104 kW	**36-219063**	**36-215102**	стандартная подвеска; АКПП
B3	**2.0 DI** 08/02 - 02/04 89 -100 kW	**36-223053**	**36-214471**	стандартная подвеска
B3	**2.0 DI** 08/02 - 02/04 89 -100 kW	**36-223060**		стандартная подвеска; Усиленное оснащение .
B3	**2.0 DI** 03/04 - 08/07 89 -100 kW	**36-219209** **36-219193**	**36-214471**	стандартная подвеска
B4	**1.8, 2.0, 2.0 DI, 2.3** 08/02 - 02/05 88 -122 kW	**19-219097** I-X **19-219103** I-X	**19-112862** OIO	
B6 Sport	**1.8, 2.0, 2.0 DI, 2.3** 08/02 - 02/05 88 -122 kW	**24-102568** I-X **24-102575** I-X	**24-102582** OIO	стандартная подвеска
B8	**1.8, 2.0, 2.0 DI, 2.3** 08/02 - 02/05 88 -122 kW	**24-102599** I-X **24-102605** I-X	**24-102612** OIO	спортивная подвеска
B12 PK	**1.8, 2.0, 2.3** 08/02 - 02/05 88 -122 kW	**46-192646**		Обязанность, предусмотренная экспертизой VA: Глубина (экспертиза): 30 мм; Нагрузка оси до: 1040 кг HA: Глубина (экспертиза): 30 мм; Нагрузка оси до: 1010 кг
B12 PK	**2.0 DI** 08/02 - 02/05 89 -100 kW	**46-192660**		Обязанность, предусмотренная экспертизой VA: Глубина (экспертиза): 30 мм; Нагрузка оси до: 1095 кг HA: Глубина (экспертиза): 30 мм; Нагрузка оси до: 1010 кг
MAZDA 6 (GG)				
B3	**1.8** 08/02 - 08/07 88 kW	**36-214464** **36-214457**	**36-214471**	стандартная подвеска
B3	**2.0** 06/02 - 02/04 104 kW	**36-215119**	**36-214471**	стандартная подвеска; механическая КПП
B3	**2.0** 03/04 - 08/07 104 -108 kW	**36-214464** **36-214457**	**36-214471**	стандартная подвеска; механическая КПП
B3	**2.0** 06/02 - 02/04 104 kW	**36-219056**	**36-214471**	стандартная подвеска; АКПП
B3	**2.0** 03/04 - 08/07 104 -108 kW	**36-219063**	**36-214471**	стандартная подвеска; АКПП

M

Пригодны для			
MAZDA			
MAZDA 6 (GG)			
B3	**2.3** 06/02 - 02/04 122 kW	**36-214990**	**36-214471**	стандартная подвеска; механическая КПП
B3	**2.0 DI** 06/02 - 02/04 89 -100 kW	**36-223053**	**36-214471**	стандартная подвеска
B3	**2.0 DI** 06/02 - 02/04 89 -100 kW	**36-223060**		стандартная подвеска; Усиленное оснащение .
B3	**2.0 DI** 03/04 - 08/07 89 -105 kW	**36-219209** **36-219193**	**36-214471**	стандартная подвеска
B4	**1.8, 2.0, 2.0 DI, 2.3** 06/02 - 02/05 88 -122 kW	**19-219097** **19-219103**	**19-112862**	
B6 Sport	**1.8, 2.0, 2.0 DI, 2.3** 06/02 - 02/05 88 -122 kW	**24-102568** **24-102575**	**24-102582**	стандартная подвеска
B8	**1.8, 2.0, 2.0 DI, 2.3** 06/02 - 02/05 88 -122 kW	**24-102599** **24-102605**	**24-102612**	спортивная подвеска
B12 PK	**1.8, 2.0, 2.3** 06/02 - 02/05 88 -122 kW	**46-192646**		Обязанность, предусмотренная экспертизой VA: Глубина (экспертиза): 30 мм; Нагрузка оси до: 1040 кг HA: Глубина (экспертиза): 30 мм; Нагрузка оси до: 1010 кг
B12 PK	**2.0 DI** 06/02 - 02/05 89 -100 kW	**46-192660**		Обязанность, предусмотренная экспертизой VA: Глубина (экспертиза): 30 мм; Нагрузка оси до: 1095 кг HA: Глубина (экспертиза): 30 мм; Нагрузка оси до: 1010 кг
MAZDA 6 Station Wagon (GY)			
B3	**1.8, 2.0** 08/02 - 08/07 88 -108 kW	**36-214464** **36-214457**	**36-214594**	стандартная подвеска
B3	**2.0 DI** 08/02 - 02/04 89 -100 kW	**36-223053**	**36-214471**	стандартная подвеска
B4	**1.8, 2.0, 2.0 DI, 2.3** 08/02 - 02/05 88 -122 kW	**19-219097** **19-219103**	**19-112862**	
B6 Sport	**1.8, 2.0, 2.0 DI, 2.3** 08/02 - 02/05 88 -122 kW	**24-102568** **24-102575**	**24-102582**	стандартная подвеска
B8	**1.8, 2.0, 2.0 DI, 2.3** 08/02 - 02/05 88 -122 kW	**24-102599** **24-102605**	**24-102612**	спортивная подвеска
B12 PK	**1.8, 2.0, 2.3** 08/02 - 02/05 88 -122 kW	**46-192653**		Обязанность, предусмотренная экспертизой VA: Глубина (экспертиза): 30 мм; Нагрузка оси до: 1040 кг HA: Глубина (экспертиза): 30 мм; Нагрузка оси до: 1100 кг
B12 PK	**2.0 DI** 08/02 - 02/05 89 -100 kW	**46-192677**		Обязанность, предусмотренная экспертизой VA: Глубина (экспертиза): 30 мм; Нагрузка оси до: 1095 кг HA: Глубина (экспертиза): 30 мм; Нагрузка оси до: 1100 кг
MAZDA 6 Наклонная задняя часть (GH)			
B4	**1.8 MZR, 2.0 MRZ-CD, 2.0 MZR, 2.2 D, 2.2 MZR-CD, 2.5 MZR** 08/07 - 88 -136 kW	**22-227720** **22-227737**	**19-227740**	стандартная подвеска
MAZDA 6 (GH)			
B4	**1.8 MZR, 2.0 MRZ-CD, 2.0 MZR, 2.2 D, 2.2 MZR-CD, 2.5 MZR** 08/07 - 88 -136 kW	**22-227720** **22-227737**	**19-227740**	стандартная подвеска

M

Пригодны для			
MAZDA			
MAZDA 6 (GH)			
B6 Sport	**1.8 MZR, 2.0 MRZ-CD, 2.0 MZR, 2.2 D, 2.2 MZR-CD, 2.5 MZR** 08/07 - 88 -136 kW	**22-232090** **22-232106**	**24-232111**
B8	**1.8 MZR, 2.0 MRZ-CD, 2.0 MZR, 2.2 D, 2.2 MZR-CD, 2.5 MZR** 08/07 - 88 -136 kW	**22-232120** **22-232137**	**24-232142**
MAZDA 6 универсал (GH)			
B4	**1.8 MZR, 2.0 MRZ-CD, 2.0 MZR, 2.2 D, 2.2 MRZ-CD, 2.2 MZR-CD, 2.5 MZR** 02/08 - 88 -136 kW	**22-227720** **22-227737**	**19-227740**	стандартная подвеска
B6 Sport	**1.8 MZR, 2.0 MRZ-CD, 2.0 MZR, 2.2 D, 2.2 MRZ-CD, 2.2 MZR-CD, 2.5 MZR** 02/08 - 88 -136 kW	**22-232090** **22-232106**	**24-232111**
B8	**2.0 MRZ-CD, 2.0 MZR, 2.2 D, 2.2 MRZ-CD, 2.2 MZR-CD, 2.5 MZR** 02/08 - 92 -136 kW	**22-232120** **22-232137**	**24-232142**
MAZDA 6 седан (GJ, GH)			
B6 Sport	**2.0, 2.2 D, 2.5** 12/12 - 107 -141 kW	i.V. i.V.	24-242707
B8	**2.0, 2.2 D, 2.5** 12/12 - 107 -141 kW	i.V. i.V.	24-243742
MAZDA 6 универсал (GJ, GH)			
B6 Sport	**2.0, 2.2 D, 2.5** 12/12 - 107 -138 kW	i.V. i.V.	24-242707
B8	**2.0, 2.2 D, 2.5** 12/12 - 107 -138 kW	i.V. i.V.	24-243742
MAZDA 929 I (LA)			
B6 Sport	**2.0** 05/79 - 07/86 66 kW		**24-003193**
B6 Sport	**2.0** 05/79 - 07/86 66 kW		**24-001540**	НА: Более тугая регулировка (настройка)
MAZDA B-SERIE (UF)			
B4	**2.5 D 4WD** 02/96 - 06/99 57 -63 kW	*19-107899*	**19-132495**
MAZDA B-SERIE (UN)			
B4	**2.2 4WD, 2.2 8V 4WD, 2.5 D, 2.5 D 4WD, 2.5 TD 4WD, 2.6 12V 4WD** 02/99 - 57 -90 kW	*19-107899*	**19-132495**	стандартная подвеска
MAZDA CX-7 (ER)			
B4	**2.2 MZR-CD, 2.3 MZR DISI Turbo** 10/07 - 127 -191 kW		**19-227771**	стандартная подвеска
MAZDA DEMIO (DW)			
B3	**1.3 16V, 1.3 i 16V, 1.5 i 16V** 10/96 - 46 -64 kW		*36-215027*	стандартная подвеска; механическая КПП

M

Пригодны для			
MAZDA			
MAZDA MPV II (LW)			
B4 **2.0** 09/99 - 07/02 88 -90 kW		**19-158464**	стандартная подвеска
MAZDA MX-3 (EC)			
B3 **1.6 i** 11/93 - CH-Nr. 65 -79 kW	**36-230600**	**36-215126**	-> CH.Nr.: EC2***213793; стандартная подвеска; без АБС
B3 **1.6 i** 11/93 - CH-Nr. 65 -79 kW	**36-219339**	**36-215126**	-> CH.Nr.: EC1***213793; стандартная подвеска; с АБС
B3 **1.6 i** CH-Nr. - 65 -79 kW	**36-230600**	**36-215126**	CH.Nr.: EC1***213794 ->; стандартная подвеска; с АБС
B3 **1.8 i V6** 01/92 - 95 -98 kW	**36-219339**	**36-215126**	стандартная подвеска
MAZDA MX-5 I (NA)			
B3 **1.6, 1.8** 02/94 - 10/96 66 -96 kW	**36-216758**	**36-216796**	стандартная подвеска
B3 **1.6, 1.8** 11/96 - 12/97 66 -96 kW	**36-216758**	**36-216819**	стандартная подвеска
B3 **1.6, 1.8** 02/94 - 04/98 66 -96 kW		**36-216802**	стандартная подвеска; только в соединении с Dämpfer 24-014892
B3 **1.6, 1.8** 05/90 - 09/93 85 -96 kW	**36-216741**	**36-216796**	стандартная подвеска
B6 Sport **1.6, 1.8** 02/94 - 04/98 66 -96 kW	**24-014885**	**24-014892**	
MAZDA MX-5 II (NB)			
B3 **1.6 16V, 1.8, 1.8 16V, 1.8 i, 1.8 i Turbo, 1.9 16V** 01/98 - 10/05 81 -157 kW	**36-216765**	**36-215003**	стандартная подвеска
B6 Sport **1.6 16V, 1.8, 1.8 16V, 1.8 i, 1.8 i Turbo, 1.9 16V** 01/98 - 10/05 81 -157 kW	**24-065580**	**24-065597**	
B8 **1.6 16V, 1.8, 1.8 16V, 1.8 i, 1.8 i Turbo, 1.9 16V** 01/98 - 10/05 81 -157 kW	**24-065504**	**24-065511**	
B14 **1.6 16V, 1.8, 1.8 16V, 1.8 i, 1.8 i Turbo, 1.9 16V** 01/98 - 10/05 81 -157 kW	*47-083004*		без рецензии TUV VA: Глубина (экспертиза): 40-20 мм HA: Глубина (экспертиза): 35-15 мм
B16 PSS9 **1.6 16V, 1.8, 1.8 16V, 1.8 i, 1.8 i Turbo, 1.9 16V** 01/98 - 10/05 81 -157 kW	**48-086097**		Обязанность, предусмотренная экспертизой VA: Глубина (экспертиза): 35-50 мм; Нагрузка оси до: 655 кг HA: Глубина (экспертиза): 35-45 мм; Нагрузка оси до: 665 кг
MAZDA MX-5 III (NC)			
B3 **1.8** 03/05 - 93 kW	*36-216833*		стандартная подвеска
B3 **2.0** 03/05 - 118 kW	*36-216833*		стандартная подвеска; не для ручных коробок передач 6 передачи; колесный диск: 16"
B3 **2.0** 03/05 - 118 kW	*36-216789*		стандартная подвеска; не для ручных коробок передач 6 передачи; колесный диск: 17"

M

Пригодны для			
MAZDA			
MAZDA MX-5 III (NC)			
B3 **2.0** 03/05 - 118 kW	*36-216833*		стандартная подвеска; ручная коробка передач 6-ступенчатая; колесный диск: 17"
B6 Sport **1.8, 2.0** 03/05 - 93 -118 kW	**24-131742**	**24-131759**	
B8 **1.8, 2.0** 03/05 - 93 -118 kW	**24-131766**	**24-131773**	
B12 PK **1.8, 2.0** 03/05 - 93 -118 kW	**46-190345**		Обязанность, предусмотренная экспертизой VA: Глубина (экспертиза): 30-35 мм; Нагрузка оси до: 720 кг HA: Глубина (экспертиза): 30 мм; Нагрузка оси до: 720 кг
B14 **1.8, 2.0** 03/05 - 93 -118 kW	**47-131811**		Обязанность, предусмотренная экспертизой VA: Глубина (экспертиза): 30-50 мм; Нагрузка оси до: 680 кг HA: Глубина (экспертиза): 30-50 мм; Нагрузка оси до: 705 кг
B16 PSS10 **1.8, 2.0** 03/05 - 93 -118 kW	**48-131841**		Обязанность, предусмотренная экспертизой VA: Глубина (экспертиза): 30-50 мм; Нагрузка оси до: 680 кг HA: Глубина (экспертиза): 30-50 мм; Нагрузка оси до: 705 кг
MAZDA MX-6 (GE)			
B4 **1.8, 2.0, 2.2** 02/92 - 02/97 74 -162 kW	*22-047625*	*22-049032*	искл. авт. со всеми управляемыми колесами; без регулируемой подвески
B4 **1.8, 2.0, 2.2, 2.5 24V, 2.5 i 24V** 08/94 - 02/97 74 -162 kW	*22-047625*	*22-049049*	со всеми управляемыми колесами; без регулируемой подвески
B4 **2.5 24V, 2.5 i 24V** 02/92 - 02/97 120 -121 kW	*22-047625*	*22-049032*	искл. авт. со всеми управляемыми колесами; без регулируемой подвески
MAZDA PREMACY (CP)			
B3 **1.9** 07/99 - 07/01 74 -84 kW	**36-216093**	**36-215966**	стандартная подвеска; для автомобилей без 3-го ряда сидений
B3 **1.9** 08/01 - 03/05 74 -84 kW	**36-216109**	**36-215966**	стандартная подвеска; для автомобилей без 3-го ряда сидений
B3 **2.0** 11/01 - 03/05 96 -107 kW	i.V.	**36-215966**	стандартная подвеска; для автомобилей без 3-го ряда сидений
B3 **2.0 TD** 10/99 - 07/01 66 -74 kW	**36-215140**	**36-215966**	стандартная подвеска; для автомобилей без 3-го ряда сидений
B3 **2.0 TD** 08/01 - 03/05 74 kW	**36-216123**	**36-215966**	стандартная подвеска; для автомобилей без 3-го ряда сидений
MAZDA RX 7 II (FC)			
B6 Sport **Turbo, Wankel** 11/85 - 12/91 110 -147 kW	**34-050149**	**24-012140**	
MAZDA RX 7 III (FD)			
B6 Sport **Wankel Twin Turbo** 07/92 - 08/02 176 kW	*24-017794* *24-017787*	*24-015509*	
MAZDA RX 8 (SE17)			
B6 Sport **2.6 Wankel** 10/03 - 06/12 141 -177 kW	**24-110044**	**24-110051**	

Пригодны для			
MAZDA			
MAZDA RX 8 (SE17)			
B8 **2.6 Wankel** 10/03 - 06/12 141 -177 kW	**24-110068**	**24-110075**	
B12 PK **2.6 Wankel** 10/03 - 06/12 141 -177 kW	**46-190338**		Обязанность, предусмотренная экспертизой VA: Глубина (экспертиза): 25-30 мм; Нагрузка оси до: 860 кг HA: Глубина (экспертиза): 25 мм; Нагрузка оси до: 1030 кг
B14 **2.6 Wankel** 10/03 - 06/12 141 -177 kW	**47-110267**		Обязанность, предусмотренная экспертизой VA: Глубина (экспертиза): 30-50 мм; Нагрузка оси до: 860 кг HA: Глубина (экспертиза): 30-50 мм; Нагрузка оси до: 1030 кг
B16 PSS9 **2.6 Wankel** 10/03 - 06/12 141 -177 kW	**48-110297**		Обязанность, предусмотренная экспертизой VA: Глубина (экспертиза): 30-50 мм; Нагрузка оси до: 860 кг HA: Глубина (экспертиза): 30-50 мм; Нагрузка оси до: 1030 кг
MAZDA TRIBUTE (EP)			
B4 **2.0, 2.0 4WD, 2.3 AWD, 3.0 V6 24V 4WD, 3.0 V6 AWD** 03/00 - 05/08 91 -149 kW		**19-165998**	
MAZDA XEDOS 6 (CA)			
B3 **1.6 16V, 1.8, 2.0 V6** 01/92 - 10/99 79 -106 kW	**36-154821**	**36-163823**	стандартная подвеска
B6 Sport **1.6 16V, 1.8, 2.0 V6** 01/92 - 10/99 79 -106 kW	*34-050262*	*34-050279*	Обязанность, предусмотренная экспертизой
MAZDA (CHANGAN)			
MAZDA (CHANGAN) 3 седан			
B4 **1.6, 2.0** 02/06 - 77 -110 kW	**22-112811** **22-112880**	**19-112893**	стандартная подвеска
B6 Sport **1.6, 2.0** 02/06 - 77 -110 kW	**35-110736** **35-110743**	**24-215220**	
B8 **1.6, 2.0** 02/06 - 77 -110 kW	**35-110767** **35-110774**	**24-215237**	
B12 PK **1.6, 2.0** 02/06 - 77 -110 kW	**46-190307**		Обязанность, предусмотренная экспертизой VA: Глубина (экспертиза): 30 мм; Нагрузка оси до: 955 кг HA: Глубина (экспертиза): 30 мм; Нагрузка оси до: 915 кг
B14 **1.6, 2.0** 02/06 - 77 -110 kW	**47-121225**		Обязанность, предусмотренная экспертизой VA: Глубина (экспертиза): 25-40 мм; Нагрузка оси до: 1100 кг HA: Глубина (экспертиза): 20-40 мм; Нагрузка оси до: 1090 кг
B16 PSS9 **1.6, 2.0** 02/06 - 77 -110 kW	**48-121262**		Обязанность, предусмотренная экспертизой VA: Глубина (экспертиза): 25-40 мм; Нагрузка оси до: 1100 кг HA: Глубина (экспертиза): 20-40 мм; Нагрузка оси до: 1090 кг
MAZDA (CHANGAN) 3 седан			
B6 Sport **1.6, 2.0** 01/09 - 79 -110 kW	**35-110736** **35-110743**	**24-196529**	
B8 **1.6, 2.0** 01/09 - 79 -110 kW	**35-110767** **35-110774**	**24-196550**	

M

Пригодны для			
MAZDA (CHANGAN)			
MAZDA (CHANGAN) 3 седан			
B14 **1.6, 2.0** 01/09 - 79 -110 kW	**47-121225**		Обязанность, предусмотренная экспертизой VA: Глубина (экспертиза): 25-40 мм; Нагрузка оси до: 1135 кг HA: Глубина (экспертиза): 20-40 мм; Нагрузка оси до: 1090 кг
B16 PSS9 **1.6, 2.0** 01/09 - 79 -110 kW	**48-121262**		Обязанность, предусмотренная экспертизой VA: Глубина (экспертиза): 25-40 мм; Нагрузка оси до: 1135 кг HA: Глубина (экспертиза): 25-40 мм; Нагрузка оси до: 1090 кг
MAZDA (CHANGAN) 3 Наклонная задняя часть			
B6 Sport **1.6, 2.0** 09/11 - 79 -110 kW	**35-110736** **35-110743**	**24-196529**	
B8 **1.6, 2.0** 09/11 - 79 -110 kW	**35-110767** **35-110774**	**24-196550**	
B14 **1.6, 2.0** 09/11 - 79 -110 kW	**47-121225**		Обязанность, предусмотренная экспертизой VA: Глубина (экспертиза): 25-40 мм; Нагрузка оси до: 1135 кг HA: Глубина (экспертиза): 20-40 мм; Нагрузка оси до: 1090 кг
B16 PSS9 **1.6, 2.0** 09/11 - 79 -110 kW	**48-121262**		Обязанность, предусмотренная экспертизой VA: Глубина (экспертиза): 25-40 мм; Нагрузка оси до: 1135 кг HA: Глубина (экспертиза): 25-40 мм; Нагрузка оси до: 1090 кг

M

MERCEDES-BENZ			
MERCEDES-BENZ A-CLASS (W168)			
B1 **A 140, A 160, A 160 CDI, A 170 CDI, A 190, A 210** 07/97 - 08/04 44 -103 kW	**12-117314**		VA: с шариковым подшибником
B3 **A 140, A 160** 07/97 - 08/04 60 -75 kW	**37-129392**	**36-129447**	стандартная подвеска
B3 **A 140, A 160** 07/97 - 08/04 60 -75 kW	**37-129408**	**36-129454**	стандартная подвеска; Усиленное оснащение .
B3 **A 160 CDI, A 190** 07/98 - 08/04 44 -92 kW	**37-129408**	**36-129447**	стандартная подвеска
B3 **A 160 CDI, A 190** 07/98 - 08/04 44 -92 kW	**37-133627**	**36-129454**	стандартная подвеска; Усиленное оснащение .
B3 **A 170 CDI, A 210** 07/98 - 08/04 66 -103 kW	**37-133627**	**36-129447**	стандартная подвеска
B3 **A 170 CDI, A 210** 07/98 - 08/04 66 -103 kW		**36-129454**	стандартная подвеска; Усиленное оснащение .
B4 **A 140, A 160, A 160 CDI, A 170 CDI, A 190, A 210** 07/97 - 08/04 44 -103 kW	**22-049698**	**24-067829**	
B6 Sport **A 140, A 160, A 160 CDI, A 170 CDI, A 190, A 210** 07/97 - 08/04 44 -103 kW	**22-044099**	**24-027458**	
B8 **A 140, A 160, A 160 CDI, A 170 CDI, A 190, A 210** 07/97 - 08/04 44 -103 kW	**22-044105**	**24-027465**	

Пригодны для			

MERCEDES-BENZ

MERCEDES-BENZ A-CLASS (W168)

B12 PK	**A 140, A 160, A 160 CDI, A 170 CDI, A 190, A 210** 07/97 - 08/04 44 -103 kW	**46-190383**	Обязанность, предусмотренная экспертизой; короткая колесная база VA: Глубина (экспертиза): 20 мм; Нагрузка оси до: 810 кг HA: Глубина (экспертиза): 20 мм; Нагрузка оси до: 845 кг

MERCEDES-BENZ A-CLASS (W169)

B3	**A 150, A 160, A 170, A 180, A 200, A 200 TURBO** 09/04 - 06/12 70 -142 kW	**37-172046**	**36-172085**	стандартная подвеска; механическая КПП
B3	**A 150, A 160, A 170, A 180, A 200, A 200 TURBO** 09/04 - 06/12 70 -142 kW	**37-172107**	**36-172085**	стандартная подвеска; АКПП
B3	**A 150, A 160, A 170, A 180, A 200, A 200 TURBO** 09/04 - 06/12 70 -142 kW	**37-172053**		стандартная подвеска; Усиленное оснащение .
B3	**A 150, A 160, A 170, A 180, A 200, A 200 TURBO** 09/04 - 06/12 70 -142 kW	**37-172145**	**36-172078**	спортивная подвеска
B3	**A 150, A 160, A 170, A 180, A 200, A 200 TURBO** 09/04 - 06/12 70 -142 kW	**37-172015**	**36-172061**	спортивная подвеска; Усиленное оснащение .
B3	**A 160 CDI, A 180 CDI, A 200 CDI** 09/04 - 06/12 60 -103 kW	**37-172107**	**36-172085**	стандартная подвеска; механическая КПП
B3	**A 160 CDI, A 180 CDI, A 200 CDI** 09/04 - 06/12 60 -103 kW	**37-172114**		стандартная подвеска; Усиленное оснащение .; механическая КПП
B3	**A 160 CDI, A 180 CDI, A 200 CDI** 09/04 - 06/12 60 -103 kW	**37-172121**	**36-172085**	стандартная подвеска; АКПП
B3	**A 160 CDI, A 180 CDI, A 200 CDI** 09/04 - 06/12 60 -103 kW	**37-172138**		стандартная подвеска; Усиленное оснащение .; АКПП
B3	**A 160 CDI, A 180 CDI, A 200 CDI** 09/04 - 06/12 60 -103 kW	**37-172022**	**36-172061**	спортивная подвеска; механическая КПП
B3	**A 160 CDI, A 180 CDI, A 200 CDI** 09/04 - 06/12 60 -103 kW	**37-172022**	**36-172078**	спортивная подвеска; Усиленное оснащение .
B3	**A 160 CDI, A 180 CDI, A 200 CDI** 09/04 - 06/12 60 -103 kW	**37-172039**	**36-172092**	спортивная подвеска; АКПП
B4	**A 150, A 160, A 160 CDI, A 170, A 180, A 180 CDI, A 200, A 200 CDI, A 200 TURBO** 09/04 - 06/12 60 -142 kW	**22-215734** **11-125358** SP	**24-123266**	стандартная подвеска
B4	**A 150, A 160, A 160 CDI, A 170, A 180, A 180 CDI, A 200, A 200 CDI, A 200 TURBO** 09/04 - 06/12 60 -142 kW	**22-215796** **11-125358** SP	**24-104371**	спортивная подвеска; тип модели: 486
B4	**A 150, A 160, A 160 CDI, A 170, A 180, A 180 CDI, A 200, A 200 CDI, A 200 TURBO** 09/04 - 06/12 60 -142 kW	**22-215802** **11-125358** SP	**24-104616**	исполнение для плохих дорог; тип модели: 484, 924
B6 Sport	**A 150, A 160, A 160 CDI, A 170, A 180, A 180 CDI, A 200, A 200 CDI, A 200 TURBO** 09/04 - 06/12 60 -142 kW	**22-215819** **11-125358** SP	**24-120364**	
B8	**A 150, A 160, A 160 CDI, A 170, A 180, A 180 CDI, A 200, A 200 CDI, A 200 TURBO** 09/04 - 06/12 60 -142 kW	**22-215826** **11-125358** SP	**24-120340**	

M

Пригодны для			
MERCEDES-BENZ			
MERCEDES-BENZ A-CLASS (W169)			
B12 PK	**A 150, A 170, A 200** 09/04 - 06/12 70 -100 kW	**46-182104**	Учитывать подставку под пружину; без регулируемой подвески; Обязанность, предусмотренная экспертизой VA: Глубина (экспертиза): 30 мм; Нагрузка оси до: 885 кг HA: Глубина (экспертиза): 25 мм; Нагрузка оси до: 900 кг
B12 PK	**A 160 CDI, A 180 CDI, A 200 CDI, A 200 TURBO** 09/04 - 06/12 60 -142 kW	**46-182098**	Учитывать подставку под пружину; без регулируемой подвески; Обязанность, предусмотренная экспертизой VA: Глубина (экспертиза): 30 мм; Нагрузка оси до: 980 кг HA: Глубина (экспертиза): 25 мм; Нагрузка оси до: 900 кг
MERCEDES-BENZ A-CLASS (W176)			
B4	**A 180, A 180 CDI, A 200, A 200 CDI, A 220 CDI, A 250** 06/12 - 80 -155 kW	**22-220103** **22-220127**	**24-220118**	стандартная подвеска
B4	**A 180, A 180 CDI, A 200, A 200 CDI, A 220 CDI, A 250** 06/12 - 80 -155 kW	**22-230935** **22-230942**	**24-230964**	спортивная подвеска; тип модели: excl. P84; без транспортных средств с AMG - спортивным пакетом
B6 Sport	**A 180, A 180 CDI, A 200, A 200 CDI, A 220 CDI, A 250** 06/12 - 80 -155 kW	**22-223395** **22-223401**	**24-223416**	стандартная подвеска
B8	**A 180, A 180 CDI, A 200, A 200 CDI, A 220 CDI, A 250** 06/12 - 80 -155 kW	**22-223425** **22-223432**	**24-223447**	спортивная подвеска; тип модели: excl. P84; без транспортных средств с AMG - спортивным пакетом
B8	**A 180, A 180 CDI, A 200, A 200 CDI, A 220 CDI, A 250** 06/12 - 80 -155 kW	**22-232229** **22-232236**	**24-232074**	спортивная подвеска; тип модели: P84; для транспортных средств с AMG - спортивным пакетом
B14	**A 180, A 180 CDI, A 200, A 200 CDI, A 220 CDI, A 250** 06/12 - 80 -155 kW	**47-231108**		VA: Глубина (экспертиза): 30-50 мм; Нагрузка оси до: 1140 кг HA: Глубина (экспертиза): 30-50 мм; Нагрузка оси до: 990 кг
B16 PSS10	**A 180, A 180 CDI, A 200, A 200 CDI, A 220 CDI, A 250** 06/12 - 80 -155 kW	**48-230971**		VA: Глубина (экспертиза): 30-50 мм; Нагрузка оси до: 1140 кг HA: Глубина (экспертиза): 30-50 мм; Нагрузка оси до: 990 кг
B16 BCS	**A 220 CDI, A 250** 06/12 - 125 -155 kW	**48-238649**		Обязанность, предусмотренная экспертизой VA: Глубина (экспертиза): 10-30 мм HA: Глубина (экспертиза): 10-30 мм
MERCEDES-BENZ B-CLASS (W245)			
B3	**B 150, B 160, B 170, B 180, B 200, B 200 TURBO** 03/05 - 11/11 70 -142 kW	**37-172046**	**36-172085**	стандартная подвеска; механическая КПП
B3	**B 150, B 160, B 170, B 180, B 200, B 200 TURBO** 03/05 - 11/11 70 -142 kW	**37-172107**	**36-172085**	стандартная подвеска; АКПП
B3	**B 150, B 160, B 170, B 180, B 200, B 200 TURBO** 03/05 - 11/11 70 -142 kW	**37-172053**		стандартная подвеска; Усиленное оснащение .
B3	**B 150, B 160, B 170, B 180, B 200, B 200 TURBO** 03/05 - 11/11 70 -142 kW	**37-172145**	**36-172078**	спортивная подвеска
B3	**B 150, B 160, B 170, B 180, B 200, B 200 TURBO** 03/05 - 11/11 70 -142 kW	**37-172015**	**36-202867**	спортивная подвеска; Усиленное оснащение .
B3	**B 180 CDI, B 200 CDI** 03/05 - 11/11 80 -103 kW	**37-172107**	**36-172085**	стандартная подвеска; механическая КПП
B3	**B 180 CDI, B 200 CDI** 03/05 - 11/11 80 -103 kW	**37-172114**		стандартная подвеска; Усиленное оснащение .; механическая КПП

M

Пригодны для			
MERCEDES-BENZ			
MERCEDES-BENZ B-CLASS (W245)			
B3	**B 180 CDI, B 200 CDI** 03/05 - 11/11 80 -103 kW	**37-172121**	**36-172085**	стандартная подвеска; АКПП
B3	**B 180 CDI, B 200 CDI** 03/05 - 11/11 80 -103 kW	**37-172138**		стандартная подвеска; Усиленное оснащение .; АКПП
B3	**B 180 CDI, B 200 CDI** 03/05 - 11/11 80 -103 kW	**36-202874**	**36-202867**	спортивная подвеска; механическая КПП
B3	**B 180 CDI, B 200 CDI** 03/05 - 11/11 80 -103 kW	**37-172022**	**36-172078**	спортивная подвеска; Усиленное оснащение .
B3	**B 180 CDI, B 200 CDI** 03/05 - 11/11 80 -103 kW	**37-172039**	**36-172092**	спортивная подвеска; АКПП
B4	**B 150, B 160, B 170, B 170 NGT, B 180, B 180 CDI, B 180 NGT, B 200, B 200 CDI, B 200 TURBO** 03/05 - 11/11 70 -142 kW	**22-215833** **11-125358** SP	**24-110204**	стандартная подвеска
B4	**B 150, B 160, B 170, B 170 NGT, B 180, B 180 CDI, B 180 NGT, B 200, B 200 CDI, B 200 TURBO** 03/05 - 11/11 70 -142 kW	**22-215840** **11-125358** SP	**24-110211**	спортивная подвеска
B6 Sport	**B 150, B 160, B 170, B 170 NGT, B 180, B 180 CDI, B 180 NGT, B 200, B 200 CDI, B 200 TURBO** 03/05 - 11/11 70 -142 kW	**22-215819** **11-125358** SP	**24-120364**	
B8	**B 150, B 160, B 170, B 170 NGT, B 180, B 180 CDI, B 180 NGT, B 200, B 200 CDI, B 200 TURBO** 03/05 - 11/11 70 -142 kW	**22-215826** **11-125358** SP	**24-120340**	
B12 PK	**B 150, B 170** 03/05 - 11/11 70 -85 kW	**46-182111**		Учитывать подставку под пружину; без регулируемой подвески; Обязанность, предусмотренная экспертизой VA: Глубина (экспертиза): 30 мм; Нагрузка оси до: 950 кг HA: Глубина (экспертиза): 30 мм; Нагрузка оси до: 900 кг
B12 PK	**B 180 CDI, B 200, B 200 CDI, B 200 TURBO** 03/05 - 11/11 80 -142 kW	**46-000637**		Учитывать подставку под пружину; без регулируемой подвески; Обязанность, предусмотренная экспертизой VA: Глубина (экспертиза): 30 мм; Нагрузка оси до: 1005 кг HA: Глубина (экспертиза): 30 мм; Нагрузка оси до: 900 кг
MERCEDES-BENZ B-CLASS (W246)			
B4	**B 180, B 180 CDI, B 200, B 200 CDI, B 220 CDI, B 250** 11/11 - 80 -155 kW	**22-220103** **22-220127**	**24-220118**	стандартная подвеска
B4	**B 180, B 180 CDI, B 200, B 200 CDI, B 220 CDI, B 250** 11/11 - 80 -155 kW	**22-229038** **22-229045**	i.V.	спортивная подвеска
B6 Sport	**B 180, B 180 CDI, B 200, B 200 CDI, B 220 CDI, B 250** 11/11 - 80 -155 kW	**22-223395** **22-223401**	**24-223416**	
B8	**B 180, B 180 CDI, B 200, B 200 CDI, B 220 CDI, B 250** 11/11 - 80 -155 kW	**22-223425** **22-223432**	**24-223447**	
MERCEDES-BENZ VANEO (414)			
B1	**1.4, 1.6, 1.7 CDI, 1.9** 02/02 - 07/05 55 -92 kW	**12-117314**		VA: с шариковым подшибником

M

Пригодны для				
MERCEDES-BENZ				
MERCEDES-BENZ VANEO (414)				
B3	**1.4, 1.6** 02/02 - 07/05 60 kW	36-214440	i.V.	стандартная подвеска
B3	**1.6** 02/02 - 07/05 75 kW	36-214440	i.V.	механическая КПП
B3	**1.9** 02/02 - 07/05 92 kW	36-214440	i.V.	без кондиционера
B4	**1.4, 1.6, 1.7 CDI, 1.9** 02/02 - 07/05 55 -92 kW	**22-053541**	**24-069366**	
MERCEDES-BENZ 190 (W201)				
B1	**2.0, 2.3, 2.3 E, 2.6, D 2.0, D 2.5, E 1.8, E 2.0, E 2.3, E 2.3-16, E 2.5-16, E 2.6, E Evolution II 2.5, Turbo-D 2.5** 10/82 - 08/93 53 -173 kW	**12-225828**		VA: без шарикового подшибника
B3	**2.0** 10/82 - 05/90 66 -77 kW	*36-129768*	**36-226078**	стандартная подвеска
B3	**2.0** 10/82 - 05/90 66 -77 kW	**36-226177**	*36-129812*	стандартная подвеска; Усиленное оснащение .
B3	**2.0, 2.3, 2.3 E, 2.6, D 2.0, D 2.5, E 1.8, E 2.0, E 2.3, E 2.6** 10/82 - 12/89 53 -122 kW		**36-159369**	стандартная подвеска; с регулируемой подвеской
B3	**E 2.3-16, E 2.5-16** 04/84 - 08/93 125 -150 kW	**36-159383**		стандартная подвеска; с регулируемой подвеской
B3	**2.3, 2.3 E, 2.6, D 2.5, E 2.3, E 2.6** 09/86 - 12/89 66 -122 kW	*36-129775*	**36-226078**	стандартная подвеска
B3	**2.3, 2.3 E, 2.6, D 2.5, E 2.3, E 2.6** 09/86 - 12/89 66 -122 kW	**36-134496**	*36-129812*	стандартная подвеска; Усиленное оснащение .
B3	**D 2.0, E 1.8, E 2.0** 10/82 - 06/93 53 -93 kW	**36-226177**	**36-226078**	стандартная подвеска
B3	**D 2.0, E 1.8, E 2.0** 10/82 - 06/93 53 -93 kW	*36-129775*	*36-129812*	стандартная подвеска; Усиленное оснащение .
B4	**2.0, 2.3, 2.3 E, 2.6, D 2.0, D 2.5, E 1.8, E 2.0, E 2.3, E 2.6, Turbo-D 2.5** 10/82 - 08/93 53 -122 kW	**22-001993** **11-101406** SP **18-140651**	**24-014052**	стандартная подвеска НА: без регулируемой подвески
B4	**2.0, 2.3, 2.3 E, 2.6, D 2.0, D 2.5, E 1.8, E 2.0, E 2.3, E 2.3-16, E 2.5-16, E 2.6, E Evolution II 2.5, Turbo-D 2.5** 10/82 - 08/93 53 -173 kW	**22-002006** **11-101406** SP **18-140651**	**24-013901**	тип модели: Sportline НА: без регулируемой подвески
B4	**2.0, 2.3, 2.3 E, 2.6, D 2.0, D 2.5, E 1.8, E 2.0, E 2.3, E 2.3-16, E 2.5-16, E 2.6, E Evolution II 2.5, Turbo-D 2.5** 10/82 - 08/93 53 -173 kW	**22-003621** **11-101406** SP **18-140651**	**24-013840**	тип модели: Heavy Duty НА: без регулируемой подвески
B4	**2.0, 2.3, 2.3 E, 2.6, D 2.0, D 2.5, E 1.8, E 2.0, E 2.3, E 2.3-16, E 2.5-16, E 2.6, E Evolution II 2.5, Turbo-D 2.5** 10/82 - 08/93 53 -173 kW	**22-001924** **11-101406** SP **18-140651**	**24-013789**	тип модели: Tropen НА: без регулируемой подвески
B6 Sport	**2.0, 2.3, 2.3 E, 2.6, D 2.0, D 2.5, E 1.8, E 2.0, E 2.3, E 2.3-16, E 2.5-16, E 2.6, E Evolution II 2.5, Turbo-D 2.5** 10/82 - 08/93 53 -173 kW	**22-100412**	**24-100427**	НА: без регулируемой подвески

M

Пригодны для			
MERCEDES-BENZ			
MERCEDES-BENZ 190 (W201)			
B8	**2.0, 2.3, 2.3 E, 2.6, D 2.0, D 2.5, E 1.8, E 2.0, E 2.3, E 2.3-16, E 2.5-16, E 2.6, E Evolution II 2.5, Turbo-D 2.5** 10/82 - 08/93 53 -173 kW	**22-003652**	**24-014700**	HA: без регулируемой подвески
B12 PK	**2.0, 2.3, D 2.0, D 2.5, E 1.8, E 2.0, E 2.3, E 2.3-16, E 2.5-16** 10/82 - 08/93 53 -143 kW	**46-181404**		Учитывать подставку под пружину; без регулируемой подвески; Обязанность, предусмотренная экспертизой VA: Глубина (экспертиза): 40 мм; Нагрузка оси до: 880 кг HA: Глубина (экспертиза): 30-40 мм; Нагрузка оси до: 940 кг
MERCEDES-BENZ C-CLASS (W202)			
B3	**C 180** 09/93 - 12/95 89 -90 kW	**36-129461**	**36-133635**	стандартная подвеска; тип модели: Classic; тип модели: Elegance
B3	**C 180** 09/93 - 12/95 89 -90 kW	**36-129485**	**36-133642**	стандартная подвеска; тип модели: Esprit; тип модели: Sport
B3	**C 180** 01/96 - 05/00 89 -90 kW	**36-129638**	**36-133659**	стандартная подвеска; тип модели: Classic; тип модели: Elegance
B3	**C 180, C 200, C 200 CDI, C 200 D, C 220, C 230, C 240** 01/96 - 05/00 55 -125 kW	**36-227181**	*36-133666*	стандартная подвеска; тип модели: Esprit
B3	**C 180, C 200, C 200 CDI, C 200 D, C 220, C 230, C 240** 01/96 - 05/00 55 -125 kW	**36-227181**	*36-133673*	стандартная подвеска; тип модели: Sport
B3	**C 180** 01/96 - 05/00 89 kW	**36-227174**	**36-226160**	стандартная подвеска; Усиленное оснащение .; тип модели: Classic; тип модели: Elegance
B3	**C 180, C 200, C 200 CDI, C 200 D, C 220, C 220 CDI, C 220 D, C 230, C 240, C 250 Turbo-D, C 280** 01/96 - 05/00 55 -145 kW	**36-227174**	**36-226160**	стандартная подвеска; Усиленное оснащение .; тип модели: Esprit
B3	**C 180, C 200, C 200 CDI, C 200 D, C 220, C 220 CDI, C 220 D, C 230, C 240, C 250 Turbo-D, C 280** 01/96 - 05/00 55 -145 kW	**36-227174**	**36-226160**	стандартная подвеска; Усиленное оснащение .; тип модели: Sport
B3	**C 180** 09/93 - 12/95 89 -90 kW	**36-129478**	*36-133703*	стандартная подвеска; Усиленное оснащение .; тип модели: Classic; тип модели: Elegance
B3	**C 180** 03/93 - 12/95 89 -90 kW		**36-227136**	стандартная подвеска; Усиленное оснащение .; тип модели: Esprit; тип модели: Sport
B3	**C 180** 09/93 - 12/95 89 -90 kW		**36-159604**	стандартная подвеска; тип модели: Esprit; тип модели: Sport; с регулируемой подвеской
B3	**C 180** 01/96 - 05/00 89 -90 kW		**36-159451**	стандартная подвеска; тип модели: Classic; тип модели: Elegance; с регулируемой подвеской
B3	**C 180, C 200, C 200 CDI, C 200 D, C 200 Kompressor, C 220, C 230, C 230 Kompressor, C 240** 01/96 - 05/00 55 -142 kW		**36-159451**	стандартная подвеска; тип модели: Esprit; с регулируемой подвеской
B3	**C 180, C 200, C 200 CDI, C 200 D, C 200 Kompressor, C 220, C 230, C 230 Kompressor, C 240** 01/96 - 05/00 55 -142 kW		**36-159451**	стандартная подвеска; тип модели: Sport; с регулируемой подвеской
B3	**C 200, C 220** 09/93 - 12/95 100 -110 kW	**36-129478**	**36-129508**	стандартная подвеска; тип модели: Classic; тип модели: Elegance
B3	**C 200, C 200 CDI, C 200 D, C 200 Kompressor, C 220 CDI, C 220 D, C 230 Kompressor, C 240** 01/96 - 05/00 55 -142 kW	**36-129638**	**36-133697**	стандартная подвеска; тип модели: Classic; тип модели: Elegance

M

Пригодны для				
MERCEDES-BENZ				
MERCEDES-BENZ C-CLASS (W202)				
B3	**C 200, C 200 CDI, C 200 D, C 200 Kompressor, C 220 CDI, C 220 D, C 230 Kompressor, C 240** 01/96 - 05/00 55 -142 kW	**36-227174**	**36-226160**	стандартная подвеска; Усиленное оснащение .; тип модели: Classic; тип модели: Elegance
B3	**C 200, C 220** 03/93 - 12/95 100 -110 kW	36-226993	**36-227136**	стандартная подвеска; тип модели: Esprit; тип модели: Sport
B3	**C 200** 01/94 - 12/95 100 kW	*37-129491*	*36-129515*	стандартная подвеска; Усиленное оснащение .; тип модели: Classic; тип модели: Elegance
B3	**C 200** 01/94 - 12/95 100 kW	**36-154029**	**36-133635**	стандартная подвеска; Усиленное оснащение .; тип модели: Esprit; тип модели: Sport
B3	**C 200, C 200 D, C 220, C 220 D** 09/93 - 12/95 55 -110 kW		**36-159611**	стандартная подвеска; тип модели: Classic; тип модели: Elegance; с регулируемой подвеской
B3	**C 200, C 220** 09/93 - 12/95 100 -110 kW	36-226993	**36-159604**	стандартная подвеска; тип модели: Esprit; тип модели: Sport; с регулируемой подвеской
B3	**C 200, C 200 CDI, C 200 D, C 200 Kompressor, C 220 CDI, C 220 D, C 230 Kompressor, C 240** 01/96 - 05/00 55 -142 kW		**36-159451**	стандартная подвеска; тип модели: Classic; тип модели: Elegance; с регулируемой подвеской
B3	**C 220** 03/93 - 12/95 110 kW	*37-129491*	*36-129515*	стандартная подвеска; Усиленное оснащение .; тип модели: Classic; тип модели: Elegance
B3	**C 200 D** 09/93 - 12/95 55 kW	**36-129478**	*36-133703*	стандартная подвеска; тип модели: Classic; тип модели: Elegance
B3	**C 200 D, C 220 D** 03/93 - 12/95 55 -70 kW	*37-129491*	**36-129508**	стандартная подвеска; Усиленное оснащение .; тип модели: Classic; тип модели: Elegance
B3	**C 200 D, C 220 D** 03/93 - 12/95 55 -70 kW	**36-154036**	**36-227136**	стандартная подвеска; Усиленное оснащение .; тип модели: Esprit; тип модели: Sport
B3	**C 200 D** 09/93 - 12/95 55 kW		**36-159604**	стандартная подвеска; тип модели: Esprit; тип модели: Sport; с регулируемой подвеской
B3	**C 220 CDI, C 220 D, C 250 Turbo-D, C 280** 01/96 - 05/00 55 -145 kW		**36-159451**	стандартная подвеска; тип модели: Esprit; с регулируемой подвеской
B3	**C 220 D, C 250 Turbo-D, C 280** 01/96 - 05/00 55 -145 kW	*36-154104*	**36-159451**	стандартная подвеска; тип модели: Sport; с регулируемой подвеской
B3	**C 220 D** 09/93 - 12/95 70 kW	**36-154029**	**36-159604**	стандартная подвеска; тип модели: Esprit; тип модели: Sport; с регулируемой подвеской
B3	**C 250 D, C 280** 09/93 - 12/95 83 -142 kW	*37-129491*	**36-129508**	стандартная подвеска; тип модели: Classic; тип модели: Elegance
B3	**C 250 D, C 280** 05/93 - 12/95 83 -142 kW	*36-134519*	*36-129515*	стандартная подвеска; Усиленное оснащение .; тип модели: Classic; тип модели: Elegance
B3	**C 250 D, C 280** 05/93 - 12/95 83 -142 kW	**36-154036**	**36-133635**	стандартная подвеска; тип модели: Esprit; тип модели: Sport
B3	**C 250 D, C 280** 05/93 - 12/95 83 -142 kW	**36-159574**	*36-133703*	стандартная подвеска; Усиленное оснащение .; тип модели: Esprit; тип модели: Sport
B3	**C 250 D, C 280** 09/93 - 12/95 83 -142 kW		**36-159598**	стандартная подвеска; тип модели: Classic; тип модели: Elegance; с регулируемой подвеской
B3	**C 250 D, C 280** 09/93 - 12/95 83 -142 kW		**36-159581**	стандартная подвеска; тип модели: Esprit; тип модели: Sport; с регулируемой подвеской
B3	**C 250 Turbo-D, C 280** 01/96 - 05/00 110 -145 kW	**36-227174**	**36-226160**	стандартная подвеска; Усиленное оснащение .; тип модели: Classic; тип модели: Elegance

M

Пригодны для			

MERCEDES-BENZ

MERCEDES-BENZ C-CLASS (W202)

B3	**C 250 Turbo-D, C 280** 01/96 - 05/00 110 -145 kW	**36-226122**	**36-159451**	стандартная подвеска; тип модели: Classic; тип модели: Elegance; с регулируемой подвеской
B4	**C 180, C 200, C 200 CDI, C 200 D, C 200 Kompressor, C 220, C 220 CDI, C 220 D, C 230, C 230 Kompressor, C 240, C 250 D, C 250 Turbo-D, C 280** 05/93 - 05/00 55 -145 kW	**24-018562** **18-140651**	**24-018579**	стандартная подвеска
B6 Sport	**C 180, C 200, C 200 CDI, C 200 D, C 200 Kompressor, C 220, C 220 CDI, C 220 D, C 230, C 230 Kompressor, C 240, C 250 D, C 250 Turbo-D, C 280** 05/93 - 05/00 55 -145 kW	**24-100397**	**24-100403**	
B8	**C 180, C 200, C 200 CDI, C 200 D, C 200 Kompressor, C 220, C 220 CDI, C 220 D, C 230, C 230 Kompressor, C 240, C 250 D, C 250 Turbo-D, C 280** 05/93 - 05/00 55 -145 kW	**24-018548**	**24-018555**	
B12 PK	**C 180, C 200, C 200 D, C 200 Kompressor, C 220, C 220 D, C 230 Kompressor** 08/93 - 05/00 55 -142 kW	**46-181701**		Учитывать подставку под пружину; без регулируемой подвески; Обязанность, предусмотренная экспертизой; с общим разрешением на эксплуатацию (ABE) VA: Глубина (экспертиза): 30 мм; Нагрузка оси до: 970 кг HA: Глубина (экспертиза): 30 мм; Нагрузка оси до: 1030 кг
B12 PK	**C 180, C 200, C 200 CDI, C 200 Kompressor, C 220 CDI, C 220 D, C 230** 08/93 - 05/00 70 -132 kW	**46-181725**		Учитывать подставку под пружину; без регулируемой подвески; Обязанность, предусмотренная экспертизой VA: Глубина (экспертиза): 30 мм; Нагрузка оси до: 990 кг HA: Глубина (экспертиза): 30 мм; Нагрузка оси до: 1070 кг
B12 PK	**C 230 Kompressor, C 240, C 250 D, C 250 Turbo-D, C 280** 05/93 - 05/00 83 -145 kW	**46-181732**		Учитывать подставку под пружину; без регулируемой подвески; Обязанность, предусмотренная экспертизой VA: Глубина (экспертиза): 30 мм; Нагрузка оси до: 1010 кг HA: Глубина (экспертиза): 30 мм; Нагрузка оси до: 1070 кг
B12 SL	**C 180, C 200, C 200 CDI, C 200 D, C 200 Kompressor, C 220, C 220 D, C 230, C 230 Kompressor, C 240** 08/93 - 05/00 55 -142 kW	**46-181749**		Учитывать подставку под пружину; без регулируемой подвески; Обязанность, предусмотренная экспертизой VA: Глубина (экспертиза): 45-50 мм; Нагрузка оси до: 1010 кг HA: Глубина (экспертиза): 30-35 мм; Нагрузка оси до: 1070 кг

MERCEDES-BENZ C-CLASS универсал (S202)

B3	**C 180 T** 06/96 - 03/01 90 -95 kW	**36-129638**	**36-133659**	стандартная подвеска; тип модели: Classic; тип модели: Elegance
B3	**C 180 T** 06/96 - 03/01 90 -95 kW	**36-129638**	**36-163816**	стандартная подвеска; тип модели: Classic; тип модели: Elegance; с регулируемой подвеской
B3	**C 180 T, C 200 T, C 200 T CDI, C 200 T D, C 200 T Kompressor, C 230 T, C 230 T Kompressor, C 240 T** 06/96 - 03/01 65 -142 kW	**36-227181**	**36-133659**	стандартная подвеска; тип модели: Esprit; тип модели: Sport
B3	**C 180 T, C 200 T, C 200 T CDI, C 200 T D, C 200 T Kompressor, C 230 T, C 230 T Kompressor, C 240 T** 06/96 - 03/01 65 -142 kW	**36-227181**	**36-163816**	стандартная подвеска; тип модели: Esprit; тип модели: Sport; с регулируемой подвеской
B3	**C 180 T, C 200 T, C 200 T CDI, C 200 T D, C 200 T Kompressor, C 220 T CDI, C 220 T D, C 230 T, C 230 T Kompressor, C 240 T, C 250 T Turbo-D, C 280 T** 06/96 - 03/01 55 -145 kW	**36-227174**		стандартная подвеска; Усиленное оснащение .
B3	**C 200 T, C 200 T CDI, C 200 T D, C 200 T Kompressor, C 220 T CDI, C 220 T D, C 230 T Kompressor, C 240 T** 06/96 - 03/01 55 -142 kW	**36-129638**	**36-133659**	стандартная подвеска; тип модели: Classic; тип модели: Elegance

Пригодны для				
MERCEDES-BENZ				
MERCEDES-BENZ C-CLASS универсал (S202)				
B3	**C 200 T, C 200 T CDI, C 200 T D, C 200 T Kompressor, C 220 T CDI, C 220 T D, C 230 T Kompressor, C 240 T** 06/96 - 03/01 55 -142 kW	**36-129638**	**36-163816**	стандартная подвеска; тип модели: Classic; тип модели: Elegance; с регулируемой подвеской
B3	**C 220 T CDI, C 220 T D, C 250 T Turbo-D, C 280 T** 06/97 - 03/01 55 -145 kW	**36-227174**	**36-133659**	стандартная подвеска; тип модели: Esprit
B3	**C 220 T CDI, C 220 T D, C 250 T Turbo-D, C 280 T** 06/97 - 03/01 55 -145 kW	*36-154104*	**36-133659**	стандартная подвеска; тип модели: Sport
B3	**C 220 T CDI, C 220 T D, C 250 T Turbo-D, C 280 T** 06/97 - 03/01 55 -145 kW	*36-154104*	**36-163816**	стандартная подвеска; тип модели: Sport; с регулируемой подвеской
B3	**C 250 T Turbo-D, C 280 T** 06/96 - 03/01 110 -145 kW	**36-226122**	**36-133659**	стандартная подвеска; тип модели: Classic; тип модели: Elegance
B3	**C 250 T Turbo-D, C 280 T** 06/96 - 03/01 110 -145 kW	**36-226122**	**36-163816**	стандартная подвеска; тип модели: Classic; тип модели: Elegance; с регулируемой подвеской
B4	**C 180 T, C 200 T, C 200 T CDI, C 200 T D, C 200 T Kompressor, C 220 T CDI, C 220 T D, C 230 T, C 230 T Kompressor, C 240 T, C 250 T Turbo-D, C 280 T** 06/96 - 03/01 55 -145 kW	**24-018562** **18-140651**	**24-018579**	без регулируемой подвески
B6 Sport	**C 180 T, C 200 T, C 200 T CDI, C 200 T D, C 200 T Kompressor, C 220 T CDI, C 220 T D, C 230 T, C 230 T Kompressor, C 240 T, C 250 T Turbo-D, C 280 T** 06/96 - 03/01 55 -145 kW	**24-100397**	**24-100403**	без регулируемой подвески
B8	**C 180 T, C 200 T, C 200 T CDI, C 200 T D, C 200 T Kompressor, C 220 T CDI, C 220 T D, C 230 T, C 230 T Kompressor, C 240 T, C 250 T Turbo-D, C 280 T** 06/96 - 03/01 55 -145 kW	**24-018548**	**24-018555**	без регулируемой подвески
B12 PK	**C 180 T, C 200 T, C 200 T CDI, C 200 T D, C 200 T Kompressor, C 220 T CDI, C 220 T D, C 230 T** 06/96 - 03/01 55 -141 kW	**46-193902**		без регулируемой подвески; Обязанность, предусмотренная экспертизой VA: Глубина (экспертиза): 30 мм; Нагрузка оси до: 990 кг HA: Глубина (экспертиза): 30 мм; Нагрузка оси до: 1070 кг
B12 PK	**C 230 T Kompressor, C 240 T, C 250 T Turbo-D, C 280 T** 06/96 - 03/01 110 -145 kW	**46-193919**		без регулируемой подвески; Обязанность, предусмотренная экспертизой VA: Глубина (экспертиза): 30 мм; Нагрузка оси до: 1010 кг HA: Глубина (экспертиза): 30 мм; Нагрузка оси до: 1070 кг
MERCEDES-BENZ C-CLASS (W203)				
B1	**3.5, C 180, C 180 Kompressor, C 200 CDI, C 200 CGI Kompressor, C 200 Kompressor, C 220 CDI, C 230, C 230 Kompressor, C 240, C 270 CDI, C 280, C 320, C 320 CDI, C 350** 05/00 - 02/07 75 -200 kW	**12-224159**		VA: с шариковым подшибником
B3	**C 180, C 180 Kompressor, C 200 Kompressor, C 230 Kompressor** 05/00 - 02/07 95 -141 kW	**37-133719**	**36-225927**	стандартная подвеска
B3	**C 180, C 180 Kompressor, C 200 CDI, C 200 CGI Kompressor, C 200 Kompressor, C 230, C 230 Kompressor, C 240, C 280, C 320, C 350** 05/00 - 02/07 75 -200 kW	**37-133740**	**36-226160**	стандартная подвеска; Усиленное оснащение .

M

Пригодны для				
MERCEDES-BENZ				
MERCEDES-BENZ C-CLASS (W203)				
B3	**C 200 CGI Kompressor** 07/03 - 02/07 125 kW	**37-133719**	**36-225927**	стандартная подвеска
B3	**C 240, C 320** 05/00 - 02/07 125 -160 kW	**37-133726**	**36-225927**	стандартная подвеска
B3	**3.5, C 230, C 280, C 350** 01/05 - 02/07 150 -200 kW	**37-133726**	**36-225927**	стандартная подвеска
B3	**C 200 CDI, C 220 CDI** 05/00 - 04/04 75 -105 kW	**37-133733**	**36-225927**	стандартная подвеска
B3	**C 220 CDI** 04/04 - 02/07 105 kW	**37-133726**	**36-225927**	стандартная подвеска
B3	**C 220 CDI** 05/00 - 02/07 105 -110 kW	**37-133740**	**36-226160**	стандартная подвеска; Усиленное оснащение .
B3	**C 220 CDI** 02/04 - 02/07 110 kW	**37-133726**	**36-225927**	стандартная подвеска
B3	**C 270 CDI, C 320 CDI** 12/00 - 02/07 125 -165 kW	**37-133740**	**36-225927**	стандартная подвеска
B4	**3.5, C 180, C 180 Kompressor, C 200 CDI, C 200 CGI Kompressor, C 200 Kompressor, C 220 CDI, C 230, C 230 Kompressor, C 240, C 270 CDI, C 280, C 320, C 320 CDI, C 350** 05/00 - 02/07 75 -200 kW	*22-141705*	**24-114714**	стандартная подвеска
B4	**3.5, C 180, C 180 Kompressor, C 200 CDI, C 200 CGI Kompressor, C 200 Kompressor, C 220 CDI, C 230, C 230 Kompressor, C 240, C 270 CDI, C 280, C 320, C 320 CDI, C 350** 05/00 - 02/07 75 -200 kW	**22-168061**	**24-188111**	исполнение для плохих дорог
B4	**3.5, C 180, C 180 Kompressor, C 200 CDI, C 200 CGI Kompressor, C 200 Kompressor, C 220 CDI, C 230, C 230 Kompressor, C 240, C 270 CDI, C 280, C 320, C 320 CDI, C 350** 05/00 - 02/07 75 -200 kW	**22-168085**	**24-114714**	спортивная подвеска VA: для номера OE: 203 320 66 30
B4	**3.5, C 180, C 180 Kompressor, C 200 CDI, C 200 CGI Kompressor, C 200 Kompressor, C 220 CDI, C 230, C 230 Kompressor, C 240, C 270 CDI, C 280, C 320, C 320 CDI, C 350** 05/00 - 02/07 75 -200 kW	**22-218537**	**24-114714**	спортивная подвеска VA: для номера OE: 203 320 75 30
B6 Sport	**3.5, C 180, C 180 Kompressor, C 200 CDI, C 200 CGI Kompressor, C 200 Kompressor, C 220 CDI, C 230, C 230 Kompressor, C 240, C 270 CDI, C 280, C 320, C 320 CDI, C 350** 05/00 - 02/07 75 -200 kW	**35-053446**	**24-068802**	Для некоторых типов шин необходимы дистанционные шайбы; стандартная подвеска; без регулируемой подвески
B8	**3.5, C 180, C 180 Kompressor, C 200 CDI, C 200 CGI Kompressor, C 200 Kompressor, C 220 CDI, C 230, C 230 Kompressor, C 240, C 270 CDI, C 280, C 30 CDI AMG, C 32 AMG Kompressor, C 320, C 320 CDI, C 350, C 55 AMG** 02/04 - 02/07 75 -270 kW	**35-053453**	**24-068819**	Для некоторых типов шин необходимы дистанционные шайбы; спортивная подвеска; без регулируемой подвески
B12 PK	**C 180, C 180 Kompressor, C 200 CDI, C 200 CGI Kompressor, C 200 Kompressor, C 220 CDI, C 230, C 230 Kompressor** 05/00 - 02/07 75 -150 kW	**46-181800**		Учитывать подставку под пружину; Для некоторых типов шин необходимы дистанционные шайбы; Обязанность, предусмотренная экспертизой VA: Глубина (экспертиза): 30 мм; Нагрузка оси до: 1035 кг HA: без регулируемой подвески; Глубина (экспертиза): 30 мм; Нагрузка оси до: 1170 кг

M

Пригодны для			
MERCEDES-BENZ			
MERCEDES-BENZ C-CLASS (W203)			
B12 PK	**3.5, C 240, C 270 CDI, C 280, C 320, C 320 CDI, C 350** 05/00 - 02/07 125 -200 kW	**46-181817**	Учитывать подставку под пружину; Для некоторых типов шин необходимы дистанционные шайбы; Обязанность, предусмотренная экспертизой VA: Глубина (экспертиза): 30 мм; Нагрузка оси до: 1130 кг HA: без регулируемой подвески; Глубина (экспертиза): 30 мм; Нагрузка оси до: 1170 кг
B14	**3.5, C 180, C 180 Kompressor, C 200 CDI, C 200 CGI Kompressor, C 200 Kompressor, C 220 CDI, C 230, C 230 Kompressor, C 240, C 270 CDI, C 280, C 30 CDI AMG, C 32 AMG Kompressor, C 320, C 320 CDI, C 350, C 55 AMG** 02/04 - 02/07 75 -270 kW	**47-100770**	Для некоторых типов шин необходимы дистанционные шайбы; стандартная подвеска; без регулируемой подвески; Обязанность, предусмотренная экспертизой VA: Глубина (экспертиза): 30-50 мм; Нагрузка оси до: 1130 кг HA: Глубина (экспертиза): 30-50 мм; Нагрузка оси до: 1155 кг
B16 PSS9	**3.5, C 180, C 180 Kompressor, C 200 CDI, C 200 CGI Kompressor, C 200 Kompressor, C 220 CDI, C 230, C 230 Kompressor, C 240, C 270 CDI, C 280, C 30 CDI AMG, C 32 AMG Kompressor, C 320, C 320 CDI, C 350, C 55 AMG** 02/04 - 02/07 75 -270 kW	**48-088602**	Для некоторых типов шин необходимы дистанционные шайбы; стандартная подвеска; без регулируемой подвески; Обязанность, предусмотренная экспертизой VA: Глубина (экспертиза): 30-50 мм; Нагрузка оси до: 1130 кг HA: Глубина (экспертиза): 30-50 мм; Нагрузка оси до: 1155 кг
MERCEDES-BENZ C-CLASS T-Model (S203)			
B1	**C 180, C 180 Kompressor, C 200 CDI, C 200 CGI Kompressor, C 200 Kompressor, C 220 CDI, C 230, C 230 Kompressor, C 240, C 270 CDI, C 280, C 320, C 320 CDI, C 350** 03/01 - 08/07 75 -200 kW	**12-224159**	VA: с шариковым подшибником
B3	**C 180 Kompressor, C 200 CDI** 05/04 - 08/07 75 -105 kW	**37-133733**	**36-226030**	стандартная подвеска
B3	**C 180, C 180 Kompressor, C 200 CGI Kompressor, C 200 Kompressor, C 230 Kompressor** 03/01 - 04/04 95 -141 kW	**37-133719**	**36-226030**	стандартная подвеска
B3	**C 180, C 180 Kompressor, C 200 CDI, C 200 CGI Kompressor, C 200 Kompressor, C 220 CDI, C 230, C 230 Kompressor, C 240, C 280, C 320, C 350** 03/01 - 08/07 75 -200 kW	**37-133740**	**36-163793**	стандартная подвеска; Усиленное оснащение .
B3	**C 200 Kompressor** 05/04 - 08/07 120 kW	**37-133719**	**36-226030**	стандартная подвеска
B3	**C 240, C 320** 03/01 - 04/04 125 -160 kW	**37-133726**	**36-226030**	стандартная подвеска
B3	**C 280 4-matic, C 320 4-matic, C 320 CDI, C 350 4-matic** 04/04 - 08/07 160 -200 kW	**37-133740**	**36-226030**	стандартная подвеска
B3	**C 320 4-matic** 07/02 - 04/04 160 kW	**37-133740**	**36-226030**	стандартная подвеска
B3	**C 200 CDI, C 220 CDI** 03/01 - 04/04 75 -110 kW	**37-133733**	**36-226030**	стандартная подвеска
B3	**C 220 CDI, C 230, C 230 Kompressor, C 240, C 280, C 320, C 350** 05/04 - 08/07 105 -200 kW	**37-133726**	**36-226030**	стандартная подвеска
B3	**C 270 CDI** 03/01 - 04/04 125 kW	**37-133740**	**36-226030**	стандартная подвеска

M

Пригодны для				
MERCEDES-BENZ				
MERCEDES-BENZ C-CLASS T-Model (S203)				
B4	**C 180, C 180 Kompressor, C 200 CDI, C 200 CGI Kompressor, C 200 Kompressor, C 220 CDI, C 230, C 230 Kompressor, C 240, C 270 CDI, C 280, C 320, C 320 CDI, C 350** 03/01 - 08/07 75 -200 kW	*22-141705*	**24-114714**	стандартная подвеска; без регулируемой подвески
B4	**C 180, C 180 Kompressor, C 200 CDI, C 200 CGI Kompressor, C 200 Kompressor, C 220 CDI, C 230, C 230 Kompressor, C 240, C 270 CDI, C 280, C 320, C 320 CDI, C 350** 03/01 - 08/07 75 -200 kW	**22-168061**	**24-188111**	исполнение для плохих дорог
B4	**C 180, C 180 Kompressor, C 200 CDI, C 200 CGI Kompressor, C 200 Kompressor, C 220 CDI, C 230, C 230 Kompressor, C 240, C 270 CDI, C 280, C 320, C 320 CDI, C 350** 03/01 - 08/07 75 -200 kW	**22-168085**	**24-114714**	спортивная подвеска VA: для номера OE: 203 320 66 30
B4	**C 180, C 180 Kompressor, C 200 CDI, C 200 CGI Kompressor, C 200 Kompressor, C 220 CDI, C 230, C 230 Kompressor, C 240, C 270 CDI, C 280, C 320, C 320 CDI, C 350** 03/01 - 08/07 75 -200 kW	**22-218537**	**24-114714**	спортивная подвеска VA: для номера OE: 203 320 75 30
B6 Sport	**C 180, C 180 Kompressor, C 200 CDI, C 200 CGI Kompressor, C 200 Kompressor, C 220 CDI, C 230, C 230 Kompressor, C 240, C 270 CDI, C 280, C 320, C 320 CDI, C 350** 03/01 - 08/07 75 -200 kW	**35-053446**	**24-068802**	Для некоторых типов шин необходимы дистанционные шайбы; стандартная подвеска; без регулируемой подвески
B8	**C 180, C 180 Kompressor, C 200 CDI, C 200 CGI Kompressor, C 200 Kompressor, C 220 CDI, C 230, C 230 Kompressor, C 240, C 270 CDI, C 280, C 30 CDI AMG, C 32 AMG Kompressor, C 320, C 320 CDI, C 350, C 55 AMG** 03/01 - 08/07 75 -270 kW	**35-053453**	**24-068819**	Для некоторых типов шин необходимы дистанционные шайбы; спортивная подвеска; кроме исполнения для плохих дорог; без регулируемой подвески
B12 PK	**C 180, C 180 Kompressor, C 200 CDI, C 200 Kompressor, C 220 CDI, C 230, C 230 Kompressor** 03/01 - 08/07 75 -150 kW	**46-181824**		Учитывать подставку под пружину; Для некоторых типов шин необходимы дистанционные шайбы; кроме исполнения для плохих дорог; без регулируемой подвески; Обязанность, предусмотренная экспертизой VA: Глубина (экспертиза): 30 мм; Нагрузка оси до: 1015 кг HA: Глубина (экспертиза): 30 мм; Нагрузка оси до: 1170 кг
B12 PK	**C 240, C 270 CDI, C 280, C 320, C 320 CDI, C 350** 03/01 - 08/07 125 -200 kW	**46-181831**		Учитывать подставку под пружину; кроме исполнения для плохих дорог; без регулируемой подвески; Обязанность, предусмотренная экспертизой VA: Глубина (экспертиза): 30 мм; Нагрузка оси до: 1090 кг HA: Глубина (экспертиза): 30 мм; Нагрузка оси до: 1170 кг
B14	**C 180, C 180 Kompressor, C 200 CDI, C 200 CGI Kompressor, C 200 Kompressor, C 220 CDI, C 230, C 230 Kompressor, C 240, C 270 CDI, C 280, C 30 CDI AMG, C 32 AMG Kompressor, C 320, C 320 CDI, C 350, C 55 AMG** 03/01 - 08/07 75 -270 kW	**47-100770**		Для некоторых типов шин необходимы дистанционные шайбы; без регулируемой подвески; Обязанность, предусмотренная экспертизой VA: Глубина (экспертиза): 30-50 мм; Нагрузка оси до: 1130 кг HA: Глубина (экспертиза): 30-50 мм; Нагрузка оси до: 1155 кг
B16 PSS9	**C 180, C 180 Kompressor, C 200 CDI, C 200 CGI Kompressor, C 200 Kompressor, C 220 CDI, C 230, C 230 Kompressor, C 240, C 270 CDI, C 280, C 30 CDI AMG, C 32 AMG Kompressor, C 320, C 320 CDI, C 350, C 55 AMG** 03/01 - 08/07 75 -270 kW	**48-088602**		Для некоторых типов шин необходимы дистанционные шайбы; без регулируемой подвески; Обязанность, предусмотренная экспертизой VA: Глубина (экспертиза): 50 мм; Нагрузка оси до: 1130 кг HA: Глубина (экспертиза): 50 мм; Нагрузка оси до: 1155 кг

M

Пригодны для				
MERCEDES-BENZ				
MERCEDES-BENZ C-CLASS купе (CL203)				
B1	**C 160 Kompressor, C 180, C 180 Kompressor, C 200 CDI, C 200 CGI Kompressor, C 200 Kompressor, C 220, C 220 CDI, C 230, C 230 Kompressor, C 320, C 350** 03/01 - 05/08 90 -200 kW	**12-224159**		VA: с шариковым подшибником
B3	**C 160 Kompressor, C 180, C 180 Kompressor, C 200 CDI, C 200 CGI Kompressor, C 200 Kompressor, C 220, C 230 Kompressor** 03/01 - 05/08 90 -141 kW	**37-154172**	**36-133659**	стандартная подвеска
B3	**C 160 Kompressor, C 180, C 180 Kompressor, C 200 CGI Kompressor, C 200 Kompressor, C 220, C 230 Kompressor** 03/01 - 05/08 90 -141 kW	**37-154189**	**36-226030**	стандартная подвеска; Усиленное оснащение .
B3	**C 200 CDI, C 220 CDI, C 230, C 230 Kompressor, C 350** 03/01 - 05/08 90 -200 kW		**36-226030**	стандартная подвеска; Усиленное оснащение .
B3	**C 220 CDI, C 230, C 230 Kompressor, C 350** 03/01 - 05/08 100 -200 kW	**37-154189**	**36-133659**	стандартная подвеска
B4	**C 160 Kompressor, C 180, C 180 Kompressor, C 200 CDI, C 200 CGI Kompressor, C 200 Kompressor, C 220, C 220 CDI, C 230, C 230 Kompressor, C 320, C 350** 03/01 - 05/08 90 -200 kW	*22-141705*	**24-114714**	стандартная подвеска
B4	**C 160 Kompressor, C 180, C 180 Kompressor, C 200 CDI, C 200 CGI Kompressor, C 200 Kompressor, C 220, C 220 CDI, C 230, C 230 Kompressor, C 320, C 350** 03/01 - 05/08 90 -200 kW	**22-168085**	**24-114714**	спортивная подвеска VA: для номера OE: 203 320 66 30
B4	**C 160 Kompressor, C 180, C 180 Kompressor, C 200 CDI, C 200 CGI Kompressor, C 200 Kompressor, C 220, C 220 CDI, C 230, C 230 Kompressor, C 320, C 350** 03/01 - 05/08 90 -200 kW	**22-218537**	**24-114714**	спортивная подвеска VA: для номера OE: 203 320 75 30
B6 Sport	**C 160 Kompressor, C 180, C 180 Kompressor, C 200 CDI, C 200 CGI Kompressor, C 200 Kompressor, C 220, C 220 CDI, C 230, C 230 Kompressor, C 320, C 350** 03/01 - 05/08 90 -200 kW	**35-053446**	**24-068802**	Для некоторых типов шин необходимы дистанционные шайбы; стандартная подвеска; без регулируемой подвески
B8	**C 160 Kompressor, C 180, C 180 Kompressor, C 200 CDI, C 200 CGI Kompressor, C 200 Kompressor, C 220, C 220 CDI, C 230, C 230 Kompressor, C 30 CDI AMG, C 32 AMG Kompressor, C 320, C 350** 03/01 - 05/08 90 -260 kW	**35-053453**	**24-068819**	Для некоторых типов шин необходимы дистанционные шайбы; стандартная подвеска; без регулируемой подвески
B12 PK	**C 160 Kompressor, C 180, C 180 Kompressor, C 200 CGI Kompressor, C 200 Kompressor, C 230, C 230 Kompressor** 03/01 - 05/08 90 -150 kW	**46-190475**		Учитывать подставку под пружину; Для некоторых типов шин необходимы дистанционные шайбы; без регулируемой подвески; Обязанность, предусмотренная экспертизой VA: Глубина (экспертиза): 25-30 мм; Нагрузка оси до: 1070 кг HA: Глубина (экспертиза): 20-25 мм; Нагрузка оси до: 1035 кг

M

Пригодны для			
MERCEDES-BENZ			
MERCEDES-BENZ C-CLASS купе (CL203)			
B12 PK	**C 200 CDI, C 220 CDI, C 320, C 350** 09/02 - 05/08 90 -200 kW	**46-190482**	Учитывать подставку под пружину; Для некоторых типов шин необходимы дистанционные шайбы; без регулируемой подвески; Обязанность, предусмотренная экспертизой VA: Глубина (экспертиза): 25-30 мм; Нагрузка оси до: 1100 кг HA: Глубина (экспертиза): 20-25 мм; Нагрузка оси до: 1035 кг
B14	**C 160 Kompressor, C 180, C 180 Kompressor, C 200 CDI, C 200 CGI Kompressor, C 200 Kompressor, C 220, C 220 CDI, C 230, C 230 Kompressor, C 30 CDI AMG, C 32 AMG Kompressor, C 320, C 350** 03/01 - 05/08 90 -260 kW	**47-100770**	Для некоторых типов шин необходимы дистанционные шайбы; стандартная подвеска; без регулируемой подвески; Обязанность, предусмотренная экспертизой VA: Глубина (экспертиза): 30-50 мм; Нагрузка оси до: 1130 кг HA: Глубина (экспертиза): 30-50 мм; Нагрузка оси до: 1155 кг
B16 PSS9	**C 160 Kompressor, C 180, C 180 Kompressor, C 200 CDI, C 200 CGI Kompressor, C 200 Kompressor, C 220, C 220 CDI, C 230, C 230 Kompressor, C 30 CDI AMG, C 32 AMG Kompressor, C 320, C 350** 03/01 - 05/08 90 -260 kW	**48-088602**	Для некоторых типов шин необходимы дистанционные шайбы; стандартная подвеска; без регулируемой подвески; Обязанность, предусмотренная экспертизой VA: Глубина (экспертиза): 30-50 мм; Нагрузка оси до: 1130 кг HA: Глубина (экспертиза): 30-50 мм; Нагрузка оси до: 1155 кг
MERCEDES-BENZ CLC-CLASS			
B1	**CLC 160, CLC 180 Kompressor, CLC 200 CDI, CLC 200 Kompressor, CLC 220 CDI, CLC 230, CLC 350** 05/08 - 06/11 90 -200 kW	**12-224159**	VA: с шариковым подшибником
B3	**CLC 180 Kompressor, CLC 200 Kompressor** 05/08 - 06/11 105 -135 kW	**37-133719**	**36-171989**	стандартная подвеска
B3	**CLC 180 Kompressor, CLC 200 Kompressor** 05/08 - 06/11 105 -135 kW	**37-173425**	**36-171989**	стандартная подвеска; Усиленное оснащение .
B3	**CLC 350** 05/08 - 06/11 200 kW	**37-133733**	**36-171989**	стандартная подвеска
B3	**CLC 200 CDI, CLC 230** 05/08 - 06/11 90 -150 kW	**37-173425**	**36-171989**	стандартная подвеска; без кондиционера; механическая КПП
B3	**CLC 200 CDI, CLC 230** 05/08 - 06/11 90 -150 kW	**37-133733**	**36-171989**	стандартная подвеска; с кондиционером; АКПП
B3	**CLC 200 CDI, CLC 230** 05/08 - 06/11 90 -150 kW	**37-133733**	**36-171989**	стандартная подвеска; Усиленное оснащение .; без кондиционера; механическая КПП
B3	**CLC 220 CDI** 05/08 - 06/11 110 kW	**37-173425**	**36-171989**	стандартная подвеска
B3	**CLC 220 CDI** 05/08 - 06/11 110 kW	**37-133733**	**36-171989**	стандартная подвеска; Усиленное оснащение .
B4	**CLC 160, CLC 180 Kompressor, CLC 200 CDI, CLC 200 Kompressor, CLC 220 CDI, CLC 230, CLC 350** 05/08 - 06/11 90 -200 kW	*22-141705*	**24-114714**	стандартная подвеска
B4	**CLC 160, CLC 180 Kompressor, CLC 200 CDI, CLC 200 Kompressor, CLC 220 CDI, CLC 230, CLC 350** 05/08 - 06/11 90 -200 kW	**22-168061**	**24-188111**	исполнение для плохих дорог
B4	**CLC 160, CLC 180 Kompressor, CLC 200 CDI, CLC 200 Kompressor, CLC 220 CDI, CLC 230, CLC 350** 05/08 - 06/11 90 -200 kW	**22-168085**	**24-114714**	спортивная подвеска VA: для номера OE: 203 320 66 30

M

Пригодны для				
MERCEDES-BENZ				
MERCEDES-BENZ CLC-CLASS				
B4	**CLC 160, CLC 180 Kompressor, CLC 200 CDI, CLC 200 Kompressor, CLC 220 CDI, CLC 230, CLC 350** 05/08 - 06/11 90 -200 kW	**22-218537**	**24-114714**	спортивная подвеска VA: для номера OE: 203 320 75 30
B6 Sport	**CLC 160, CLC 180 Kompressor, CLC 200 CDI, CLC 200 Kompressor, CLC 220 CDI, CLC 230, CLC 350** 05/08 - 06/11 90 -200 kW	**35-053446**	**24-068802**	Для некоторых типов шин необходимы дистанционные шайбы; стандартная подвеска; без регулируемой подвески
B8	**CLC 160, CLC 180 Kompressor, CLC 200 CDI, CLC 200 Kompressor, CLC 220 CDI, CLC 230, CLC 350** 05/08 - 06/11 90 -200 kW	**35-053453**	**24-068819**	Для некоторых типов шин необходимы дистанционные шайбы; стандартная подвеска; без регулируемой подвески
B12 PK	**CLC 180 Kompressor, CLC 200 Kompressor, CLC 230** 05/08 - 06/11 105 -150 kW	**46-190475**		без регулируемой подвески; Обязанность, предусмотренная экспертизой VA: Глубина (экспертиза): 25-30 мм; Нагрузка оси до: 1070 кг HA: Глубина (экспертиза): 20-25 мм; Нагрузка оси до: 1035 кг
B12 PK	**CLC 200 CDI, CLC 220 CDI, CLC 350** 05/08 - 06/11 90 -200 kW	**46-190482**		Учитывать подставку под пружину; Для некоторых типов шин необходимы дистанционные шайбы; без регулируемой подвески; Обязанность, предусмотренная экспертизой VA: Глубина (экспертиза): 25-30 мм; Нагрузка оси до: 1100 кг HA: Глубина (экспертиза): 20-25 мм; Нагрузка оси до: 1035 кг
B14	**CLC 160, CLC 180 Kompressor, CLC 200 CDI, CLC 200 Kompressor, CLC 220 CDI, CLC 230, CLC 350** 05/08 - 06/11 90 -200 kW	**47-100770**		Для некоторых типов шин необходимы дистанционные шайбы; стандартная подвеска; без регулируемой подвески; Обязанность, предусмотренная экспертизой VA: Глубина (экспертиза): 30-50 мм; Нагрузка оси до: 1130 кг HA: Глубина (экспертиза): 30-50 мм; Нагрузка оси до: 1155 кг
B16 PSS9	**CLC 160, CLC 180 Kompressor, CLC 200 CDI, CLC 200 Kompressor, CLC 220 CDI, CLC 230, CLC 350** 05/08 - 06/11 90 -200 kW	**48-088602**		Для некоторых типов шин необходимы дистанционные шайбы; стандартная подвеска; без регулируемой подвески; Обязанность, предусмотренная экспертизой VA: Глубина (экспертиза): 30-50 мм; Нагрузка оси до: 1130 кг HA: Глубина (экспертиза): 30-50 мм; Нагрузка оси до: 1155 кг
MERCEDES-BENZ C-CLASS (W204)				
B1	**C 180 CDI, C 180 CGI, C 180 Kompressor, C 200 CDI, C 200 CGI, C 200 Kompressor, C 220 CDI, C 230, C 230 4-matic, C 250 CDI, C 250 CDI 4-matic, C 250 CGI, C 280, C 280 4-matic, C 300, C 300 4-matic, C 320 CDI, C 320 CDI 4-matic, C 350, C 350 4-matic, C 350 CDI, C 350 CDI 4-matic, C 350 CGI, C 63 AMG** 02/08 - 88 -358 kW	**12-225835**	**12-224623**	VA: с шариковым подшибником; без электронн. регулирования аморт. Силы; кроме спортивной подвески HA: без шарикового подшибника
B1	**C 180 CDI, C 180 CGI, C 180 Kompressor, C 200 CDI, C 200 CGI, C 200 Kompressor, C 220 CDI, C 230, C 230 4-matic, C 250 CDI, C 250 CDI 4-matic, C 250 CGI, C 280, C 280 4-matic, C 300, C 300 4-matic, C 320 CDI, C 320 CDI 4-matic, C 350, C 350 4-matic, C 350 CDI, C 350 CDI 4-matic, C 350 CGI, C 63 AMG** 02/08 - 88 -358 kW	**12-225842**	**12-224623**	VA: с шариковым подшибником; электронное регулирование аморт. Силы; спортивная подвеска HA: без шарикового подшибника
B3	**C 230, C 280, C 300** 01/07 - 150 -170 kW	**37-172299**	*36-171835*	стандартная подвеска
B3	**C 230, C 280, C 300** 01/07 - 150 -170 kW	**37-172305**	**36-171859**	стандартная подвеска; Усиленное оснащение .

M

Пригодны для				
MERCEDES-BENZ				
MERCEDES-BENZ C-CLASS (W204)				
B3	**C 230, C 280, C 300** 01/07 - 150 -170 kW	**37-172336**	**36-171873**	спортивная подвеска
B3	**C 230, C 280, C 300** 01/07 - 150 -170 kW	**37-172350**	**36-171897**	спортивная подвеска; Усиленное оснащение .
B3	**C 230 4-matic** 07/07 - 150 kW	**36-198351**	**36-171859**	стандартная подвеска; Усиленное оснащение .
B3	**C 280 4-matic, C 300 4-matic** 07/07 - 170 kW	**36-198351**	**36-171859**	стандартная подвеска
B3	**C 180 CDI, C 180 CGI, C 180 Kompressor, C 200, C 200 CDI, C 200 CGI, C 200 Kompressor, C 220 CDI, C 250 CGI** 07/09 - 88 -150 kW	**37-171827**	*36-171835*	стандартная подвеска
B3	**C 180 CDI, C 180 CGI, C 180 Kompressor, C 200, C 200 CDI, C 200 CGI, C 200 Kompressor, C 220 CDI, C 250 CGI** 07/09 - 88 -150 kW	**37-171841**	**36-171859**	стандартная подвеска; Усиленное оснащение .
B3	**C 180 CDI, C 180 CGI, C 180 Kompressor, C 200, C 200 CDI, C 200 CGI, C 200 Kompressor, C 220 CDI, C 250 CGI** 07/09 - 88 -150 kW	**37-171865**	**36-171873**	спортивная подвеска
B3	**C 180 CDI, C 180 CGI, C 180 Kompressor, C 200, C 200 CDI, C 200 CGI, C 200 Kompressor, C 220 CDI, C 250 CGI** 07/09 - 88 -150 kW	**37-171889**	**36-171897**	спортивная подвеска; Усиленное оснащение .
B3	**C 250 CDI** 08/08 - 150 kW	*37-129491*	*36-171835*	стандартная подвеска; Варианты оснащения: mit BlueEFFICIENCY
B3	**C 250 CDI** 08/08 - 150 kW	**37-172312**	**36-171859**	стандартная подвеска; Усиленное оснащение .; Варианты оснащения: mit BlueEFFICIENCY
B3	**C 250 CDI** 08/08 - 150 kW	**37-172367**	**36-171873**	спортивная подвеска; Варианты оснащения: mit BlueEFFICIENY
B3	**C 250 CDI** 08/08 - 150 kW	**37-172374**	**36-171897**	спортивная подвеска; Усиленное оснащение .; Варианты оснащения: mit BlueEFFICIENCY
B3	**C 320 CDI, C 350 CDI** 01/07 - 165 -195 kW	**37-172312**	**36-171859**	стандартная подвеска
B3	**C 320 CDI, C 350 CDI** 01/07 - 165 -195 kW	**37-172329**	*36-172283*	стандартная подвеска; Усиленное оснащение .
B3	**C 320 CDI, C 350 CDI** 01/07 - 165 -195 kW	**37-172374**	**36-171897**	спортивная подвеска
B3	**C 320 CDI, C 350 CDI** 01/07 - 165 -195 kW	**37-172343**	**36-171897**	спортивная подвеска; Усиленное оснащение .
B4	**C 180 CDI, C 180 CGI, C 180 Kompressor, C 200, C 200 CDI, C 200 CGI, C 200 Kompressor, C 220 CDI, C 230, C 250 CDI, C 250 CGI, C 280, C 300, C 320 CDI, C 350, C 350 CDI, C 350 CGI** 09/08 - 88 -225 kW	i.V.	**24-166676**	стандартная подвеска
B4	**C 180 CDI, C 180 CGI, C 180 Kompressor, C 200, C 200 CDI, C 200 CGI, C 200 Kompressor, C 220 CDI, C 230, C 250 CDI, C 250 CGI, C 280, C 300, C 320 CDI, C 350, C 350 CDI, C 350 CGI** 09/08 - 88 -225 kW	i.V.	**24-169431**	исполнение для плохих дорог

M

Пригодны для			
MERCEDES-BENZ			
MERCEDES-BENZ C-CLASS (W204)			
B4 DMC	**C 230 4-matic, C 250 CDI 4-matic, C 280 4-matic, C 300 4-matic, C 300 CDI 4-matic, C 320 CDI 4-matic, C 350 4-matic, C 350 CDI 4-matic** 07/07 - 150 -225 kW	**22-193414**	**24-166218**	стандартная подвеска
B4 DMC	**C 230 4-matic, C 250 CDI 4-matic, C 280 4-matic, C 300 4-matic, C 300 CDI 4-matic, C 320 CDI 4-matic, C 350 4-matic, C 350 CDI 4-matic** 07/07 - 150 -225 kW	**22-193483**	**24-166522**	спортивная подвеска
B4 DMC	**C 180 CDI, C 180 CGI, C 180 Kompressor, C 200, C 200 CDI, C 200 CGI, C 200 Kompressor, C 220 CDI, C 230, C 250 CDI, C 250 CGI, C 280, C 300, C 320 CDI, C 350, C 350 CDI, C 350 CGI** 09/08 - 88 -225 kW	**22-196019**	**24-166218**	стандартная подвеска
B4 DMC	**C 180 CDI, C 180 CGI, C 180 Kompressor, C 200, C 200 CDI, C 200 CGI, C 200 Kompressor, C 220 CDI, C 230, C 250 CDI, C 250 CGI, C 280, C 300, C 320 CDI, C 350, C 350 CDI, C 350 CGI** 09/08 - 88 -225 kW	*22-151032*	**24-166522**	спортивная подвеска
B4 DMC	**C 180 CDI, C 180 CGI, C 180 Kompressor, C 200, C 200 CDI, C 200 CGI, C 200 Kompressor, C 220 CDI, C 230, C 250 CDI, C 250 CGI, C 280, C 300, C 320 CDI, C 350, C 350 CDI, C 350 CGI** 09/08 - 88 -225 kW	*22-151049*	**24-166539**	исполнение для плохих дорог
B6 Sport	**C 230 4-matic, C 250 CDI 4-matic, C 280 4-matic, C 300 4-matic, C 300 CDI 4-matic, C 320 CDI 4-matic, C 350 4-matic, C 350 CDI 4-matic** 07/07 - 150 -225 kW	**35-170815**	**24-170826**	стандартная подвеска; спортивная подвеска
B6 Sport	**C 180 CDI, C 180 CGI, C 180 Kompressor, C 200, C 200 CDI, C 200 CGI, C 200 Kompressor, C 220 CDI, C 230, C 250 CDI, C 250 CGI, C 280, C 300, C 320 CDI, C 350, C 350 CDI, C 350 CGI** 09/08 - 88 -225 kW	**35-141822**	**24-141833**	без электронн. регулирования аморт. Силы
B8	**C 180 CDI, C 180 CGI, C 180 Kompressor, C 200, C 200 CDI, C 200 CGI, C 200 Kompressor, C 220 CDI, C 230, C 250 CDI, C 250 CGI, C 280, C 300, C 320 CDI, C 350, C 350 CDI, C 350 CGI** 09/08 - 88 -225 kW	**35-141846**	**24-141857**	без электронн. регулирования аморт. Силы
B12 PK	**C 180 CGI, C 180 Kompressor, C 200, C 200 CGI, C 200 Kompressor, C 230, C 250 CGI** 01/07 - 115 -150 kW	**46-180759**		Учитывать подставку под пружину; без электронн. регулирования аморт. Силы; без регулируемой подвески; Обязанность, предусмотренная экспертизой VA: Глубина (экспертиза): 30 мм; Нагрузка оси до: 1150 кг HA: Глубина (экспертиза): 30 мм; Нагрузка оси до: 1200 кг
B12 PK	**C 180 CDI, C 200 CDI, C 220 CDI, C 250 CDI, C 280, C 300, C 320 CDI, C 350, C 350 CDI, C 350 CGI** 09/08 - 88 -225 kW	**46-180766**		Учитывать подставку под пружину; без электронн. регулирования аморт. Силы; без регулируемой подвески; Обязанность, предусмотренная экспертизой VA: Глубина (экспертиза): 30 мм; Нагрузка оси до: 1150 кг HA: Глубина (экспертиза): 30 мм; Нагрузка оси до: 1200 кг
B14	**C 180 CDI, C 180 CGI, C 180 Kompressor, C 200, C 200 CDI, C 200 CGI, C 200 Kompressor, C 220 CDI, C 230, C 250 CDI, C 250 CGI, C 280, C 300, C 320 CDI, C 350, C 350 CDI, C 350 CGI** 09/08 - 88 -225 kW	**47-141179**		без электронн. регулирования аморт. Силы; Обязанность, предусмотренная экспертизой VA: Глубина (экспертиза): 30-50 мм; Нагрузка оси до: 1110 кг HA: Глубина (экспертиза): 30-50 мм; Нагрузка оси до: 1225 кг

M

Пригодны для			
MERCEDES-BENZ			
MERCEDES-BENZ C-CLASS (W204)			
B16 PSS10	**C 63 AMG** 02/08 - 336 -358 kW	**48-141147**	без электронн. регулирования аморт. Силы; тип модели: excl. Black Series; без регулируемой подвески; Обязанность, предусмотренная экспертизой VA: Глубина (экспертиза): 20-40 мм; Нагрузка оси до: 1110 кг HA: Глубина (экспертиза): 20-40 мм; Нагрузка оси до: 1225 кг
B16 PSS10	**C 180 CDI, C 180 CGI, C 180 Kompressor, C 200, C 200 CDI, C 200 CGI, C 200 Kompressor, C 220 CDI, C 230, C 250 CDI, C 250 CGI, C 280, C 300, C 320 CDI, C 350, C 350 CDI, C 350 CGI** 09/08 - 88 -225 kW	**48-141147**	без электронн. регулирования аморт. Силы; Обязанность, предусмотренная экспертизой VA: Глубина (экспертиза): 30-50 мм; Нагрузка оси до: 1110 кг HA: Глубина (экспертиза): 30-50 мм; Нагрузка оси до: 1225 кг
B16 BCS	**C 250 CDI, C 320 CDI, C 350, C 350 CDI, C 350 CGI, C 63 AMG** 02/08 - 150 -358 kW	**48-229333**	без электронн. регулирования аморт. Силы; тип модели: excl. Black Series; без регулируемой подвески; Обязанность, предусмотренная экспертизой VA: Глубина (экспертиза): 20-40 мм HA: Глубина (экспертиза): 20-40 мм
MERCEDES-BENZ C-CLASS T-Model (S204)			
B1	**C 180 CGI, C 180 Kompressor, C 200 CDI, C 200 CGI, C 200 Kompressor, C 220 CDI, C 230, C 250 CDI 4-matic, C 250 CGI, C 280, C 300, C 320 CDI, C 320 CDI 4-matic, C 350, C 350 CDI, C 350 CDI 4-matic, C 63 AMG** 02/08 - 100 -336 kW	**12-225835**	**12-224623**	VA: с шариковым подшибником; без электронн. регулирования аморт. Силы; кроме спортивной подвески HA: без шарикового подшибника
B1	**C 180 CGI, C 180 Kompressor, C 200 CDI, C 200 CGI, C 200 Kompressor, C 220 CDI, C 230, C 250 CDI 4-matic, C 250 CGI, C 280, C 300, C 320 CDI, C 320 CDI 4-matic, C 350, C 350 CDI, C 350 CDI 4-matic, C 63 AMG** 02/08 - 100 -336 kW	**12-225842**	**12-224623**	VA: с шариковым подшибником; электронное регулирование аморт. Силы; спортивная подвеска HA: без шарикового подшибника
B3	**C 180 CGI, C 180 Kompressor, C 200 CDI, C 200 CGI, C 200 Kompressor, C 220 CDI, C 250 CGI** 07/09 - 100 -150 kW	**37-171827**	**36-171859**	стандартная подвеска
B3	**C 180 CDI, C 200 CDI, C 230, C 280, C 300** 08/07 - 88 -170 kW	**37-172299**	**36-171859**	стандартная подвеска
B3	**C 180 CDI, C 180 CGI, C 180 Kompressor, C 200 CDI, C 200 CGI, C 200 Kompressor, C 220 CDI, C 250 CGI** 07/09 - 88 -150 kW	**37-171841**	*36-172283*	стандартная подвеска; Усиленное оснащение .
B3	**C 180 CDI, C 180 CGI, C 180 Kompressor, C 200 CDI, C 200 CGI, C 200 Kompressor, C 220 CDI, C 250 CGI** 07/09 - 88 -150 kW	**37-171865**	**36-171873**	спортивная подвеска
B3	**C 180 CDI, C 180 CGI, C 180 Kompressor, C 200 CDI, C 200 CGI, C 200 Kompressor, C 220 CDI, C 250 CGI** 07/09 - 88 -150 kW	**37-171889**	**36-171897**	спортивная подвеска; Усиленное оснащение .
B3	**C 180 CDI, C 180 CGI, C 180 Kompressor, C 200 CDI, C 200 CGI, C 200 Kompressor, C 220 CDI, C 230, C 250 CGI, C 280, C 300, C 320 CDI, C 350, C 350 CDI, C 350 CGI** 10/09 - 88 -225 kW		*36-172382*	стандартная подвеска; с регулируемой подвеской
B4	**C 180 CDI, C 180 CGI, C 180 Kompressor, C 200 CDI, C 200 CGI, C 200 Kompressor, C 220 CDI, C 230, C 250 CGI, C 280, C 300, C 320 CDI, C 350, C 350 CDI, C 350 CGI** 10/09 - 88 -225 kW	i.V.	**24-166676**	стандартная подвеска HA: без регулируемой подвески

M

Пригодны для			
MERCEDES-BENZ			
MERCEDES-BENZ C-CLASS T-Model (S204)			
B4	**C 180 CDI, C 180 CGI, C 180 Kompressor, C 200 CDI, C 200 CGI, C 200 Kompressor, C 220 CDI, C 230, C 250 CGI, C 280, C 300, C 320 CDI, C 350, C 350 CDI, C 350 CGI** 10/09 - 88 -225 kW	i.V.	**24-169431**	исполнение для плохих дорог HA: без регулируемой подвески
B4 DMC	**C 180 CDI, C 180 CGI, C 180 Kompressor, C 200 CDI, C 200 CGI, C 200 Kompressor, C 220 CDI, C 230, C 250 CGI, C 280, C 300, C 320 CDI, C 350, C 350 CDI, C 350 CGI** 10/09 - 88 -225 kW	**22-196019**	**24-166218**	стандартная подвеска HA: без регулируемой подвески
B4 DMC	**C 180 CDI, C 180 CGI, C 180 Kompressor, C 200 CDI, C 200 CGI, C 200 Kompressor, C 220 CDI, C 230, C 250 CGI, C 280, C 300, C 320 CDI, C 350, C 350 CDI, C 350 CGI** 10/09 - 88 -225 kW	*22-151032*	**24-166522**	спортивная подвеска HA: без регулируемой подвески
B4 DMC	**C 180 CDI, C 180 CGI, C 180 Kompressor, C 200 CDI, C 200 CGI, C 200 Kompressor, C 220 CDI, C 230, C 250 CGI, C 280, C 300, C 320 CDI, C 350, C 350 CDI, C 350 CGI** 10/09 - 88 -225 kW	*22-151049*	**24-166539**	исполнение для плохих дорог HA: без регулируемой подвески
B4 DMC	**C 250 CDI 4-matic, C 320 CDI 4-matic, C 350 CDI 4-matic** 10/09 - 150 -170 kW	**22-193414**	**24-166218**	стандартная подвеска
B4 DMC	**C 250 CDI 4-matic, C 320 CDI 4-matic, C 350 CDI 4-matic** 10/09 - 150 -170 kW	**22-193483**	**24-166522**	спортивная подвеска
B6 Sport	**C 180 CDI, C 180 CGI, C 180 Kompressor, C 200 CDI, C 200 CGI, C 200 Kompressor, C 220 CDI, C 230, C 250 CGI, C 280, C 300, C 320 CDI, C 350, C 350 CDI, C 350 CGI** 10/09 - 88 -225 kW	**35-141822**	**24-141833**	без электронн. регулирования аморт. Силы HA: без регулируемой подвески
B6 Sport	**C 250 CDI 4-matic, C 320 CDI 4-matic, C 350 CDI 4-matic** 10/09 - 150 -170 kW	**35-170815**	**24-170826**	стандартная подвеска; спортивная подвеска
B8	**C 180 CDI, C 180 CGI, C 180 Kompressor, C 200 CDI, C 200 CGI, C 200 Kompressor, C 220 CDI, C 230, C 250 CGI, C 280, C 300, C 320 CDI, C 350, C 350 CDI, C 350 CGI** 10/09 - 88 -225 kW	**35-141846**	**24-141857**	без электронн. регулирования аморт. Силы HA: без регулируемой подвески
B12 PK	**C 180 CGI, C 180 Kompressor, C 200 CGI, C 200 Kompressor, C 230, C 250 CGI** 07/09 - 115 -150 kW	**46-180773**		Учитывать подставку под пружину; без электронн. регулирования аморт. Силы; без регулируемой подвески; Обязанность, предусмотренная экспертизой VA: Глубина (экспертиза): 30 мм; Нагрузка оси до: 1150 кг HA: Глубина (экспертиза): 30 мм; Нагрузка оси до: 1230 кг
B12 PK	**C 180 CDI, C 200 CDI, C 220 CDI, C 280, C 300, C 320 CDI, C 350, C 350 CDI, C 350 CGI** 10/09 - 88 -225 kW	**46-180780**		Учитывать подставку под пружину; без электронн. регулирования аморт. Силы; без регулируемой подвески; Обязанность, предусмотренная экспертизой VA: Глубина (экспертиза): 30 мм; Нагрузка оси до: 1150 кг HA: Глубина (экспертиза): 30 мм; Нагрузка оси до: 1230 кг
B14	**C 180 CDI, C 180 CGI, C 180 Kompressor, C 200 CDI, C 200 CGI, C 200 Kompressor, C 220 CDI, C 230, C 250 CGI, C 280, C 300, C 320 CDI, C 350, C 350 CDI, C 350 CGI** 10/09 - 88 -225 kW	**47-141179**		без электронн. регулирования аморт. Силы; Обязанность, предусмотренная экспертизой VA: Глубина (экспертиза): 30-50 мм; Нагрузка оси до: 1110 кг HA: без регулируемой подвески; Глубина (экспертиза): 30-50 мм; Нагрузка оси до: 1225 кг

M

Пригодны для			
MERCEDES-BENZ			
MERCEDES-BENZ C-CLASS T-Model (S204)			
B16 PSS10	**C 63 AMG** 02/08 - 336 -386 kW	**48-141147**	без электронн. регулирования аморт. Силы; тип модели: excl. Black Series; без регулируемой подвески; Обязанность, предусмотренная экспертизой VA: Глубина (экспертиза): 20-40 мм; Нагрузка оси до: 1110 кг HA: Глубина (экспертиза): 20-40 мм; Нагрузка оси до: 1225 кг
B16 PSS10	**C 180 CDI, C 180 CGI, C 180 Kompressor, C 200 CDI, C 200 CGI, C 200 Kompressor, C 220 CDI, C 230, C 250 CGI, C 280, C 300, C 320 CDI, C 350, C 350 CDI, C 350 CGI** 10/09 - 88 -225 kW	**48-141147**	без электронн. регулирования аморт. Силы; Обязанность, предусмотренная экспертизой VA: Глубина (экспертиза): 30-50 мм; Нагрузка оси до: 1110 кг HA: без регулируемой подвески; Глубина (экспертиза): 30-50 мм; Нагрузка оси до: 1225 кг
B16 BCS	**C 320 CDI, C 350, C 350 CDI, C 350 CGI, C 63 AMG** 08/07 - 165 -386 kW	**48-229333**	без электронн. регулирования аморт. Силы; тип модели: excl. Black Series; без регулируемой подвески; Обязанность, предусмотренная экспертизой VA: Глубина (экспертиза): 20-40 мм HA: Глубина (экспертиза): 20-40 мм

MERCEDES-BENZ C-CLASS купе (C204)				
B4 DMC	**C 180, C 200 CGI, C 220 CDI, C 250, C 250 CDI, C 350** 06/11 - 115 -225 kW	**22-196019**	**24-166218**	стандартная подвеска
B4 DMC	**C 180, C 200 CGI, C 220 CDI, C 250, C 250 CDI, C 350** 06/11 - 115 -225 kW	*22-151032*	**24-166522**	спортивная подвеска
B6 Sport	**C 180, C 200 CGI, C 220 CDI, C 250, C 250 CDI, C 350** 06/11 - 115 -225 kW	**35-141822**	**24-141833**	без электронн. регулирования аморт. Силы
B8	**C 180, C 200 CGI, C 220 CDI, C 250, C 250 CDI, C 350** 06/11 - 115 -225 kW	**35-141846**	**24-141857**	без электронн. регулирования аморт. Силы
B12 PK	**C 180, C 200 CGI, C 250** 06/11 - 115 -150 kW	**46-180773**		Учитывать подставку под пружину; без электронн. регулирования аморт. Силы; без регулируемой подвески; Обязанность, предусмотренная экспертизой VA: Глубина (экспертиза): 30 мм; Нагрузка оси до: 1150 кг HA: Глубина (экспертиза): 30 мм; Нагрузка оси до: 1230 кг
B12 PK	**C 220 CDI, C 250 CDI, C 350** 06/11 - 125 -225 kW	**46-180780**		Учитывать подставку под пружину; без электронн. регулирования аморт. Силы; без регулируемой подвески; Обязанность, предусмотренная экспертизой VA: Глубина (экспертиза): 30 мм; Нагрузка оси до: 1150 кг HA: Глубина (экспертиза): 30 мм; Нагрузка оси до: 1230 кг
B14	**C 180, C 200 CGI, C 220 CDI, C 250, C 250 CDI, C 350** 06/11 - 115 -225 kW	**47-141179**		без электронн. регулирования аморт. Силы; Обязанность, предусмотренная экспертизой VA: Глубина (экспертиза): 30-50 мм; Нагрузка оси до: 1110 кг HA: Глубина (экспертиза): 30-50 мм; Нагрузка оси до: 1225 кг
B16 PSS10	**C 180, C 200 CGI, C 220 CDI, C 250, C 250 CDI, C 350** 06/11 - 115 -225 kW	**48-141147**		без электронн. регулирования аморт. Силы; Обязанность, предусмотренная экспертизой VA: Глубина (экспертиза): 30-50 мм; Нагрузка оси до: 1110 кг HA: Глубина (экспертиза): 30-50 мм; Нагрузка оси до: 1225 кг
B16 PSS10	**C 63 AMG** 06/11 - 336 -380 kW	**48-141147**		без электронн. регулирования аморт. Силы; тип модели: excl. Black Series; без регулируемой подвески; Обязанность, предусмотренная экспертизой VA: Глубина (экспертиза): 20-40 мм; Нагрузка оси до: 1110 кг HA: Глубина (экспертиза): 20-40 мм; Нагрузка оси до: 1225 кг
B16 BCS	**C 350, C 63 AMG** 06/11 - 225 -380 kW	**48-229333**		без электронн. регулирования аморт. Силы; тип модели: excl. Black Series; без регулируемой подвески; Обязанность, предусмотренная экспертизой VA: Глубина (экспертиза): 20-40 мм HA: Глубина (экспертиза): 20-40 мм

M

Пригодны для			
MERCEDES-BENZ			
MERCEDES-BENZ CLA купе (C117)			
B4	**CLA 180, CLA 200, CLA 220 CDI, CLA 250** 01/13 - 90 -155 kW	**22-220103** **22-220127**	**24-220118**	стандартная подвеска
B4	**CLA 180, CLA 200, CLA 220 CDI, CLA 250** 01/13 - 90 -155 kW	**22-230935** **22-230942**	**24-230964**	спортивная подвеска; тип модели: excl. P84; без транспортных средств с AMG - спортивным пакетом
B6 Sport	**CLA 180, CLA 200, CLA 220 CDI, CLA 250** 01/13 - 90 -155 kW	**22-223395** **22-223401**	**24-223416**	стандартная подвеска
B8	**CLA 180, CLA 200, CLA 220 CDI, CLA 250** 01/13 - 90 -155 kW	**22-223425** **22-223432**	**24-223447**	спортивная подвеска; тип модели: excl. P84; без транспортных средств с AMG - спортивным пакетом
B8	**CLA 180, CLA 200, CLA 220 CDI, CLA 250** 01/13 - 90 -155 kW	**22-232229** **22-232236**	**24-232074**	спортивная подвеска; тип модели: P84; для транспортных средств с AMG - спортивным пакетом
B14	**CLA 180, CLA 200, CLA 220 CDI, CLA 250** 01/13 - 90 -155 kW	**47-231108**		Обязанность, предусмотренная экспертизой VA: Глубина (экспертиза): 30-50 мм; Нагрузка оси до: 1110 кг HA: Глубина (экспертиза): 30-50 мм; Нагрузка оси до: 945 кг
B16 PSS10	**CLA 180, CLA 200, CLA 220 CDI, CLA 250** 01/13 - 90 -155 kW	**48-230971**		Обязанность, предусмотренная экспертизой VA: Глубина (экспертиза): 30-50 мм; Нагрузка оси до: 1110 кг HA: Глубина (экспертиза): 30-50 мм; Нагрузка оси до: 945 кг
MERCEDES-BENZ CLK (C208)			
B3	**200, 200 Kompressor** 06/97 - 06/02 100 -141 kW	**36-227181**	*36-133673*	стандартная подвеска
B3	**230 Kompressor** 06/97 - 06/02 142 -145 kW	**36-227181**	*36-133673*	стандартная подвеска
B3	**320** 06/97 - 06/02 160 kW	*36-154104*	*36-133673*	стандартная подвеска
B4	**200, 200 Kompressor, 230 Kompressor, 320, 430** 06/97 - 06/02 100 -205 kW	**24-100595** **18-140651**	**24-018579**	
B6 Sport	**200, 200 Kompressor, 230 Kompressor, 320, 430, 5.4, 55 AMG** 06/97 - 07/02 100 -260 kW	**24-025980**	**24-100403**	
B8	**200, 200 Kompressor, 230 Kompressor, 320, 430, 5.4, 55 AMG** 06/97 - 07/02 100 -260 kW	**24-025997**	**24-018555**	
B12 PK	**200, 200 Kompressor** 06/97 - 06/02 100 -141 kW	**46-181763**		Учитывать подставку под пружину; без регулируемой подвески; Обязанность, предусмотренная экспертизой VA: Глубина (экспертиза): 30 мм; Нагрузка оси до: 990 кг HA: Глубина (экспертиза): 30 мм; Нагрузка оси до: 1070 кг
B12 PK	**230 Kompressor, 320, 430** 06/97 - 06/02 142 -205 kW	**46-181770**		Учитывать подставку под пружину; без регулируемой подвески; Обязанность, предусмотренная экспертизой VA: Глубина (экспертиза): 30 мм; Нагрузка оси до: 1010 кг HA: Глубина (экспертиза): 30 мм; Нагрузка оси до: 1070 кг
B12 SL	**200, 200 Kompressor, 230 Kompressor, 320, 430** 06/97 - 06/02 100 -205 kW	**46-194695**		Учитывать подставку под пружину; без регулируемой подвески; Обязанность, предусмотренная экспертизой VA: Глубина (экспертиза): 45-50 мм; Нагрузка оси до: 1010 кг HA: Глубина (экспертиза): 30-35 мм; Нагрузка оси до: 1070 кг

M

Пригодны для			
MERCEDES-BENZ			
MERCEDES-BENZ CLK кабрио (A208)			
B3	**200** 03/98 - 03/02 100 kW	**36-233779**	**36-133659**	стандартная подвеска
B3	**200 Kompressor, 230 Kompressor, 320, 430, 55 AMG** 01/00 - 03/02 120 -255 kW	*36-154104*	**36-133659**	стандартная подвеска
B4	**200, 200 Kompressor, 230 Kompressor, 320, 430** 03/98 - 03/02 100 -205 kW	**24-100595** **18-140651**	**24-018579**	
B6 Sport	**200, 200 Kompressor, 230 Kompressor, 320, 430** 03/98 - 03/02 100 -205 kW	**24-025980**	**24-100403**	
B8	**200, 200 Kompressor, 230 Kompressor, 320, 430, 55 AMG** 03/98 - 03/02 100 -255 kW	**24-025997**	**24-018555**	
B12 PK	**200, 200 Kompressor** 03/98 - 03/02 100 -141 kW	**46-181787**		Учитывать подставку под пружину; без регулируемой подвески; Обязанность, предусмотренная экспертизой VA: Глубина (экспертиза): 30 мм; Нагрузка оси до: 990 кг HA: Глубина (экспертиза): 30 мм; Нагрузка оси до: 1070 кг
B12 PK	**230 Kompressor, 320, 430** 03/98 - 03/02 142 -205 kW	**46-181794**		Учитывать подставку под пружину; без регулируемой подвески; Обязанность, предусмотренная экспертизой VA: Глубина (экспертиза): 30 мм; Нагрузка оси до: 1010 кг HA: Глубина (экспертиза): 30 мм; Нагрузка оси до: 1070 кг
B12 SL	**200, 200 Kompressor, 230 Kompressor, 320, 430** 03/98 - 03/02 100 -205 kW	**46-194695**		Учитывать подставку под пружину; без регулируемой подвески; Обязанность, предусмотренная экспертизой VA: Глубина (экспертиза): 45-50 мм; Нагрузка оси до: 1010 кг HA: Глубина (экспертиза): 30-35 мм; Нагрузка оси до: 1070 кг
MERCEDES-BENZ CLK (C209)			
B1	**200 CGI, 200 Kompressor, 220 CDI, 240, 270 CDI, 280, 320, 320 CDI, 350, 500** 06/02 - 05/09 110 -225 kW	**12-224159**		VA: с шариковым подшибником
B3	**200 Kompressor** 09/02 - 05/09 120 -135 kW	**37-133719**	**36-129676**	стандартная подвеска
B3	**200 CGI** 07/03 - 05/09 125 kW	**37-133733**	**36-129676**	стандартная подвеска
B3	**200 CGI, 200 Kompressor, 220 CDI, 240, 280, 320, 350** 06/02 - 05/09 110 -200 kW	**37-133740**	**36-226030**	стандартная подвеска; Усиленное оснащение .
B3	**240, 320** 06/02 - 05/09 125 -160 kW	**37-133726**	**36-129676**	стандартная подвеска
B3	**280, 350** 01/05 - 05/09 170 -200 kW	**37-133726**	**36-129676**	стандартная подвеска
B3	**220 CDI** 01/05 - 05/09 110 kW	**37-133726**	**36-129676**	стандартная подвеска
B3	**270 CDI** 10/02 - 05/09 125 kW	**37-133740**	**36-129676**	стандартная подвеска
B3	**270 CDI, 320 CDI, 500** 06/02 - 05/09 125 -285 kW		**36-226030**	стандартная подвеска; Усиленное оснащение .
B3	**320 CDI, 500** 06/02 - 05/09 165 -285 kW	**37-133740**	**36-129676**	стандартная подвеска

M

Пригодны для				
MERCEDES-BENZ				
MERCEDES-BENZ CLK (C209)				
B4	**200 CGI, 200 Kompressor, 220 CDI, 240, 270 CDI, 280, 320, 320 CDI, 350** 06/02 - 05/09 110 -200 kW	*22-141705*	**24-114714**	стандартная подвеска
B4	**200 CGI, 200 Kompressor, 220 CDI, 240, 270 CDI, 280, 320, 320 CDI, 350** 06/02 - 05/09 110 -200 kW	**22-168085**	**24-114714**	спортивная подвеска VA: для номера OE: 203 320 66 30
B4	**200 CGI, 200 Kompressor, 220 CDI, 240, 270 CDI, 280, 320, 320 CDI, 350** 06/02 - 05/09 110 -200 kW	**22-218537**	**24-114714**	спортивная подвеска VA: для номера OE: 203 320 75 30
B6 Sport	**200 CGI, 200 Kompressor, 220 CDI, 240, 270 CDI, 280, 320, 320 CDI, 350, 500, 63 AMG** 06/02 - 05/09 110 -373 kW	**35-053446**	**24-068802**	Для некоторых типов шин необходимы дистанционные шайбы; стандартная подвеска
B8	**200 CGI, 200 Kompressor, 220 CDI, 240, 270 CDI, 280, 320, 320 CDI, 350, 500, 55 AMG, 63 AMG** 09/02 - 05/09 110 -373 kW	**35-053453**	**24-068819**	Для некоторых типов шин необходимы дистанционные шайбы; спортивная подвеска
B12 PK	**200 CGI, 200 Kompressor, 220 CDI** 09/02 - 05/09 110 -135 kW	**46-181800**		Учитывать подставку под пружину; Для некоторых типов шин необходимы дистанционные шайбы; без электронн. регулирования аморт. Силы; Обязанность, предусмотренная экспертизой VA: Глубина (экспертиза): 30 мм; Нагрузка оси до: 1035 кг HA: без регулируемой подвески; Глубина (экспертиза): 30 мм; Нагрузка оси до: 1170 кг
B12 PK	**240, 270 CDI, 280, 320, 320 CDI, 350, 500** 06/02 - 05/09 125 -285 kW	**46-181817**		Учитывать подставку под пружину; Для некоторых типов шин необходимы дистанционные шайбы; без электронн. регулирования аморт. Силы; Обязанность, предусмотренная экспертизой VA: Глубина (экспертиза): 30 мм; Нагрузка оси до: 1130 кг HA: без регулируемой подвески; Глубина (экспертиза): 30 мм; Нагрузка оси до: 1170 кг
B14	**200 CGI, 200 Kompressor, 220 CDI, 240, 270 CDI, 280, 320, 320 CDI, 350, 500, 55 AMG, 63 AMG** 09/02 - 05/09 110 -373 kW	**47-100770**		Для некоторых типов шин необходимы дистанционные шайбы; спортивная подвеска; без регулируемой подвески; Обязанность, предусмотренная экспертизой VA: Глубина (экспертиза): 30-50 мм; Нагрузка оси до: 1130 кг HA: Глубина (экспертиза): 30-50 мм; Нагрузка оси до: 1150 кг
B16 PSS9	**200 CGI, 200 Kompressor, 220 CDI, 240, 270 CDI, 280, 320, 320 CDI, 350, 500, 55 AMG, 63 AMG** 09/02 - 05/09 110 -373 kW	**48-088602**		Для некоторых типов шин необходимы дистанционные шайбы; стандартная подвеска; без регулируемой подвески; Обязанность, предусмотренная экспертизой VA: Глубина (экспертиза): 30-50 мм; Нагрузка оси до: 1130 кг HA: Глубина (экспертиза): 30-50 мм; Нагрузка оси до: 1155 кг
MERCEDES-BENZ CLK кабрио (A209)				
B1	**CLK 200 CGI, CLK 200 Kompressor, CLK 240, CLK 280, CLK 320, CLK 320 CDI, CLK 350** 02/03 - 03/10 120 -200 kW	**12-224159**		VA: с шариковым подшибником
B3	**CLK 200 Kompressor** 02/03 - 03/10 120 -135 kW	**37-133719**	**36-129676**	стандартная подвеска
B3	**CLK 200 CGI** 07/03 - 04/04 125 kW	**37-133719**	**36-129676**	стандартная подвеска
B3	**CLK 200 CGI, CLK 200 Kompressor, CLK 240, CLK 280, CLK 320, CLK 350** 02/03 - 03/10 120 -200 kW	**37-133740**	**36-226030**	стандартная подвеска; Усиленное оснащение .
B3	**CLK 240** 02/03 - 03/10 125 kW	**37-133726**	**36-129676**	стандартная подвеска

M

Пригодны для				
MERCEDES-BENZ				
MERCEDES-BENZ CLK кабрио (A209)				
B3	**CLK 280** 01/05 - 03/10 170 kW	**37-133726**	**36-129676**	стандартная подвеска
B3	**CLK 320** 02/03 - 03/10 160 kW	**37-133726**	**36-129676**	стандартная подвеска
B3	**CLK 320 CDI, CLK 350** 01/05 - 03/10 165 -200 kW	**37-133726**	**36-129676**	стандартная подвеска
B3	**CLK 320 CDI, CLK 500** 02/03 - 03/10 165 -285 kW		**36-226030**	стандартная подвеска; Усиленное оснащение .
B4	**CLK 200 CGI, CLK 200 Kompressor, CLK 240,** **CLK 280, CLK 320, CLK 320 CDI, CLK 350** 02/03 - 03/10 120 -200 kW	*22-141705*	**24-114714**	стандартная подвеска
B4	**CLK 200 CGI, CLK 200 Kompressor, CLK 240,** **CLK 280, CLK 320, CLK 320 CDI, CLK 350** 02/03 - 03/10 120 -200 kW	**22-168085**	**24-114714**	спортивная подвеска VA: для номера OE: 203 320 66 30
B4	**CLK 200 CGI, CLK 200 Kompressor, CLK 240,** **CLK 280, CLK 320, CLK 320 CDI, CLK 350** 02/03 - 03/10 120 -200 kW	**22-218537**	**24-114714**	спортивная подвеска VA: для номера OE: 203 320 75 30
B6 Sport	**CLK 200 CGI, CLK 200 Kompressor, CLK 240,** **CLK 280, CLK 320, CLK 320 CDI, CLK 350, CLK 500** 02/03 - 03/10 120 -285 kW	**35-053446**	**24-106290**	Для некоторых типов шин необходимы дистанционные шайбы; стандартная подвеска
B8	**CLK 200 CGI, CLK 200 Kompressor, CLK 240,** **CLK 280, CLK 320, CLK 320 CDI, CLK 350, CLK 500, CLK 55 AMG, CLK 63 AMG** 02/03 - 03/10 120 -354 kW	**35-053453**	*24-106320*	Для некоторых типов шин необходимы дистанционные шайбы; спортивная подвеска
B8	**CLK 200 CGI, CLK 200 Kompressor, CLK 240,** **CLK 280, CLK 320, CLK 320 CDI, CLK 350, CLK 500, CLK 55 AMG, CLK 63 AMG** 02/03 - 03/10 120 -354 kW	**35-053453**	**24-068819**	спортивная подвеска
B12 PK	**CLK 200 CGI, CLK 200 Kompressor** 02/03 - 03/10 120 -135 kW	**46-181800**		Учитывать подставку под пружину; Для некоторых типов шин необходимы дистанционные шайбы; без электронн. регулирования аморт. Силы; Обязанность, предусмотренная экспертизой VA: Глубина (экспертиза): 30 мм; Нагрузка оси до: 1035 кг HA: без регулируемой подвески; Глубина (экспертиза): 30 мм; Нагрузка оси до: 1170 кг
B12 PK	**CLK 240, CLK 280, CLK 320, CLK 350, CLK 500** 02/03 - 03/10 125 -285 kW	**46-181817**		Учитывать подставку под пружину; Для некоторых типов шин необходимы дистанционные шайбы; без электронн. регулирования аморт. Силы; Обязанность, предусмотренная экспертизой VA: Глубина (экспертиза): 30 мм; Нагрузка оси до: 1130 кг HA: без регулируемой подвески; Глубина (экспертиза): 30 мм; Нагрузка оси до: 1170 кг
B14	**CLK 200 CGI, CLK 200 Kompressor, CLK 240,** **CLK 280, CLK 320, CLK 320 CDI, CLK 350, CLK 500, CLK 55 AMG, CLK 63 AMG** 02/03 - 03/10 120 -354 kW	**47-100770**		Для некоторых типов шин необходимы дистанционные шайбы; стандартная подвеска; Обязанность, предусмотренная экспертизой VA: Глубина (экспертиза): 30-50 мм; Нагрузка оси до: 1130 кг HA: Глубина (экспертиза): 30-50 мм; Нагрузка оси до: 1155 кг
B16 PSS9	**CLK 200 CGI, CLK 200 Kompressor, CLK 240,** **CLK 280, CLK 320, CLK 320 CDI, CLK 350, CLK 500, CLK 55 AMG, CLK 63 AMG** 02/03 - 03/10 120 -354 kW	**48-088602**		Для некоторых типов шин необходимы дистанционные шайбы; стандартная подвеска; Обязанность, предусмотренная экспертизой VA: Глубина (экспертиза): 30-50 мм; Нагрузка оси до: 1130 кг HA: Глубина (экспертиза): 30-50 мм; Нагрузка оси до: 1155 кг

M

Пригодны для			
MERCEDES-BENZ			
MERCEDES-BENZ CLS (C219)			
B1	**CLS 280, CLS 300, CLS 320 CDI, CLS 350, CLS 350 CDI, CLS 350 CGI, CLS 500, CLS 55 AMG, CLS 550, CLS 63 AMG** 04/06 - 165 -378 kW	**12-117864**	VA: без шарикового подшибника
B4	**CLS 280, CLS 300, CLS 320 CDI, CLS 350, CLS 350 CDI, CLS 350 CGI, CLS 500, CLS 55 AMG, CLS 550, CLS 63 AMG** 04/06 - 165 -378 kW	**24-121781** HL	**24-105927** HO	без Airmatic DC
B4 AMC	**CLS 280, CLS 300, CLS 350** 04/06 - 12/10 170 -215 kW	**44-104535** **44-104542**	**40-076614** **40-076621** **20-109097** HO	с Airmatic DC
B4 AMC	**CLS 320 CDI, CLS 350 CDI, CLS 350 CGI, CLS 500, CLS 550** 10/04 - 165 -285 kW	**44-104535** **44-104542**	**40-116402** **40-116419** **20-109097** HO	с Airmatic DC
B6 Sport	**CLS 280, CLS 300, CLS 320 CDI, CLS 350, CLS 350 CDI, CLS 350 CGI, CLS 500, CLS 55 AMG, CLS 550, CLS 63 AMG** 04/06 - 165 -378 kW	**24-120234** HL	**24-069083** HO	стандартная подвеска; без Airmatic DC
B8	**CLS 280, CLS 300, CLS 320 CDI, CLS 350, CLS 350 CDI, CLS 350 CGI, CLS 500, CLS 55 AMG, CLS 550, CLS 63 AMG** 04/06 - 165 -378 kW	**24-120241** HL	**24-120227** HO	спортивная подвеска; без Airmatic DC
B12 PK	**CLS 320 CDI, CLS 350** 10/04 - 12/10 165 -215 kW	**46-182081**	Учитывать подставку под пружину; без Airmatic DC; Обязанность, предусмотренная экспертизой VA: Глубина (экспертиза): 30 мм; Нагрузка оси до: 1135 кг HA: Глубина (экспертиза): 25-30 мм; Нагрузка оси до: 1190 кг
B16 PSS9	**CLS 280, CLS 300, CLS 320 CDI, CLS 350, CLS 350 CDI, CLS 350 CGI, CLS 500, CLS 55 AMG, CLS 550, CLS 63 AMG** 04/06 - 165 -378 kW	**48-088763**	без Airmatic DC; Обязанность, предусмотренная экспертизой VA: Глубина (экспертиза): 30-50 мм; Нагрузка оси до: 1175 кг HA: Глубина (экспертиза): 30-50 мм; Нагрузка оси до: 1250 кг
B16 RC	**CLS 280, CLS 300, CLS 320 CDI, CLS 350, CLS 350 CDI, CLS 350 CGI, CLS 500, CLS 55 AMG, CLS 550, CLS 63 AMG** 04/06 - 165 -378 kW	**14-230615** iRC **49-132380**	без Airmatic DC; Обязанность, предусмотренная экспертизой VA: Глубина (экспертиза): 30-50 мм; Нагрузка оси до: 1175 кг HA: Глубина (экспертиза): 30-50 мм; Нагрузка оси до: 1255 кг
MERCEDES-BENZ CLS (C218)			
B4	**CLS 250 CDI, CLS 350, CLS 350 CDI, CLS 500** 02/11 - 150 -300 kW	**22-214065**	i.V. HO	стандартная подвеска; без Airmatic DC
B4	**CLS 350 CDI 4-matic, CLS 500 4-matic** 09/11 - 195 -300 kW		**24-194112** HO	стандартная подвеска; без Airmatic DC
B4	**CLS 350 CDI 4-matic, CLS 500 4-matic** 09/11 - 195 -300 kW		**24-194129** HO	исполнение для плохих дорог; без Airmatic DC
B6 Sport	**CLS 63 AMG** 01/11 - 386 -410 kW	**35-197263**	**24-197243** HO	спортивная подвеска; без Airmatic DC; тип модели: 485+B00
B6 Sport	**CLS 250 CDI, CLS 350, CLS 350 CDI, CLS 500** 02/11 - 150 -300 kW	**35-191339**	**24-197236** HO	стандартная подвеска; без Airmatic DC
B8	**CLS 250 CDI, CLS 350, CLS 350 CDI, CLS 500** 02/11 - 150 -300 kW	**35-197263**	**24-197243** HO	спортивная подвеска; без Airmatic DC

M

Пригодны для			

MERCEDES-BENZ

MERCEDES-BENZ CLS (C218)

B16 PSS10	**CLS 63 AMG** 01/11 - 386 -410 kW	**48-197441**	без Airmatic DC; тип модели: 485+B00; Обязанность, предусмотренная экспертизой VA: Глубина (экспертиза): 10-30 мм; Нагрузка оси до: 1195 кг HA: Глубина (экспертиза): 10-30 мм; Нагрузка оси до: 1240 кг
B16 PSS10	**CLS 250 CDI, CLS 350, CLS 350 CDI, CLS 500** 02/11 - 150 -300 kW	**48-197441**	без Airmatic DC; Обязанность, предусмотренная экспертизой VA: Глубина (экспертиза): 30-50 мм; Нагрузка оси до: 1195 кг HA: Глубина (экспертиза): 30-50 мм; Нагрузка оси до: 1240 кг

MERCEDES-BENZ CLS Shooting Brake (X218)

B4	**CLS 250 CDI, CLS 350, CLS 350 CDI, CLS 500** 10/12 - 150 -300 kW	**22-214065**	**24-194136**	стандартная подвеска; без Airmatic DC
B6 Sport	**CLS 250 CDI, CLS 350, CLS 350 CDI, CLS 500** 10/12 - 150 -300 kW	**35-191339**	**24-171014**	стандартная подвеска; без Airmatic DC
B8	**CLS 250 CDI, CLS 350, CLS 350 CDI, CLS 500** 10/12 - 150 -300 kW	**35-197263**	**24-171014**	спортивная подвеска; без Airmatic DC

MERCEDES-BENZ седан (W124)

B1	**200, 200 D, 200 E, 220 E, 230 E, 250 D, 250 Turbo-D, 280 E, 300 D, 300 E, 300 E-24, 300 Turbo-D, 320 E** 01/85 - 06/93 55 -170 kW	**12-116928**		VA: без шарикового подшибника
B3	**200, 200 D, 200 E, 230 E, 230 E KAT** 01/85 - 06/93 53 -100 kW	**36-225873**	*36-129416*	стандартная подвеска
B3	**200, 200 D, 200 E, 230 E, 230 E KAT** 01/85 - 06/93 53 -100 kW	**36-225880**	**36-226009**	стандартная подвеска; Усиленное оснащение .
B3	**200, 200 D, 200 E, 220 E, 230 E, 230 E KAT, 250 D, 250 Turbo-D, 260 E, 280 E, 300 D, 300 E, 300 E-24, 300 TD SD, 300 Turbo-D, 320 E** 06/85 - 06/93 53 -170 kW	**36-225897**		Температура открытия дополнительный поддерживающий мост; стандартная подвеска
B3	**250 D, 300 D, 300 E** 01/85 - 06/93 66 -138 kW	**36-225880**	*36-129416*	стандартная подвеска
B3	**250 D, 300 D, 300 E** 01/85 - 06/93 66 -138 kW	**36-225996**	**36-226009**	стандартная подвеска; Усиленное оснащение .
B4	**200, 200 D, 200 E, 220 E, 230 E, 230 E KAT, 250 D, 250 Turbo-D, 260 E, 280 E, 300 D, 300 E, 300 E-24, 300 TD SD, 300 Turbo-D, 320 E** 06/85 - 06/93 53 -170 kW	**22-001856** **11-101406** SP **18-140651**	**24-015189**	стандартная подвеска
B4	**200, 200 D, 200 E, 220 E, 230 E, 230 E KAT, 250 D, 250 Turbo-D, 260 E, 280 E, 300 D, 300 E, 300 E-24, 300 TD SD, 300 Turbo-D, 320 E** 06/85 - 06/93 53 -170 kW	**22-040534** **18-140651**	**24-016124**	тип модели: Sportline
B4	**200, 200 D, 200 E, 220 E, 230 E, 230 E KAT, 250 D, 250 Turbo-D, 260 E, 280 E, 300 D, 300 E, 300 E-24, 300 TD SD, 300 Turbo-D, 320 E** 06/85 - 06/93 53 -170 kW	**22-003614** **11-101406** SP **18-140651**	**24-013857**	тип модели: Heavy Duty

M

Пригодны для				
MERCEDES-BENZ				
MERCEDES-BENZ седан (W124)				
B4	**200, 200 D, 200 E, 220 E, 230 E, 230 E KAT, 250 D, 250 Turbo-D, 260 E, 280 E, 300 D, 300 E, 300 E-24, 300 TD SD, 300 Turbo-D, 320 E** 06/85 - 06/93 53 -170 kW	**22-001917** **11-101406** SP **18-140651**	**24-013895**	тип модели: Tropen
B4	**400 E 4.2, 500 E, 500 E AMG 6.0** 01/92 - 06/93 205 -275 kW		**24-015189**	стандартная подвеска
B4	**400 E 4.2, 500 E, 500 E AMG 6.0** 01/92 - 06/93 205 -275 kW		**24-016124**	тип модели: Sportline
B4	**400 E 4.2, 500 E, 500 E AMG 6.0** 01/92 - 06/93 205 -275 kW		**24-013857**	тип модели: Heavy Duty
B4	**400 E 4.2, 500 E, 500 E AMG 6.0** 01/92 - 06/93 205 -275 kW		**24-013895**	тип модели: Tropen
B6 Sport	**200, 200 D, 200 E, 220 E, 230 E, 230 E KAT, 250 D, 250 Turbo-D, 260 E, 280 E, 300 D, 300 E, 300 E-24, 300 TD SD, 300 Turbo-D, 320 E** 06/85 - 06/93 53 -170 kW	**22-100436**	**24-100441**	без регулируемой подвески
B8	**200, 200 D, 200 E, 230 E, 230 E KAT, 250 D, 250 Turbo-D, 260 E, 280 E, 300 D, 300 E, 300 E-24, 300 TD SD, 300 Turbo-D, 320 E** 06/85 - 06/93 53 -170 kW	**22-003652**	**24-014700**	без регулируемой подвески
MERCEDES-BENZ KOMBI универсал (S124)				
B1	**200 T, 200 T D, 200 TE, 220 TE, 230 TE, 250 T D, 250 TD Turbo, 280 TE, 300 T D, 300 T Turbo-D, 300 TE, 300 TE-24, 320 TE** 09/85 - 06/93 55 -170 kW	**12-116928**		VA: без шарикового подшибника
B3	**200 E, 200 T, 200 T D, 230 TE, 230 TE KAT** 06/89 - 05/93 53 -100 kW	**36-225873**	**36-226931**	стандартная подвеска; с регулируемой подвеской
B3	**250 T D, 250 TD Turbo, 300 T D, 300 TE** 09/85 - 07/93 66 -138 kW	**36-225880**	**36-226931**	стандартная подвеска; с регулируемой подвеской
B4	**200 E, 200 T, 200 T D, 200 TE, 220 TE, 230 TE, 230 TE KAT, 250 T D, 250 TD Turbo, 260 TE FGST., 280 TE, 300 T D, 300 T Turbo-D, 300 TD T, 300 TE, 300 TE-24, 320 TE** 10/92 - 06/93 53 -170 kW	**22-001856** **11-101406** SP **18-140651**		стандартная подвеска
B4	**200 E, 200 T, 200 T D, 200 TE, 220 TE, 230 TE, 230 TE KAT, 250 T D, 250 TD Turbo, 260 TE FGST., 280 TE, 300 T D, 300 T Turbo-D, 300 TD T, 300 TE, 300 TE-24, 320 TE** 10/92 - 06/93 53 -170 kW	**22-040534** **18-140651**		тип модели: Sportline
B4	**200 E, 200 T, 200 T D, 200 TE, 220 TE, 230 TE, 230 TE KAT, 250 T D, 250 TD Turbo, 260 TE FGST., 280 TE, 300 T D, 300 T Turbo-D, 300 TD T, 300 TE, 300 TE-24, 320 TE** 10/92 - 06/93 53 -170 kW	**22-003614** **11-101406** SP **18-140651**		тип модели: Heavy Duty
B4	**200 E, 200 T, 200 T D, 200 TE, 220 TE, 230 TE, 230 TE KAT, 250 T D, 250 TD Turbo, 260 TE FGST., 280 TE, 300 T D, 300 T Turbo-D, 300 TD T, 300 TE, 300 TE-24, 320 TE** 10/92 - 06/93 53 -170 kW	**22-001917** **11-101406** SP **18-140651**		тип модели: Tropen

M

Пригодны для			
MERCEDES-BENZ			
MERCEDES-BENZ KOMBI универсал (S124)			
B6 Sport	**200 E, 200 T, 200 T D, 200 TE, 220 TE, 230 TE, 230 TE KAT, 250 T D, 250 TD Turbo, 260 TE FGST., 280 TE, 300 T D, 300 T Turbo-D, 300 TD T, 300 TE, 300 TE-24, 320 TE** 10/92 - 06/93 53 -170 kW	**22-100436**	
B8	**200 E, 200 T, 200 T D, 200 TE, 220 TE, 230 TE, 230 TE KAT, 250 T D, 250 TD Turbo, 260 TE FGST., 280 TE, 300 T D, 300 T Turbo-D, 300 TD T, 300 TE, 300 TE-24, 320 TE** 10/92 - 06/93 53 -170 kW	**22-003652**	
MERCEDES-BENZ CABRIOLET (A124)			
B1	**300 CE-24** 04/92 - 06/93 162 -170 kW	**12-116928**	VA: без шарикового подшибника
B3	**300 CE-24** 04/92 - 06/93 162 -170 kW	*36-134519*	**36-226931**	стандартная подвеска; с регулируемой подвеской
B4	**300 CE-24** 04/92 - 06/93 162 -170 kW	**22-040534** **18-140651**	**24-016124**	кроме спортивной подвески; кроме исполнения для плохих дорог
B6 Sport	**300 CE-24** 04/92 - 06/93 162 -170 kW	**22-003652**	**24-014700**	кроме спортивной подвески; кроме исполнения для плохих дорог
MERCEDES-BENZ PONTON (W120)			
B4	**180, 180 D, 190 Db** 01/57 - 12/62 32 -48 kW	**24-000024**	**24-000123**	
MERCEDES-BENZ PONTON (W121)			
B4	**190 b** 06/59 - 12/61 59 kW	**24-000024**	**24-000123**	
MERCEDES-BENZ HECKFLOSSE (W110)			
B4	**190 C, 190 DC, 200, 200 D, 230** 04/61 - 12/67 40 -88 kW	**24-005272** **18-002461**	**24-005371**	
MERCEDES-BENZ /8 (W114)			
B3	**230.6** 01/68 - 11/76 88 kW		**36-227235**	стандартная подвеска
B3	**230.6, 280, 280 E** 01/68 - 11/76 88 -136 kW	*36-133833*	**36-226054**	стандартная подвеска; Усиленное оснащение .
B3	**280, 280 E** 06/72 - 11/76 118 -136 kW		**36-227235**	стандартная подвеска
B4	**230.6, 250, 250 2.8, 280, 280 E** 01/68 - 11/76 85 -136 kW	**24-005258** **18-002461**	**24-005357**	стандартная подвеска
B4	**230.6, 250, 250 2.8, 280, 280 E** 01/71 - 11/76 85 -136 kW	**24-005265** **18-002461**	**24-005364**	тип модели: Heavy Duty
MERCEDES-BENZ /8 купе (W114)			
B3	**250 C, 250 C 2.8, 250 CE** 04/69 - 11/76 96 -110 kW		**36-227235**	стандартная подвеска
B3	**280 C, 280 CE** 06/72 - 02/77 118 -136 kW		**36-227235**	стандартная подвеска

M

Пригодны для				
MERCEDES-BENZ				
MERCEDES-BENZ /8 купе (W114)				
B4	**250 C, 250 C 2.8, 250 CE, 280 C, 280 CE** 04/69 - 01/77 96 -136 kW	**24-005258** **18-002461**	**24-005357**	стандартная подвеска
B4	**250 C, 250 C 2.8, 250 CE, 280 C, 280 CE** 01/71 - 01/77 96 -136 kW	**24-005265** **18-002461**	**24-005364**	тип модели: Heavy Duty
MERCEDES-BENZ /8 (W115)				
B3	**200** 01/68 - 01/77 63 kW		**36-227235**	стандартная подвеска
B3	**200, 200 D, 220, 220 D, 230.4, 240 D, 240 D 3.0** 01/68 - 01/77 40 -81 kW	*36-133833*	**36-226054**	стандартная подвеска; Усиленное оснащение .
B3	**200** 01/68 - 01/77 70 kW		**36-227235**	стандартная подвеска
B3	**220** 01/68 - 07/73 66 kW		**36-227235**	стандартная подвеска
B3	**220** 01/68 - 07/73 77 kW		**36-227235**	стандартная подвеска
B3	**230.4** 08/73 - 12/76 81 kW		**36-227235**	стандартная подвеска
B3	**200 D** 01/68 - 01/77 40 kW		**36-227235**	стандартная подвеска
B3	**220 D** 01/68 - 01/77 44 kW		**36-227235**	стандартная подвеска
B3	**240 D** 08/73 - 01/77 48 kW		**36-227235**	стандартная подвеска
B3	**240 D 3.0** 08/74 - 11/76 59 kW		**36-227235**	стандартная подвеска
B4	**200, 200 D, 220, 220 D, 230.4, 240 D, 240 D 3.0** 01/68 - 01/77 40 -81 kW	**24-005258** **18-002461**	**24-005357**	стандартная подвеска
B4	**200, 200 D, 220, 220 D, 230.4, 240 D, 240 D 3.0** 01/71 - 01/77 40 -81 kW	**24-005265** **18-002461**	**24-005364**	тип модели: Heavy Duty
MERCEDES-BENZ седан (W123)				
B3	**200, 230, 230 E** 02/76 - 12/85 62 -100 kW	**36-227228**	**36-227235**	стандартная подвеска
B3	**200, 200 D, 220 D, 230, 230 E, 240 D, 250, 280, 280 E, 300 D, 300 Turbo-D** 01/76 - 07/85 40 -136 kW	**36-154241**	**36-227235**	стандартная подвеска; тип модели: TAXI
B3	**200, 200 D, 220 D, 230, 230 E, 240 D** 01/76 - 11/85 40 -100 kW	**36-225958**	**36-226054**	стандартная подвеска; Усиленное оснащение .
B3	**250, 280, 280 E** 02/76 - 11/85 95 -136 kW	**36-133796**	**36-227235**	стандартная подвеска
B3	**250, 280, 280 E, 300 D, 300 Turbo-D** 02/76 - 07/85 59 -136 kW	**36-154241**	**36-226054**	стандартная подвеска; Усиленное оснащение .
B3	**200 D, 220 D, 240 D** 02/76 - 11/85 40 -53 kW	**36-129720**	**36-227235**	стандартная подвеска
B3	**240 D, 250** 02/76 - 07/85 48 -103 kW		**36-226054**	стандартная подвеска; с регулируемой подвеской

M

Пригодны для			
MERCEDES-BENZ			
MERCEDES-BENZ седан (W123)			
B3	**300 D, 300 Turbo-D** 02/76 - 07/85 59 -92 kW	**36-225958**	**36-227235**	стандартная подвеска
B4	**200, 200 D, 220 D, 230, 230 E, 240 D, 250, 280, 280 E, 300 D, 300 Turbo-D** 01/76 - 07/85 40 -136 kW	**24-007030** **18-002461**	**24-007139**	стандартная подвеска
B4	**200, 200 D, 220 D, 230, 230 E, 240 D, 250, 280, 280 E, 300 D, 300 Turbo-D** 01/76 - 07/85 40 -136 kW	**24-007047** **18-002461**	**24-007146**	тип модели: Heavy Duty
B6 Sport	**200, 200 D, 220 D, 230, 230 E, 240 D, 250, 280, 280 E, 300 D, 300 Turbo-D** 01/76 - 07/85 40 -136 kW	**24-005289** **18-002461**	**24-005388**	без регулируемой подвески
MERCEDES-BENZ KOMBI универсал (S123)			
B3	**200 T, 230 T, 230 TE, 240 T D, 250 T, 280 TE, 300 T D, 300 T Turbo-D** 10/80 - 12/85 48 -136 kW	**36-154241**		стандартная подвеска; тип модели: TAXI
B3	**200 T, 230 T, 230 TE** 04/80 - 11/85 74 -100 kW	**36-227228**		стандартная подвеска; с регулируемой подвеской
B3	**200 T, 230 T, 230 TE, 240 T D** 03/79 - 12/85 48 -100 kW	**36-225958**		стандартная подвеска; Усиленное оснащение .
B3	**250 T, 280 TE** 09/77 - 11/85 95 -136 kW	**36-133796**		стандартная подвеска; с регулируемой подвеской
B3	**250 T, 280 TE, 300 T D, 300 T Turbo-D** 09/77 - 11/85 59 -136 kW	**36-225958**		стандартная подвеска; Усиленное оснащение .
B3	**240 T D** 09/77 - 12/85 48 -53 kW	**36-129720**		стандартная подвеска; с регулируемой подвеской
B3	**300 T D, 300 T Turbo-D** 09/77 - 11/85 59 -92 kW	**36-225958**		стандартная подвеска; с регулируемой подвеской
B4	**200 T, 230 T, 230 TE, 240 T D, 250 T, 280 TE, 300 T D, 300 T Turbo-D** 10/80 - 12/85 48 -136 kW	**24-007030** **18-002461**		стандартная подвеска; без регулируемой подвески
B4	**200 T, 230 T, 230 TE, 240 T D, 250 T, 280 TE, 300 T D, 300 T Turbo-D** 10/80 - 12/85 48 -136 kW	**24-007047** **18-002461**		тип модели: Heavy Duty; без регулируемой подвески
B6 Sport	**200 T, 230 T, 230 TE, 240 T D, 250 T, 280 TE, 300 T D, 300 T Turbo-D** 10/80 - 12/85 48 -136 kW	**24-005289** **18-002461**		без регулируемой подвески
MERCEDES-BENZ COUPE (C123)			
B3	**230 C, 230 CE** 05/77 - 12/85 80 -100 kW	**36-227228**	**36-227235**	стандартная подвеска
B3	**230 C, 230 CE** 05/77 - 12/85 80 -100 kW	**36-225958**	**36-226054**	стандартная подвеска; Усиленное оснащение .
B3	**280 C, 280 CE** 03/77 - 11/85 115 -136 kW	**36-133796**	**36-227235**	стандартная подвеска
B3	**280 C, 280 CE, 300 C Turbo-D** 03/77 - 07/85 92 -136 kW	**36-154241**	**36-226054**	стандартная подвеска; Усиленное оснащение .
B3	**300 C Turbo-D** 09/81 - 07/85 92 kW	**36-225958**	**36-227235**	стандартная подвеска
B4	**230 C, 230 CE, 280 C, 280 CE, 300 C Turbo-D** 03/77 - 07/85 80 -136 kW	**24-007030** **18-002461**	**24-007139**	стандартная подвеска; без регулируемой подвески

M

Пригодны для				
MERCEDES-BENZ				
MERCEDES-BENZ COUPE (C123)				
B4	**230 C, 230 CE, 280 C, 280 CE, 300 C Turbo-D** 03/77 - 07/85 80 -136 kW	**24-007047** **18-002461**	**24-007146**	тип модели: Heavy Duty; без регулируемой подвески
B6 Sport	**230 C, 230 CE, 280 C, 280 CE, 300 C Turbo-D** 03/77 - 07/85 80 -136 kW	**24-005289** **18-002461**	**24-005388**	без регулируемой подвески
MERCEDES-BENZ COUPE (C124)				
B1	**220 CE, 230 CE, 300 CE, 300 CE-24, 320 CE** 09/89 - 05/93 100 -170 kW	**12-116928**		VA: без шарикового подшибника
B3	**230 CE, 230 CE KAT** 03/87 - 12/92 97 -100 kW	**36-225873**	*36-129416*	стандартная подвеска
B3	**230 CE, 230 CE KAT** 03/87 - 12/92 97 -100 kW	**36-225880**	**36-226009**	стандартная подвеска; Усиленное оснащение .
B3	**300 CE, 300 CE-24** 03/87 - 05/93 132 -170 kW	**36-225880**	*36-129416*	стандартная подвеска
B3	**300 CE, 300 CE-24** 03/87 - 05/93 132 -170 kW	**36-225996**	**36-226009**	стандартная подвеска; Усиленное оснащение .
B4	**220 CE, 230 CE, 230 CE KAT, 300 CE, 300 CE-24, 320 CE** 09/89 - 05/93 97 -170 kW	**22-001900** **11-101406** SP **18-140651**	**24-016681**	стандартная подвеска
B4	**220 CE, 230 CE, 230 CE KAT, 300 CE, 300 CE-24, 320 CE** 09/89 - 05/93 97 -170 kW	**22-003614** **11-101406** SP **18-140651**	**24-013857**	тип модели: Heavy Duty
B4	**220 CE, 230 CE, 230 CE KAT, 300 CE, 300 CE-24, 320 CE** 09/89 - 05/93 97 -170 kW	**22-040534** **18-140651**	**24-016124**	тип модели: Sportline
B6 Sport	**220 CE, 230 CE, 230 CE KAT, 300 CE, 300 CE-24, 320 CE** 09/89 - 05/93 97 -170 kW	**22-100436**	**24-100441**	стандартная подвеска
B8	**220 CE, 230 CE, 230 CE KAT, 300 CE, 300 CE-24, 320 CE** 09/89 - 05/93 97 -170 kW	**22-003652**	**24-014700**	спортивная подвеска
MERCEDES-BENZ E-CLASS (W124)				
B1	**E 200, E 200 D, E 220, E 250 D, E 250 Turbo-D, E 280, E 300 D, E 300 Turbo-D, E 320** 06/93 - 06/95 55 -162 kW	**12-116928**		VA: без шарикового подшибника
B3	**E 200, E 200 D, E 220** 06/93 - 06/95 55 -110 kW	**36-225880**	*36-129416*	стандартная подвеска
B3	**E 200, E 200 D, E 220** 06/93 - 06/95 55 -110 kW	**36-225996**	**36-226009**	стандартная подвеска; Усиленное оснащение .
B3	**E 200, E 200 D, E 220, E 250 D, E 250 Turbo-D, E 280, E 300 D, E 300 Turbo-D, E 320** 06/93 - 06/95 55 -162 kW	**36-225897**		Температура открытия дополнительный поддерживающий мост; стандартная подвеска
B3	**E 250 D, E 250 Turbo-D, E 280, E 300 D, E 300 Turbo-D, E 320** 06/93 - 06/95 83 -162 kW	**36-225996**	*36-129416*	стандартная подвеска
B3	**E 250 D, E 250 Turbo-D, E 280, E 300 D, E 300 Turbo-D, E 320** 06/93 - 06/95 83 -162 kW		**36-226009**	стандартная подвеска; Усиленное оснащение .

M

Пригодны для				
MERCEDES-BENZ				
MERCEDES-BENZ E-CLASS (W124)				
B4	**E 200, E 200 D, E 220, E 250 D, E 250 Turbo-D, E 280, E 300 D, E 300 Turbo-D, E 320** 06/93 - 06/95 55 -162 kW	**22-001856** **11-101406** SP **18-140651**	**24-015189**	стандартная подвеска
B4	**E 200, E 200 D, E 220, E 250 D, E 250 Turbo-D, E 280, E 300 D, E 300 Turbo-D, E 320** 06/93 - 06/95 55 -162 kW	**22-003614** **11-101406** SP **18-140651**	**24-013857**	тип модели: Heavy Duty
B4	**E 200, E 200 D, E 220, E 250 D, E 280, E 300 D, E 300 Turbo-D, E 320** 06/93 - 06/95 55 -162 kW	**22-040534** **18-140651**	**24-016124**	тип модели: Sportline
B4	**E 200, E 200 D, E 220, E 250 D, E 250 Turbo-D, E 280, E 300 D, E 300 Turbo-D, E 320** 06/93 - 06/95 55 -162 kW	**22-001917** **11-101406** SP **18-140651**	**24-013895**	тип модели: Tropen
B4	**E 420, E 500, E 60 AMG** 06/93 - 06/95 205 -280 kW		**24-015189**	стандартная подвеска
B4	**E 420, E 500, E 60 AMG** 06/93 - 06/95 205 -280 kW		**24-016124**	тип модели: Sportline
B4	**E 420, E 500, E 60 AMG** 06/93 - 06/95 205 -280 kW		**24-013857**	тип модели: Heavy Duty
B4	**E 420, E 500, E 60 AMG** 06/93 - 06/95 205 -280 kW		**24-013895**	тип модели: Tropen
B6 Sport	**E 200, E 200 D, E 220, E 250 D, E 250 Turbo-D, E 280, E 300 D, E 300 Turbo-D, E 320** 06/93 - 06/95 55 -162 kW	**22-100436**	**24-100441**	стандартная подвеска
B8	**E 200, E 200 D, E 220, E 250 D, E 250 Turbo-D, E 280, E 300 D, E 300 Turbo-D, E 320** 06/93 - 06/95 55 -162 kW	**22-003652**	**24-014700**	спортивная подвеска
MERCEDES-BENZ E-CLASS универсал (S124)				
B1	**E 280 T, E 320 T** 06/93 - 06/96 142 -162 kW	**12-116928**		VA: без шарикового подшибника
B3	**E 200 T, E 220 T** 06/93 - 06/96 100 -110 kW	**36-225880**	**36-226931**	стандартная подвеска; с регулируемой подвеской
B3	**300 TD T, E 250 T D, E 250 Turbo D, E 280 T, E 300 T D, E 300 T Turbo-D, E 320 T** 06/92 - 06/96 83 -162 kW	**36-225996**	**36-226931**	стандартная подвеска; с регулируемой подвеской
B4	**300 TD T, E 200 T, E 220 T, E 250 T D, E 250 Turbo D, E 280 T, E 300 T D, E 300 T Turbo-D, E 320 T** 06/92 - 06/96 83 -162 kW	**22-001856** **11-101406** SP **18-140651**		стандартная подвеска
B4	**300 TD T, E 200 T, E 220 T, E 250 T D, E 250 Turbo D, E 280 T, E 300 T D, E 300 T Turbo-D, E 320 T** 06/92 - 06/96 83 -162 kW	**22-003614** **11-101406** SP **18-140651**		тип модели: Heavy Duty
B4	**300 TD T, E 200 T, E 220 T, E 250 T D, E 250 Turbo D, E 280 T, E 300 T D, E 300 T Turbo-D, E 300 TE-24 AMG, E 320 T, E 36 T AMG** 06/92 - 06/96 83 -200 kW	**22-040534** **18-140651**		тип модели: Sportline
B4	**300 TD T, E 200 T, E 220 T, E 250 T D, E 250 Turbo D, E 280 T, E 300 T D, E 300 T Turbo-D, E 320 T** 06/92 - 06/96 83 -162 kW	**22-001917** **11-101406** SP **18-140651**		тип модели: Tropen

M

Пригодны для				
MERCEDES-BENZ				
MERCEDES-BENZ E-CLASS универсал (S124)				
B6 Sport	**300 TD T, E 200 T, E 220 T, E 250 T D, E 250 Turbo D, E 280 T, E 300 T D, E 300 T Turbo-D, E 320 T** 06/92 - 06/96 83 -162 kW	**22-100436**		стандартная подвеска
B8	**300 TD T, E 200 T, E 220 T, E 250 T D, E 250 Turbo D, E 280 T, E 300 T D, E 300 T Turbo-D, E 300 TE-24 AMG, E 320 T, E 36 T AMG** 06/92 - 06/96 83 -200 kW	**22-003652**		спортивная подвеска
MERCEDES-BENZ E-CLASS купе (C124)				
B1	**E 200, E 220, E 320** 06/93 - 06/97 100 -162 kW	**12-116928**		VA: без шарикового подшибника
B3	**E 200, E 220** 06/93 - 06/97 100 -110 kW	**36-225880**	*36-129416*	стандартная подвеска
B3	**E 200, E 220** 06/93 - 06/97 100 -110 kW	**36-225996**	**36-226009**	стандартная подвеска; Усиленное оснащение .
B3	**E 320** 06/93 - 06/97 162 kW	**36-225996**	*36-129416*	стандартная подвеска
B3	**E 320** 06/93 - 06/97 162 kW		**36-226009**	стандартная подвеска; Усиленное оснащение .
B4	**E 200, E 220, E 320** 06/93 - 06/97 100 -162 kW	**22-001900** **11-101406** SP **18-140651**	**24-016681**	стандартная подвеска
B4	**E 200, E 220, E 320** 06/93 - 06/97 100 -162 kW	**22-003614** **11-101406** SP **18-140651**	**24-013857**	тип модели: Heavy Duty
B4	**E 200, E 220, E 320, E 36 AMG** 06/93 - 06/97 100 -200 kW	**22-040534** **18-140651**	**24-016124**	тип модели: Sportline
B6 Sport	**E 200, E 220, E 320** 06/93 - 06/97 100 -162 kW	**22-100436**	**24-100441**	стандартная подвеска
B8	**E 200, E 220, E 320, E 36 AMG** 06/93 - 06/97 100 -200 kW	**22-003652**	**24-014700**	спортивная подвеска
MERCEDES-BENZ E-CLASS кабрио (A124)				
B1	**E 200, E 220, E 320** 06/93 - 03/98 100 -162 kW	**12-116928**		VA: без шарикового подшибника
B3	**E 200, E 220, E 320, E 36 AMG** 06/93 - 03/98 100 -200 kW	*36-134519*		
B4	**E 200, E 220, E 320** 06/93 - 12/95 100 -162 kW	**22-040534** **11-101406** SP **18-140651**	**24-016124**	
B6 Sport	**E 200, E 220, E 320** 06/93 - 12/95 100 -162 kW	**22-100436**	**24-100441**	стандартная подвеска
B8	**E 200, E 220, E 320** 06/93 - 12/95 100 -162 kW	**22-003652**	**24-014700**	спортивная подвеска
MERCEDES-BENZ E-CLASS (W210)				
B3	**E 200, E 200 D, E 200 Kompressor, E 220 D, E 230, E 240, E 280, E 320** 06/95 - 03/02 55 -165 kW	*36-129584*	**36-129676**	спортивная подвеска; тип модели: Avantgarde; без регулируемой подвески

M

Пригодны для				
MERCEDES-BENZ				
MERCEDES-BENZ E-CLASS (W210)				
B3	**E 200, E 200 Kompressor** 06/95 - 03/02 100 -137 kW	**36-129591**		спортивная подвеска; Усиленное оснащение .; тип модели: Avantgarde
B3	**E 200** 06/95 - 06/99 100 kW	**36-129485**	**36-225927**	-> CH.Nr.: A394035; стандартная подвеска; тип модели: Classic; тип модели: Elegance; без регулируемой подвески
B3	**E 200** CH-Nr. - 06/99 100 kW	*36-129607*	**36-225927**	CH.Nr.: A394036-> A962231; стандартная подвеска; тип модели: Classic; тип модели: Elegance; без регулируемой подвески
B3	**E 200** 06/95 - 06/99 100 kW	**36-233779**	**36-129669**	-> CH.Nr.: A962231; стандартная подвеска; Усиленное оснащение .; тип модели: Classic; тип модели: Elegance; без регулируемой подвески
B3	**E 200, E 240, E 280** 07/99 - 03/02 100 -150 kW	**36-233779**	**36-225927**	CH.Nr.: A962232 ->; стандартная подвеска; тип модели: Classic; тип модели: Elegance; без регулируемой подвески
B3	**E 200, E 240, E 280** 07/99 - 03/02 100 -150 kW	**36-129621**	**36-129669**	CH.Nr.: A962232 ->; стандартная подвеска; Усиленное оснащение .; тип модели: Classic; тип модели: Elegance; без регулируемой подвески
B3	**E 200, E 200 CDI, E 200 D, E 200 Kompressor,** **E 220 CDI, E 220 D, E 230, E 240,** **E 250 D, E 250 Turbo-D, E 280,** **E 290 Turbo-D, E 300 D, E 300 Turbo-D,** **E 320, E 320 CDI** 06/95 - 03/02 65 -162 kW		*36-133673*	стандартная подвеска; тип модели: Classic; тип модели: Elegance; с регулируемой подвеской
B3	**E 230, E 240** 06/95 - 06/99 110 -125 kW	**36-129485**	**36-225927**	-> CH.Nr.: A394035; стандартная подвеска; тип модели: Classic; тип модели: Elegance; без регулируемой подвески; механическая КПП
B3	**E 230, E 240** CH-Nr. - 06/99 110 -125 kW	*36-129607*	**36-225927**	CH.Nr.: A394036-> A962231; стандартная подвеска; тип модели: Classic; тип модели: Elegance; без регулируемой подвески; механическая КПП
B3	**E 230, E 240** 06/95 - 06/99 110 -125 kW	**36-233779**	**36-225927**	-> CH.Nr.: A962231; стандартная подвеска; тип модели: Classic; тип модели: Elegance; без регулируемой подвески; АКПП
B3	**E 230, E 240, E 300 D** 06/95 - 06/99 100 -125 kW	**36-134526**	**36-129669**	-> CH.Nr.: A394035; стандартная подвеска; Усиленное оснащение .; тип модели: Classic; тип модели: Elegance; без регулируемой подвески
B3	**E 230, E 240** CH-Nr. - 06/99 110 -125 kW	**36-129621**	**36-129669**	CH.Nr.: A394036-> A962231; стандартная подвеска; Усиленное оснащение .; тип модели: Classic; тип модели: Elegance; без регулируемой подвески
B3	**E 320** 06/95 - 06/97 162 kW	**36-233779**	**36-225927**	стандартная подвеска; тип модели: Classic; тип модели: Elegance; без регулируемой подвески
B3	**E 320** 06/95 - 06/97 162 kW	**36-134526**	**36-129669**	стандартная подвеска; Усиленное оснащение .; тип модели: Classic; тип модели: Elegance; без регулируемой подвески
B3	**E 320, E 430** CH-Nr. - 03/02 165 -205 kW	**36-233779**	**36-129669**	CH.Nr.: A394036 ->; стандартная подвеска; тип модели: Classic; тип модели: Elegance
B3	**E 320, E 430** CH-Nr. - 03/02 165 -205 kW	**36-129621**	**36-129683**	CH.Nr.: A394036 ->; стандартная подвеска; Усиленное оснащение .; тип модели: Classic; тип модели: Elegance
B3	**E 420, E 430, E 430 4-matic** 01/96 - 03/02 205 kW	**36-129591**	**36-226030**	стандартная подвеска; тип модели: Avantgarde
B3	**E 420, E 430** 01/96 - 06/99 205 kW	**36-134526**	**36-129669**	-> CH.Nr.: A394035; стандартная подвеска; тип модели: Classic; тип модели: Elegance
B3	**E 420, E 430** 01/96 - 06/99 205 kW		**36-129683**	-> CH.Nr.: A394035; стандартная подвеска; Усиленное оснащение .; тип модели: Classic; тип модели: Elegance
B3	**E 430 4-matic** 05/99 - 03/02 205 kW	**36-129621**	**36-129669**	стандартная подвеска; тип модели: Classic; тип модели: Elegance
B3	**E 200 D, E 220 D, E 230, E 240, E 280, E 320** 06/95 - 03/02 55 -165 kW	**36-129591**	**36-226030**	спортивная подвеска; Усиленное оснащение .; тип модели: Avantgarde; без регулируемой подвески

M

Пригодны для				
MERCEDES-BENZ				
MERCEDES-BENZ E-CLASS (W210)				
B3	**E 200 D, E 200 Kompressor, E 220 D, E 250 D, E 250 Turbo-D, E 280, E 290 Turbo-D** 06/95 - 06/99 55 -150 kW	**36-233779**	**36-225927**	-> CH.Nr.: A962231; стандартная подвеска; тип модели: Classic; тип модели: Elegance; без регулируемой подвески
B3	**E 200 D, E 200 Kompressor, E 220 D, E 250 D, E 250 Turbo-D, E 280, E 290 Turbo-D** 06/95 - 06/99 55 -142 kW	**36-134526**	**36-129669**	-> CH.Nr.: A394035; стандартная подвеска; Усиленное оснащение .; тип модели: Classic; тип модели: Elegance; без регулируемой подвески
B3	**E 200 D, E 200 Kompressor, E 220 D, E 250 D, E 250 Turbo-D, E 280, E 290 Turbo-D** CH-Nr. - 06/99 55 -150 kW	**36-129621**	**36-129669**	CH.Nr.: A394036-> A962231; стандартная подвеска; Усиленное оснащение .; тип модели: Classic; тип модели: Elegance; без регулируемой подвески
B3	**E 200 CDI, E 220 CDI, E 220 D, E 250 D, E 250 Turbo-D, E 290 Turbo-D, E 300 D** 06/95 - 03/02 70 -110 kW	*36-129584*	**36-129676**	спортивная подвеска; тип модели: Avantgarde; без регулируемой подвески; механическая КПП
B3	**E 200 CDI, E 220 CDI, E 220 D, E 250 D, E 250 Turbo-D, E 290 Turbo-D, E 300 D** 06/95 - 03/02 70 -110 kW	**36-129591**	**36-226030**	стандартная подвеска; Усиленное оснащение .; тип модели: Avantgarde; без регулируемой подвески
B3	**E 200 CDI, E 220 CDI, E 300 D, E 300 Turbo-D** 12/96 - 06/99 75 -130 kW	**36-134526**	**36-225927**	-> CH.Nr.: A394035; стандартная подвеска; тип модели: Classic; тип модели: Elegance; без регулируемой подвески
B3	**E 200 CDI, E 220 CDI, E 270 CDI, E 300 D, E 300 Turbo-D, E 320 CDI** 12/96 - 03/02 75 -145 kW		**36-129669**	стандартная подвеска; Усиленное оснащение .; тип модели: Classic; тип модели: Elegance; без регулируемой подвески
B3	**E 200 CDI, E 200 D, E 200 Kompressor, E 220 CDI** CH-Nr. - 03/02 65 -137 kW	**36-233779**	**36-225927**	CH.Nr.: A394036 ->; стандартная подвеска; тип модели: Classic; тип модели: Elegance; без регулируемой подвески; механическая КПП
B3	**E 200 CDI, E 200 D, E 200 Kompressor, E 220 CDI** CH-Nr. - 03/02 65 -137 kW	**36-129621**	**36-225927**	CH.Nr.: A394036 ->; стандартная подвеска; тип модели: Classic; тип модели: Elegance; без регулируемой подвески; АКПП
B3	**E 200 CDI, E 200 D, E 200 Kompressor, E 220 CDI** CH-Nr. - 03/02 65 -137 kW	**36-129621**	**36-129669**	CH.Nr.: A394036 ->; стандартная подвеска; Усиленное оснащение .; тип модели: Classic; тип модели: Elegance; без регулируемой подвески
B3	**E 220 CDI, E 270 CDI, E 320 CDI** 07/99 - 03/02 92 -145 kW	**36-129621**	**36-225927**	CH.Nr.: A394036 ->; стандартная подвеска; тип модели: Classic; тип модели: Elegance; без регулируемой подвески
B3	**E 270 CDI, E 300 Turbo-D, E 320 CDI** 12/96 - 03/02 125 -145 kW	**36-129591**	**36-129676**	спортивная подвеска; Усиленное оснащение .; тип модели: Avantgarde; без регулируемой подвески
B3	**E 270 CDI, E 300 Turbo-D, E 320 CDI** 12/96 - 03/02 125 -145 kW		**36-226030**	спортивная подвеска; Усиленное оснащение .; тип модели: Avantgarde; с регулируемой подвеской
B4	**E 200, E 200 D, E 200 Kompressor, E 220 D, E 240, E 280, E 320, E 430** 06/95 - 06/99 55 -205 kW	**24-108256**	**24-108263**	-> CH.Nr.: A394035; стандартная подвеска; без ADS; без регулируемой подвески
B4	**E 200, E 200 D, E 200 Kompressor, E 220 D, E 240, E 280, E 320, E 430** 06/95 - 06/99 55 -205 kW	**24-021548**	**24-021555**	-> CH.Nr.: A394035; без ADS; тип модели: Heavy Duty; без регулируемой подвески
B4	**E 200, E 200 D, E 200 Kompressor, E 220 D, E 240, E 280, E 320, E 430** 06/95 - 06/99 55 -205 kW	**24-100540**	**24-100557**	-> CH.Nr.: A394035; спортивная подвеска; без ADS; тип модели: Avantgarde; без регулируемой подвески
B4	**E 200, E 200 D, E 200 Kompressor, E 220 D, E 240, E 280, E 320, E 430** 07/99 - 03/02 55 -205 kW	**24-100540**	**24-100564**	CH.Nr.: A394036 ->; стандартная подвеска; без ADS; без регулируемой подвески
B4	**E 200, E 200 D, E 200 Kompressor, E 220 D, E 240, E 280, E 320, E 430** 07/99 - 03/02 55 -205 kW	**24-100571**	**24-100588**	CH.Nr.: A394036 ->; спортивная подвеска; без ADS; тип модели: Avantgarde; без регулируемой подвески
B4	**E 280 4-matic, E 320 4-matic, E 430 4-matic** 12/96 - 03/02 150 -205 kW	**24-060905**	**24-108263**	стандартная подвеска; без регулируемой подвески

M

Пригодны для				
MERCEDES-BENZ				
MERCEDES-BENZ E-CLASS (W210)				
B4	**E 200 CDI, E 220 CDI, E 220 D, E 230, E 250 D, E 250 Turbo-D, E 280, E 290 Turbo-D, E 300 D, E 300 Turbo-D, E 320, E 420** 01/96 - 03/02 70 -205 kW	**24-108256**	**24-108263**	стандартная подвеска; без регулируемой подвески
B4	**E 200 CDI, E 220 CDI, E 230, E 250 D, E 250 Turbo-D, E 280, E 290 Turbo-D, E 300 D, E 300 Turbo-D, E 320, E 420** 01/96 - 03/02 75 -205 kW	**24-021548**	**24-021555**	тип модели: Heavy Duty
B4	**E 200 CDI, E 220 CDI, E 220 D, E 230, E 250 D, E 250 Turbo-D, E 280, E 290 Turbo-D, E 300 D, E 300 Turbo-D, E 320, E 420** 01/96 - 03/02 70 -205 kW	**24-100540**	**24-100557**	спортивная подвеска; тип модели: Avantgarde; без регулируемой подвески
B4	**E 200 CDI, E 200 Kompressor, E 220 CDI, E 240, E 270 CDI, E 320 CDI** 07/99 - 03/02 85 -145 kW	**24-100540**	**24-100564**	стандартная подвеска; без регулируемой подвески
B4	**E 200 CDI, E 200 Kompressor, E 220 CDI, E 240, E 270 CDI, E 320 CDI** 07/99 - 03/02 85 -145 kW	**24-100571**	**24-100588**	спортивная подвеска; тип модели: Avantgarde; без регулируемой подвески
B4	**E 220 D** 06/95 - 06/99 70 kW	**24-021548**	**24-021555**	-> CH.Nr.: A394035; тип модели: Heavy Duty; без регулируемой подвески
B6 Sport	**E 200, E 200 CDI, E 200 D, E 200 Kompressor, E 220 CDI, E 220 D, E 240, E 250 D, E 250 Turbo-D, E 280, E 290 Turbo-D, E 300 Turbo-D, E 320, E 430** 06/95 - 06/99 55 -205 kW	**24-100458**	**24-100465**	-> CH.Nr.: A394035; без ADS; без регулируемой подвески
B6 Sport	**E 200, E 200 CDI, E 200 D, E 200 Kompressor, E 220 CDI, E 220 D, E 240, E 270 CDI, E 280, E 320, E 320 CDI, E 430** 07/99 - 03/02 55 -205 kW	**24-021562**	**24-062039**	CH.Nr.: A394036 ->; без ADS; без регулируемой подвески
B6 Sport	**E 230, E 280, E 300 D, E 320, E 420** 06/95 - 06/97 100 -205 kW	**24-100458**	**24-100465**	без регулируемой подвески
B8	**E 200, E 200 CDI, E 200 D, E 200 Kompressor, E 220 CDI, E 220 D, E 240, E 250 D, E 250 Turbo-D, E 280, E 290 Turbo-D, E 300 Turbo-D, E 320, E 430, E 50 AMG** 06/95 - 06/99 55 -255 kW	**24-021562**	**24-021579**	-> CH.Nr.: A394035; без ADS; без регулируемой подвески
B8	**E 200, E 200 CDI, E 200 D, E 200 Kompressor, E 220 CDI, E 220 D, E 240, E 270 CDI, E 280, E 320, E 320 CDI, E 430, E 55 AMG** 07/99 - 03/02 55 -260 kW	**24-062046**	**24-062053**	CH.Nr.: A394036 ->; без ADS; без регулируемой подвески
B8	**E 230, E 280, E 300 D, E 320, E 420** 06/95 - 06/97 100 -205 kW		**24-021579**	без регулируемой подвески
B12 PK	**E 200, E 200 CDI, E 200 D, E 200 Kompressor, E 220 CDI, E 220 D, E 230, E 250 D, E 250 Turbo-D, E 290 Turbo-D** 06/95 - 06/99 55 -137 kW	**46-190413**		-> CH.Nr.: A394035; Учитывать подставку под пружину; без ADS; без регулируемой подвески; Обязанность, предусмотренная экспертизой VA: Глубина (экспертиза): 35 мм; Нагрузка оси до: 1095 кг HA: Глубина (экспертиза): 30 мм; Нагрузка оси до: 1165 кг
B12 PK	**E 200, E 200 CDI, E 200 D, E 200 Kompressor, E 220 D, E 270 CDI** 07/99 - 03/02 55 -137 kW	**46-190420**		CH.Nr.: A394036 ->; Учитывать подставку под пружину; без ADS; без регулируемой подвески; Обязанность, предусмотренная экспертизой VA: Глубина (экспертиза): 35 мм; Нагрузка оси до: 1095 кг HA: Глубина (экспертиза): 30 мм; Нагрузка оси до: 1165 кг

M

Пригодны для			
MERCEDES-BENZ			
MERCEDES-BENZ E-CLASS (W210)			
B12 PK	**E 240, E 280, E 320, E 430** 06/95 - 06/99 125 -205 kW	**46-190437**	-> CH.Nr.: A394035; Учитывать подставку под пружину; без ADS; без регулируемой подвески; Обязанность, предусмотренная экспертизой VA: Глубина (экспертиза): 35 мм; Нагрузка оси до: 1095 кг HA: Глубина (экспертиза): 30 мм; Нагрузка оси до: 1165 кг
B12 PK	**E 240, E 280, E 320, E 430** 07/99 - 03/02 125 -205 kW	**46-190444**	CH.Nr.: A394036 ->; Учитывать подставку под пружину; без ADS; без регулируемой подвески; Обязанность, предусмотренная экспертизой VA: Глубина (экспертиза): 35 мм; Нагрузка оси до: 1095 кг HA: Глубина (экспертиза): 30 мм; Нагрузка оси до: 1165 кг
B12 PK	**E 220 CDI** 07/99 - 03/02 105 kW	**46-190420**	CH.Nr.: A394035 ->; Учитывать подставку под пружину; без ADS; без регулируемой подвески; Обязанность, предусмотренная экспертизой VA: Глубина (экспертиза): 35 мм; Нагрузка оси до: 1095 кг HA: Глубина (экспертиза): 30 мм; Нагрузка оси до: 1165 кг

MERCEDES-BENZ E-CLASS универсал (S210)				
B3	**E 200 T, E 200 T Kompressor, E 220 T CDI, E 230 T, E 240 T, E 250 T D, E 250 T Turbo-D, E 270 T CDI, E 280 T, E 290 T Turbo-D, E 300 T Turbo-D, E 320 T, E 320 T CDI, E 420 T, E 430 T** 06/96 - 03/03 83 -205 kW	*36-129584*	**36-171989**	спортивная подвеска; тип модели: Avantgarde
B3	**E 200 T, E 200 T Kompressor, E 220 T CDI, E 230 T, E 240 T, E 250 T D, E 250 T Turbo-D, E 270 T CDI, E 280 T, E 290 T Turbo-D, E 300 T Turbo-D, E 320 T, E 320 T CDI, E 420 T, E 430 T** 06/96 - 03/03 83 -205 kW	**36-129591**	**36-129676**	спортивная подвеска; Усиленное оснащение .; тип модели: Avantgarde
B3	**E 200 T, E 230 T** 06/96 - CH-Nr. 100 -110 kW	**36-129485**	**36-198375**	-> CH.Nr.: A 394035; стандартная подвеска; тип модели: Classic; тип модели: Elegance
B3	**E 200 T, E 230 T** 06/96 - CH-Nr. 100 -110 kW	**36-233779**		-> CH.Nr.: A 394035; стандартная подвеска; Усиленное оснащение .; тип модели: Classic; тип модели: Elegance
B3	**E 200 T, E 200 T Kompressor, E 220 T CDI, E 240 T, E 250 T D, E 320 T** 06/99 - 03/03 83 -165 kW	**36-233779**	**36-198375**	CH.Nr.: A 962232 ->; стандартная подвеска; тип модели: Classic; тип модели: Elegance
B3	**E 200 T, E 200 T Kompressor, E 220 T CDI, E 240 T, E 250 T D, E 320 T** 06/99 - 03/03 83 -165 kW	**36-129621**		CH.Nr.: A 962232 ->; стандартная подвеска; Усиленное оснащение .; тип модели: Classic; тип модели: Elegance
B3	**E 200 T Kompressor, E 320 T** 12/96 - 05/99 137 -165 kW	**36-233779**	**36-198375**	-> CH.Nr.: A 962231; стандартная подвеска; тип модели: Classic; тип модели: Elegance
B3	**E 200 T Kompressor, E 320 T** 12/96 - 05/99 137 -165 kW	**36-129621**		-> CH.Nr.: A 962231; стандартная подвеска; Усиленное оснащение .; тип модели: Classic; тип модели: Elegance
B3	**E 250 T D, E 290 T Turbo-D, E 420 T** 06/96 - CH-Nr. 83 -205 kW	**36-134526**	**36-198375**	-> CH.Nr.: A 394035; стандартная подвеска; тип модели: Classic; тип модели: Elegance
B3	**E 250 T Turbo-D, E 270 T CDI, E 280 T, E 300 T Turbo-D, E 320 T CDI, E 430 T** 12/96 - 03/03 110 -205 kW	**36-129621**	**36-198375**	стандартная подвеска; тип модели: Classic; тип модели: Elegance
B3	**E 290 T Turbo-D** CH-Nr. - 06/99 95 kW	**36-233779**	**36-198375**	CH.Nr.: A 394036 ->; стандартная подвеска; тип модели: Classic; тип модели: Elegance
B4	**E 200 T, E 200 T Kompressor, E 220 T CDI, E 230 T, E 240 T, E 250 T D, E 250 T Turbo-D, E 280 T, E 290 T Turbo-D, E 300 T Turbo-D, E 320 T, E 420 T, E 430 T** 06/96 - 07/99 83 -205 kW	**24-108256**		-> CH.Nr.: A394035; стандартная подвеска; без ADS

M

Пригодны для				
MERCEDES-BENZ				
MERCEDES-BENZ E-CLASS универсал (S210)				
B4	**E 200 T, E 200 T Kompressor, E 220 T CDI, E 230 T, E 240 T, E 250 T D, E 250 T Turbo-D, E 280 T, E 290 T Turbo-D, E 300 T Turbo-D, E 320 T, E 420 T, E 430 T** 06/96 - 07/99 83 -205 kW	**24-100540**		-> CH.Nr.: A394035; спортивная подвеска; без ADS; тип модели: Avantgarde
B4	**E 200 T, E 200 T Kompressor, E 240 T, E 280 T, E 320 T, E 430 T** 07/99 - 03/03 100 -205 kW	**24-100540**		стандартная подвеска; без ADS
B4	**E 200 T, E 200 T Kompressor, E 240 T, E 280 T, E 320 T, E 430 T** 07/99 - 03/03 100 -205 kW	**24-100571**		спортивная подвеска; без ADS; тип модели: Avantgarde
B4	**E 200 T Kompressor, E 220 T CDI, E 240 T, E 270 T CDI, E 320 T CDI** 07/99 - 03/03 105 -145 kW	**24-100540**		стандартная подвеска
B4	**E 200 T Kompressor, E 220 T CDI, E 240 T, E 270 T CDI, E 320 T CDI** 07/99 - 03/03 105 -145 kW	**24-100571**		спортивная подвеска; тип модели: Avantgarde
B4	**E 280 T 4-matic, E 320 T 4-matic, E 430 T 4-matic** 12/96 - 03/03 150 -205 kW	**24-060905**		стандартная подвеска; без ADS
MERCEDES-BENZ E-CLASS (W211)				
B1	**E 200 CDI, E 200 CGI, E 200 Kompressor, E 200 NGT, E 220 CDI, E 230, E 240, E 270 CDI, E 280, E 320, E 320 CDI, E 350, E 350 CGI, E 400 CDI, E 500** 03/02 - 12/08 75 -225 kW	**12-117864**		VA: без шарикового подшибника
B3	**E 200 NGT** 03/04 - 12/08 120 kW	**36-226153**	**36-154142**	стандартная подвеска
B3	**E 200 NGT, E 280, E 280 CDI, E 320 CDI** 11/02 - 12/08 120 -170 kW		**36-227211**	стандартная подвеска; Усиленное оснащение .
B3	**E 200 NGT, E 280, E 280 CDI, E 320 CDI** 11/02 - 12/08 120 -170 kW	**37-163761**	**36-163731**	спортивная подвеска; тип модели: Avantgarde
B3	**E 200 NGT, E 280, E 280 CDI, E 320 CDI** 11/02 - 12/08 120 -170 kW		**36-227211**	спортивная подвеска; Усиленное оснащение .; тип модели: Avantgarde
B3	**E 280, E 280 CDI, E 320 CDI** 11/02 - 12/08 130 -170 kW	**36-226153**	**36-154142**	стандартная подвеска
B3	**E 320** 03/02 - 12/08 165 kW	**37-154110**	**36-154135**	стандартная подвеска
B3	**E 320** 03/02 - 12/08 165 kW	**37-163747**	**36-154159**	спортивная подвеска; тип модели: Avantgarde
B3	**E 200 CDI, E 200 Kompressor, E 220 CDI, E 230, E 240** 03/02 - 12/08 75 -150 kW	**36-226146**	**36-154135**	стандартная подвеска
B3	**E 200 CDI, E 200 Kompressor, E 220 CDI, E 230, E 240, E 320** 03/02 - 12/08 75 -165 kW	**36-226153**	**36-154142**	стандартная подвеска; Усиленное оснащение .
B3	**E 200 CDI, E 200 Kompressor, E 220 CDI, E 230, E 240** 03/02 - 12/08 75 -150 kW	**37-163754**	**36-154159**	спортивная подвеска; тип модели: Avantgarde
B3	**E 200 CDI, E 200 Kompressor, E 220 CDI, E 230, E 240, E 270 CDI, E 320** 03/02 - 12/08 75 -165 kW	**36-226153**	**36-154142**	спортивная подвеска; Усиленное оснащение .; тип модели: Avantgarde

M

Пригодны для				
MERCEDES-BENZ				
MERCEDES-BENZ E-CLASS (W211)				
B3	**E 270 CDI** 03/02 - 12/08 130 kW	**37-154110**	**36-154142**	стандартная подвеска
B3	**E 270 CDI** 03/02 - 12/08 130 kW	**36-226153**	**36-227211**	стандартная подвеска; Усиленное оснащение .
B3	**E 270 CDI** 03/02 - 12/08 130 kW	**37-163747**	**36-163731**	спортивная подвеска; тип модели: Avantgarde
B4	**E 200 CDI, E 200 CGI, E 200 Kompressor, E 200 NGT, E 220 CDI, E 230, E 240, E 270 CDI, E 280, E 280 CDI, E 300 BLUETEC, E 320, E 320 CDI, E 350, E 350 CGI, E 400 CDI, E 420 CDI** 03/02 - 12/08 75 -231 kW	**24-105910**	**24-105927**	стандартная подвеска; без Airmatic DC
B4	**E 200 CDI, E 200 CGI, E 200 Kompressor, E 200 NGT, E 220 CDI, E 230, E 240, E 270 CDI, E 280, E 280 CDI, E 300 BLUETEC, E 320, E 320 CDI, E 350, E 350 CGI, E 400 CDI, E 420 CDI** 03/02 - 12/08 75 -231 kW	**24-121774**	**24-105927**	исполнение для плохих дорог; без Airmatic DC
B4	**E 200 CDI, E 200 CGI, E 200 Kompressor, E 200 NGT, E 220 CDI, E 230, E 240, E 270 CDI, E 280, E 280 CDI, E 300 BLUETEC, E 320, E 320 CDI, E 350, E 350 CGI, E 400 CDI, E 420 CDI** 03/02 - 12/08 75 -231 kW	**24-121781**	**24-105927**	спортивная подвеска; без Airmatic DC
B4	**E 200 CDI, E 200 CGI, E 200 Kompressor, E 200 NGT, E 220 CDI, E 230, E 240, E 270 CDI, E 280, E 280 CDI, E 300 BLUETEC, E 320, E 320 CDI, E 350, E 350 CGI, E 400 CDI, E 420 CDI** 03/02 - 12/08 75 -231 kW	**24-121798**	**24-105927**	без Airmatic DC; тип модели: Elegance; тип модели: Avantgarde
B4 AMC	**E 240 4-matic, E 280 4-matic, E 280 CDI 4-matic, E 320 4-matic, E 320 CDI 4-matic, E 350 4-matic, E 500 4-matic** 03/03 - 12/08 130 -285 kW	**44-181666** **44-181680**	**40-076614** **40-076621** **19-050027**	с Airmatic DC
B4 AMC	**E 55 AMG Kompressor, E 63 AMG** 10/02 - 12/08 350 -378 kW	**44-143657** **44-143664**	**40-076676** **40-076683** **20-070915**	с Airmatic DC
B4 AMC	**E 200 CDI, E 200 CGI, E 200 Kompressor, E 220 CDI, E 240, E 270 CDI, E 320, E 320 CDI, E 400 CDI, E 500** 03/02 - 06/03 75 -225 kW	**44-100834** **44-100827**	**40-076614** **40-076621** **19-050027**	-> CH.Nr.: A 334970; -> CH.Nr.: X 108179; с Airmatic DC
B4 AMC	**E 200 CDI, E 200 CGI, E 200 Kompressor, E 220 CDI, E 240, E 270 CDI, E 320, E 320 CDI, E 400 CDI, E 500** 06/03 - 12/08 75 -225 kW	**44-102265** **44-102272**	**40-076614** **40-076621** **20-101893**	CH.Nr.: X 108180 ->; CH.Nr.: A 334971 ->; с Airmatic DC
B6 Sport	**E 200 CDI, E 200 CGI, E 200 Kompressor, E 200 NGT, E 220 CDI, E 230, E 240, E 270 CDI, E 280, E 280 CDI, E 300 BLUETEC, E 320, E 320 CDI, E 350, E 350 CGI, E 400 CDI, E 420 CDI** 03/02 - 12/08 75 -231 kW	**24-069052**	**24-069069**	стандартная подвеска; без Airmatic DC
B6 Sport	**E 200 CDI, E 200 CGI, E 200 Kompressor, E 200 NGT, E 220 CDI, E 230, E 240, E 270 CDI, E 280, E 280 CDI, E 300 BLUETEC, E 320, E 320 CDI, E 350, E 350 CGI, E 400 CDI, E 420 CDI** 03/02 - 12/08 75 -231 kW	**24-120234**	**24-069083**	спортивная подвеска; без Airmatic DC

M

Пригодны для				
MERCEDES-BENZ				
MERCEDES-BENZ E-CLASS (W211)				
B8	**E 200 CDI, E 200 CGI, E 200 Kompressor, E 200 NGT, E 220 CDI, E 230, E 240, E 270 CDI, E 280, E 280 CDI, E 300 BLUETEC, E 320, E 320 CDI, E 350, E 350 CGI, E 400 CDI, E 420 CDI** 03/02 - 12/08 75 -231 kW	**24-069076** HL	**24-069083** HO	без Airmatic DC; тип модели: Avantgarde; тип модели: Elegance
B8	**E 200 CDI, E 200 CGI, E 200 Kompressor, E 200 NGT, E 220 CDI, E 230, E 240, E 270 CDI, E 280, E 280 CDI, E 300 BLUETEC, E 320, E 320 CDI, E 350, E 350 CGI, E 400 CDI, E 420 CDI** 03/02 - 12/08 75 -231 kW	**24-120241** HL	**24-120227** HO	спортивная подвеска; без Airmatic DC
B12 PK	**E 200 CDI, E 200 CGI, E 200 Kompressor, E 220 CDI, E 240, E 350** 03/02 - 12/08 75 -200 kW	**46-181879**		Учитывать подставку под пружину; стандартная подвеска; без Airmatic DC; без регулируемой подвески; Обязанность, предусмотренная экспертизой VA: Глубина (экспертиза): 30-35 мм; Нагрузка оси до: 1095 кг HA: Глубина (экспертиза): 30 мм; Нагрузка оси до: 1230 кг
B12 PK	**E 200 CDI, E 200 CGI, E 200 Kompressor, E 220 CDI, E 240, E 350** 03/02 - 12/08 75 -200 kW	**46-181879**		Учитывать подставку под пружину; без Airmatic DC; тип модели: Avantgarde, Elegance; без регулируемой подвески; Обязанность, предусмотренная экспертизой VA: Глубина (экспертиза): 15-20 мм; Нагрузка оси до: 1095 кг HA: Глубина (экспертиза): 15 мм; Нагрузка оси до: 1230 кг
B12 PK	**E 220 CDI, E 270 CDI, E 320, E 320 CDI** 03/02 - 12/08 100 -165 kW	**46-181862**		Учитывать подставку под пружину; стандартная подвеска; без Airmatic DC; без регулируемой подвески; Обязанность, предусмотренная экспертизой VA: Глубина (экспертиза): 35-40 мм; Нагрузка оси до: 1160 кг HA: Глубина (экспертиза): 30 мм; Нагрузка оси до: 1230 кг
B12 PK	**E 220 CDI, E 270 CDI, E 320, E 320 CDI** 03/02 - 12/08 100 -165 kW	**46-181862**		Учитывать подставку под пружину; без Airmatic DC; тип модели: Avantgarde, Elegance; без регулируемой подвески; Обязанность, предусмотренная экспертизой VA: Глубина (экспертиза): 20-25 мм; Нагрузка оси до: 1160 кг HA: Глубина (экспертиза): 15 мм; Нагрузка оси до: 1230 кг
B16 PSS9	**E 200 CDI, E 200 CGI, E 200 Kompressor, E 200 NGT, E 220 CDI, E 230, E 240, E 270 CDI, E 280, E 280 CDI, E 300 BLUETEC, E 320, E 320 CDI, E 350, E 350 CGI, E 400 CDI, E 420 CDI** 03/02 - 12/08 75 -231 kW	**48-088763**		без Airmatic DC; Обязанность, предусмотренная экспертизой VA: Глубина (экспертиза): 30-50 мм; Нагрузка оси до: 1175 кг HA: Глубина (экспертиза): 30-50 мм; Нагрузка оси до: 1255 кг
B16 RC	**E 200 CDI, E 200 CGI, E 200 Kompressor, E 200 NGT, E 220 CDI, E 230, E 240, E 270 CDI, E 280, E 280 CDI, E 300 BLUETEC, E 320, E 320 CDI, E 350, E 350 CGI, E 400 CDI, E 420 CDI** 03/02 - 12/08 75 -231 kW	**14-230615** iRC **49-132380**		без Airmatic DC; Обязанность, предусмотренная экспертизой VA: Глубина (экспертиза): 30-50 мм; Нагрузка оси до: 1175 кг HA: Глубина (экспертиза): 30-50 мм; Нагрузка оси до: 1255 кг
MERCEDES-BENZ E-CLASS T-Model (S211)				
B1	**E 200 T Kompressor, E 220 T CDI, E 230 T, E 240 T, E 270 T CDI, E 320 T, E 320 T CDI** 03/03 - 07/09 110 -165 kW	**12-117864**		VA: без шарикового подшибника
B3	**E 200 Kompressor, E 200 T Kompressor, E 220 T CDI, E 240 T** 03/03 - 07/09 110 -135 kW	**37-154110**		стандартная подвеска; с регулируемой подвеской
B3	**E 200 Kompressor, E 200 T Kompressor, E 220 T CDI, E 240 T** 03/03 - 07/09 110 -135 kW	**36-226153**		стандартная подвеска; Усиленное оснащение .; с регулируемой подвеской
B3	**E 200 Kompressor, E 200 T Kompressor, E 240 T** 03/03 - 07/09 120 -135 kW	**37-163747**		стандартная подвеска; тип модели: Avantgarde; с регулируемой подвеской

M

Пригодны для				
MERCEDES-BENZ				
MERCEDES-BENZ E-CLASS T-Model (S211)				
B3	**E 220 T CDI** 03/03 - 07/09 110 -125 kW	**37-163747**		стандартная подвеска; тип модели: Avantgarde; с регулируемой подвеской
B3	**E 220 T CDI** 03/03 - 07/09 110 -125 kW	**36-226153**		стандартная подвеска; Усиленное оснащение .; тип модели: Avantgarde; с регулируемой подвеской
B3	**E 270 T CDI, E 280 T, E 280 T CDI, E 320 T, E 320 T CDI** 03/03 - 07/09 120 -170 kW	**36-226153**		стандартная подвеска; с регулируемой подвеской
B3	**E 270 T CDI, E 280 T, E 280 T CDI, E 320 T, E 320 T CDI** 03/03 - 07/09 120 -170 kW	**37-163761**		стандартная подвеска; тип модели: Avantgarde; с регулируемой подвеской
B4	**350 CGI, E 200 CDI, E 200 Kompressor, E 200 T Kompressor, E 220 CDI, E 220 T CDI, E 230 T, E 240 T, E 270 T CDI, E 280 T, E 280 T CDI, E 320 T, E 320 T CDI, E 350 T** 03/05 - 07/09 100 -215 kW	**24-105910** HL	**19-235219** HO **40-076638**	стандартная подвеска; без Airmatic DC; с регулируемой подвеской
B4	**350 CGI, E 200 CDI, E 200 Kompressor, E 200 T Kompressor, E 220 CDI, E 220 T CDI, E 230 T, E 240 T, E 270 T CDI, E 280 T, E 280 T CDI, E 320 T, E 320 T CDI, E 350 T** 03/05 - 07/09 100 -215 kW	**24-105910** HL	**40-076638** **24-068741** HO	стандартная подвеска; без Airmatic DC; тип модели: Avantgarde; с регулируемой подвеской
B4	**350 CGI, E 200 CDI, E 200 Kompressor, E 200 T Kompressor, E 220 CDI, E 220 T CDI, E 230 T, E 240 T, E 270 T CDI, E 280 T, E 280 T CDI, E 320 T, E 320 T CDI, E 350 T** 03/05 - 07/09 100 -215 kW	**24-121781** HL	**40-076638** **24-068734** HO	спортивная подвеска; без Airmatic DC; с регулируемой подвеской
B4 AMC	**E 200 T Kompressor, E 220 CDI, E 220 T CDI, E 240 T, E 270 T CDI, E 320 T CDI** 03/03 - 06/03 100 -150 kW	**44-100834** VL **44-100827** VR	**40-076614** HL **20-070861** HO HL **40-076621** HR **20-070878** HO HR	-> CH.Nr.: A 334970; -> CH.Nr.: X 105579; с Airmatic DC
B4 AMC	**3.5 4-matic, E 240 T 4-matic, E 280 T 4-matic, E 280 T CDI 4-matic, E 320 T 4-matic, E 320 T CDI 4-matic, E 350 T 4-matic, E 500 T 4-matic** 10/03 - 07/09 130 -285 kW	**44-181666** VL **44-181680** VR	**26-220048** HO HL **40-076614** HL **26-220055** HO HR **40-076621** HR	с Airmatic DC
B4 AMC	**350 CGI, E 200 Kompressor, E 220 T CDI, E 280 T, E 280 T CDI, E 320 T, E 320 T CDI, E 350 T, E 500 T** 04/06 - 07/09 120 -285 kW	**44-102265** VL **44-102272** VR	**40-076614** HL **20-070861** HO HL **40-076621** HR **20-070878** HO HR	с Airmatic DC
B4 AMC	**E 55 T AMG Kompressor, E 63 AMG** 07/03 - 07/09 350 -378 kW	**44-143657** VL **44-143664** VR		с Airmatic DC
B4 AMC	**E 200 CDI, E 200 T Kompressor, E 220 CDI, E 220 T CDI, E 230 T, E 240 T, E 270 T CDI, E 320 T CDI, E 500 T** 06/03 - 07/09 100 -225 kW	**44-102265** VL **44-102272** VR	**40-076614** HL **20-070861** HO HL **40-076621** HR **20-070878** HO HR	CH.Nr.: A 334971 ->; CH.Nr.: X 105580 ->; с Airmatic DC
B6 Sport	**350 CGI, E 200 CDI, E 200 Kompressor, E 200 T Kompressor, E 220 CDI, E 220 T CDI, E 230 T, E 240 T, E 270 T CDI, E 280 T, E 280 T CDI, E 320 T, E 320 T CDI, E 350 T** 03/05 - 07/09 100 -215 kW	**24-069052** HL	**27-105993** HO	стандартная подвеска; без Airmatic DC HA: с регулируемой подвеской
B8	**350 CGI, E 200 CDI, E 200 Kompressor, E 200 T Kompressor, E 220 CDI, E 220 T CDI, E 230 T, E 240 T, E 270 T CDI, E 280 T, E 280 T CDI, E 320 T, E 320 T CDI, E 350 T** 03/05 - 07/09 100 -215 kW	**24-069076** HL	**27-105993** HO	спортивная подвеска; без Airmatic DC HA: с регулируемой подвеской

M

Пригодны для			
MERCEDES-BENZ			
MERCEDES-BENZ E-CLASS T-Model (S211)			
B12 PK	**E 200 T Kompressor, E 220 CDI, E 220 T CDI, E 230 T, E 240 T, E 350 T** 03/03 - 07/09 100 -200 kW	**46-190499**	без Airmatic DC; Обязанность, предусмотренная экспертизой VA: Глубина (экспертиза): 30-35 мм; Нагрузка оси до: 1095 кг HA: с регулируемой подвеской; Глубина (экспертиза): 30 мм; Нагрузка оси до: 1230 кг
B12 PK	**E 220 T CDI, E 270 T CDI, E 280 T CDI, E 320 T, E 320 T CDI, E 350 T** 03/03 - 07/09 110 -200 kW	**46-190505**	без Airmatic DC; Обязанность, предусмотренная экспертизой VA: Глубина (экспертиза): 30-35 мм; Нагрузка оси до: 1160 кг HA: с регулируемой подвеской; Глубина (экспертиза): 30 мм; Нагрузка оси до: 1230 кг
MERCEDES-BENZ E-CLASS (W212)			
B1	**E 200 CDI, E 200 CGI, E 200 NGT, E 220 CDI, E 220 CDI / BlueTEC, E 250 CDI, E 250 CDI 4-matic, E 250 CGI, E 300, E 300 4-matic, E 300 CDI, E 300 Hybrid /BlueTEC Hybrid, E 350 4-matic, E 350 BlueTEC, E 350 CDI, E 350 CDI 4-matic, E 350 CGI, E 500, E 500 4-matic, E350** 01/09 - 100 -300 kW	**12-226344**	VA: с шариковым подшибником; кроме пневматической подвески
B4 DMC	**E 200 CDI, E 200 CGI, E 200 NGT, E 220 CDI, E 220 CDI / BlueTEC, E 250 CDI, E 250 CGI, E 300, E 300 CDI, E 300 Hybrid /BlueTEC Hybrid, E 350, E 350 BlueTEC, E 350 CDI, E 350 CGI, E 500, E350** 01/09 - 100 -300 kW	**22-194091**	**24-194112** стандартная подвеска; без Airmatic DC
B4 DMC	**E 200 CDI, E 200 CGI, E 200 NGT, E 220 CDI, E 220 CDI / BlueTEC, E 250 CDI, E 250 CGI, E 300, E 300 CDI, E 300 Hybrid /BlueTEC Hybrid, E 350, E 350 BlueTEC, E 350 CDI, E 350 CGI, E 500, E350** 01/09 - 100 -300 kW	**22-194107**	**24-194129** исполнение для плохих дорог; без Airmatic DC
B4 DMC	**E 250 CDI 4-matic, E 300 4-matic, E 350 4-matic, E 350 CDI 4-matic, E 500 4-matic** 01/09 - 150 -300 kW	**22-197665**	**24-194112** стандартная подвеска; без Airmatic DC
B6 Sport	**E 200 CDI, E 200 CGI, E 200 NGT, E 220 CDI, E 220 CDI / BlueTEC, E 250 CDI, E 250 CGI, E 300, E 300 CDI, E 300 Hybrid /BlueTEC Hybrid, E 350, E 350 BlueTEC, E 350 CDI, E 350 CGI, E 500, E350** 01/09 - 100 -300 kW	**35-166863**	**24-166874** стандартная подвеска; без Airmatic DC
B6 Sport	**E 250 CDI 4-matic, E 300 4-matic, E 350 4-matic, E 350 CDI 4-matic, E 500 4-matic** 01/09 - 150 -300 kW	**35-191117**	**24-166874** без Airmatic DC
B8	**E 200 CDI, E 200 CGI, E 200 NGT, E 220 CDI, E 220 CDI / BlueTEC, E 250 CDI, E 250 CGI, E 300, E 300 CDI, E 300 Hybrid /BlueTEC Hybrid, E 350, E 350 BlueTEC, E 350 CDI, E 350 CGI, E 500, E350** 01/09 - 100 -300 kW	**35-166887**	**24-166898** без Airmatic DC; тип модели: Avantgarde; для транспортных средств с AMG - спортивным пакетом
B12 PK	**E 200 CGI, E 250 CGI** 01/09 - 135 -150 kW	**46-182067**	Учитывать подставку под пружину; стандартная подвеска; без Airmatic DC; без регулируемой подвески; Обязанность, предусмотренная экспертизой VA: Глубина (экспертиза): 30 мм; Нагрузка оси до: 1055 кг HA: Глубина (экспертиза): 30 мм; Нагрузка оси до: 1275 кг

M

Пригодны для				
MERCEDES-BENZ				
MERCEDES-BENZ E-CLASS (W212)				
B12 PK	**E 200 CGI, E 250 CGI** 01/09 - 135 -150 kW	**46-182074**		Учитывать подставку под пружину; без Airmatic DC; тип модели: Avantgarde; без регулируемой подвески; Обязанность, предусмотренная экспертизой VA: Глубина (экспертиза): 15 мм; Нагрузка оси до: 1200 кг HA: Глубина (экспертиза): 15 мм; Нагрузка оси до: 1275 кг
B12 PK	**E 200 CDI, E 220 CDI, E 220 CDI / BlueTEC, E 250 CDI, E 300, E 300 CDI, E 350, E 350 BlueTEC, E 350 CDI, E 350 CGI, E350** 01/09 - 100 -225 kW	**46-182074**		Учитывать подставку под пружину; стандартная подвеска; без Airmatic DC; без регулируемой подвески; Обязанность, предусмотренная экспертизой VA: Глубина (экспертиза): 30 мм; Нагрузка оси до: 1200 кг HA: Глубина (экспертиза): 30 мм; Нагрузка оси до: 1275 кг
B12 PK	**E 200 CDI, E 220 CDI, E 220 CDI / BlueTEC, E 250 CDI, E 300, E 300 CDI, E 350, E 350 BlueTEC, E 350 CDI, E 350 CGI, E350** 01/09 - 100 -225 kW	**46-182074**		Учитывать подставку под пружину; без Airmatic DC; тип модели: Avantgarde; без регулируемой подвески; Обязанность, предусмотренная экспертизой VA: Глубина (экспертиза): 15 мм; Нагрузка оси до: 1200 кг HA: Глубина (экспертиза): 15 мм; Нагрузка оси до: 1240 кг
B16 PSS10	**E 200 CDI, E 200 CGI, E 200 NGT, E 220 CDI, E 220 CDI / BlueTEC, E 250 CDI, E 250 CGI, E 300, E 300 CDI, E 300 Hybrid /BlueTEC Hybrid, E 350, E 350 BlueTEC, E 350 CDI, E 350 CGI, E 500, E350** 01/09 - 100 -300 kW	**48-166560**		стандартная подвеска; без Airmatic DC; Обязанность, предусмотренная экспертизой VA: Глубина (экспертиза): 30-55 мм HA: Глубина (экспертиза): 30-50 мм
MERCEDES-BENZ E-CLASS T-Model (S212)				
B1	**E 200 CDI, E 200 CGI, E 220 CDI, E 250 CDI, E 250 CGI, E 300, E 300 CDI, E 350, E 350 4-matic, E 350 BlueTEC, E 350 CDI, E 350 CDI 4-matic, E 350 CGI, E 500, E 500 4-matic, E350** 08/09 - 100 -300 kW	**12-226344**		VA: с шариковым подшибником; кроме пневматической подвески
B4	**E 250 CDI 4-matic, E 300 4-matic, E 350 4-matic, E 350 CDI 4-matic, E 500 4-matic** 11/09 - 150 -300 kW	**22-197665**	**24-194136**	стандартная подвеска; без Airmatic DC
B4 DMC	**E 200 CDI, E 200 CGI, E 220 CDI, E 250 CDI, E 250 CGI, E 300, E 300 CDI, E 350, E 350 BlueTEC, E 350 CDI, E 350 CGI, E 500, E350** 08/09 - 100 -300 kW	**22-194091**	**24-194136**	стандартная подвеска; исполнение для плохих дорог; без Airmatic DC
B6 Sport	**E 200 CDI, E 200 CGI, E 220 CDI, E 250 CDI, E 250 CGI, E 300, E 300 CDI, E 350, E 350 BlueTEC, E 350 CDI, E 350 CGI, E 500, E350** 08/09 - 100 -300 kW	**35-166863**	**24-171014**	стандартная подвеска; без Airmatic DC
B6 Sport	**E 250 CDI 4-matic, E 300 4-matic, E 350 4-matic, E 350 CDI 4-matic, E 500 4-matic** 11/09 - 150 -300 kW	**35-191117**	**24-191128**	без Airmatic DC
B8	**E 200 CDI, E 200 CGI, E 220 CDI, E 250 CDI, E 250 CGI, E 300, E 300 CDI, E 350, E 350 BlueTEC, E 350 CDI, E 350 CGI, E 500, E350** 08/09 - 100 -300 kW	**35-166887**	**24-171014**	без Airmatic DC; тип модели: Avantgarde
MERCEDES-BENZ E-CLASS купе (C207)				
B4	**E 200 CGI, E 220 CDI, E 250 CDI, E 250 CGI, E 300, E 350, E 350 CDI, E 350 CGI, E 500** 01/09 - 125 -300 kW	**22-197849**	**24-196901**	стандартная подвеска

M

Пригодны для			
MERCEDES-BENZ			
MERCEDES-BENZ E-CLASS купе (C207)			
B6 Sport	**E 200 CGI, E 220 CDI, E 250 CDI, E 250 CGI, E 300, E 350, E 350 CDI, E 350 CGI, E 500** 01/09 - 125 -300 kW	**35-141846**	**24-141857**
B12 PK	**E 200 CGI, E 250 CGI** 01/09 - 135 -150 kW	**46-180759**	Учитывать подставку под пружину; без электронн. регулирования аморт. Силы; без регулируемой подвески; Обязанность, предусмотренная экспертизой VA: Глубина (экспертиза): 30 мм; Нагрузка оси до: 1150 кг HA: Глубина (экспертиза): 30 мм; Нагрузка оси до: 1200 кг
B12 PK	**E 220 CDI, E 250 CDI, E 300, E 350, E 350 CDI, E 350 CGI** 01/09 - 125 -225 kW	**46-180766**	Учитывать подставку под пружину; без электронн. регулирования аморт. Силы; без регулируемой подвески; Обязанность, предусмотренная экспертизой VA: Глубина (экспертиза): 30 мм; Нагрузка оси до: 1150 кг HA: Глубина (экспертиза): 30 мм; Нагрузка оси до: 1200 кг
B14	**E 200 CGI, E 220 CDI, E 250 CDI, E 250 CGI, E 300, E 350, E 350 CDI, E 350 CGI, E 500** 01/09 - 125 -300 kW	**47-141179**	Обязанность, предусмотренная экспертизой VA: Глубина (экспертиза): 10-30 мм; Нагрузка оси до: 1110 кг HA: Глубина (экспертиза): 10-30 мм; Нагрузка оси до: 1225 кг
B16 PSS10	**E 200 CGI, E 220 CDI, E 250 CDI, E 250 CGI, E 300, E 350, E 350 CDI, E 350 CGI, E 500** 01/09 - 125 -300 kW	**48-141147**	Обязанность, предусмотренная экспертизой VA: Глубина (экспертиза): 10-30 мм; Нагрузка оси до: 1110 кг HA: Глубина (экспертиза): 10-30 мм; Нагрузка оси до: 1225 кг
B16 BCS	**E 300, E 350, E 350 CDI, E 350 CGI, E 500** 01/09 - 185 -300 kW	**48-229333**	без электронн. регулирования аморт. Силы; тип модели: excl. Black Series; без регулируемой подвески; Обязанность, предусмотренная экспертизой VA: Глубина (экспертиза): 20-40 мм HA: Глубина (экспертиза): 20-40 мм
MERCEDES-BENZ E-CLASS кабрио (A207)			
B4	**E 200 CGI, E 220 CDI, E 250 CDI, E 250 CGI, E 300, E 350, E 350 CDI, E 350 CGI, E 500** 01/10 - 125 -300 kW	**22-197849**	**24-196901**	стандартная подвеска
B6 Sport	**E 200 CGI, E 220 CDI, E 250 CDI, E 250 CGI, E 300, E 350, E 350 CDI, E 350 CGI, E 500** 01/10 - 125 -300 kW	**35-141846**	**24-141857**
B12 PK	**E 200 CGI, E 250 CGI** 01/10 - 135 -150 kW	**46-180759**	Учитывать подставку под пружину; без электронн. регулирования аморт. Силы; без регулируемой подвески; Обязанность, предусмотренная экспертизой VA: Глубина (экспертиза): 30 мм; Нагрузка оси до: 1150 кг HA: Глубина (экспертиза): 30 мм; Нагрузка оси до: 1200 кг
B12 PK	**E 220 CDI, E 250 CDI, E 300, E 350, E 350 CDI, E 350 CGI** 01/10 - 125 -225 kW	**46-180766**	Учитывать подставку под пружину; без электронн. регулирования аморт. Силы; без регулируемой подвески; Обязанность, предусмотренная экспертизой VA: Глубина (экспертиза): 30 мм; Нагрузка оси до: 1150 кг HA: Глубина (экспертиза): 30 мм; Нагрузка оси до: 1200 кг
B14	**E 200 CGI, E 220 CDI, E 250 CDI, E 250 CGI, E 300, E 350, E 350 CDI, E 350 CGI, E 500** 01/10 - 125 -300 kW	**47-141179**	Обязанность, предусмотренная экспертизой VA: Глубина (экспертиза): 10-30 мм; Нагрузка оси до: 1110 кг HA: Глубина (экспертиза): 10-30 мм; Нагрузка оси до: 1225 кг
B16 PSS10	**E 200 CGI, E 220 CDI, E 250 CDI, E 250 CGI, E 300, E 350, E 350 CDI, E 350 CGI, E 500** 01/10 - 125 -300 kW	**48-141147**	Обязанность, предусмотренная экспертизой VA: Глубина (экспертиза): 10-30 мм; Нагрузка оси до: 1110 кг HA: Глубина (экспертиза): 10-30 мм; Нагрузка оси до: 1225 кг

M

Пригодны для			

MERCEDES-BENZ

MERCEDES-BENZ PONTON (W180)

B4	**220 S** 01/57 - 12/59 78 kW	**24-000024**	**24-000123**	

MERCEDES-BENZ HECKFLOSSE (W111)

B4	**220 B, 220 SB, 220 SEB, 230 S** 08/59 - 01/68 70 -88 kW	**24-005272** **18-002461**	**24-005371**	

MERCEDES-BENZ COUPE (W111)

B4	**220 SEB, 250 SE, 280 SE, 280 SE 3.5** 01/61 - 12/71 88 -147 kW	**24-005272** **18-002461**	**24-005371**	

MERCEDES-BENZ S-CLASS (W108, W109)

B3	**250 S, 250 SE, 280 S, 280 SE,SEL** 01/66 - 08/72 96 -118 kW		**36-235209**	стандартная подвеска
B3	**280 SE,SEL 3.5** 03/71 - 08/72 147 kW		**36-235209**	стандартная подвеска
B4	**250 S, 250 SE, 280 S, 280 SE,SEL, 280 SE,SEL 3.5** 01/66 - 08/72 96 -147 kW	**24-005272** **18-002461**	**24-005371**	
B4	**300 SEL, 300 SEL 3.5, 300 SEL 6.3** 01/68 - 08/72 118 -184 kW	**24-005074** **18-002461**	**24-005340**	

MERCEDES-BENZ PULLMANN

B6 Sport	**600** 09/64 - 01/79 184 kW	*24-005067*	*24-005166*	VA: Сервис срочного ремонта .; Возврат старой детали обязателен . HA: Сервис срочного ремонта .; Возврат старой детали обязателен .

MERCEDES-BENZ S-CLASS (W116)

B3	**280 S, 280 SE,SEL** 08/72 - 07/80 115 -136 kW	*36-133833*	**36-226061**	стандартная подвеска
B3	**280 S, 280 SE,SEL** 08/72 - 07/80 115 -136 kW		**36-129744**	стандартная подвеска; Усиленное оснащение .
B3	**350 SE,SEL, 4.5, 450 SE,SEL, 450 SEL 6.9** 07/75 - 04/80 143 -210 kW	*36-133833*	**36-226061**	стандартная подвеска
B3	**350 SE,SEL, 4.5, 450 SE,SEL, 450 SEL 6.9** 07/75 - 04/80 143 -210 kW		**36-129744**	стандартная подвеска; Усиленное оснащение .
B4	**280 S, 280 SE,SEL, 350 SE,SEL, 4.5, 450 SE,SEL, 450 SEL 6.9** 08/72 - 07/80 115 -210 kW	**24-007061**	**24-011846**	стандартная подвеска
B4	**280 S, 280 SE,SEL, 350 SE,SEL, 4.5, 450 SE,SEL, 450 SEL 6.9** 08/72 - 07/80 115 -210 kW	**24-007054**	**24-005111**	тип модели: Heavy Duty

MERCEDES-BENZ SL купе (C107)

B3	**280 SLC** CH-Nr. - 09/81 130 kW		**36-226054**	CH.Nr.: 022 008366 ->; CH.Nr.: 042 007870 ->; стандартная подвеска
B3	**280 SLC, 350 SLC, 380 SLC, 450 SLC, 450 SLC 5.0** 01/73 - CH-Nr. 130 -177 kW		**36-226054**	-> CH.Nr.: 022 008365; -> CH.Nr.: 042 007869; стандартная подвеска
B3	**280 SLC** 08/74 - 09/81 136 kW		**36-226054**	стандартная подвеска

M

Пригодны для			
MERCEDES-BENZ			
MERCEDES-BENZ SL купе (C107)			
B3	**350 SLC** 03/76 - 02/80 143 kW	**36-226054**	стандартная подвеска
B3	**350 SLC, 380 SLC** 01/72 - 08/81 147 -160 kW	**36-226054**	стандартная подвеска
B4	**280 SLC, 350 SLC, 380 SLC, 450 SLC, 450 SLC 5.0** 01/73 - 09/81 130 -177 kW	**24-007078**	**24-005111** без регулируемой подвески
MERCEDES-BENZ S-CLASS (W126)			
B3	**260 SE, 280 S, 280 SE,SEL, 3.8, 300 SE,SEL, 380 SE,SEL** 12/79 - 06/91 115 -160 kW	*36-133840*	**36-226061** стандартная подвеска
B3	**260 SE, 280 S, 280 SE,SEL, 3.8, 300 SE,SEL, 380 SE,SEL, 420 SE,SEL, 500 SE,SEL, 500 SE,SEL KAT, 560 SE,SEL** 12/79 - 06/91 115 -220 kW		**36-129744** стандартная подвеска; Усиленное оснащение .
B3	**420 SE,SEL, 500 SE,SEL, 500 SE,SEL KAT** 09/85 - 06/91 150 -195 kW	*36-133857*	**36-226061** стандартная подвеска
B3	**560 SE,SEL** 10/85 - 06/91 178 -220 kW	**36-133864**	**36-154227** стандартная подвеска
B4	**260 SE, 280 S, 280 SE,SEL, 3.8, 300 SE,SEL, 380 SE,SEL, 420 SE,SEL, 500 SE,SEL, 500 SE,SEL KAT** 12/79 - 06/91 115 -195 kW	**24-011839**	**24-011846** стандартная подвеска; без регулируемой подвески
B4	**260 SE, 280 S, 280 SE,SEL, 3.8, 300 SE,SEL, 380 SE,SEL, 420 SE,SEL, 500 SE,SEL, 500 SE,SEL KAT** 12/79 - 06/91 115 -195 kW	**24-005012**	**24-005111** тип модели: Heavy Duty; без регулируемой подвески
B4	**560 SE,SEL** 10/85 - 06/91 178 -220 kW	**24-011839**	стандартная подвеска
B4	**560 SE,SEL** 10/85 - 06/91 178 -220 kW	**24-005012**	исполнение для плохих дорог
B8	**260 SE, 280 S, 280 SE,SEL, 3.8, 300 SE,SEL, 380 SE,SEL, 420 SE,SEL, 500 SE,SEL, 500 SE,SEL KAT, 560 SE,SEL** 12/79 - 06/91 115 -220 kW	**24-015356**	**24-015363** без регулируемой подвески
B12 PK	**260 SE, 280 S, 280 SE,SEL, 300 SE,SEL, 380 SE,SEL** 12/79 - 06/91 115 -160 kW	**46-181398**	Учитывать подставку под пружину; без регулируемой подвески; Обязанность, предусмотренная экспертизой VA: Глубина (экспертиза): 40-45 мм; Нагрузка оси до: 1110 кг HA: Глубина (экспертиза): 30-35 мм; Нагрузка оси до: 1160 кг
MERCEDES-BENZ S-CLASS купе (C126)			
B3	**380 SEC** 10/81 - 07/85 150 kW	*36-133840*	**36-226061** стандартная подвеска
B3	**380 SEC, 420 SEC, 500 SEC, 500 SEC KAT, 560 SEC** 10/81 - 12/89 150 -220 kW		**36-129744** стандартная подвеска; Усиленное оснащение .
B3	**420 SEC, 500 SEC, 500 SEC KAT** 09/85 - 06/91 150 -195 kW	*36-133857*	**36-226061** стандартная подвеска
B3	**560 SEC** 10/85 - 06/91 178 -220 kW	**36-133864**	**36-226061** стандартная подвеска
B4	**380 SEC, 420 SEC, 500 SEC, 500 SEC KAT** 10/81 - 06/91 150 -195 kW	**24-011839**	**24-011846** стандартная подвеска

M

Пригодны для				
MERCEDES-BENZ				
MERCEDES-BENZ S-CLASS купе (C126)				
B4	**380 SEC, 420 SEC, 500 SEC, 500 SEC KAT** 10/81 - 06/91 150 -195 kW	**24-005012**	**24-005111**	тип модели: Heavy Duty; без регулируемой подвески
B4	**560 SEC** 10/85 - 06/91 178 -220 kW	**24-011839**		стандартная подвеска
B4	**560 SEC** 10/85 - 06/91 178 -220 kW	**24-005012**		тип модели: Heavy Duty
B8	**380 SEC, 420 SEC, 500 SEC, 500 SEC KAT, 560 SEC** 10/81 - 12/89 150 -220 kW	**24-015356**	**24-015363**	без регулируемой подвески
B12 PK	**380 SEC** 10/81 - 07/85 150 kW	**46-181398**		Учитывать подставку под пружину; без регулируемой подвески; Обязанность, предусмотренная экспертизой VA: Глубина (экспертиза): 40-45 мм; Нагрузка оси до: 1110 кг HA: Глубина (экспертиза): 30-35 мм; Нагрузка оси до: 1160 кг
MERCEDES-BENZ S-CLASS (W140)				
B3	**300 SE 2.8, 300 SE,SEL/S320, S 280** 01/95 - 10/98 142 -170 kW	**36-226016**	**36-129577**	стандартная подвеска
B3	**300 SE 2.8, 300 SE,SEL/S320, S 280** 03/91 - 10/98 142 -170 kW	**36-224043**		стандартная подвеска; Усиленное оснащение .
B3	**300 SE,SEL/S320, S 280, S 350 Turbo-D** 03/91 - 12/94 110 -170 kW	**36-226016**	**36-227167**	стандартная подвеска
B3	**300 SE,SEL/S320, S 280** 03/91 - 12/94 142 -170 kW		**36-154050**	стандартная подвеска; с регулируемой подвеской
B3	**400 SE,SEL/S420, 500 SE,SEL, S 420, S 500** 02/91 - 12/94 205 -240 kW	**36-224043**	**36-227167**	стандартная подвеска
B3	**400 SE,SEL/S420, 500 SE,SEL, S 420, S 500** 01/95 - 10/98 205 -240 kW	**36-224043**	**36-129577**	стандартная подвеска
B3	**400 SE,SEL/S420, 500 SE,SEL, 600 SE,SEL, S 420, S 500, S 600** 02/91 - 10/98 205 -300 kW	*36-129546*		стандартная подвеска; Усиленное оснащение .
B3	**400 SE,SEL/S420, 500 SE,SEL, S 420, S 500** 02/91 - 12/94 205 -240 kW		**36-154050**	стандартная подвеска; с регулируемой подвеской
B3	**S 600** 01/93 - 10/98 290 kW	*36-129553*		стандартная подвеска; с регулируемой подвеской
B3	**600 SE,SEL** 04/91 - 12/92 300 kW	*36-129553*	**36-233908**	стандартная подвеска; с регулируемой подвеской
B3	**S 300 Turbo-D** 05/96 - 10/98 130 kW	*36-129546*	**36-129577**	стандартная подвеска
B3	**S 300 Turbo-D** 05/96 - 10/98 130 kW		**36-154067**	стандартная подвеска; с регулируемой подвеской
B3	**S 350 Turbo-D** 01/95 - 10/98 110 kW	*36-129546*	**36-129577**	стандартная подвеска
B4	**300 SE 2.8, 300 SE,SEL/S320, 400 SE,SEL/S420, 500 SE,SEL, S 280, S 300 Turbo-D, S 350 Turbo-D, S 420, S 500** 02/91 - 10/98 110 -240 kW	**24-017060** **18-140644**	**24-017077**	стандартная подвеска

M

Пригодны для			
MERCEDES-BENZ			
MERCEDES-BENZ S-CLASS (W140)			
B4	**300 SE 2.8, 300 SE,SEL/S320, 400 SE,SEL/S420, 500 SE,SEL, S 280, S 300 Turbo-D, S 350 Turbo-D, S 420, S 500** 02/91 - 10/98 110 -240 kW	**24-016827** **18-140644**	**24-016834**	тип модели: Tropen
B8	**300 SE 2.8, 300 SE,SEL/S320, 400 SE,SEL/S420, 500 SE,SEL, S 280, S 300 Turbo-D, S 350 Turbo-D, S 420, S 500** 02/91 - 10/98 110 -240 kW	**24-015370**	**24-015387**	без электронн. регулирования аморт. Силы; спортивная подвеска; без регулируемой подвески
MERCEDES-BENZ S-CLASS купе (C140)			
B3	**SEC/CL 420, SEC/CL 500** 01/95 - 02/99 205 -235 kW	**36-224043**	**36-129577**	стандартная подвеска
B3	**SEC/CL 420** 10/94 - 12/94 205 kW	**36-224043**	**36-227167**	стандартная подвеска
B3	**SEC/CL 500** 10/92 - 12/94 235 kW	**36-224043**	**36-227167**	стандартная подвеска
B3	**SEC/CL 600** 09/92 - 02/99 290 kW	*36-129553*	**36-233908**	стандартная подвеска; с регулируемой подвеской
B4	**SEC/CL 420, SEC/CL 500, SEC/CL 600** 09/92 - 02/99 205 -290 kW	**24-017060**	**24-017077**	стандартная подвеска
B8	**SEC/CL 420, SEC/CL 500** 10/92 - 02/99 205 -235 kW	**24-015370**	**24-015387**	без электронн. регулирования аморт. Силы; спортивная подвеска; без регулируемой подвески
MERCEDES-BENZ S-CLASS (W220)			
B4 AMC	**S 280, S 320, S 320 CDI, S 350, S 400 CDI, S 430, S 500, S 600** 10/98 - 08/05 145 -368 kW	**44-042295**	**44-042301**	с Airmatic DC; sem ABC
B4 AMC	**S 280, S 320, S 320 CDI, S 350, S 400 CDI, S 430, S 500, S 600** 10/98 - 08/05 145 -368 kW	**44-047023**	**44-046972**	с Airmatic DC; sem ABC; для бронированных машин; Класс сопротивления B4
B4 AMC	**S 280, S 320, S 320 CDI, S 350, S 400 CDI, S 430, S 500, S 600** 10/98 - 08/05 145 -368 kW	**44-045357**	**44-045821**	с Airmatic DC; sem ABC; для бронированных машин; Класс сопротивления B7
B4 AMC	**S 350 4-matic, S 430 4-matic, S 500 4-matic** 09/02 - 08/05 180 -225 kW	**44-051518** **44-051525**	**44-042301**	с Airmatic DC; sem ABC
BSK	**S 280, S 320, S 320 CDI, S 350, S 400 CDI, S 430, S 500** 10/98 - 08/05 145 -225 kW	**46-193575**		Регулировка уровня после перестройки неактивна; sem ABC; с пневматической подвеской
MERCEDES-BENZ S-CLASS (W221)			
B4 AMC	**S 250 CDI, S 280, S 300, S 320 CDI, S 350, S 350 BlueTec, S 350 CDI, S 350 CGI, S 420 CDI / S 450 CDI, S 450, S 500, S 500 CGI, S 600** 12/05 - 150 -380 kW	**44-109462**	**44-109479** **44-109486**	с пневматической подвеской
B4 AMC	**S 250 CDI, S 280, S 300, S 320 CDI, S 350, S 350 BlueTec, S 350 CDI, S 350 CGI, S 420 CDI / S 450 CDI, S 450, S 500, S 500 CGI, S 600** 12/05 - 150 -380 kW	**44-110505** **44-110499**	**44-192075** **44-192082**	для бронированных машин; с пневматической подвеской; Класс сопротивления B7

M

Пригодны для				
MERCEDES-BENZ				
MERCEDES-BENZ S-CLASS (W221)				
B4 AMC	**S 250 CDI, S 280, S 300, S 320 CDI, S 350, S 350 BlueTec, S 350 CDI, S 350 CGI, S 420 CDI / S 450 CDI, S 450, S 500, S 500 CGI, S 600** 12/05 - 150 -380 kW	44-140786 44-140779	44-192075 44-192082	тип модели: Pullman; для бронированных машин; с пневматической подвеской; Класс сопротивления B7
B4 AMC	**S 320 CDI 4-matic, S 350 4-matic, S 350 BlueTEC 4-matic, S 350 CGI 4-matic, S 450 4-matic, S 500 4-matic, S 500 CGI 4-matic** 10/05 - 173 -320 kW	44-110482 44-110475	44-109479 44-109486	
MERCEDES-BENZ S-CLASS купе (C216)				
B4 AMC	**CL 500 4-matic** 02/08 - 285 -320 kW	44-110482 44-110475	44-109479 44-109486	
MERCEDES-BENZ SL (W121)				
B4	**190 SL** 01/55 - 12/63 77 kW	24-000024	24-000123	
MERCEDES-BENZ PAGODE (W113)				
B4	**230 SL, 250 SL, 280 SL** 01/63 - 03/71 110 -125 kW	24-005296 18-002461	24-005395	
MERCEDES-BENZ CABRIOLET (W111)				
B4	**280 SE 3.5** 01/69 - 12/71 147 kW	24-005272 18-002461	24-005371	
MERCEDES-BENZ SL (R107)				
B3	**280 SL, 300 SL, 350 SL** 05/71 - 08/89 130 -143 kW		36-226054	стандартная подвеска
B4	**280 SL, 350 SL, 380 SL, 450 SL, 500 SL** 10/72 - 08/85 130 -177 kW	24-007078	24-005111	без регулируемой подвески
B4	**300 SL, 420 SL, 500 SL** 09/85 - 09/89 132 -195 kW	24-005241	24-005111	без регулируемой подвески
MERCEDES-BENZ SL (R129)				
B3	**280** 08/93 - 10/01 142 -150 kW	36-159529		стандартная подвеска; с регулируемой подвеской
B3	**300 SL, 300 SL-24, 320** 03/89 - 10/01 140 -170 kW	36-159543	36-159505	стандартная подвеска
B3	**300 SL, 300 SL-24** 03/89 - 08/93 140 -170 kW	36-159550		стандартная подвеска; с регулируемой подвеской
B3	**500, 500 SL** 09/89 - 10/01 225 -240 kW	36-159543	*36-202799*	стандартная подвеска; без ADS
B4	**280, 320, 500** 08/93 - 10/01 142 -225 kW	22-002327 18-140651	24-013161	без ADS
B4	**300 SL, 300 SL-24, 500 SL** 03/89 - 01/92 140 -240 kW	22-003645 18-140651	24-013161	-> CH.Nr.: F054767
B4	**300 SL, 300 SL-24, 500, 500 SL** 02/92 - 10/01 140 -240 kW	22-002327 18-140651	24-013161	CH.Nr.: F054768 ->

M

Пригодны для				
MERCEDES-BENZ				
MERCEDES-BENZ SL (R129)				
B6 Sport	**280, 320, 500, 55 AMG, 60 AMG, 600, 600 SL** 02/92 - 10/01 142 -350 kW	**22-041760**	**24-022576**	без ADS
B6 Sport	**300 SL, 300 SL-24, 500 SL** 02/92 - 08/93 140 -240 kW	**22-041760**	**24-022576**	CH.Nr.: F054768 ->; без ADS
B12 PK	**280, 320, 500** 09/92 - 10/01 142 -235 kW	**46-193926**		без ADS; Обязанность, предусмотренная экспертизой VA: Глубина (экспертиза): 30 мм; Нагрузка оси до: 1080 кг HA: Глубина (экспертиза): 30 мм; Нагрузка оси до: 1190 кг
B12 PK	**300 SL, 300 SL-24, 500 SL** 02/92 - 08/93 140 -240 kW	**46-193926**		CH.Nr.: F054768 ->; без ADS; Обязанность, предусмотренная экспертизой VA: Глубина (экспертиза): 30 мм; Нагрузка оси до: 1080 кг HA: Глубина (экспертиза): 30 мм; Нагрузка оси до: 1190 кг
MERCEDES-BENZ SL (R230)				
B1	**280, 300, 350, 500, 55 AMG, 63AMG** 03/06 - 01/12 170 -386 kW		**12-228768**	HA: без шарикового подшибника; sem ABC; не для: AMG Black Series
B1	**500, 55 AMG, 55 AMG Kompressor, 600, 65 AMG** 10/01 - 01/12 225 -450 kW	**12-228775**	**12-228768**	sem ABC VA: с шариковым подшибником HA: без шарикового подшибника; не для: AMG Black Series
B4	**280, 300, 350, 500, 55 AMG, 55 AMG Kompressor, 600, 63AMG, 65 AMG** 03/04 - 01/12 170 -450 kW	**24-217552**	**24-196925**	стандартная подвеска; sem ABC; тип модели: ex. AMG Black Series
B6 Sport	**280, 300, 350, 500, 55 AMG, 55 AMG Kompressor, 600, 63AMG, 65 AMG** 03/04 - 01/12 170 -450 kW	**24-209755**	**24-209779**	стандартная подвеска; sem ABC; тип модели: ex. AMG Black Series
MERCEDES-BENZ SL (R231)				
B4 DTC	**350, 500, 63 AMG** 01/12 - 225 -415 kW	**26-220000**	**26-220017**	стандартная подвеска; электронное регулирование аморт. Силы; sem ABC
B4 DTC	**350, 500, 63 AMG** 01/12 - 225 -415 kW	**26-220024**	**26-220031**	спортивная подвеска; электронное регулирование аморт. Силы; sem ABC
B6 DTC	**350, 500, 63 AMG** 01/12 - 225 -415 kW	**26-237138**	**26-237145**	стандартная подвеска; sem ABC
B12 PK	**350** 02/12 - 225 kW	**46-237156**		sem ABC; Обязанность, предусмотренная экспертизой VA: Глубина (экспертиза): 25 мм; Нагрузка оси до: 1075 кг HA: Глубина (экспертиза): 25 мм; Нагрузка оси до: 1150 кг
B16 DTC	**350, 500, 63 AMG** 01/12 - 225 -415 kW	**49-237191**		Обязанность, предусмотренная экспертизой VA: Глубина (экспертиза): 10-30 мм; Нагрузка оси до: 1075 кг HA: Глубина (экспертиза): 10-30 мм; Нагрузка оси до: 1150 кг
MERCEDES-BENZ SLK (R170)				
B3	**200** 09/96 - 03/00 100 kW	**36-227181**	*36-133666*	стандартная подвеска
B3	**200 Kompressor, 230 Kompressor, 320** 09/96 - 04/04 120 -160 kW	*36-129607*	*36-133666*	стандартная подвеска
B4	**200, 200 Kompressor, 230 Kompressor, 32 AMG Kompressor, 320** 09/96 - 04/04 100 -260 kW	**24-100878** **18-140651**	**24-100885**	однотрубная система

M

Пригодны для			
MERCEDES-BENZ			
MERCEDES-BENZ SLK (R170)			
B6 Sport	**200, 200 Kompressor, 230 Kompressor, 32 AMG Kompressor, 320** 09/96 - 04/04 100 -260 kW	**24-024648**	**24-024655**
B8	**200, 200 Kompressor, 230 Kompressor, 32 AMG Kompressor, 320** 09/96 - 04/04 100 -260 kW	**24-025256**	**24-025263**
B12 PK	**200, 200 Kompressor, 230 Kompressor, 320** 09/96 - 04/04 100 -160 kW	**46-181756**	Учитывать подставку под пружину; без регулируемой подвески; Обязанность, предусмотренная экспертизой VA: Глубина (экспертиза): 30 мм; Нагрузка оси до: 845 кг HA: Глубина (экспертиза): 30 мм; Нагрузка оси до: 820 кг
B14	**200, 200 Kompressor, 230 Kompressor, 32 AMG Kompressor, 320** 09/96 - 04/04 100 -260 kW	**47-119536**	Обязанность, предусмотренная экспертизой VA: Глубина (экспертиза): 35-55 мм; Нагрузка оси до: 905 кг HA: Глубина (экспертиза): 35-55 мм; Нагрузка оси до: 850 кг
B16 PSS9	**200, 200 Kompressor, 230 Kompressor, 32 AMG Kompressor, 320** 09/96 - 04/04 100 -260 kW	**48-119542**	Обязанность, предусмотренная экспертизой VA: Глубина (экспертиза): 35-55 мм; Нагрузка оси до: 905 кг HA: Глубина (экспертиза): 35-55 мм; Нагрузка оси до: 850 кг
MERCEDES-BENZ SLK (R171)			
B1	**200 Kompressor, 280, 300, 350, 55 AMG** 03/04 - 02/11 120 -294 kW	**12-228690**	VA: с шариковым подшибником
B3	**200 Kompressor** 03/04 - 02/11 120 -135 kW	**37-171995**	**36-171989**	стандартная подвеска
B3	**200 Kompressor** 03/04 - 02/11 120 -135 kW	**37-172008**	**36-171989**	стандартная подвеска; Усиленное оснащение .
B3	**280, 300, 350** 06/04 - 02/11 170 -224 kW	**37-172008**	**36-171989**	стандартная подвеска
B4	**200 Kompressor, 280, 300, 350** 03/04 - 02/11 120 -224 kW	**22-164858**	**24-188050**	стандартная подвеска
B6 Sport	**200 Kompressor, 280, 300, 350** 03/04 - 02/11 120 -224 kW	**35-113430**	**24-113441**	стандартная подвеска
B8	**200 Kompressor, 280, 350, 55 AMG** 03/04 - 02/11 120 -294 kW	**35-113454**	**24-113465**	спортивная подвеска
B8	**300** 04/09 - 02/11 170 kW	**35-113454**	**24-113465**	спортивная подвеска
B8	**350** 01/08 - 02/11 224 kW	**35-113454**	**24-113465**	спортивная подвеска
B12 PK	**200 Kompressor** 03/04 - 02/11 120 -135 kW	**46-182043**	Учитывать подставку под пружину; Обязанность, предусмотренная экспертизой VA: Глубина (экспертиза): 25 мм; Нагрузка оси до: 840 кг HA: Глубина (экспертиза): 25 мм; Нагрузка оси до: 940 кг
B12 PK	**280, 300, 350** 06/04 - 02/11 170 -224 kW	**46-182050**	Учитывать подставку под пружину; Обязанность, предусмотренная экспертизой VA: Глубина (экспертиза): 25 мм; Нагрузка оси до: 910 кг HA: Глубина (экспертиза): 25 мм; Нагрузка оси до: 940 кг
B14	**200 Kompressor, 280, 300, 350, 55 AMG** 03/04 - 02/11 120 -294 kW	**47-116115**	Обязанность, предусмотренная экспертизой VA: Глубина (экспертиза): 35-45 мм; Нагрузка оси до: 910 кг HA: Глубина (экспертиза): 35-45 мм; Нагрузка оси до: 940 кг

M

Пригодны для			

MERCEDES-BENZ

MERCEDES-BENZ SLK (R171)

B16 PSS9	**200 Kompressor, 280, 300, 350, 55 AMG** 03/04 - 02/11 120 -294 kW	**48-116077**		Обязанность, предусмотренная экспертизой VA: Глубина (экспертиза): 35-45 мм; Нагрузка оси до: 910 кг HA: Глубина (экспертиза): 35-45 мм; Нагрузка оси до: 940 кг

MERCEDES-BENZ SLK (R172)

B4	**200, 250, 250 CDI, 350** 02/11 - 135 -225 kW	22-218230	**24-218245**	стандартная подвеска
B6 Sport	**200, 250, 250 CDI, 350** 02/11 - 135 -225 kW	22-218254	**24-218269**	стандартная подвеска
B8	**200, 250, 250 CDI, 350, 55 AMG** 02/11 - 135 -310 kW	22-218278	**24-218283**	спортивная подвеска

MERCEDES-BENZ M-CLASS (W163)

B1	**ML 230, ML 270 CDI, ML 320, ML 350, ML 400 CDI, ML 430, ML 500** 02/98 - 06/05 110 -215 kW		**12-173495**	
B3	**ML 230, ML 270 CDI, ML 320, ML 350, ML 400 CDI, ML 430, ML 500** 02/98 - 06/05 110 -215 kW		**36-134335**	стандартная подвеска
B3	**ML 230, ML 270 CDI, ML 320, ML 350, ML 400 CDI, ML 430, ML 500** 02/98 - 06/05 110 -215 kW		**36-202126**	стандартная подвеска; Усиленное оснащение .
B4	**ML 230, ML 320, ML 430** 02/98 - 10/98 110 -200 kW	**19-132501**		VA: -> CH.Nr.: A145271; -> CH.Nr.: X707754
B4	**ML 230, ML 270 CDI, ML 320, ML 430** 10/98 - 09/00 110 -200 kW	**19-132501**	**19-124568**	VA: -> CH.Nr.: A145271; -> CH.Nr.: X707754 HA: без пружины; без опоры стойки амортизатора
B4	**ML 230, ML 270 CDI, ML 320, ML 430** 10/98 - 09/00 110 -200 kW	**19-132501**	**41-173435**	HA: с пружиной; с опорой стойки амортизатора
B4	**ML 230, ML 270 CDI, ML 320, ML 350, ML 400 CDI, ML 430, ML 500** 09/00 - 06/05 110 -215 kW	**19-124551**	**19-124568**	VA: CH.Nr.: A145272 ->; CH.Nr.: X707755 -> HA: без пружины; без опоры стойки амортизатора
B4	**ML 230, ML 270 CDI, ML 320, ML 350, ML 400 CDI, ML 430, ML 500** 09/00 - 06/05 110 -215 kW	**19-124551**	**41-173435**	VA: CH.Nr.: A145272 ->; CH.Nr.: X707755 -> HA: с пружиной; с опорой стойки амортизатора
B6 Sport	**ML 230, ML 320, ML 430** 02/98 - 10/98 110 -200 kW	**24-064569**	**24-029858**	HA: без пружины; без опоры стойки амортизатора; только в соединении с A 163 350 09 06; только в соединении с A 163 350 10 06
B6 Sport	**ML 230, ML 270 CDI, ML 320, ML 430** 10/98 - 09/00 110 -200 kW	**24-064569**	**24-029858**	-> CH.Nr.: A1452719; -> CH.Nr.: X707754 HA: без пружины; без опоры стойки амортизатора
B6 Sport	**ML 230, ML 270 CDI, ML 320, ML 350, ML 400 CDI, ML 430, ML 55 AMG** 09/00 - 06/05 110 -255 kW	**24-126649**	**24-029858**	CH.Nr.: A145272 ->; CH.Nr.: X707755 -> HA: без пружины; без опоры стойки амортизатора
B6 4600	**ML 500** 09/01 - 06/05 215 kW	**24-126649**	**24-029858**	HA: без пружины; без опоры стойки амортизатора

MERCEDES-BENZ M-CLASS (W164)

B3	**ML 280 CDI 4-matic, ML 300 CDI 4-matic, ML 320 CDI 4-matic, ML 350 4-matic, ML 350 CDI 4-matic, ML 420 CDI 4-matic, ML 450 CDI 4-matic, ML 500 4-matic, ML 63 AMG 4-matic** 07/05 - 140 -375 kW	**36-166640**	**36-165599**	стандартная подвеска; на витых пружинах

M

Пригодны для			
MERCEDES-BENZ			
MERCEDES-BENZ M-CLASS (W164)			
B3	**ML 280 CDI 4-matic, ML 300 CDI 4-matic, ML 320 CDI 4-matic, ML 350 4-matic, ML 350 CDI 4-matic, ML 420 CDI 4-matic, ML 450 CDI 4-matic, ML 500 4-matic** 07/05 - 140 -285 kW	**36-200818**	**36-201853**	стандартная подвеска; Усиленное оснащение .; на витых пружинах
B4	**ML 280 CDI 4-matic, ML 300 CDI 4-matic, ML 320 CDI 4-matic, ML 350 4-matic, ML 350 CDI 4-matic, ML 420 CDI 4-matic, ML 450 CDI 4-matic, ML 500 4-matic, ML 63 AMG 4-matic** 07/05 - 140 -375 kW	**24-166652** HC **12-167616** SP	**24-144834** HC	стандартная подвеска; на витых пружинах
B4 AMC	**ML 63 AMG 4-matic** 01/06 - 375 kW	**44-146108**	**24-144919** XHC **40-118673**	с ADS; с пневматической подвеской
B4 AMC	**ML 280 CDI 4-matic, ML 300 CDI 4-matic, ML 320 CDI 4-matic, ML 350 4-matic, ML 350 CDI 4-matic, ML 420 CDI 4-matic, ML 450 CDI 4-matic, ML 500 4-matic, ML 63 AMG 4-matic** 07/05 - 140 -375 kW	**44-165062**	**24-158657** XHC **40-148342**	без ADS; с пневматической подвеской
B4 AMC	**ML 280 CDI 4-matic, ML 300 CDI 4-matic, ML 320 CDI 4-matic, ML 350 4-matic, ML 350 CDI 4-matic, ML 420 CDI 4-matic, ML 450 CDI 4-matic, ML 500 4-matic** 07/05 - 140 -285 kW	**44-156251**	**40-148342** **24-166980** XHC	с ADS; с пневматической подвеской
B6 Sport	**ML 280 CDI 4-matic, ML 300 CDI 4-matic, ML 320 CDI 4-matic, ML 350 4-matic, ML 350 CDI 4-matic, ML 420 CDI 4-matic, ML 450 CDI 4-matic, ML 500 4-matic, ML 63 AMG 4-matic** 07/05 - 140 -375 kW	**24-124362** HC **12-167616** SP	**24-124379** HC **i.V.** SP	стандартная подвеска; на витых пружинах
B12 PK	**ML 280 CDI 4-matic, ML 320 CDI 4-matic, ML 350 4-matic** 07/05 - 140 -200 kW	**46-193964**		Обязанность, предусмотренная экспертизой; на витых пружинах VA: Глубина (экспертиза): 35 мм; Нагрузка оси до: 1400 кг HA: Глубина (экспертиза): 35 мм; Нагрузка оси до: 1600 кг
MERCEDES-BENZ M-CLASS (W166)			
B3	**ML 250 CDI BlueTec 4-matic** 06/11 - 150 kW		**36-201853**	HA: стандартная подвеска; Усиленное оснащение .
B3	**ML 250 CDI BlueTec 4-matic, ML 350 4-matic, ML 350 BlueTec 4-matic, ML 350 CDI 4-matic** 06/11 - 150 -225 kW		**36-165599**	HA: стандартная подвеска
B3 AMC	**ML 250 CDI BlueTec 4-matic, ML 350 4-matic, ML 350 BlueTec 4-matic, ML 350 CDI 4-matic, ML 500 4-matic** 06/11 - 150 -300 kW		**40-148342**	с ADS; с пневматической подвеской
B4	**ML 250 CDI BlueTec 4-matic, ML 350 4-matic, ML 350 BlueTec 4-matic, ML 350 CDI 4-matic, ML 500 4-matic, ML 63 AMG 4-matic** 06/11 - 150 -410 kW	**24-228992** HC	**24-229005** HC	стандартная подвеска; на витых пружинах
B4 AMC	**ML 250 CDI BlueTec 4-matic, ML 350 4-matic, ML 350 BlueTec 4-matic, ML 350 CDI 4-matic, ML 500 4-matic** 06/11 - 150 -300 kW		**27-219935** HC **40-148342**	с ADS; с пневматической подвеской
B6 Sport	**ML 250 CDI BlueTec 4-matic, ML 350 4-matic, ML 350 BlueTec 4-matic, ML 350 CDI 4-matic, ML 500 4-matic, ML 63 AMG 4-matic** 06/11 - 150 -410 kW	**24-216562** HC	**24-216579** HC	на витых пружинах

M

Пригодны для			
MERCEDES-BENZ			
MERCEDES-BENZ R-CLASS (W251, V251)			
B3	**3.0 4-matic, R 280, R 280 CDI, R 320 CDI 4-matic, R 350, R 350 4-matic, R 500 4-matic, R 63 AMG** 02/06 - 07/09 140 -375 kW	**36-166640**	36-202850	-> CH.Nr.: A 101874; стандартная подвеска; на витых пружинах
B3	**3.0 4-matic, R 280, R 280 CDI, R 300, R 300 CDI, R 300 CDI 4-matic, R 320 CDI 4-matic, R 350, R 350 4-matic, R 350 CDI 4-matic, R 500 4-matic, R 63 AMG** 08/09 - 140 -375 kW	**36-166640**	**36-201709**	CH.Nr.: A 101875 ->; стандартная подвеска; на витых пружинах
B3	**3.0 4-matic, R 280, R 280 CDI, R 300, R 300 CDI, R 300 CDI 4-matic, R 320 CDI 4-matic, R 350, R 350 4-matic, R 350 CDI 4-matic, R 500 4-matic, R 63 AMG** 02/06 - 140 -375 kW	**36-200818**		стандартная подвеска; Усиленное оснащение .; на витых пружинах
B3	**R 350 CDI 4-matic** 08/10 - 195 kW	**36-166640**	**36-201709**	стандартная подвеска; на витых пружинах
B4	**3.0 4-matic, R 280, R 280 CDI, R 300 CDI, R 300 CDI 4-matic, R 320 CDI 4-matic, R 350, R 350 4-matic, R 350 CDI 4-matic, R 500 4-matic, R 63 AMG** 02/06 - 140 -375 kW	**24-166607** HC	**24-144896** HC	Температура открытия укоротить на; стандартная подвеска; на витых пружинах
B4	**3.0 4-matic, R 280, R 280 CDI, R 300 CDI, R 300 CDI 4-matic, R 320 CDI 4-matic, R 350, R 350 4-matic, R 350 CDI 4-matic, R 500 4-matic, R 63 AMG** 02/06 - 140 -375 kW	**24-166621** HC	**24-144889** HC	Страна-производитель укоротить на; стандартная подвеска; на витых пружинах
B4 AMC	**3.0 4-matic, R 280, R 280 CDI, R 300 CDI, R 300 CDI 4-matic, R 320 CDI 4-matic, R 350, R 350 4-matic, R 350 CDI 4-matic, R 500 4-matic** 01/07 - 140 -285 kW	**44-121167**	**40-148359** **24-167666** X	Температура открытия укоротить на; с ADS; с пневматической подвеской
B4 AMC	**3.0 4-matic, R 280, R 280 CDI, R 300 CDI, R 300 CDI 4-matic, R 320 CDI 4-matic, R 350, R 350 4-matic, R 350 CDI 4-matic, R 500 4-matic** 01/07 - 140 -285 kW	**44-111533**	**24-167659** XHC **40-148359**	Страна-производитель укоротить на; с ADS; с пневматической подвеской
B4 AMC	**R 63 AMG** 02/06 - 375 kW	**44-121167**	**24-121934** **40-148359**	Температура открытия укоротить на; с ADS
B4 AMC	**R 63 AMG** 02/06 - 375 kW	**44-111533**	**24-121934** **40-148359**	Страна-производитель укоротить на; с ADS
MERCEDES-BENZ G-CLASS (W460)			
B3	**230 G, 230 GE, 240 GD, 250 GD, 280 GE, 300 GD** 03/79 - 07/93 53 -115 kW	**36-154210**	**36-129706**	стандартная подвеска; длинная колесная база
B4	**230 G, 230 GE, 240 GD, 250 GD, 280 GE, 300 GD** 03/79 - 07/93 53 -115 kW	**24-113366** IO	**24-113373** IO	
B6 Sport	**230 G, 230 GE, 240 GD, 250 GD, 280 GE, 300 GD** 03/79 - 07/93 53 -115 kW	**24-005043** IO	**24-005142** IO	
MERCEDES-BENZ G-CLASS (W461)			
B3	**230 GE, 250 GD, 290 GD/G 290 D, G 280 CDI, G 290 TD, G 300 CDI** 04/92 - 68 -135 kW	**36-154210**	**36-129706**	стандартная подвеска; длинная колесная база

M

Пригодны для				
MERCEDES-BENZ				
MERCEDES-BENZ G-CLASS (W461)				
B4	**230 GE, 250 GD, 290 GD/G 290 D, G 280 CDI, G 290 TD, G 300 CDI** 04/92 - 68 -135 kW	**24-113366**	**24-113373**	
B6 Sport	**230 GE, 250 GD, 290 GD/G 290 D, G 280 CDI, G 290 TD, G 300 CDI** 04/92 - 68 -135 kW	**24-005043**	**24-005142**	
MERCEDES-BENZ G-CLASS (W463)				
B3	**200 GE, 230 GE, 250 GD, 300 GD, 300 GE, G 270 CDI, G 300 TD, G 350 CDI** 09/89 - 69 -155 kW	**36-154197**	**36-154234**	стандартная подвеска; короткая колесная база
B3	**200 GE, 230 GE, 250 GD, 300 GD, 300 GE, G 270 CDI, G 300 TD, G 350 CDI** 09/89 - 69 -155 kW	**36-154197**	**36-129706**	стандартная подвеска; длинная колесная база
B3	**200 GE, 230 GE, 250 GD, 300 GD, 300 GE, G 270 CDI, G 300 TD, G 350 CDI** 09/89 - 69 -155 kW	**36-154203**	**36-159413**	стандартная подвеска; Усиленное оснащение .; длинная колесная база
B3	**200 GE, 230 GE, 250 GD, 300 GD, 300 GE, G 270 CDI, G 300 TD, G 350 CDI** 09/89 - 69 -155 kW	**36-154203**		стандартная подвеска; Усиленное оснащение .; короткая колесная база
B4	**200 GE, 230 GE, 300 GE, G 320** 01/90 - 85 -158 kW	**24-018593**	**24-018609**	
B4	**250 GD, 300 GD, 350 Turbo GD, G 270 CDI, G 300 TD, G 320 CDI, G 350 CDI, G 36 AMG, G 400 CDI, G 500, G 500 E, G 55 AMG, G 63 AMG** 09/89 - 69 -400 kW	**24-017275**	**24-017282**	
B4	**250 GD, 300 GD, 350 Turbo GD, G 270 CDI, G 300 TD, G 320 CDI, G 350 CDI, G 36 AMG, G 400 CDI, G 500, G 500 E, G 55 AMG, G 63 AMG** 09/89 - 69 -400 kW	**24-017275**	**24-017343**	тип модели: Heavy Duty
B6 Sport	**200 GE, 230 GE, 250 GD, 300 GD, 300 GE, 350 Turbo GD, G 270 CDI, G 300 TD, G 320, G 320 CDI, G 350 CDI, G 36 AMG, G 400 CDI, G 500, G 500 E, G 55 AMG, G 63 AMG** 09/89 - 69 -400 kW	**24-016353**	**24-016360**	
MERCEDES-BENZ G-CLASS Cabrio (W463)				
B4	**200 GE, 230 GE, 300 GE, 320 GE, G 320** 09/89 - 80 -158 kW	**24-018593**	**24-018609**	
B4	**300 GD, 350 G Turbo-D, G 300 TD, G 320 CDI,** 12/90 - 83 -285 kW	**24-017275**	**24-017282**	
B6 Sport	**200 GE, 230 GE, 300 GD, 300 GE, G 320 CDI** 09/89 - 80 -165 kW	**24-016353**	**24-016360**	
B6 Sport	**320 GE, 350 G Turbo-D, G 300 TD, G 320, G 350 CDI, G 400 CDI, G 500** 09/91 - 100 -285 kW	**24-016353**	**24-016360**	
MERCEDES-BENZ GL-CLASS (X164)				
B4 AMC	**GL 320 CDI, GL 350 CDI, GL 350 CDI BlueTEC, GL 420 CDI, GL 450, GL 450 CDI, GL 500** 09/06 - 155 -285 kW	**44-165062**	**24-158657** XL **40-148342**	без ADS; с пневматической подвеской

M

Пригодны для				
MERCEDES-BENZ				
MERCEDES-BENZ GL-CLASS (X164)				
B4 AMC	**GL 320 CDI, GL 350 CDI, GL 350 CDI BlueTEC, GL 420 CDI, GL 450, GL 450 CDI, GL 500** 09/06 - 155 -285 kW	**44-156251**	**40-148342** **24-166980** XLF	Температура открытия укоротить на; с ADS; с пневматической подвеской
B4 AMC	**GL 320 CDI, GL 350 CDI, GL 350 CDI BlueTEC, GL 420 CDI, GL 450, GL 450 CDI, GL 500** 09/06 - 155 -285 kW	**44-156268**	**24-166997** XLF **40-148342**	Страна-производитель укоротить на; с ADS; с пневматической подвеской
MERCEDES-BENZ GLK-CLASS (X204)				
B1	**200 CDI, 220 CDI, 220 CDI 4-matic, 250 CDI 4-matic, 280 4-matic, 300 4-matic, 320 CDI 4-matic, 350, 350 4-matic, 350 CDI 4-matic** 02/10 - 105 -225 kW	**12-225835**		VA: с шариковым подшибником; без электронн. регулирования аморт. Силы; кроме спортивной подвески
B1	**200 CDI, 220 CDI, 220 CDI 4-matic, 250 CDI 4-matic, 280 4-matic, 300 4-matic, 320 CDI 4-matic, 350, 350 4-matic, 350 CDI 4-matic** 02/10 - 105 -225 kW	**12-225842**		VA: с шариковым подшибником; электронное регулирование аморт. Силы; спортивная подвеска
B4	**200 CDI, 220 CDI, 220 CDI 4-matic, 250 CDI 4-matic, 280 4-matic, 300 4-matic, 320 CDI 4-matic, 350, 350 4-matic, 350 CDI 4-matic** 02/10 - 105 -225 kW	**22-197313**	**24-196918** OIO	стандартная подвеска
B6 Sport	**200 CDI, 220 CDI, 220 CDI 4-matic, 250 CDI 4-matic, 280 4-matic, 300 4-matic, 320 CDI 4-matic, 350, 350 4-matic, 350 CDI 4-matic** 02/10 - 105 -225 kW	**35-164418**	**24-164429** OIO	
MERCEDES-BENZ V-CLASS (638/2)				
B1	**V 200, V 200 CDI, V 220 CDI, V 230, V 230 TD, V 280** 09/96 - 07/03 72 -128 kW	**12-224289**		VA: без шарикового подшибника
B4	**V 200, V 200 CDI, V 220 CDI, V 230, V 230 TD, V 280** 09/96 - 07/03 72 -128 kW	**22-128300** **11-101376** SP	**24-145404** OIO	
MERCEDES-BENZ VIANO (W639)				
B3	**3,0, 3.2, 3.5, 3.7, CDI 2.0, CDI 2.0 4-matic, CDI 2.2, CDI 2.2 4-matic, CDI 3.0** 09/03 - 80 -190 kW		**36-196814**	стандартная подвеска
B4	**3,0, 3.2, 3.5, 3.7, CDI 2.0, CDI 2.2, CDI 3.0** 09/03 - 08/10 80 -190 kW	**22-168771**	**24-172981** OIO	-> CH.Nr.: 3603471; стандартная подвеска HA: кроме пневматической подвески
B4	**3,0, 3.2, 3.5, 3.7, CDI 2.0, CDI 2.2, CDI 3.0** 09/03 - 08/10 80 -190 kW	**22-168771**	**24-169608** OIO	-> CH.Nr.: 3603471; стандартная подвеска HA: с пневматической подвеской
B4	**3,0, 3.2, 3.5, 3.7, CDI 2.0, CDI 2.2, CDI 3.0** 09/10 - 80 -190 kW	**22-223951**	**24-172981** OIO	CH.Nr.: 3603472 ->; стандартная подвеска HA: кроме пневматической подвески
B4	**3,0, 3.2, 3.5, 3.7, CDI 2.0, CDI 2.2, CDI 3.0** 09/10 - 80 -190 kW	**22-223951**	**24-169608** OIO	CH.Nr.: 3603472 ->; стандартная подвеска HA: с пневматической подвеской

M

Пригодны для				
MERCEDES-BENZ				
MERCEDES-BENZ VITO автобус (638)				
B1	**108 CDI 2.2, 108 D 2.3, 110 CDI 2.2, 110 TD 2.3, 112 CDI 2.2, 113 2.0, 114 2.3** 12/96 - 07/03 58 -105 kW	**12-224289**		VA: без шарикового подшибника
B3	**108 CDI 2.2, 108 D 2.3, 110 CDI 2.2, 110 TD 2.3, 112 CDI 2.2, 113 2.0, 114 2.3** 12/96 - 07/03 58 -105 kW	**36-201617**	**38-236389**	стандартная подвеска
B4	**108 CDI 2.2, 108 D 2.3, 110 CDI 2.2, 110 TD 2.3, 112 CDI 2.2, 113 2.0, 114 2.3** 12/96 - 07/03 58 -105 kW	**22-128300** **11-101376** SP	**24-145404** OIO	
MERCEDES-BENZ VITO фургон (638)				
B1	**108 CDI 2.2, 108 D 2.3, 110 CDI 2.2, 110 D 2.3, 112 CDI 2.2, 113 2.0, 114 2.3** 03/97 - 07/03 58 -105 kW	**12-224289**		VA: без шарикового подшибника
B3	**108 CDI 2.2, 108 D 2.3, 110 CDI 2.2, 110 D 2.3, 112 CDI 2.2, 113 2.0, 114 2.3** 03/97 - 07/03 58 -105 kW	**36-201617**	**38-236389**	стандартная подвеска
B4	**108 CDI 2.2, 108 D 2.3, 110 CDI 2.2, 110 D 2.3, 112 CDI 2.2, 113 2.0, 114 2.3** 03/97 - 07/03 58 -105 kW	**22-128300** **11-101376** SP	**24-145404** OIO	
MERCEDES-BENZ VITO автобус (W639)				
B3	**109 CDI, 110 CDI, 111 CDI, 111 CDI 2.2, 113 CDI, 115 CDI, 116 CDI, 119, 120 CDI, 122, 122 CDI, 123, 126** 09/03 - 65 -190 kW	**37-230180**	**36-196814**	стандартная подвеска
B4	**109 CDI, 111 CDI, 111 CDI 2.2, 115 CDI, 119, 120 CDI, 122, 123, 126** 09/03 - 08/10 65 -190 kW	**22-168771**	**24-172981** OIO	-> CH.Nr.: 3603471; стандартная подвеска HA: кроме пневматической подвески
B4	**109 CDI, 111 CDI, 111 CDI 2.2, 115 CDI, 119, 120 CDI, 122, 123, 126** 09/03 - 08/10 65 -190 kW	**22-168771**	**24-169608** OIO	-> CH.Nr.: 3603471; стандартная подвеска HA: с пневматической подвеской
B4	**109 CDI, 110 CDI, 111 CDI, 111 CDI 2.2, 113 CDI, 115 CDI, 116 CDI, 119, 120 CDI, 122, 122 CDI, 123, 126** 09/10 - 65 -190 kW	**22-223951**	**24-172981** OIO	CH.Nr.: 3603472 ->; стандартная подвеска HA: кроме пневматической подвески
B4	**109 CDI, 110 CDI, 111 CDI, 111 CDI 2.2, 113 CDI, 115 CDI, 116 CDI, 119, 120 CDI, 122, 122 CDI, 123, 126** 09/10 - 65 -190 kW	**22-223951**	**24-169608** OIO	CH.Nr.: 3603472 ->; стандартная подвеска HA: с пневматической подвеской
MERCEDES-BENZ VITO фургон (W639)				
B3	**109 CDI, 110 CDI, 111 CDI, 111 CDI 4x4, 113 CDI, 115 CDI, 115 CDI 4x4, 116 CDI, 120 CDI, 122 CDI, 123, 126** 09/03 - 65 -190 kW		**36-196814**	стандартная подвеска
B4	**109 CDI, 111 CDI, 115 CDI, 119, 120 CDI, 122, 123, 126** 09/03 - 08/10 65 -190 kW	**22-168771**	**24-172981** OIO	-> CH.Nr.: 3603471; стандартная подвеска HA: кроме пневматической подвески
B4	**109 CDI, 111 CDI, 115 CDI, 119, 120 CDI, 122, 123, 126** 09/03 - 08/10 65 -190 kW	**22-168771**	**24-169608** OIO	-> CH.Nr.: 3603471; стандартная подвеска HA: с пневматической подвеской

Пригодны для				
MERCEDES-BENZ				
MERCEDES-BENZ VITO фургон (W639)				
B4	**109 CDI, 110 CDI, 111 CDI, 113 CDI, 115 CDI, 116 CDI, 119, 120 CDI, 122, 122 CDI, 126** 09/10 - 65 -190 kW	**22-223951**	**24-172981**	CH.Nr.: 3603472 ->; стандартная подвеска HA: кроме пневматической подвески
B4	**109 CDI, 110 CDI, 111 CDI, 113 CDI, 115 CDI, 116 CDI, 119, 120 CDI, 122, 122 CDI, 126** 09/10 - 65 -190 kW	**22-223951**	**24-169608**	CH.Nr.: 3603472 ->; стандартная подвеска HA: с пневматической подвеской
MERCEDES-BENZ SPRINTER 2-t автобус (901, 902)				
B1	**208 CDI, 208 D, 210 D, 211 CDI, 212 D, 213 CDI, 214, 214 NGT, 216 CDI** 02/95 - 05/06 58 -115 kW	**12-224104**		VA: с шариковым подшибником
B3 BF	**208 CDI, 208 D, 210 D, 211 CDI, 212 D, 213 CDI, 214, 216 CDI** 02/95 - 05/06 58 -115 kW	**39-207999**	**39-208002**	стандартная подвеска; полезная нагрузка до 2500 kg
B3 BF	**208 CDI, 208 D, 210 D, 211 CDI, 212 D, 213 CDI, 214, 216 CDI** 02/95 - 05/06 58 -115 kW	**39-208088**	**39-208071**	стандартная подвеска; полезная нагрузка до 2800 kg
B3 BF	**208 CDI, 208 D, 210 D, 211 CDI, 212 D, 213 CDI, 214, 216 CDI** 02/95 - 05/06 58 -115 kW	**39-208088**	**39-203359**	стандартная подвеска; полезная нагрузка до 2950 kg
B4	**208 CDI, 208 D, 210 D, 211 CDI, 212 D, 213 CDI, 214, 214 NGT, 216 CDI** 02/95 - 05/06 58 -115 kW	**22-214751**	**19-064529**	стандартная подвеска
B4	**208 CDI, 208 D, 210 D, 211 CDI, 212 D, 213 CDI, 214, 214 NGT, 216 CDI** 02/95 - 05/06 58 -115 kW	**22-214751**	**19-100180**	исполнение для плохих дорог
B6 Sport	**208 CDI, 208 D, 210 D, 211 CDI, 212 D, 213 CDI, 214, 216 CDI** 02/95 - 05/06 58 -115 kW	**22-226631**	**24-223911**	
MERCEDES-BENZ SPRINTER 2-t фургон (901, 902)				
B1	**208 CDI, 208 D, 210 D, 211 CDI, 212 D, 213 CDI, 214, 214 NGT, 216 CDI** 02/95 - 05/06 58 -115 kW	**12-224104**		VA: с шариковым подшибником
B3 BF	**208 CDI, 208 D, 210 D, 211 CDI, 212 D, 213 CDI, 214, 216 CDI** 02/95 - 05/06 58 -115 kW	**39-207999**	**39-208002**	стандартная подвеска; полезная нагрузка до 2500 kg
B3 BF	**208 CDI, 208 D, 210 D, 211 CDI, 212 D, 213 CDI, 214, 216 CDI** 02/95 - 05/06 58 -115 kW	**39-208088**	**39-208071**	стандартная подвеска; полезная нагрузка до 2800 kg
B3 BF	**208 CDI, 208 D, 210 D, 211 CDI, 212 D, 213 CDI, 214, 216 CDI** 02/95 - 05/06 58 -115 kW	**39-208088**	**39-203359**	стандартная подвеска; полезная нагрузка до 2950 kg
B4	**208 CDI, 208 D, 210 D, 211 CDI, 212 D, 213 CDI, 214, 214 NGT, 216 CDI** 02/95 - 05/06 58 -115 kW	**22-214751**	**19-064529**	стандартная подвеска
B4	**208 CDI, 208 D, 210 D, 211 CDI, 212 D, 213 CDI, 214, 214 NGT, 216 CDI** 02/95 - 05/06 58 -115 kW	**22-214751**	**19-100180**	исполнение для плохих дорог
B6 Sport	**208 CDI, 208 D, 210 D, 211 CDI, 212 D, 213 CDI, 214, 216 CDI** 02/95 - 05/06 58 -115 kW	**22-226631**	**24-223911**	

M

Пригодны для			

MERCEDES-BENZ

MERCEDES-BENZ SPRINTER 2-t с бортовой платформой/ходовая часть (901, 902)

B1	**208 CDI, 208 D, 210 D, 211 CDI, 212 D, 213 CDI, 214, 214 NGT, 216 CDI** 02/95 - 05/06 58 -115 kW	**12-224104**		VA: с шариковым подшибником
B3 BF	**208 CDI, 208 D, 210 D, 211 CDI, 212 D, 213 CDI, 214, 216 CDI** 02/95 - 05/06 58 -115 kW	**39-207999**	**39-208002**	стандартная подвеска; полезная нагрузка до 2500 kg
B3 BF	**208 CDI, 208 D, 210 D, 211 CDI, 212 D, 213 CDI, 214, 216 CDI** 02/95 - 05/06 58 -115 kW	**39-208088**	**39-208071**	стандартная подвеска; полезная нагрузка до 2800 kg
B3 BF	**208 CDI, 208 D, 210 D, 211 CDI, 212 D, 213 CDI, 214, 216 CDI** 02/95 - 05/06 58 -115 kW	**39-208088**	**39-203359**	стандартная подвеска; полезная нагрузка до 2950 kg
B4	**208 CDI, 208 D, 210 D, 211 CDI, 212 D, 213 CDI, 214, 214 NGT, 216 CDI** 02/95 - 05/06 58 -115 kW	**22-214751**	**19-064529** OIO	стандартная подвеска
B4	**208 CDI, 208 D, 210 D, 211 CDI, 212 D, 213 CDI, 214, 214 NGT, 216 CDI** 02/95 - 05/06 58 -115 kW	**22-214751**	**19-100180** OIO	исполнение для плохих дорог
B6 Sport	**208 CDI, 208 D, 210 D, 211 CDI, 212 D, 213 CDI, 214, 216 CDI** 02/95 - 05/06 58 -115 kW	**22-226631**	**24-223911** OIO	

MERCEDES-BENZ SPRINTER 3-t автобус (903)

B1	**308 CDI, 308 D, 310 D 4x4, 311 CDI, 311 CDI 4x4, 312 D 2.9, 312 D 2.9 4x4, 313 CDI, 313 CDI 4x4, 314, 314 4x4, 314 NGT, 316 CDI, 316 CDI 4x4** 02/95 - 05/06 58 -115 kW	**12-224104**		VA: с шариковым подшибником
B3 BF	**308 CDI, 311 CDI, 311 CDI 4x4, 313 CDI, 313 CDI 4x4, 314, 314 4x4, 314 NGT, 316 CDI, 316 CDI 4x4** 02/95 - 05/06 60 -115 kW		**39-231819**	HA: CH.Nr.: R457915 ->; Варианты оснащения: Härtere Federung
B3 BF	**2.3 D 4x4, 310 D 4x4, 311 CDI 4x4, 312 D 2.9 4x4, 313 CDI 4x4, 314 4x4, 316 CDI 4x4** 05/97 - 05/06 58 -115 kW	**39-208040**		стандартная подвеска; полезная нагрузка до 3500 kg
B3 BF	**2.9 TDi, 308 CDI, 308 D, 308 E, 311 CDI, 312 D 2.9, 313 CDI, 314, 316 CDI** 02/95 - 05/06 40 -115 kW	**39-208064**	**39-229069** SK **39-208279**	стандартная подвеска; полезная нагрузка до 3500 kg
B3 BF	**2.9 TDi, 308 CDI, 308 D, 308 E, 311 CDI, 312 D 2.9, 313 CDI, 314, 316 CDI** 02/95 - 05/06 40 -115 kW	**39-208040**	**39-220899** SK **39-208286**	стандартная подвеска; Усиленное оснащение .; полезная нагрузка до 3500 kg
B3 BF	**2.9 TDi, 308 CDI, 308 D, 308 E, 311 CDI, 312 D 2.9, 313 CDI, 314, 316 CDI, 308 CDI, 308 D 2.3, 310 D 2.9, 311 CDI, 312 D 2.9, 313 CDI, 314, 316 CDI, 308 CDI, 308 D 2.3, 310 D 2.9, 311 CDI, 312 D 2.9, 313 CDI, 314, 316 CDI** 02/95 - 05/06 40 -115 kW	**39-208033**		стандартная подвеска; тип модели: Heavy Duty VA: параболическая рессора
B3 BF	**2.9 TDi, 308 CDI, 308 D, 308 E, 311 CDI, 312 D 2.9, 313 CDI, 314, 316 CDI** 02/95 - 05/06 40 -115 kW		**39-208231**	стандартная подвеска; исполнение для плохих дорог; полезная нагрузка до 3500 kg
B3 BF	**2.9 TDi, 308 CDI, 308 D, 308 E, 311 CDI, 312 D 2.9, 313 CDI, 314, 316 CDI** 02/95 - 05/06 40 -115 kW		**39-229069** SK **39-203359**	стандартная подвеска; для уменьшенной нагрузки; полезная нагрузка до 3200 kg
B3 BF	**2.9 TDi, 308 CDI, 308 D, 308 E, 311 CDI, 312 D 2.9, 313 CDI, 314, 316 CDI** 02/95 - 05/06 40 -115 kW		**39-220899** SK **39-208293**	стандартная подвеска; тип модели: zweistufig; полезная нагрузка до 3500 kg

Пригодны для				
MERCEDES-BENZ				
MERCEDES-BENZ SPRINTER 3-t автобус (903)				
B3 BF	**2.9 TDi, 308 CDI, 308 D, 308 E, 311 CDI, 312 D 2.9, 313 CDI, 314, 316 CDI** 02/95 - CH-Nr. 40 -115 kW		**39-229069** SK **39-208149**	-> CH.Nr.: R 02.11.2000; стандартная подвеска; тип модели: herabg. Bauhöhe; полезная нагрузка до 3500 kg
B3 BF	**2.9 TDi, 308 CDI, 308 D, 308 E, 311 CDI, 312 D 2.9, 313 CDI, 314, 316 CDI** CH-Nr. - 05/06 40 -115 kW		**39-229069** SK **39-208316**	CH.Nr.: R 02.11.2000 ->; стандартная подвеска; тип модели: herabg. Bauhöhe; полезная нагрузка до 3500 kg
B4	**308 CDI, 308 D, 308 E, 311 CDI, 312 D 2.9, 313 CDI, 314, 314 NGT, 316 CDI** 02/95 - 05/06 40 -115 kW	**22-214751**	**19-064529** OIO	стандартная подвеска
B4	**308 CDI, 308 D, 308 E, 311 CDI, 312 D 2.9, 313 CDI, 314, 314 NGT, 316 CDI** 02/95 - 05/06 40 -115 kW	**22-214751**	**19-100180** OIO	исполнение для плохих дорог
B6 Sport	**308 CDI, 308 D, 308 E, 311 CDI, 312 D 2.9, 313 CDI, 314, 316 CDI** 02/95 - 05/06 40 -115 kW	**22-226631**	**24-223911** OIO	
MERCEDES-BENZ SPRINTER 3-t фургон (903)				
B1	**308 CDI, 308 D 2.3, 310 D 2.9, 311 CDI, 311 CDI 4x4, 312 D 2.9, 312 D 2.9 4x4, 313 CDI, 313 CDI 4x4, 314, 314 4x4, 314 NGT, 316 CDI, 316 CDI 4x4** 02/95 - 05/06 58 -115 kW	**12-224104**		VA: с шариковым подшибником
B3 BF	**308 CDI, 308 D 2.3, 310 D 2.9, 311 CDI, 312 D 2.9, 313 CDI, 314, 316 CDI** 02/95 - 05/06 58 -115 kW	**39-208064**	**39-229069** SK **39-208279**	стандартная подвеска; полезная нагрузка до 3500 kg
B3 BF	**308 CDI, 308 D 2.3, 310 D 2.9, 311 CDI, 312 D 2.9, 313 CDI, 314, 316 CDI** 02/95 - 05/06 58 -115 kW	**39-208040**	**39-220899** SK **39-208286**	стандартная подвеска; Усиленное оснащение .; полезная нагрузка до 3500 kg
B3 BF	**308 CDI, 308 D 2.3, 310 D 2.9, 311 CDI, 312 D 2.9, 313 CDI, 314, 316 CDI** 02/95 - 05/06 58 -115 kW		**39-220899** SK **39-208231**	стандартная подвеска; исполнение для плохих дорог; полезная нагрузка до 3500 kg
B3 BF	**308 CDI, 308 D 2.3, 310 D 2.9, 311 CDI, 312 D 2.9, 313 CDI, 314, 316 CDI** 02/95 - 05/06 58 -115 kW		**39-229069** SK **39-203359**	стандартная подвеска; для уменьшенной нагрузки; полезная нагрузка до 3200 kg
B3 BF	**308 CDI, 308 D 2.3, 310 D 2.9, 311 CDI, 312 D 2.9, 313 CDI, 314, 316 CDI** 02/95 - 05/06 58 -115 kW		**39-220899** SK **39-208293**	стандартная подвеска; тип модели: zweistufig; полезная нагрузка до 3500 kg
B3 BF	**308 CDI, 308 D 2.3, 310 D 2.9, 311 CDI, 312 D 2.9, 313 CDI, 314, 316 CDI** 02/95 - CH-Nr. 58 -115 kW		**39-229069** SK **39-208149**	-> CH.Nr.: R 02.11.2000; стандартная подвеска; тип модели: herabg. Bauhöhe; полезная нагрузка до 3500 kg
B3 BF	**308 CDI, 308 D 2.3, 310 D 2.9, 311 CDI, 312 D 2.9, 313 CDI, 314, 316 CDI** CH-Nr. - 05/06 58 -115 kW		**39-229069** SK **39-208316**	CH.Nr.: R 02.11.2000 ->; стандартная подвеска; тип модели: herabg. Bauhöhe; полезная нагрузка до 3500 kg
B3 BF	**308 CDI, 311 CDI, 311 CDI 4x4, 313 CDI, 313 CDI 4x4, 314, 314 4x4, 314 NGT, 316 CDI, 316 CDI 4x4** 02/95 - 05/06 60 -115 kW		**39-231819**	HA: CH.Nr.: R457915 ->; Варианты оснащения: Härtere Federung
B3 BF	**2.3 D 4x4, 311 CDI 4x4, 312 D 2.9 4x4, 313 CDI 4x4, 314 4x4, 316 CDI 4x4** 05/97 - 05/06 58 -115 kW	**39-208040**		стандартная подвеска; полезная нагрузка до 3500 kg
B4	**308 CDI, 308 D 2.3, 310 D 2.9, 311 CDI, 312 D 2.9, 313 CDI, 314, 314 NGT, 316 CDI** 02/95 - 05/06 58 -115 kW	**22-214751**	**19-064529** OIO	стандартная подвеска
B4	**308 CDI, 308 D 2.3, 310 D 2.9, 311 CDI, 312 D 2.9, 313 CDI, 314, 314 NGT, 316 CDI** 02/95 - 05/06 58 -115 kW	**22-214751**	**19-100180** OIO	исполнение для плохих дорог

M

Пригодны для			
MERCEDES-BENZ			
MERCEDES-BENZ SPRINTER 3-t фургон (903)			
B6 Sport	**308 CDI, 308 D 2.3, 310 D 2.9, 311 CDI, 312 D 2.9, 313 CDI, 314, 316 CDI** 02/95 - 05/06 58 -115 kW	**22-226631**	**24-223911**
MERCEDES-BENZ SPRINTER 3-t с бортовой платформой/ходовая часть (903)			
B1	**308 CDI, 308 D 2.3, 310 D 2.9, 311 CDI, 311 CDI 4x4, 312 D 2.9, 313 CDI, 313 CDI 4x4, 314, 314 4x4, 314 NGT, 316 CDI, 316 CDI 4x4** 02/95 - 05/06 58 -115 kW	**12-224104**		VA: с шариковым подшибником
B3 BF	**308 CDI, 308 D 2.3, 310 D 2.9, 311 CDI, 312 D 2.9, 313 CDI, 314, 316 CDI** 02/95 - 05/06 58 -115 kW	**39-208064**	**39-229069** SK **39-208279**	стандартная подвеска; полезная нагрузка до 3500 kg
B3 BF	**308 CDI, 308 D 2.3, 310 D 2.9, 311 CDI, 312 D 2.9, 313 CDI, 314, 316 CDI** 02/95 - 05/06 58 -115 kW	**39-208040**	**39-220899** SK **39-208286**	стандартная подвеска; Усиленное оснащение .; полезная нагрузка до 3500 kg
B3 BF	**308 CDI, 308 D 2.3, 310 D 2.9, 311 CDI, 312 D 2.9, 313 CDI, 314, 316 CDI** 02/95 - 05/06 58 -115 kW		**39-220899** SK **39-208231**	стандартная подвеска; исполнение для плохих дорог; полезная нагрузка до 3500 kg
B3 BF	**308 CDI, 308 D 2.3, 310 D 2.9, 311 CDI, 312 D 2.9, 313 CDI, 314, 316 CDI** 02/95 - 05/06 58 -115 kW		**39-229069** SK **39-203359**	стандартная подвеска; для уменьшенной нагрузки; полезная нагрузка до 3200 kg
B3 BF	**308 CDI, 308 D 2.3, 310 D 2.9, 311 CDI, 312 D 2.9, 313 CDI, 314, 316 CDI** 02/95 - 05/06 58 -115 kW		**39-220899** SK **39-208293**	стандартная подвеска; тип модели: zweistufig; полезная нагрузка до 3500 kg
B3 BF	**308 CDI, 308 D 2.3, 310 D 2.9, 311 CDI, 312 D 2.9, 313 CDI, 314, 316 CDI** 02/95 - CH-Nr. 58 -115 kW		**39-229069** SK **39-208149**	-> CH.Nr.: R 02.11.2000; стандартная подвеска; тип модели: herabg. Bauhöhe; полезная нагрузка до 3500 kg
B3 BF	**308 CDI, 308 D 2.3, 310 D 2.9, 311 CDI, 312 D 2.9, 313 CDI, 314, 316 CDI** CH-Nr. - 05/06 58 -115 kW		**39-229069** SK **39-208316**	CH.Nr.: R 02.11.2000 ->; стандартная подвеска; тип модели: herabg. Bauhöhe; полезная нагрузка до 3500 kg
B3 BF	**308 CDI, 311 CDI, 313 CDI, 313 CDI 4x4, 314, 314 4x4, 314 NGT, 316 CDI, 316 CDI 4x4** 02/95 - 05/06 60 -115 kW		**39-231819**	HA: CH.Nr.: R457915 ->; Варианты оснащения: Härtere Federung
B3 BF	**311 CDI 4x4, 313 CDI 4x4, 314 4x4, 316 CDI 4x4** 08/02 - 05/06 80 -115 kW	**39-208040**		стандартная подвеска; полезная нагрузка до 3500 kg
B4	**308 CDI, 308 D 2.3, 310 D 2.9, 311 CDI, 312 D 2.9, 313 CDI, 314, 314 NGT, 316 CDI** 02/95 - 05/06 58 -115 kW	**22-214751**	**19-064529**	
B4	**308 CDI, 308 D 2.3, 310 D 2.9, 311 CDI, 312 D 2.9, 313 CDI, 314, 314 NGT, 316 CDI** 02/95 - 05/06 58 -115 kW	**22-214751**	**19-100180**	исполнение для плохих дорог
B6 Sport	**308 CDI, 308 D 2.3, 310 D 2.9, 311 CDI, 312 D 2.9, 313 CDI, 314, 314 NGT, 316 CDI** 02/95 - 05/06 58 -115 kW	**22-226631**	**24-223911**	
MERCEDES-BENZ SPRINTER 4-t автобус (904)			
B1	**408 CDI, 411 CDI, 413 CDI, 414, 416 CDI** 02/96 - 05/06 60 -115 kW	**12-224104**		VA: с шариковым подшибником
B3 BF	**408 CDI, 411 CDI, 413 CDI, 414, 416 CDI** 02/96 - 05/06 60 -115 kW		**39-208248**	стандартная подвеска; полезная нагрузка до 4600 kg

M

Пригодны для				
MERCEDES-BENZ				
MERCEDES-BENZ SPRINTER 4-t автобус (904)				
B3 BF	**408 CDI, 411 CDI, 413 CDI, 414, 416 CDI** 02/96 - 05/06 60 -115 kW		**39-208224**	стандартная подвеска; Усиленное оснащение .; полезная нагрузка до 4600 kg
B3 BF	**408 CDI, 411 CDI, 413 CDI, 414, 416 CDI** 02/96 - CH-Nr. 60 -115 kW		**39-208194**	-> CH.Nr.: P 721252; стандартная подвеска; для уменьшенной нагрузки; полезная нагрузка до 3500 kg
B3 BF	**408 CDI, 411 CDI, 413 CDI, 414, 416 CDI** CH-Nr. - 05/06 60 -115 kW		**39-208255**	CH.Nr.: P 721253 ->; стандартная подвеска; для уменьшенной нагрузки; полезная нагрузка до 3500 kg
B3 BF	**408 CDI, 411 CDI, 413 CDI, 414, 416 CDI** 02/96 - 05/06 60 -115 kW		*39-208187*	стандартная подвеска; тип модели: herabg. Bauhöhe; полезная нагрузка до 4600 kg
B3 BF	**408 CDI, 411 CDI, 413 CDI, 414, 416 CDI** 02/96 - 05/06 60 -115 kW		**39-208200**	стандартная подвеска; для автомобилей медицинской службы; полезная нагрузка до 4600 kg
B3 BF	**408 CDI, 411 CDI, 413 CDI, 414, 416 CDI** 02/96 - 05/06 60 -115 kW	**39-208163**		VA: Усиленное оснащение .
B4	**408 CDI, 411 CDI, 413 CDI, 414, 416 CDI** 02/96 - 05/06 60 -115 kW	**22-214768**	**19-167985** OIO	
B6 Sport	**408 CDI, 411 CDI, 413 CDI, 414, 416 CDI** 02/96 - 05/06 60 -115 kW	**22-226648**	**24-223928** OIO	
MERCEDES-BENZ SPRINTER 4-t фургон (904)				
B1	**408 CDI, 408 D, 410 D, 410 D 4x4, 411 CDI, 411 CDI 4x4, 412 D, 412 D 4x4, 413 CDI, 413 CDI 4x4, 414, 414 4x4, 416 CDI, 416 CDI 4x4** 05/97 - 05/06 58 -115 kW	**12-224104**		VA: с шариковым подшибником
B3 BF	**408 CDI, 408 D, 410 D, 411 CDI, 412 D, 413 CDI, 414, 416 CDI** 02/96 - 05/06 58 -115 kW		**39-208248**	стандартная подвеска; полезная нагрузка до 4600 kg
B3 BF	**408 CDI, 408 D, 410 D, 411 CDI, 412 D, 413 CDI, 414, 416 CDI** 02/96 - 05/06 58 -115 kW		**39-208224**	стандартная подвеска; Усиленное оснащение .; полезная нагрузка до 4600 kg
B3 BF	**408 CDI, 408 D, 410 D, 411 CDI, 412 D, 413 CDI, 414, 416 CDI** 02/96 - CH-Nr. 58 -115 kW		**39-208194**	-> CH.Nr.: P 721252; стандартная подвеска; для уменьшенной нагрузки; полезная нагрузка до 3500 kg
B3 BF	**408 CDI, 408 D, 410 D, 411 CDI, 412 D, 413 CDI, 414, 416 CDI** CH-Nr. - 05/06 58 -115 kW		**39-208255**	CH.Nr.: P 721253 ->; стандартная подвеска; для уменьшенной нагрузки; полезная нагрузка до 3500 kg
B3 BF	**408 CDI, 408 D, 410 D, 411 CDI, 412 D, 413 CDI, 414, 416 CDI** 02/96 - 05/06 58 -115 kW		*39-208187*	стандартная подвеска; тип модели: herabg. Bauhöhe; полезная нагрузка до 4600 kg
B3 BF	**408 CDI, 408 D, 410 D, 411 CDI, 412 D, 413 CDI, 414, 416 CDI** 02/96 - 05/06 58 -115 kW		**39-208200**	стандартная подвеска; для автомобилей медицинской службы; полезная нагрузка до 4600 kg
B3 BF	**408 CDI, 408 D, 410 D, 410 D 4x4, 411 CDI, 411 CDI 4x4, 412 D, 412 D 4x4, 413 CDI, 413 CDI 4x4, 414, 414 4x4, 416 CDI, 416 CDI 4x4** 05/97 - 05/06 58 -115 kW	**39-208163**		VA: Усиленное оснащение .
B3 BF	**2.3 D 4x4, 410 D 4x4, 411 CDI 4x4, 412 D 4x4, 413 CDI 4x4, 414 4x4, 416 CDI 4x4** 05/97 - 05/06 58 -115 kW	**39-208040**		стандартная подвеска; полезная нагрузка до 4600 kg
B4	**408 CDI, 408 D, 410 D, 411 CDI, 412 D, 413 CDI, 414, 416 CDI** 02/96 - 05/06 58 -115 kW	**22-214768**	**19-167985** OIO	

M

Пригодны для			

MERCEDES-BENZ

MERCEDES-BENZ SPRINTER 4-t фургон (904)

B6 Sport	**408 CDI, 408 D, 410 D, 411 CDI, 412 D, 413 CDI, 414, 416 CDI** 02/96 - 05/06 58 -115 kW	**22-226648**	**24-223928**	

MERCEDES-BENZ SPRINTER 4-t с бортовой платформой/ходовая часть (904)

B1	**408 CDI, 408 D, 410 D, 410 D 4x4, 411 CDI, 411 CDI 4x4, 412 D, 412 D 4x4, 413 CDI, 413 CDI 4x4, 414, 414 4x4, 416 CDI, 416 CDI 4x4** 05/97 - 05/06 58 -115 kW	**12-224104**		VA: с шариковым подшибником
B3 BF	**408 CDI, 408 D, 410 D, 411 CDI, 412 D, 413 CDI, 414, 416 CDI** 02/96 - 05/06 58 -115 kW		**39-208248**	стандартная подвеска; полезная нагрузка до 4600 kg
B3 BF	**408 CDI, 408 D, 410 D, 411 CDI, 412 D, 413 CDI, 414, 416 CDI** 02/96 - 05/06 58 -115 kW		**39-208224**	стандартная подвеска; Усиленное оснащение .; полезная нагрузка до 4600 kg
B3 BF	**408 CDI, 408 D, 410 D, 411 CDI, 412 D, 413 CDI, 414, 416 CDI** 02/96 - CH-Nr. 58 -115 kW		**39-208194**	-> CH.Nr.: P 721252; стандартная подвеска; для уменьшенной нагрузки; полезная нагрузка до 3500 kg
B3 BF	**408 CDI, 408 D, 410 D, 411 CDI, 412 D, 413 CDI, 414, 416 CDI** CH-Nr. - 05/06 58 -115 kW		**39-208255**	CH.Nr.: P 721253 ->; стандартная подвеска; для уменьшенной нагрузки; полезная нагрузка до 3500 kg
B3 BF	**408 CDI, 408 D, 410 D, 411 CDI, 412 D, 413 CDI, 414, 416 CDI** 02/96 - 05/06 58 -115 kW		*39-208187*	стандартная подвеска; тип модели: herabg. Bauhöhe; полезная нагрузка до 4600 kg
B3 BF	**408 CDI, 408 D, 410 D, 411 CDI, 412 D, 413 CDI, 414, 416 CDI** 02/96 - 05/06 58 -115 kW		**39-208200**	стандартная подвеска; для автомобилей медицинской службы; полезная нагрузка до 4600 kg
B3 BF	**408 CDI, 408 D, 410 D, 410 D 4x4, 411 CDI, 411 CDI 4x4, 412 D, 412 D 4x4, 413 CDI, 413 CDI 4x4, 414, 414 4x4, 416 CDI, 416 CDI 4x4** 05/97 - 05/06 58 -115 kW	**39-208163**		VA: Усиленное оснащение .
B3 BF	**2.3 D 4x4, 410 D 4x4, 411 CDI 4x4, 412 D 4x4, 413 CDI 4x4, 414 4x4, 416 CDI 4x4** 05/97 - 05/06 58 -115 kW	**39-208040**		стандартная подвеска; полезная нагрузка до 4600 kg
B4	**408 CDI, 408 D, 410 D, 411 CDI, 412 D, 413 CDI, 414, 416 CDI** 02/96 - 05/06 58 -115 kW	**22-214768**	**19-167985**	
B6 Sport	**408 CDI, 408 D, 410 D, 411 CDI, 412 D, 413 CDI, 414, 416 CDI** 02/96 - 05/06 58 -115 kW	**22-226648**	**24-223928**	

MERCEDES-BENZ SPRINTER с бортовой платформой/ходовая часть

B1	**616 CDI** 04/01 - 05/06 115 kW	**12-224104**		VA: с шариковым подшибником
B3 BF	**616 CDI** 04/01 - 05/06 115 kW		**39-208262**	HA: параболическая рессора с нижней рессорой
B3 BF	**616 CDI** 04/01 - 05/06 115 kW		**39-208330**	HA: Усиленное оснащение .
B3 BF	**616 CDI** 04/01 - 05/06 115 kW	**39-208132**		
B4	**616 CDI** 04/01 - 05/06 115 kW	**22-223975**	**24-223980**	

M

Пригодны для				
MERCEDES-BENZ				
MERCEDES-BENZ SPRINTER 3-t автобус (906)				
B1	**210 CDI, 211 CDI, 213 CDI, 215 CDI, 216, 216 CDI, 224** 06/06 - 70 -190 kW	**12-224265**		VA: без шарикового подшибника
B3 BF	**210 CDI, 211 CDI, 213 CDI, 215 CDI, 216 CDI, 224** 06/06 - 70 -190 kW		**39-220899** SK **39-208392**	стандартная подвеска; тип модели: 2-Stufig mit Tilger
B3 BF	**210 CDI, 211 CDI, 213 CDI, 215 CDI, 216 CDI, 224** 06/06 - 70 -190 kW		**39-229069** SK **39-208347**	стандартная подвеска; тип модели: mit Tilger; с пневматической подвеской
B3 BF	**210 CDI, 211 CDI, 213 CDI, 215 CDI, 216 CDI, 224** 06/06 - 70 -190 kW		**39-220899** SK **39-208408**	исполнение для плохих дорог
B3 BF	**210 CDI, 211 CDI, 213 CDI, 215 CDI, 216 CDI, 224** 06/06 - 70 -190 kW		**39-229069** SK	стандартная подвеска; с пневматической подвеской
B3 BF	**211 CDI, 213 CDI, 215 CDI, 216 CDI, 224** 06/06 - 80 -190 kW		**39-230027** **39-229069** SK	стандартная подвеска; тип модели: mit Tilger HA: параболическая рессора
B4	**210 CDI, 211 CDI, 213 CDI, 215 CDI, 216, 216 CDI, 224** 06/06 - 70 -190 kW	**22-184238**	**19-171579** OIO	стандартная подвеска
B4	**210 CDI, 211 CDI, 213 CDI, 215 CDI, 216, 216 CDI, 224** 06/06 - 70 -190 kW	**22-184245**	**19-169279** OIO	Усиленное оснащение .
B6 Sport	**210 CDI, 211 CDI, 213 CDI, 215 CDI, 216, 216 CDI, 224** 06/06 - 70 -190 kW	22-232854	**24-223911** OIO	
MERCEDES-BENZ SPRINTER 3-t фургон (906)				
B1	**209 CDI, 210 CDI, 211 CDI, 213 CDI, 215 CDI, 216, 216 CDI, 218 CDI, 219 CDI / BlueTEC, 224** 06/06 - 65 -190 kW	**12-224265**		VA: без шарикового подшибника
B3 BF	**209 CDI, 210 CDI, 211 CDI, 213 CDI, 215 CDI, 216 CDI, 218 CDI, 224** 06/06 - 65 -190 kW		**39-220899** SK **39-208392**	стандартная подвеска; тип модели: 2-Stufig mit Tilger
B3 BF	**209 CDI, 210 CDI, 211 CDI, 213 CDI, 215 CDI, 216 CDI, 218 CDI, 224** 06/06 - 65 -190 kW		**39-229069** SK **39-208347**	стандартная подвеска; с пневматической подвеской
B3 BF	**209 CDI, 210 CDI, 211 CDI, 213 CDI, 215 CDI, 216 CDI, 218 CDI, 224** 06/06 - 65 -190 kW		**39-220899** SK **39-208408**	исполнение для плохих дорог
B3 BF	**209 CDI, 211 CDI, 213 CDI, 215 CDI, 218 CDI, 224** 06/06 - 65 -190 kW		**39-230027** **39-229069** SK	стандартная подвеска; тип модели: mit Tilger HA: параболическая рессора
B4	**209 CDI, 210 CDI, 211 CDI, 213 CDI, 215 CDI, 216, 216 CDI, 218 CDI, 219 CDI / BlueTEC, 224** 06/06 - 65 -190 kW	**22-184238**	**19-171579** OIO	стандартная подвеска
B4	**209 CDI, 210 CDI, 211 CDI, 213 CDI, 215 CDI, 216, 216 CDI, 218 CDI, 219 CDI / BlueTEC, 224** 06/06 - 65 -190 kW	**22-184245**	**19-169279** OIO	Усиленное оснащение .
B6 Sport	**209 CDI, 210 CDI, 211 CDI, 213 CDI, 215 CDI, 216, 216 CDI, 218 CDI, 219 CDI / BlueTEC, 224** 06/06 - 65 -190 kW	22-232854	**24-223911** OIO	

M

Пригодны для				
MERCEDES-BENZ				
MERCEDES-BENZ SPRINTER 3-t с бортовой платформой/ходовая часть (906)				
B1	**209 CDI, 210 CDI, 211 CDI, 213 CDI, 215 CDI, 216, 216 CDI, 218 CDI, 219 CDI / BlueTEC, 224** 06/06 - 65 -190 kW	**12-224265**		VA: без шарикового подшибника
B3 BF	**209 CDI, 211 CDI, 213 CDI, 215 CDI, 218 CDI, 224** 06/06 - 65 -190 kW		**39-220899** SK **39-208392**	стандартная подвеска; тип модели: 2-Stufig mit Tilger
B3 BF	**209 CDI, 211 CDI, 213 CDI, 215 CDI, 218 CDI, 224** 06/06 - 65 -190 kW		**39-229069** SK **39-208347**	стандартная подвеска; с пневматической подвеской
B3 BF	**209 CDI, 211 CDI, 213 CDI, 215 CDI, 218 CDI, 224** 06/06 - 65 -190 kW		**39-220899** SK **39-208408**	исполнение для плохих дорог
B3 BF	**209 CDI, 211 CDI, 213 CDI, 215 CDI, 218 CDI, 224** 06/06 - 65 -190 kW		**39-230027** **39-229069** SK	стандартная подвеска; тип модели: mit Tilger HA: параболическая рессора
B4	**209 CDI, 210 CDI, 211 CDI, 213 CDI, 215 CDI, 216, 216 CDI, 218 CDI, 219 CDI / BlueTEC, 224** 06/06 - 65 -190 kW	**22-184238**	**19-171579** OIO	стандартная подвеска
B4	**209 CDI, 210 CDI, 211 CDI, 213 CDI, 215 CDI, 216, 216 CDI, 218 CDI, 219 CDI / BlueTEC, 224** 06/06 - 65 -190 kW	**22-184245**	**19-169279** OIO	Усиленное оснащение .
B6 Sport	**209 CDI, 210 CDI, 211 CDI, 213 CDI, 215 CDI, 216, 216 CDI, 218 CDI, 219 CDI / BlueTEC, 224** 06/06 - 65 -190 kW	22-232854	**24-223911** OIO	
MERCEDES-BENZ SPRINTER 3,5-t автобус (906)				
B1	**310 CDI, 311 CDI, 313 CDI, 315 CDI, 316, 318 CDI, 319 CDI / BlueTEC, 324** 06/06 - 70 -190 kW	**12-224265**		VA: без шарикового подшибника
B3 BF	**310 CDI, 311 CDI, 315 CDI, 324** 06/06 - 70 -190 kW		**39-229069** SK **39-208385**	стандартная подвеска; Макс. нагрузка: 3880 кг
B3 BF	**310 CDI, 311 CDI, 315 CDI, 324** 06/06 - 70 -190 kW		**39-220899** SK **39-208361**	стандартная подвеска; Усиленное оснащение .
B3 BF	**310 CDI, 311 CDI, 315 CDI, 324** 06/06 - 70 -190 kW		**39-220899** SK **39-208392**	стандартная подвеска; тип модели: 2 Stufig mit Tilger
B3 BF	**310 CDI, 311 CDI, 315 CDI, 324** 06/06 - 70 -190 kW		**39-229069** SK **39-208347**	стандартная подвеска; с пневматической подвеской
B3 BF	**310 CDI, 311 CDI, 315 CDI, 324** 06/06 - 70 -190 kW		**39-220899** SK **39-208408**	исполнение для плохих дорог
B4	**310 CDI, 311 CDI, 315 CDI, 316, 318 CDI, 319 CDI / BlueTEC, 324** 06/06 - 70 -190 kW	**22-184238**	**19-171579** OIO	стандартная подвеска
B4	**310 CDI, 311 CDI, 315 CDI, 316, 318 CDI, 319 CDI / BlueTEC, 324** 06/06 - 70 -190 kW	**22-184245**	**19-169279** OIO	Усиленное оснащение .
B6 Sport	**310 CDI, 311 CDI, 313 CDI, 315 CDI, 316, 318 CDI, 319 CDI / BlueTEC, 324** 06/06 - 70 -190 kW	22-232854	**24-223911** OIO	

M

Пригодны для				
MERCEDES-BENZ				
MERCEDES-BENZ SPRINTER 3,5-t фургон (906)				
B1	**309 CDI, 310 CDI, 311 CDI, 313 CDI, 315 CDI, 316, 316 CDI, 318 CDI, 319 CDI / BlueTEC, 324** 06/06 - 65 -190 kW	**12-224265**		VA: без шарикового подшибника
B3 BF	**309 CDI, 310 CDI, 311 CDI, 313 CDI, 315 CDI, 318 CDI, 324** 06/06 - 65 -190 kW		**39-229069** SK **39-208385**	стандартная подвеска; Макс. нагрузка: 3880 кг
B3 BF	**309 CDI, 310 CDI, 311 CDI, 313 CDI, 315 CDI, 318 CDI, 324** 06/06 - 65 -190 kW		**39-220899** SK **39-208361**	стандартная подвеска; Усиленное оснащение .
B3 BF	**309 CDI, 310 CDI, 311 CDI, 311 CDI 4x4, 313 CDI, 313 CDI 4x4, 315 CDI, 315 CDI 4x4, 316, 316 CDI, 316 CDI 4x4, 316 LGT, 316 NGT, 318 CDI, 318 CDI 4x4, 319 CDI / BlueTEC, 319 CDI / BlueTEC 4x4, 324** 06/06 - 65 -190 kW		**39-231321**	HA: параболическая рессора с нижней рессорой; тип модели: 2-stufig o. Tilger; Варианты оснащения: Comfortausführung; полезная нагрузка до 3880 kg
B3 BF	**309 CDI, 310 CDI, 311 CDI, 313 CDI, 315 CDI, 318 CDI, 324** 06/06 - 65 -190 kW		**39-220899** SK **39-208392**	стандартная подвеска; тип модели: 2 Stufig mit Tilger
B3 BF	**309 CDI, 310 CDI, 311 CDI, 313 CDI, 315 CDI, 318 CDI, 324** 06/06 - 65 -190 kW		**39-229069** SK **39-208347**	стандартная подвеска; с пневматической подвеской
B3 BF	**309 CDI, 310 CDI, 311 CDI, 313 CDI, 315 CDI, 318 CDI, 324** 06/06 - 65 -190 kW		**39-220899** SK **39-208408**	исполнение для плохих дорог
B4	**309 CDI, 310 CDI, 311 CDI, 313 CDI, 315 CDI, 316, 316 CDI, 318 CDI, 319 CDI / BlueTEC, 324** 06/06 - 65 -190 kW	**22-184238**	**19-171579**	стандартная подвеска
B4	**309 CDI, 310 CDI, 311 CDI, 313 CDI, 315 CDI, 316, 316 CDI, 318 CDI, 319 CDI / BlueTEC, 324** 06/06 - 65 -190 kW	**22-184245**	**19-169279**	Усиленное оснащение .
B6 Sport	**309 CDI, 310 CDI, 311 CDI, 313 CDI, 315 CDI, 316, 316 CDI, 318 CDI, 319 CDI / BlueTEC, 324** 06/06 - 65 -190 kW	**22-232854**	**24-223911**	
MERCEDES-BENZ SPRINTER 3,5 с бортовой платформой/ходовая часть (906)				
B1	**309 CDI, 310 CDI, 311 CDI, 313 CDI, 315 CDI, 316, 316 CDI, 318 CDI, 319 CDI / BlueTEC, 324** 06/06 - 65 -190 kW	**12-224265**		VA: без шарикового подшибника
B3 BF	**309 CDI, 310 CDI, 311 CDI, 313 CDI, 315 CDI, 318 CDI, 324** 06/06 - 65 -190 kW		**39-229069** SK **39-208385**	Макс. нагрузка: 3880 кг
B3 BF	**309 CDI, 310 CDI, 311 CDI, 313 CDI, 315 CDI, 318 CDI, 324** 06/06 - 65 -190 kW		**39-220899** SK **39-208361**	стандартная подвеска; Усиленное оснащение .
B3 BF	**309 CDI, 310 CDI, 311 CDI, 311 CDI 4x4, 313 CDI, 313 CDI 4x4, 315 CDI, 315 CDI 4x4, 316, 316 CDI, 316 CDI 4x4, 316 LGT, 316 NGT, 318 CDI, 318 CDI 4x4, 319 CDI / BlueTEC, 319 CDI / BlueTEC 4x4, 324** 06/06 - 65 -190 kW		**39-231321**	HA: параболическая рессора с нижней рессорой; тип модели: 2-stufig o. Tilger; Варианты оснащения: Comfortausführung; полезная нагрузка до 3880 kg
B3 BF	**309 CDI, 310 CDI, 311 CDI, 313 CDI, 315 CDI, 318 CDI, 324** 06/06 - 65 -190 kW		**39-220899** SK **39-208392**	стандартная подвеска; тип модели: 2-stufig m. Tilger

M

Пригодны для				
MERCEDES-BENZ				
MERCEDES-BENZ SPRINTER 3,5 с бортовой платформой/ходовая часть (906)				
B3 BF	**309 CDI, 310 CDI, 311 CDI, 313 CDI, 315 CDI, 318 CDI, 324** 06/06 - 65 -190 kW		**39-229069** SK **39-208347**	стандартная подвеска; с пневматической подвеской
B3 BF	**309 CDI, 310 CDI, 311 CDI, 313 CDI, 315 CDI, 318 CDI, 324** 06/06 - 65 -190 kW		**39-220899** SK **39-208408**	исполнение для плохих дорог
B4	**309 CDI, 310 CDI, 311 CDI, 313 CDI, 315 CDI, 316, 316 CDI, 318 CDI, 319 CDI / BlueTEC, 324** 06/06 - 65 -190 kW	**22-184238**	**19-171579** OIO	стандартная подвеска
B4	**309 CDI, 310 CDI, 311 CDI, 313 CDI, 315 CDI, 316, 316 CDI, 318 CDI, 319 CDI / BlueTEC, 324** 06/06 - 65 -190 kW	**22-184245**	**19-169279** OIO	Усиленное оснащение .
B6 Sport	**309 CDI, 310 CDI, 311 CDI, 313 CDI, 315 CDI, 316, 316 CDI, 318 CDI, 319 CDI / BlueTEC, 324** 06/06 - 65 -190 kW	**22-232854**	**24-223911** OIO	
MERCEDES-BENZ SPRINTER 4,6-t фургон (906)				
B1	**413 CDI, 416 CDI, 419 CDI, 424** 06/06 - 95 -190 kW	**12-224265**		VA: без шарикового подшибника
B4	**413 CDI, 416 CDI, 419 CDI, 424** 06/06 - 95 -190 kW	**22-184245**	**19-169163** OIO	стандартная подвеска
B6 Sport	**413 CDI, 416 CDI, 419 CDI, 424** 06/06 - 95 -190 kW		**24-223942** OIO	
MERCEDES-BENZ SPRINTER 4,6-t с бортовой платформой/ходовая часть (906)				
B1	**413 CDI, 415 CDI, 416 CDI, 418 CDI, 419 CDI, 424** 06/06 - 95 -190 kW	**12-224265**		VA: без шарикового подшибника
B4	**413 CDI, 415 CDI, 416 CDI, 418 CDI, 419 CDI, 424** 06/06 - 95 -190 kW	**22-184245**	**19-169163** OIO	стандартная подвеска
B6 Sport	**413 CDI, 415 CDI, 416 CDI, 418 CDI, 419 CDI, 424** 06/06 - 95 -190 kW		**24-223942** OIO	
MERCEDES-BENZ SPRINTER 5-t фургон (906)				
B1	**509 CDI, 510 CDI, 511 CDI, 513 CDI, 515 CDI, 516 CDI, 518 CDI, 519 CDI / BlueTEC, 524** 06/06 - 65 -190 kW	**12-224265**		VA: без шарикового подшибника
B3 BF	**509 CDI, 511 CDI, 515 CDI, 518 CDI, 524** 06/06 - 65 -190 kW		**39-220899** SK **39-208378**	стандартная подвеска
B3 BF	**509 CDI, 511 CDI, 515 CDI, 518 CDI, 524** 06/06 - 65 -190 kW		**39-220899** SK **39-208897**	стандартная подвеска; Усиленное оснащение .
B3 BF	**509 CDI, 511 CDI, 515 CDI, 518 CDI, 524** 06/06 - 65 -190 kW		**39-220899** SK **39-208903**	стандартная подвеска; тип модели: schwächere Feder
B4	**509 CDI, 510 CDI, 511 CDI, 513 CDI, 515 CDI, 516 CDI, 518 CDI, 519 CDI / BlueTEC, 524** 06/06 - 65 -190 kW	**22-184245**	**19-169163** OIO	стандартная подвеска

M

Пригодны для			

MERCEDES-BENZ

MERCEDES-BENZ SPRINTER 5-t фургон (906)

B6 Sport	**509 CDI, 510 CDI, 511 CDI, 513 CDI, 515 CDI, 516 CDI, 518 CDI, 519 CDI / BlueTEC, 524** 06/06 - 65 -190 kW		**24-223942** OIO	

MERCEDES-BENZ SPRINTER 5-t с бортовой платформой/ходовая часть (906)

B1	**509 CDI, 510 CDI, 511 CDI, 513 CDI, 515 CDI, 516, 516 CDI, 518 CDI, 519 CDI / BlueTEC, 524** 06/06 - 65 -190 kW	**12-224265**		VA: без шарикового подшибника
B3 BF	**509 CDI, 511 CDI, 513 CDI, 515 CDI, 518 CDI, 524** 06/06 - 65 -190 kW		**39-220899** SK **39-208378**	стандартная подвеска
B3 BF	**509 CDI, 511 CDI, 513 CDI, 515 CDI, 518 CDI, 524** 06/06 - 65 -190 kW		**39-220899** SK **39-208897**	стандартная подвеска; Усиленное оснащение .
B3 BF	**509 CDI, 511 CDI, 513 CDI, 515 CDI, 518 CDI, 524** 06/06 - 65 -190 kW		**39-220899** SK **39-208903**	стандартная подвеска; тип модели: schwächere Feder
B4	**509 CDI, 510 CDI, 511 CDI, 513 CDI, 515 CDI, 516, 516 CDI, 518 CDI, 519 CDI / BlueTEC, 524** 06/06 - 65 -190 kW	**22-184245**	**19-169163** OIO	стандартная подвеска
B6 Sport	**509 CDI, 510 CDI, 511 CDI, 513 CDI, 515 CDI, 516, 516 CDI, 518 CDI, 519 CDI / BlueTEC, 524** 06/06 - 65 -190 kW		**24-223942** OIO	

MERCEDES-BENZ SPRINTER самосвал (905)

B3 BF	**616 CDI** 04/01 - 115 kW		**39-208262**	HA: параболическая рессора с нижней рессорой
B3 BF	**616 CDI** 04/01 - 115 kW		**39-208330**	HA: Усиленное оснащение .
B3 BF	**616 CDI** 04/01 - 115 kW	**39-208132**		
B4	**616 CDI** 04/01 - 115 kW	**22-223975**	**24-223980** OIO	

MERCEDES-BENZ T1 автобус (601)

B3 BF	**207 D 2.4, 208 2.3, 208 D 2.3, 209 D 2.9, 210 2.3, 210 D 2.8** 05/77 - 02/96 48 -77 kW	**39-206022**	**39-203793**	VA: параболическая рессора HA: -> CH.Nr.: 240106; Варианты оснащения: 2. Lage m. Umrollung; Варианты оснащения: Beidseitig 30 Rolle
B3 BF	**207 D 2.4, 208 2.3, 208 D 2.3, 209 D 2.9, 210 2.3, 210 D 2.8** 05/77 - 02/96 48 -77 kW		**39-204264**	HA: листовая рессора с нижней рессорой; CH.Nr.: 240107 ->; Усиленное оснащение .; Варианты оснащения: 2. Lage o. Umrollung; Варианты оснащения: beidseitig 46 Rolle
B3 BF	**207 D 2.4, 208 2.3, 208 D 2.3, 210 2.3** 05/77 - 02/96 48 -77 kW		**39-204196**	HA: -> CH.Nr.: 240106; Усиленное оснащение .; Варианты оснащения: 2.Lage m. Umrollung; Варианты оснащения: Beidseitig 30 Rolle
B4	**207 D 2.4, 208 2.3, 208 D 2.3, 209 D 2.9, 210 2.3, 210 D 2.8** 05/77 - 02/96 48 -77 kW	**19-064512** OIO	**19-064529** OIO	
B6 Sport	**207 D 2.4, 208 2.3, 208 D 2.3, 209 D 2.9, 210 2.3, 210 D 2.8** 05/77 - 02/96 48 -77 kW		*24-015035* OIO	

M

Пригодны для			
MERCEDES-BENZ			
MERCEDES-BENZ T1 фургон (601)			
B3 BF	**207 D 2.4, 208 D 2.3, 209 D 2.9, 210 2.3, 210 D 2.8** 06/82 - 02/96 53 -77 kW	**39-206022**	**39-203793**	VA: параболическая рессора HA: -> 06/01; Варианты оснащения: 2. Lage m. Umrollung; Варианты оснащения: Beidseitig 30 Rolle
B3 BF	**207 D 2.4, 208 D 2.3, 209 D 2.9, 210 2.3, 210 D 2.8** 06/82 - 02/96 53 -77 kW		**39-204264**	HA: листовая рессора с нижней рессорой; CH.Nr.: 240107 ->; Усиленное оснащение .; Варианты оснащения: 2. Lage o. Umrollung; Варианты оснащения: beidseitig 46 Rolle
B3 BF	**207 D 2.4, 208 D 2.3, 210 2.3** 06/82 - 02/96 53 -77 kW		**39-204196**	HA: -> CH.Nr.: 240106; Усиленное оснащение .; Варианты оснащения: 2.Lage m. Umrollung; Варианты оснащения: Beidseitig 30 Rolle
B4	**207 D 2.4, 208 D 2.3, 209 D 2.9, 210 2.3, 210 D 2.8** 06/82 - 02/96 53 -77 kW	**19-064512** OIO	**19-064529** OIO	
B6 Sport	**207 D 2.4, 208 D 2.3, 209 D 2.9, 210 2.3, 210 D 2.8** 06/82 - 02/96 53 -77 kW		*24-015035* OIO	
MERCEDES-BENZ T1 с бортовой платформой/ходовая часть (601)			
B3 BF	**207 D 2.4, 208 D 2.3, 209 D 2.9, 210 2.3, 210 D 2.8, 210 D 2.9** 04/77 - 02/96 48 -72 kW	**39-206022**	**39-203793**	VA: параболическая рессора HA: -> CH.Nr.: 240106; Варианты оснащения: 2. Lage m. Umrollung; Варианты оснащения: Beidseitig 30 Rolle
B3 BF	**207 D 2.4, 208 D 2.3, 209 D 2.9, 210 2.3, 210 D 2.8, 210 D 2.9** 04/77 - 02/96 48 -72 kW		**39-204264**	HA: листовая рессора с нижней рессорой; CH.Nr.: 240107 ->; Усиленное оснащение .; Варианты оснащения: 2. Lage o. Umrollung; Варианты оснащения: beidseitig 46 Rolle
B3 BF	**207 D 2.4, 208 D 2.3, 210 2.3** 04/77 - 02/96 48 -70 kW		**39-204196**	HA: -> CH.Nr.: 240106; Усиленное оснащение .; Варианты оснащения: 2.Lage m. Umrollung; Варианты оснащения: Beidseitig 30 Rolle
B4	**207 D 2.4, 208 D 2.3, 209 D 2.9, 210 2.3, 210 D 2.8, 210 D 2.9** 04/77 - 02/96 48 -72 kW	**19-064512** OIO	**19-064529** OIO	
B6 Sport	**207 D 2.4, 208 D 2.3, 209 D 2.9, 210 2.3, 210 D 2.8, 210 D 2.9** 04/77 - 02/96 48 -72 kW		*24-015035* OIO	
MERCEDES-BENZ T1 автобус (602)			
B3 BF	**308 D 2.3, 310 D 2.9** 06/89 - CH-Nr. 58 -72 kW	**39-206022**	**39-203489**	-> CH.Nr.: 181494 VA: параболическая рессора HA: листовая рессора с нижней рессорой
B3 BF	**308 D 2.3, 310 D 2.9** CH-Nr. - 02/96 58 -72 kW	**39-206022**	**39-206053**	CH.Nr.: 181495 -> VA: параболическая рессора HA: листовая рессора с нижней рессорой
B4	**308 D 2.3, 310 D 2.9** 06/89 - 02/96 58 -72 kW	**19-064512** OIO	**19-064529** OIO	
B6 Sport	**308 D 2.3, 310 D 2.9** 06/89 - 02/96 58 -72 kW		*24-015035* OIO	
MERCEDES-BENZ T1 фургон (602)			
B3 BF	**307 D 2.4, 308 D 2.3, 309 D 3.0, 310 D 2.9** 10/82 - CH-Nr. 53 -72 kW	**39-206022**	**39-203489**	-> CH.Nr.: 181494 VA: параболическая рессора HA: листовая рессора с нижней рессорой
B3 BF	**307 D 2.4, 308 D 2.3, 309 D 3.0, 310 D 2.9** CH-Nr. - 02/96 53 -72 kW	**39-206022**	**39-206053**	CH.Nr.: 181495 -> VA: параболическая рессора HA: листовая рессора с нижней рессорой
B4	**307 D 2.4, 308 D 2.3, 309 D 3.0, 310 D 2.9** 10/82 - 02/96 53 -72 kW	**19-064512** OIO	**19-064529** OIO	
B6 Sport	**307 D 2.4, 308 D 2.3, 309 D 3.0, 310 D 2.9** 10/82 - 02/96 53 -72 kW		*24-015035* OIO	

M

Пригодны для				
MERCEDES-BENZ				
MERCEDES-BENZ T1 с бортовой платформой/ходовая часть (602)				
B3 BF	**307 D 2.4, 308 D 2.3, 309 D 3.0, 310 D 2.9** 04/77 - CH-Nr. 48 -72 kW	**39-206022**	**39-203489**	-> CH.Nr.: 181494 VA: параболическая рессора HA: листовая рессора с нижней рессорой
B3 BF	**307 D 2.4, 308 D 2.3, 309 D 3.0, 310 D 2.9** CH-Nr. - 02/96 48 -72 kW	**39-206022**	**39-206053**	CH.Nr.: 181495 -> VA: параболическая рессора HA: листовая рессора с нижней рессорой
B4	**307 D 2.4, 308 D 2.3** 04/77 - 02/96 48 -60 kW	**19-064512**	**19-064529**	
B6 Sport	**307 D 2.4, 308 D 2.3** 04/77 - 02/96 48 -60 kW		*24-015035*	
MERCEDES-BENZ T1/TN с бортовой платформой/ходовая часть				
B3 BF	**407 D, 408 D, 409 D, 410, 410 D** 07/81 - 06/95 53 -77 kW	**39-203991**	**39-203427**	VA: CH.Nr.: 788177 -> HA: листовая рессора с нижней рессорой
B3 BF	**407 D, 408 D, 409 D, 410, 410 D** 07/81 - 06/95 53 -77 kW	**39-203700**		VA: -> CH.Nr.: 788176
MERCEDES-BENZ T1/TN фургон/универсал				
B3 BF	**407 D, 408 D, 409 D, 410, 410 D** 07/81 - 06/95 53 -77 kW	**39-203991**	**39-203427**	VA: CH.Nr.: 788177 -> HA: листовая рессора с нижней рессорой
B3 BF	**407 D, 408 D, 409 D, 410, 410 D** 07/81 - 06/95 53 -77 kW	**39-203700**		VA: -> CH.Nr.: 788176

M

MERCEDES-BENZ (BBDC)				
MERCEDES-BENZ (BBDC) C-CLASS				
B4	**C 180 K, C 200 K, C 200 Turbo, C 230, C 260 Turbo, C 280, C 300** 03/08 - 115 -180 kW	i.V.	**24-166676**	стандартная подвеска
B4	**C 180 K, C 200 K, C 200 Turbo, C 230, C 260 Turbo, C 280, C 300** 03/08 - 115 -180 kW	i.V.	**24-169431**	исполнение для плохих дорог
B4 DMC	**C 180 K, C 200 K, C 200 Turbo, C 230, C 260 Turbo, C 280, C 300** 03/08 - 115 -180 kW	**22-196019**	**24-166218**	стандартная подвеска
B4 DMC	**C 180 K, C 200 K, C 200 Turbo, C 230, C 260 Turbo, C 280, C 300** 03/08 - 115 -180 kW	*22-151032*	**24-166522**	спортивная подвеска
B6 Sport	**C 180 K, C 200 K, C 200 Turbo, C 230, C 260 Turbo, C 280, C 300** 03/08 - 115 -180 kW	**35-141822**	**24-141833**	без электронн. регулирования аморт. Силы
B8	**C 180 K, C 200 K, C 200 Turbo, C 230, C 260 Turbo, C 280, C 300** 03/08 - 115 -180 kW	**35-141846**	**24-141857**	без электронн. регулирования аморт. Силы
B14	**C 180 K, C 200 K, C 200 Turbo, C 230, C 260 Turbo, C 280, C 300** 03/08 - 115 -180 kW	**47-141179**		без электронн. регулирования аморт. Силы; Обязанность, предусмотренная экспертизой VA: Глубина (экспертиза): 30-50 мм; Нагрузка оси до: 1110 кг HA: Глубина (экспертиза): 30-50 мм; Нагрузка оси до: 1225 кг
B16 PSS10	**C 180 K, C 200 K, C 200 Turbo, C 230, C 260 Turbo, C 280, C 300** 03/08 - 115 -180 kW	**48-141147**		без электронн. регулирования аморт. Силы; Обязанность, предусмотренная экспертизой VA: Глубина (экспертиза): 30-50 мм; Нагрузка оси до: 1110 кг HA: Глубина (экспертиза): 30-50 мм; Нагрузка оси до: 1225 кг

Пригодны для				
MERCEDES-BENZ (BBDC)				
MERCEDES-BENZ (BBDC) E-CLASS (W211)				
B4	**1.8 E200, 2.5 E230, 3.0 E280, 3.5 E350** 11/05 - 120 -200 kW	**24-105910**	**24-105927**	стандартная подвеска; без Airmatic DC
B4	**1.8 E200, 2.5 E230, 3.0 E280, 3.5 E350** 11/05 - 120 -200 kW	**24-121774**	**24-105927**	исполнение для плохих дорог; без Airmatic DC
B4	**1.8 E200, 2.5 E230, 3.0 E280, 3.5 E350** 11/05 - 120 -200 kW	**24-121781**	**24-105927**	спортивная подвеска; без Airmatic DC
B4	**1.8 E200, 2.5 E230, 3.0 E280, 3.5 E350** 11/05 - 120 -200 kW	**24-121798**	**24-105927**	без Airmatic DC; тип модели: Elegance; тип модели: Avantgarde
B4 AMC	**1.8 E200, 2.5 E230, 3.0 E280, 3.5 E350** 06/03 - 120 -200 kW	**44-102265** **44-102272**	**40-076614** **40-076621** **20-101893**	CH.Nr.: X 108180 ->; CH.Nr.: A 334971 ->; с Airmatic DC
B6 Sport	**1.8 E200, 2.5 E230, 3.0 E280, 3.5 E350** 11/05 - 120 -200 kW	**24-069052**	**24-069069**	стандартная подвеска; без Airmatic DC
B6 Sport	**1.8 E200, 2.5 E230, 3.0 E280, 3.5 E350** 11/05 - 120 -200 kW	**24-120234**	**24-069083**	спортивная подвеска; без Airmatic DC
B8	**1.8 E200, 2.5 E230, 3.0 E280, 3.5 E350** 11/05 - 120 -200 kW	**24-069076**	**24-069083**	без Airmatic DC; тип модели: Avantgarde; тип модели: Elegance
B8	**1.8 E200, 2.5 E230, 3.0 E280, 3.5 E350** 11/05 - 120 -200 kW	**24-120241**	**24-120227**	спортивная подвеска; без Airmatic DC
B16 PSS9	**1.8 E200, 2.5 E230, 3.0 E280, 3.5 E350** 11/05 - 120 -200 kW	**48-088763**		без Airmatic DC; Обязанность, предусмотренная экспертизой VA: Глубина (экспертиза): 30-50 мм; Нагрузка оси до: 1175 кг HA: Глубина (экспертиза): 30-50 мм; Нагрузка оси до: 1255 кг
B16 RC	**1.8 E200, 2.5 E230, 3.0 E280, 3.5 E350** 11/05 - 120 -200 kW	**14-230615** iRC **49-132380**		без Airmatic DC; Обязанность, предусмотренная экспертизой VA: Глубина (экспертиза): 30-50 мм; Нагрузка оси до: 1175 кг HA: Глубина (экспертиза): 30-50 мм; Нагрузка оси до: 1255 кг
MERCEDES-BENZ (BBDC) E-CLASS (W212)				
B4	**E 200 L CGI, E 300 L** 06/10 - 150 -180 kW	**22-194091**	**24-194112**	стандартная подвеска; без Airmatic DC
B4	**E 200 L CGI, E 300 L** 06/10 - 150 -180 kW	**22-194107**	**24-194129**	исполнение для плохих дорог; без Airmatic DC
B6 Sport	**E 200 L CGI, E 300 L** 06/10 - 150 -180 kW	**35-166863**	**24-166874**	стандартная подвеска; без Airmatic DC
B8	**E 200 L CGI, E 300 L** 06/10 - 150 -180 kW	**35-166887**	**24-166898**	без Airmatic DC; тип модели: Avantgarde; для транспортных средств с AMG - спортивным пакетом
B16 PSS10	**E 200 L CGI, E 300 L** 06/10 - 150 -180 kW	**48-166560**		стандартная подвеска; без Airmatic DC; Обязанность, предусмотренная экспертизой VA: Глубина (экспертиза): 30-55 мм HA: Глубина (экспертиза): 30-50 мм
MERCEDES-BENZ (BBDC) GLK вездеход закрытый (X204)				
B1	**300 4-matic** 04/12 - 180 kW	**12-225835**		VA: с шариковым подшибником; без электронн. регулирования аморт. Силы; кроме спортивной подвески
B1	**300 4-matic** 04/12 - 180 kW	**12-225842**		VA: с шариковым подшибником; электронное регулирование аморт. Силы; спортивная подвеска
B4	**300 4-matic** 04/12 - 180 kW	**22-197313**	**24-196918**	стандартная подвеска

M

Пригодны для				

MERCEDES-BENZ (BBDC)

MERCEDES-BENZ (BBDC) GLK вездеход закрытый (X204)

B6 Sport	**300 4-matic** 04/12 - 180 kW	**35-164418**	**24-164429**	

MERCEDES-BENZ (FJDA)

MERCEDES-BENZ (FJDA) VITO автобус

B3	**115 CDI, 119** 01/10 - 110 -140 kW		**36-196814**	стандартная подвеска
B4	**115 CDI, 119** 09/10 - 110 -140 kW	**22-223951**	**24-172981**	CH.Nr.: 3603472 ->; стандартная подвеска HA: кроме пневматической подвески
B4	**115 CDI, 119** 09/10 - 110 -140 kW	**22-223951**	**24-169608**	CH.Nr.: 3603472 ->; стандартная подвеска HA: с пневматической подвеской

MERCEDES-BENZ (FJDA) VIANO вэн

B3	**2.5** 01/10 - 140 kW		**36-196814**	стандартная подвеска
B4	**2.5** 09/10 - 140 kW	**22-223951**	**24-172981**	CH.Nr.: 3603472 ->; стандартная подвеска HA: кроме пневматической подвески
B4	**2.5** 09/10 - 140 kW	**22-223951**	**24-169608**	CH.Nr.: 3603472 ->; стандартная подвеска HA: с пневматической подвеской

MERCURY

MERCURY GRAND MARQUIS

B6 Sport	**4.6** 01/91 - 09/99 157 kW	*24-184724*		тип модели: Heavy Duty; без регулируемой подвески

MERCURY MOUNTAINEER

B6 4600	**4.0** 01/97 - 12/01 152 kW	**24-021319**	**24-021326** **24-021357**	кроме пневматической подвески
B6 4600	**4.0 AWD** 01/97 - 12/00 152 kW	**24-021333**	**24-021340** **24-021357**	кроме пневматической подвески

MG

MG 1300 Mk.II

B6 Sport	**1300** 09/67 - 09/70 52 kW	**24-181464**	**24-181471**	

MG MGB GT

B6 Sport	**1.8, 3.3, 3.5** 01/66 - 11/80 68 -101 kW		*24-222426*	

MG MGB кабрио

B6 Sport	**1.8** 01/66 - 12/80 68 -71 kW		*24-222426*	

MG MGC

B6 Sport	**3.0** 01/67 - 09/69 108 kW		*24-222426*	

M

Пригодны для			
MG			
MG MGC GT			
B6 Sport **3.0** 01/67 - 09/69 108 kW		*24-222426*	
MG MGF (RD)			
B6 Sport **1,8 i VVC, 1.6, 1.8 i 16V, 1.8 i VVC** 03/95 - 03/02 82 -118 kW	**24-025287**	**24-025287**	кроме пневматической подвески
MINI			
MINI MINI (R50, R53)			
B1 **Cooper, One, Works** 06/01 - 09/06 66 -155 kW	**12-224296**		VA: 03/02 ->
B1 **Cooper S, One D** 03/02 - 09/06 55 -125 kW	**12-224296**		VA: с шариковым подшибником
B1 **John Cooper Works** 03/06 - 09/06 160 kW	**12-226351**		VA: с шариковым подшибником
B3 **1.4, One** 06/01 - 09/06 55 -66 kW	**37-162023**	**36-161980**	стандартная подвеска
B3 **1.4, Cooper, Cooper S, One** 06/01 - 09/06 55 -125 kW	**37-161972**	**36-161997**	стандартная подвеска; Усиленное оснащение .
B3 **Cooper, Cooper S** 06/01 - 09/06 85 -125 kW	**37-161941**	**36-161843**	стандартная подвеска
B3 **One D** 06/03 - 09/06 55 -65 kW	**37-161972**	**36-161997**	стандартная подвеска
B4 **1.4, Cooper S, One D, Works** 03/02 - 11/06 55 -155 kW	**22-119186** **22-119193**	**19-119205**	тип модели: ex. JC Works GP
B4 **Cooper, One** 03/02 - 11/06 66 -85 kW	**22-119186** **22-119193**	**19-119205**	
B4 **John Cooper Works** 03/06 - 06/11 160 kW	**22-170996** **22-171009**	**19-171586** **19-000725**	стандартная подвеска
B4 **John Cooper Works, Cooper, Cooper D, Cooper S, Cooper SD, John Cooper Works, One, One D** 03/06 - 06/11 55 -160 kW	**22-215895** **22-215949**	**19-215976** **19-215983**	спортивная подвеска
B6 Sport **1.4, Cooper S** 03/02 - 11/06 55 -120 kW	**35-103233** **35-103240**	**24-103251**	тип модели: R50,R53
B6 Sport **One** 03/02 - 11/06 66 kW	**35-103233** **35-103240**	**24-103251**	тип модели: R50, R53
B6 Sport **Cooper** 03/02 - 11/06 85 kW	**35-103233** **35-103240**	**24-103251**	
B6 Sport **Cooper S, One D, S Works, Works** 11/03 - 11/06 55 -155 kW	**35-103233** **35-103240**	**24-103251**	тип модели: R50,R53; тип модели: ex. JC Works GP
B6 Sport **John Cooper Works, Cooper, Cooper D, Cooper S, Cooper SD, John Cooper Works, One, One D** 03/06 - 06/11 55 -160 kW	**35-139362** **35-139379**	**24-139380** **24-139397**	стандартная подвеска; тип модели: R56
B8 **Cooper, S Works** 03/02 - 09/06 85 -147 kW	**35-103233** **35-103240**	**24-103251**	тип модели: R50,R53

M

Пригодны для				
MINI				
MINI MINI (R50, R53)				
B8	**John Cooper Works, Cooper, Cooper D, Cooper S, Cooper SD, John Cooper Works, One, One D** 03/06 - 06/11 55 -160 kW	**35-142287** **35-142294**	**24-142304** **24-142311**	спортивная подвеска; тип модели: R56
B12 PK	**Cooper, One** 03/02 - 11/06 66 -85 kW	**46-180452**		Обязанность, предусмотренная экспертизой VA: Глубина (экспертиза): 30 мм; Нагрузка оси до: 890 кг HA: Глубина (экспертиза): 30 мм; Нагрузка оси до: 800 кг
B12 PK	**Cooper S, One D** 03/02 - 09/06 55 -125 kW	**46-180452**		тип модели: ex. JC Works GP; Обязанность, предусмотренная экспертизой VA: Глубина (экспертиза): 30 мм; Нагрузка оси до: 890 кг HA: Глубина (экспертиза): 30 мм; Нагрузка оси до: 800 кг
B14	**1.4, Cooper S, One D, S Works, Works** 03/02 - 11/06 55 -155 kW	**47-126916**		тип модели: R50,R53; тип модели: ex. JC Works GP; Обязанность, предусмотренная экспертизой VA: Глубина (экспертиза): 30-50 мм; Нагрузка оси до: 890 кг HA: Глубина (экспертиза): 30-50 мм; Нагрузка оси до: 760 кг
B14	**Cooper, One** 06/01 - 02/02 66 -85 kW	**47-126916**		тип модели: R50, R53; Обязанность, предусмотренная экспертизой; только в соединении с 31 30 6 769 741; только в соединении с 31 33 6 759 452; только в соединении с 31 33 0 146 229; только в соединении с 31 33 0 146 240; только в соединении с 31 33 0 146 241 VA: Глубина (экспертиза): 30-50 мм; Нагрузка оси до: 890 кг HA: Глубина (экспертиза): 30-50 мм; Нагрузка оси до: 760 кг
B14	**Cooper, One** 03/02 - 11/06 66 -85 kW	**47-126916**		тип модели: R50, R53; Обязанность, предусмотренная экспертизой VA: Глубина (экспертиза): 30-50 мм; Нагрузка оси до: 890 кг HA: Глубина (экспертиза): 30-50 мм; Нагрузка оси до: 760 кг
B14	**John Cooper Works, Cooper, Cooper D, Cooper S, Cooper SD, John Cooper Works, One, One D** 03/06 - 06/11 55 -160 kW	**47-139060**		тип модели: R56; Обязанность, предусмотренная экспертизой VA: Глубина (экспертиза): 30-50 мм; Нагрузка оси до: 905 кг HA: Глубина (экспертиза): 30-50 мм; Нагрузка оси до: 855 кг
B16 PSS10	**1.4, Cooper, Cooper S, One, One D, S Works, Works** 03/03 - 11/06 55 -155 kW	**48-136648**		тип модели: R50,R53; тип модели: ex. JC Works GP; Обязанность, предусмотренная экспертизой VA: Глубина (экспертиза): 30-50 мм; Нагрузка оси до: 890 кг HA: Глубина (экспертиза): 30-50 мм
B16 PSS10	**Cooper, One** 06/01 - 02/02 66 -85 kW	**48-136648**		Необходимы дополнительные оригинальные части; тип модели: R50, R53; Обязанность, предусмотренная экспертизой; только в соединении с 31 30 6 769 741; только в соединении с 31 33 6 759 452; только в соединении с 31 33 0 146 229; только в соединении с 31 33 0 146 240; только в соединении с 31 33 0 146 241 VA: Глубина (экспертиза): 30-50 мм; Нагрузка оси до: 890 кг HA: Глубина (экспертиза): 30-50 мм
B16 PSS10	**John Cooper Works, Cooper, Cooper D, Cooper S, Cooper SD, John Cooper Works, One, One D** 03/06 - 06/11 55 -160 kW	**48-153720**		тип модели: R56; Обязанность, предусмотренная экспертизой VA: Глубина (экспертиза): 30-50 мм; Нагрузка оси до: 905 кг HA: Глубина (экспертиза): 30-50 мм; Нагрузка оси до: 855 кг
MINI MINI кабрио (R52)				
B1	**Cooper, Cooper S, John Cooper Works, One** 07/04 - 11/07 66 -155 kW	**12-224296**		VA: с шариковым подшибником
B3	**One** 07/04 - 11/07 66 kW	**37-161927**	**36-161553**	стандартная подвеска
B3	**One** 07/04 - 11/07 66 kW	**37-161972**		стандартная подвеска; Усиленное оснащение .

M

Пригодны для			
MINI			
MINI MINI кабрио (R52)			
B3	**Cooper** 07/04 - 11/07 85 kW	**37-161927**	**36-161553**	стандартная подвеска
B3	**Cooper** 07/04 - 11/07 85 kW	**37-161972**		стандартная подвеска; Усиленное оснащение .
B3	**Cooper S** 07/04 - 11/07 125 kW	**37-161910**	**36-161553**	стандартная подвеска
B4	**Cooper, One** 07/04 - 11/07 66 -85 kW	**22-119186** **22-119193**	**19-119205**	тип модели: R52
B6 Sport	**Cooper, Cooper S, John Cooper Works, One** 07/04 - 11/07 66 -155 kW	**35-103233** **35-103240**	**24-103251**	тип модели: R52
B12 PK	**Cooper, Cooper S, One** 07/04 - 11/07 66 -125 kW	**46-180452**		Обязанность, предусмотренная экспертизой VA: Глубина (экспертиза): 30 мм; Нагрузка оси до: 890 кг HA: Глубина (экспертиза): 30 мм; Нагрузка оси до: 800 кг
B14	**Cooper, Cooper S, John Cooper Works, One** 07/04 - 11/07 66 -155 kW	**47-126916**		тип модели: R52; Обязанность, предусмотренная экспертизой VA: Глубина (экспертиза): 30-50 мм; Нагрузка оси до: 890 кг HA: Глубина (экспертиза): 30-50 мм; Нагрузка оси до: 760 кг
B16 PSS10	**Cooper, Cooper S, John Cooper Works, One** 07/04 - 11/07 66 -155 kW	**48-136648**		тип модели: R52; Обязанность, предусмотренная экспертизой VA: Глубина (экспертиза): 30-50 мм; Нагрузка оси до: 890 кг HA: Глубина (экспертиза): 30-50 мм; Нагрузка оси до: 800 кг
MINI MINI (R56)			
B1	**Cooper, Cooper D, Cooper S, Cooper SD, John Cooper Works, One, One D** 06/09 - 55 -155 kW	**12-226351**		VA: с шариковым подшибником
B3	**Cooper, Cooper D, Cooper S, Cooper SD, One, One D** 06/09 - 55 -135 kW	**37-231583**	**36-231591**	
B4	**Cooper, Cooper D, Cooper S, Cooper SD, John Cooper Works, One, One D** 06/09 - 06/11 55 -155 kW	**22-170996** **22-171009**	**19-171586** **19-000725**	стандартная подвеска
B4	**Cooper, Cooper D, Cooper S, Cooper SD, John Cooper Works, One, One D** 07/11 - 55 -155 kW	**22-170996** **22-171009**	**19-215990**	стандартная подвеска
B4	**Cooper, Cooper D, Cooper S, Cooper SD, John Cooper Works, One, One D** 07/11 - 55 -155 kW	**22-215895** **22-215949**	**19-216003**	спортивная подвеска
B4	**Cooper S** 07/11 - 147 kW	**22-215895** **22-215949**	**19-216003**	спортивная подвеска
B6 Sport	**Cooper, Cooper D, Cooper S, Cooper SD, John Cooper Works, One, One D** 07/11 - 55 -155 kW	**35-139362** **35-139379**	**24-139380** **24-139397**	стандартная подвеска; тип модели: R56; только в соединении с 2x 33 50 6 778 572
B6 Sport	**Cooper S** 01/12 - 147 kW	**35-139362** **35-139379**	**24-139380** **24-139397**	стандартная подвеска; тип модели: R56; только в соединении с 2x 33 50 6 778 572
B8	**Cooper, Cooper D, Cooper S, Cooper SD, John Cooper Works, One, One D** 07/11 - 55 -155 kW	**35-142287** **35-142294**	**24-142304** **24-142311**	спортивная подвеска; тип модели: R56; только в соединении с 2x 33 50 6 778 572
B8	**Cooper S** 01/12 - 147 kW	**35-142287** **35-142294**	**24-142304** **24-142311**	спортивная подвеска; тип модели: R56; только в соединении с 2x 33 50 6 778 572

M

Пригодны для			
MINI			
MINI MINI (R56)			
B12 PK	**Cooper, Cooper D, Cooper S, One, One D** 06/09 - 06/11 55 -135 kW	**46-180469**	Обязанность, предусмотренная экспертизой VA: Глубина (экспертиза): 25-30 мм; Нагрузка оси до: 905 кг HA: Глубина (экспертиза): 25-30 мм; Нагрузка оси до: 755 кг
B12 PK	**Cooper, Cooper D, Cooper S, One, One D** 07/11 - 55 -135 kW	**46-180469**	Обязанность, предусмотренная экспертизой; только в соединении с 2x 33 50 6 778 572 VA: Глубина (экспертиза): 25-30 мм; Нагрузка оси до: 905 кг HA: Глубина (экспертиза): 25-30 мм; Нагрузка оси до: 755 кг
B12 PK	**Cooper S** 01/12 - 147 kW	**46-180469**	Обязанность, предусмотренная экспертизой; только в соединении с 2x 33 50 6 778 572 VA: Глубина (экспертиза): 25-30 мм; Нагрузка оси до: 905 кг HA: Глубина (экспертиза): 25-30 мм; Нагрузка оси до: 755 кг
B14	**Cooper, Cooper D, Cooper S, Cooper SD, John Cooper Works, One, One D** 07/11 - 55 -155 kW	**47-139060**	тип модели: R56; Обязанность, предусмотренная экспертизой; только в соединении с 2x 33 50 6 778 572 VA: Глубина (экспертиза): 30-50 мм; Нагрузка оси до: 905 кг HA: Глубина (экспертиза): 30-50 мм; Нагрузка оси до: 855 кг
B14	**Cooper S** 01/12 - 147 kW	**47-139060**	тип модели: R56; Обязанность, предусмотренная экспертизой; только в соединении с 2x 33 50 6 778 572 VA: Глубина (экспертиза): 30-50 мм; Нагрузка оси до: 905 кг HA: Глубина (экспертиза): 30-50 мм; Нагрузка оси до: 855 кг
B16 PSS10	**Cooper, Cooper D, Cooper S, Cooper SD, John Cooper Works, One, One D** 07/11 - 55 -155 kW	**48-153720**	тип модели: R56; Обязанность, предусмотренная экспертизой; только в соединении с 2x 33 50 6 778 572 VA: Глубина (экспертиза): 30-50 мм; Нагрузка оси до: 905 кг HA: Глубина (экспертиза): 30-50 мм; Нагрузка оси до: 855 кг
B16 PSS10	**Cooper S** 01/12 - 147 kW	**48-153720**	тип модели: R56; Обязанность, предусмотренная экспертизой; только в соединении с 2x 33 50 6 778 572 VA: Глубина (экспертиза): 30-50 мм; Нагрузка оси до: 905 кг HA: Глубина (экспертиза): 30-50 мм; Нагрузка оси до: 855 кг
B16 PSS10	**John Cooper Works GP** 09/12 - 160 kW	**48-153720**	тип модели: R56; Обязанность, предусмотренная экспертизой VA: Глубина (экспертиза): 0-20 мм; Нагрузка оси до: 905 кг HA: Глубина (экспертиза): 0-20 мм; Нагрузка оси до: 855 кг
B16 BCS	**Cooper S, Cooper SD, John Cooper Works** 03/08 - 105 -155 kW	**48-233132**	Обязанность, предусмотренная экспертизой VA: Глубина (экспертиза): 30-45 мм; Нагрузка оси до: 935 кг HA: Глубина (экспертиза): 25-40 мм; Нагрузка оси до: 855 кг
B16 BCS	**John Cooper Works GP** 09/12 - 160 kW	**48-233132**	Обязанность, предусмотренная экспертизой VA: Глубина (экспертиза): 0-10 мм; Нагрузка оси до: 935 кг HA: Глубина (экспертиза): 0-10 мм; Нагрузка оси до: 855 кг

MINI MINI кабрио (R57)				
B1	**Cooper, Cooper D, Cooper S, Cooper SD, John Cooper Works, One** 03/08 - 72 -155 kW	**12-226351**		VA: с шариковым подшибником
B4	**Cooper, Cooper D, Cooper S, Cooper SD, John Cooper Works, One** 03/08 - 06/11 72 -155 kW	**22-170996** **22-171009**	**19-171586** **19-000725**	стандартная подвеска
B4	**Cooper, Cooper D, Cooper S, Cooper SD, John Cooper Works, One** 07/11 - 72 -155 kW	**22-170996** **22-171009**	**19-215990**	стандартная подвеска
B4	**Cooper, Cooper D, Cooper S, Cooper SD, John Cooper Works, One** 03/08 - 06/11 72 -155 kW	**22-215895** **22-215949**	**19-215976** **19-215983**	спортивная подвеска

Пригодны для				
MINI				
MINI MINI кабрио (R57)				
B4	**Cooper, Cooper D, Cooper S, Cooper SD, John Cooper Works, One** 07/11 - 72 -155 kW	**22-215895** **22-215949**	**19-216003**	спортивная подвеска
B6 Sport	**Cooper, Cooper D, Cooper S, Cooper SD, John Cooper Works, One** 03/08 - 06/11 72 -155 kW	**35-139362** **35-139379**	**24-139380** **24-139397**	стандартная подвеска; тип модели: R57
B6 Sport	**Cooper, Cooper D, Cooper S, Cooper SD, John Cooper Works, One** 07/11 - 72 -155 kW	**35-139362** **35-139379**	**24-139380** **24-139397**	стандартная подвеска; тип модели: R57; только в соединении с 2x 33 50 6 778 572
B8	**Cooper, Cooper D, Cooper S, Cooper SD, John Cooper Works, One** 03/08 - 06/11 72 -155 kW	**35-142287** **35-142294**	**24-142304** **24-142311**	спортивная подвеска; тип модели: R57
B8	**Cooper, Cooper D, Cooper S, Cooper SD, John Cooper Works, One** 07/11 - 72 -155 kW	**35-142287** **35-142294**	**24-142304** **24-142311**	спортивная подвеска; тип модели: R57; только в соединении с 2x 33 50 6 778 572
B12 PK	**Cooper, Cooper D, Cooper S, One** 07/06 - 72 -147 kW	**46-180476**		Обязанность, предусмотренная экспертизой; только в соединении с 2x 33 50 6 778 572 VA: Глубина (экспертиза): 30 мм; Нагрузка оси до: 905 кг HA: Глубина (экспертиза): 20 мм; Нагрузка оси до: 855 кг
B14	**Cooper, Cooper D, Cooper S, Cooper SD, John Cooper Works, One** 03/08 - 06/11 72 -155 kW	**47-139060**		тип модели: R57; Обязанность, предусмотренная экспертизой VA: Глубина (экспертиза): 30-50 мм; Нагрузка оси до: 890 кг HA: Глубина (экспертиза): 30-50 мм; Нагрузка оси до: 800 кг
B14	**Cooper, Cooper D, Cooper S, Cooper SD, John Cooper Works, One** 07/11 - 72 -155 kW	**47-139060**		тип модели: R57; Обязанность, предусмотренная экспертизой; только в соединении с 2x 33 50 6 778 572 VA: Глубина (экспертиза): 30-50 мм; Нагрузка оси до: 890 кг HA: Глубина (экспертиза): 30-50 мм; Нагрузка оси до: 800 кг
B16 PSS10	**Cooper, Cooper D, Cooper S, Cooper SD, John Cooper Works, One** 03/08 - 06/11 72 -155 kW	**48-153720**		тип модели: R56; Обязанность, предусмотренная экспертизой VA: Глубина (экспертиза): 30-50 мм; Нагрузка оси до: 905 кг HA: Глубина (экспертиза): 30-50 мм; Нагрузка оси до: 855 кг
B16 PSS10	**Cooper, Cooper D, Cooper S, Cooper SD, John Cooper Works, One** 07/11 - 72 -155 kW	**48-153720**		тип модели: R56; Обязанность, предусмотренная экспертизой; только в соединении с 2x 33 50 778 572 VA: Глубина (экспертиза): 30-50 мм; Нагрузка оси до: 905 кг HA: Глубина (экспертиза): 30-50 мм; Нагрузка оси до: 855 кг
B16 BCS	**Cooper S, Cooper SD, John Cooper Works** 03/08 - 105 -155 kW	**48-233132**		Обязанность, предусмотренная экспертизой VA: Глубина (экспертиза): 30-45 мм; Нагрузка оси до: 935 кг HA: Глубина (экспертиза): 25-40 мм; Нагрузка оси до: 855 кг
MINI MINI Roadster (R59)				
B4	**Cooper, Cooper S, Cooper SD, John Cooper Works** 02/12 - 85 -155 kW	**22-170996** **22-171009**	**19-215990**	стандартная подвеска
B4	**Cooper, Cooper S, Cooper SD, John Cooper Works** 02/12 - 85 -155 kW	**22-215895** **22-215949**	**19-216003**	спортивная подвеска
B6 Sport	**Cooper, Cooper S, Cooper SD, John Cooper Works** 02/12 - 85 -155 kW	**35-139362** **35-139379**	**24-139380** **24-139397**	стандартная подвеска; только в соединении с 2x 33 50 778 572
B8	**Cooper, Cooper S, Cooper SD, John Cooper Works** 02/12 - 85 -155 kW	**35-142287** **35-142294**	**24-142304** **24-142311**	спортивная подвеска; только в соединении с 2x 33 50 778 572

M

Пригодны для			
MINI			
MINI MINI Roadster (R59)			
B12 PK	**Cooper, Cooper S, Cooper SD, John Cooper Works** 02/12 - 85 -155 kW	**46-180469**	Обязанность, предусмотренная экспертизой; только в соединении с 2x 33 50 6 778 572 VA: Глубина (экспертиза): 25-30 мм; Нагрузка оси до: 905 кг HA: Глубина (экспертиза): 25-30 мм; Нагрузка оси до: 755 кг
B14	**Cooper, Cooper S, Cooper SD, John Cooper Works** 02/12 - 85 -155 kW	**47-139060**	Обязанность, предусмотренная экспертизой; только в соединении с 2x 33 50 778 572 VA: Глубина (экспертиза): 30-50 мм; Нагрузка оси до: 905 кг HA: Глубина (экспертиза): 30-50 мм; Нагрузка оси до: 855 кг
B16 PSS10	**Cooper, Cooper S, Cooper SD, John Cooper Works** 02/12 - 85 -155 kW	**48-153720**	Обязанность, предусмотренная экспертизой; только в соединении с 2x 33 50 778 572 VA: Глубина (экспертиза): 30-50 мм; Нагрузка оси до: 905 кг HA: Глубина (экспертиза): 30-50 мм; Нагрузка оси до: 855 кг
B16 BCS	**Cooper, Cooper S, Cooper SD, John Cooper Works** 02/12 - 85 -155 kW	**48-233132**	VA: Глубина (экспертиза): 30-45 мм; Нагрузка оси до: 935 кг HA: Глубина (экспертиза): 25-40 мм; Нагрузка оси до: 855 кг
MINI MINI COUNTRYMAN (R60)			
B1	**Cooper, Cooper D, Cooper D ALL4, Cooper S,** **Cooper S ALL4, Cooper SD, Cooper SD ALL4,** **One, One D** 06/10 - 66 -147 kW	**12-226351**	VA: с шариковым подшибником
B4	**Cooper, Cooper D, Cooper D ALL4, Cooper S,** **Cooper S ALL4, Cooper SD, Cooper SD ALL4,** **One, One D** 06/10 - 66 -147 kW	**22-213709** **22-213716**	**19-213729** **19-213736**	стандартная подвеска
B6 Sport	**Cooper, Cooper D, Cooper D ALL4, Cooper S,** **Cooper S ALL4, Cooper S JCW, Cooper SD, Cooper SD ALL4, One, One D** 06/10 - 66 -160 kW	**35-195382** **35-195399**	**24-195409** **24-195416**	
MINI MINI CLUBMAN (R55)			
B1	**Cooper, Cooper D, Cooper S, Cooper SD, John Cooper Works, One, One D** 03/09 - 66 -155 kW	**12-226351**	VA: с шариковым подшибником
B4	**Cooper, Cooper D, Cooper S, Cooper SD, John Cooper Works, One, One D** 03/09 - 06/11 66 -155 kW	**22-170996** **22-171009**	**19-171586** **19-000725**	стандартная подвеска
B4	**Cooper, Cooper D, Cooper S, Cooper SD, John Cooper Works, One, One D** 07/11 - 66 -155 kW	**22-170996** **22-171009**	**19-215990**	стандартная подвеска
B4	**Cooper, Cooper D, Cooper S, Cooper SD, John Cooper Works, One, One D** 03/09 - 06/11 66 -155 kW	**22-215895** **22-215949**	**19-215976** **19-215983**	спортивная подвеска
B4	**Cooper, Cooper D, Cooper S, Cooper SD, John Cooper Works, One, One D** 07/11 - 66 -155 kW	**22-215895** **22-215949**	**19-216003**	спортивная подвеска
B6 Sport	**Cooper, Cooper D, Cooper S, Cooper SD, John Cooper Works, One, One D** 03/09 - 06/11 66 -155 kW	**35-139362** **35-139379**	**24-139380** **24-139397**	стандартная подвеска
B6 Sport	**Cooper, Cooper D, Cooper S, Cooper SD, John Cooper Works, One, One D** 07/11 - 66 -155 kW	**35-139362** **35-139379**	**24-139380** **24-139397**	стандартная подвеска; только в соединении с 2x 33 50 6 778 572

M

Пригодны для				
MINI				
MINI MINI CLUBMAN (R55)				
B8	**Cooper, Cooper D, Cooper S, Cooper SD, John Cooper Works, One, One D** 03/09 - 06/11 66 -155 kW	**35-142287** **35-142294**	**24-142304** **24-142311**	спортивная подвеска
B8	**Cooper, Cooper D, Cooper S, Cooper SD, John Cooper Works, One, One D** 07/11 - 66 -155 kW	**35-142287** **35-142294**	**24-142304** **24-142311**	спортивная подвеска; только в соединении с 2x 33 50 6 778 572
B12 PK	**Cooper, Cooper D, Cooper S, Cooper SD, One,** **One D** 03/09 - 06/11 66 -147 kW	**46-180476**		Обязанность, предусмотренная экспертизой VA: Глубина (экспертиза): 30 мм; Нагрузка оси до: 905 кг HA: без регулируемой подвески; Глубина (экспертиза): 20 мм; Нагрузка оси до: 855 кг
B12 PK	**Cooper, Cooper D, Cooper S, Cooper SD, One,** **One D** 07/11 - 66 -147 kW	**46-180476**		Обязанность, предусмотренная экспертизой; только в соединении с 2x 33 50 6 778 572 VA: Глубина (экспертиза): 30 мм; Нагрузка оси до: 905 кг HA: без регулируемой подвески; Глубина (экспертиза): 20 мм; Нагрузка оси до: 855 кг
B14	**Cooper, Cooper D, Cooper S, Cooper SD, John Cooper Works, One, One D** 03/09 - 06/11 66 -155 kW	**47-139060**		Обязанность, предусмотренная экспертизой VA: Глубина (экспертиза): 30-50 мм; Нагрузка оси до: 905 кг HA: Глубина (экспертиза): 30-50 мм; Нагрузка оси до: 855 кг
B14	**Cooper, Cooper D, Cooper S, Cooper SD, John Cooper Works, One, One D** 07/11 - 66 -155 kW	**47-139060**		Обязанность, предусмотренная экспертизой; только в соединении с 2x 33 50 778 572 VA: Глубина (экспертиза): 30-50 мм; Нагрузка оси до: 905 кг HA: Глубина (экспертиза): 30-50 мм; Нагрузка оси до: 855 кг
B16 PSS10	**Cooper, Cooper D, Cooper S, Cooper SD, John Cooper Works, One, One D** 03/09 - 06/11 66 -155 kW	**48-153720**		Обязанность, предусмотренная экспертизой VA: Глубина (экспертиза): 30-50 мм; Нагрузка оси до: 905 кг HA: Глубина (экспертиза): 30-50 мм; Нагрузка оси до: 855 кг
B16 PSS10	**Cooper, Cooper D, Cooper S, Cooper SD, John Cooper Works, One, One D** 07/11 - 66 -155 kW	**48-153720**		Обязанность, предусмотренная экспертизой; только в соединении с 2x 33 50 778 572 VA: Глубина (экспертиза): 30-50 мм; Нагрузка оси до: 905 кг HA: Глубина (экспертиза): 30-50 мм; Нагрузка оси до: 855 кг
B16 BCS	**Cooper S, Cooper SD, John Cooper Works** 10/07 - 100 -155 kW	**48-233132**		Обязанность, предусмотренная экспертизой VA: Глубина (экспертиза): 30-45 мм; Нагрузка оси до: 935 кг HA: Глубина (экспертиза): 30-40 мм; Нагрузка оси до: 855 кг
MINI MINI CLUBVAN (R55)				
B1	**Cooper, Cooper D, One** 12/12 - 72 -90 kW	**12-226351**		VA: с шариковым подшибником
B4	**Cooper, Cooper D, One** 12/12 - 72 -90 kW	**22-170996** **22-171009**	**19-215990**	стандартная подвеска
B4	**Cooper, Cooper D, One** 12/12 - 72 -90 kW	**22-215895** **22-215949**	**19-216003**	спортивная подвеска
B14	**Cooper, Cooper D, One** 12/12 - 72 -90 kW	**47-139060**		Обязанность, предусмотренная экспертизой; только в соединении с 2x 33 50 778 572 VA: Глубина (экспертиза): 30-50 мм; Нагрузка оси до: 905 кг HA: Глубина (экспертиза): 30-50 мм; Нагрузка оси до: 855 кг
B16 PSS10	**Cooper, Cooper D, One** 12/12 - 72 -90 kW	**48-153720**		Обязанность, предусмотренная экспертизой; только в соединении с 2x 33 50 778 572 VA: Глубина (экспертиза): 30-50 мм; Нагрузка оси до: 905 кг HA: Глубина (экспертиза): 30-50 мм; Нагрузка оси до: 855 кг
B16 BCS	**Cooper, Cooper D, One** 12/12 - 72 -90 kW	**48-233132**		Обязанность, предусмотренная экспертизой VA: Глубина (экспертиза): 30-45 мм; Нагрузка оси до: 935 кг HA: Глубина (экспертиза): 30-40 мм; Нагрузка оси до: 855 кг

M

Пригодны для			
MINI			
MINI MINI купе (R58)			
B1	**Cooper, Cooper S, Cooper SD, John Cooper Works** 09/11 - 85 -155 kW	**12-226351**	VA: с шариковым подшибником
B4	**Cooper, Cooper S, Cooper SD, John Cooper Works** 09/11 - 85 -155 kW	**22-170996** **22-171009**	**19-215990**	стандартная подвеска
B4	**Cooper, Cooper S, Cooper SD, John Cooper Works** 09/11 - 85 -155 kW	**22-215895** **22-215949**	**19-216003**	спортивная подвеска
B6 Sport	**Cooper, Cooper S, Cooper SD, John Cooper Works** 09/11 - 85 -155 kW	**35-139362** **35-139379**	**24-139380** **24-139397**	стандартная подвеска; только в соединении с 2x 33 50 778 572
B8	**Cooper, Cooper S, Cooper SD, John Cooper Works** 09/11 - 85 -155 kW	**35-142287** **35-142294**	**24-142304** **24-142311**	спортивная подвеска; только в соединении с 2x 33 50 778 572
B12 PK	**Cooper, Cooper S, Cooper SD, John Cooper Works** 09/11 - 85 -155 kW	**46-180469**	Обязанность, предусмотренная экспертизой; только в соединении с 2x 33 50 6 778 572 VA: Глубина (экспертиза): 25-30 мм; Нагрузка оси до: 905 кг HA: Глубина (экспертиза): 25-30 мм; Нагрузка оси до: 755 кг
B14	**Cooper, Cooper S, Cooper SD, John Cooper Works** 09/11 - 85 -155 kW	**47-139060**	Обязанность, предусмотренная экспертизой; только в соединении с 2x 33 50 778 572 VA: Глубина (экспертиза): 30-50 мм; Нагрузка оси до: 905 кг HA: Глубина (экспертиза): 30-50 мм; Нагрузка оси до: 855 кг
B16 PSS10	**Cooper, Cooper S, Cooper SD, John Cooper Works** 09/11 - 85 -155 kW	**48-153720**	Обязанность, предусмотренная экспертизой; только в соединении с 2x 33 50 778 572 VA: Глубина (экспертиза): 30-50 мм; Нагрузка оси до: 905 кг HA: Глубина (экспертиза): 30-50 мм; Нагрузка оси до: 855 кг
B16 BCS	**Cooper S, Cooper SD, John Cooper Works** 09/11 - 100 -155 kW	**48-233132**	Обязанность, предусмотренная экспертизой VA: Глубина (экспертиза): 30-45 мм; Нагрузка оси до: 935 кг HA: Глубина (экспертиза): 25-40 мм; Нагрузка оси до: 855 кг
MINI MINI PACEMAN (R61)			
B1	**Cooper, Cooper D, Cooper D ALL4, Cooper S,** **Cooper S ALL4, Cooper SD, Cooper SD ALL4,** **John Cooper Works** 04/12 - 82 -160 kW	**12-226351**	VA: с шариковым подшибником
B4	**Cooper, Cooper D, Cooper D ALL4, Cooper S,** **Cooper S ALL4, Cooper SD, Cooper SD ALL4,** **John Cooper Works** 04/12 - 82 -160 kW	**22-213709** **22-213716**	**19-213729** **19-213736**	стандартная подвеска
B6 Sport	**Cooper, Cooper D, Cooper D ALL4, Cooper S,** **Cooper S ALL4, Cooper SD, Cooper SD ALL4,** **John Cooper Works** 04/12 - 82 -160 kW	**35-195382** **35-195399**	**24-195409** **24-195416**	

M

Пригодны для			
MITSUBISHI			
MITSUBISHI CARISMA (DA_)			
B3 **1.6** 07/95 - 06/06 66 -73 kW	**36-213207**	**36-154845**	стандартная подвеска
B3 **1.6** 12/98 - 06/06 70 -76 kW	**36-213207**	**36-154845**	стандартная подвеска
B3 **1.8, 1.8 16V, 1.8 16V GDI, 1.9 TD** 07/95 - 06/06 66 -103 kW	**36-154852**	**36-154845**	стандартная подвеска
B4 **1.6** 07/95 - 06/06 66 -73 kW	*22-047755* *22-047762*	**19-061283**	стандартная подвеска
B4 **1.8, 1.8 16V, 1.8 16V GDI** 07/95 - 06/06 85 -103 kW	**22-046819** **22-046802**	**19-061283**	стандартная подвеска
B4 **1.9 TD** 10/96 - 09/00 66 kW	*22-047755* *22-047762*	**19-061283**	стандартная подвеска
MITSUBISHI CARISMA седан (DA_)			
B3 **1.6** 09/96 - 06/06 66 -76 kW	**36-213207**	**36-154845**	стандартная подвеска
B3 **1.8, 1.8 16V GDI, 1.8 GDI, 1.9 TD** 09/96 - 06/06 66 -92 kW	**36-154852**	**36-154845**	стандартная подвеска
B4 **1.3, 1.6** 05/97 - 06/06 55 -76 kW	*22-047755* *22-047762*	**19-061283**	стандартная подвеска
B4 **1.8, 1.8 16V GDI** 09/96 - 06/06 85 -92 kW	**22-046819** **22-046802**	**19-061283**	
B4 **1.9 TD** 10/96 - 09/00 66 kW	*22-047755* *22-047762*	**19-061283**	стандартная подвеска
MITSUBISHI CELESTE (A7_)			
B6 Sport **1.6 ST, 2.0 GSR** 10/75 - 06/81 54 -77 kW	*34-000885*	*24-004565*	VA: Сервис срочного ремонта .; Возврат старой детали обязателен . HA: Сервис срочного ремонта .; Возврат старой детали обязателен .
MITSUBISHI COLT I (A15_A)			
B6 Sport **1.2 GL, 1.4 GLX,GT, 1.4 Turbo** 12/78 - 01/84 40 -77 kW	*34-000670*	*24-004596*	VA: Сервис срочного ремонта .; Возврат старой детали обязателен . HA: Сервис срочного ремонта .; Возврат старой детали обязателен .
MITSUBISHI COLT II (C1_A)			
B4 **1.2 EL,GL** 02/84 - 09/86 40 kW	*22-045072*	*19-028767*	
B4 **1.2 EL,GL, 1.3 EL,GL** 06/86 - 04/88 44 -49 kW	*22-045089*	*19-028767*	
B4 **1.5 GLX** 09/84 - 05/86 51 -55 kW	*22-045072*	*19-028767*	
B4 **1.5 GLX** 05/86 - 04/88 51 -55 kW	*22-045089*	*19-028767*	
B4 **1.6 Turbo ECi** 07/86 - 04/88 77 kW	*22-045089*	*19-028767*	
B4 **1.6 Turbo ECi** 02/84 - 05/86 92 kW	*22-045072*	*19-028767*	
B4 **1.6 Turbo ECi** 05/86 - 04/88 92 kW	*22-045089*	*19-028767*	

M

Пригодны для			
MITSUBISHI			
MITSUBISHI COLT II (C1_A)			
B4	**1.8 GL Diesel** 02/84 - 09/86 43 kW	*22-045072*	*19-028767*
B4	**1.8 GL Diesel** 09/86 - 04/88 44 kW	*22-045089*	*19-028767*
MITSUBISHI COLT IV (CA_A)			
B3	**1.3 GLi 12V** 04/92 - 04/96 55 kW		*36-200542*	стандартная подвеска
B3	**1.3 GLi 12V** 04/92 - 04/96 55 kW	*36-216260*		исполнение для плохих дорог
B3	**1.6, 1.6 GLXi 16V** 04/92 - 04/96 66 -83 kW		*36-200542*	стандартная подвеска; механическая КПП
B3	**1.6, 1.6 GLXi 16V** 04/92 - 04/96 66 -83 kW	*36-216260*	*36-200542*	стандартная подвеска; АКПП
B3	**1.6, 1.6 GLXi 16V** 04/92 - 04/96 66 -83 kW	*36-216260*		исполнение для плохих дорог
B3	**1.8 GTi 16V** 04/92 - 04/96 103 kW		*36-200542*	стандартная подвеска
B4	**1.3 GLi 12V** 04/92 - 04/96 55 kW		*19-063386*	стандартная подвеска
B4	**1.3 GLi 12V** 04/92 - 04/96 55 kW		*19-063409*	исполнение для плохих дорог
B4	**1.6, 1.6 GLXi 16V** 04/92 - 04/96 66 -83 kW		*19-063386*	стандартная подвеска
B4	**1.6, 1.6 GLXi 16V** 04/92 - 04/96 66 -83 kW		*19-063409*	исполнение для плохих дорог
B4	**1.8 GTi 16V** 04/92 - 04/96 103 kW	*22-047847* *22-047854*	*19-063386*	стандартная подвеска
MITSUBISHI COLT V (CJ_A)			
B3	**1300, 1300 GL,GLX** 05/96 - 09/03 55 -60 kW	*36-216260*	**36-200924**	стандартная подвеска
B3	**1.5, 1500** 09/95 - 09/03 69 -81 kW	*36-216260*	*36-200542*	стандартная подвеска
B3	**1600, 1600 GLX** 05/96 - 09/03 66 -76 kW	*36-216260*	**36-200924**	стандартная подвеска; механическая КПП
B3	**1600, 1600 GLX** 05/96 - 09/03 66 -76 kW	**36-216239**	**36-200924**	стандартная подвеска; АКПП
B4	**1300 GL,GLX** 05/96 - 09/00 55 kW		*19-063386*	стандартная подвеска
B4	**1300 GL,GLX** 05/96 - 09/00 55 kW		*19-063409*	исполнение для плохих дорог
B4	**1.3, 1.5, 1.5 CDTI, 1.8, 1300, 1500, 1600** 09/00 - 09/03 60 -109 kW		*19-063386*	стандартная подвеска
B4	**1.3, 1.5, 1.5 CDTI, 1.8, 1300, 1500, 1600** 09/00 - 09/03 60 -109 kW		*19-063409*	исполнение для плохих дорог

M

Пригодны для			

MITSUBISHI

MITSUBISHI COLT V (CJ_A)

B4	**1600 GLX** 05/96 - 09/00 66 kW		*19-063386*	стандартная подвеска
B4	**1600 GLX** 05/96 - 09/00 66 kW		*19-063409*	исполнение для плохих дорог

MITSUBISHI COLT VI (Z_)

B3	**1.1, 1.3, 1.5, 1.5 CZT** 06/04 - 55 -110 kW	**36-216147**	**36-216161**	стандартная подвеска
B3	**1.5 DI-D** 08/04 - 50 -70 kW	**36-216154**	**36-216161**	стандартная подвеска
B4	**1.1, 1.3, 1.5, 1.5 DI-D** 08/04 - 50 -80 kW		**19-166278**	
B4	**1.5, 1.5 CZT, 1.5 Turbo** 09/04 - 72 -113 kW		**19-166278**	
B14	**1.1, 1.3, 1.5, 1.5 CZT, 1.5 DI-D, 1.5 Turbo** 08/04 - 09/08 50 -113 kW	**47-168053**		Обязанность, предусмотренная экспертизой VA: Глубина (экспертиза): 35-50 мм; Нагрузка оси до: 880 кг HA: Глубина (экспертиза): 30-50 мм; Нагрузка оси до: 750 кг

MITSUBISHI COLT CZC кабрио

B3	**1.5, 1.5 Turbo** 05/06 - 07/09 80 -110 kW		*36-214839*	стандартная подвеска

M

MITSUBISHI ECLIPSE I (D2_A)

B4	**2.0 i 16V 4WD, 2.0 Turbo 4WD** 12/89 - 11/95 110 -157 kW		*19-063379*	

MITSUBISHI GALANT I (A12_)

B6 Sport	**1.6, 2.0, 2.0 GLX** 01/77 - 08/80 55 -72 kW	*34-000885*	*24-004541*	VA: Сервис срочного ремонта .; Возврат старой детали обязателен . HA: Сервис срочного ремонта .; Возврат старой детали обязателен .

MITSUBISHI GALANT III (E1_A)

B4	**1.6 GLX, 1.8 Turbo-D, 2.0 GLS, 2.0 Turbo ECi, 2.4 GLS** 06/84 - 04/90 55 -110 kW	*22-045638*	*19-028859*	

MITSUBISHI GALANT IV (E3_A)

B3	**1.8, 1.8 Turbo-D, 2.0, 1.8, 1.8 D, 1.8 Turbo-D, 2.0** 11/87 - 12/92 44 -80 kW	**36-212606**		
B4	**1.8, 1.8 Turbo-D, 2.0, 2.0 GTI 16V** 11/88 - 10/92 55 -107 kW		*19-028859*	

MITSUBISHI GALANT IV седан (E3_A)

B4	**1.6, 1.8, 1.8 Turbo-D, 2.0, 2.0 GTi 16V** 11/87 - 12/92 55 -106 kW		*19-028859*	

MITSUBISHI GALANT V (E5_A, E7_A, E8_A)

B4	**1.8, 1.8 GLSI, 2.0 GLSI, 2.0 GLSI 4WD, 2.0 GLSTD, 2.0 V6-24, 2.5, 2.5 V6-24 4WD** 11/92 - 09/96 66 -125 kW	*19-062990*	*19-063393*	без электронн. регулирования аморт. Силы

Пригодны для				

MITSUBISHI

MITSUBISHI GALANT V седан (E5_A, E7_A, E8_A)

B4	**1.8, 1.8 GLSI, 2.0 GLSI, 2.0 GLSI 4WD, 2.0 GLSTD, 2.0 V6-24, 2.5 V6-24 4WD** 11/92 - 08/96 66 -125 kW	*19-062990*	*19-063393*	без электронн. регулирования аморт. Силы

MITSUBISHI GALANT VI (EA_)

B3	**2.0** 09/02 - 05/03 98 kW	*36-219476*		стандартная подвеска; АКПП
B3	**2.0** 09/00 - 10/04 98 kW		*36-201471*	стандартная подвеска
B3	**2.0** 09/00 - 08/02 98 kW		*36-215959*	стандартная подвеска; Усиленное оснащение .; АКПП
B3	**2.0** 09/96 - 09/00 100 kW		*36-201471*	стандартная подвеска
B3	**2.0** 09/96 - 11/97 100 kW		*36-215959*	стандартная подвеска; Усиленное оснащение .
B3	**2.4 GDI** 02/99 - 10/04 106 -110 kW	*36-219476*	*36-201471*	стандартная подвеска; механическая КПП
B3	**2.5 V6 24V** 09/00 - 10/04 118 kW		*36-201471*	стандартная подвеска
B3	**2.0 TDI, 2.5 V6 24V** 09/96 - 11/97 66 -120 kW		*36-201471*	стандартная подвеска
B3	**2.0 TDI, 2.5 V6 24V** 12/97 - 10/04 66 -120 kW	*36-219476*	*36-201471*	стандартная подвеска
B3	**2.0 TDI, 2.5 V6 24V** 09/96 - 11/97 66 -120 kW		*36-215959*	стандартная подвеска; Усиленное оснащение .
B4	**1.8 GDi, 2.0, 2.0 GDi, 2.0 TDI, 2.4, 2.4 GDI, 2.5 V6 24V** 09/96 - 10/04 66 -121 kW	*19-062990*	*19-063423*	
B6 Sport	**1.8 GDi, 2.0, 2.0 GDi, 2.0 TDI, 2.4, 2.4 GDI, 2.5 Type S, 2.5 V6 24V** 09/96 - 10/04 66 -151 kW	**24-025829**	**24-025836**	
B8	**1.8 GDi, 2.0, 2.0 GDi, 2.0 TDI, 2.4, 2.4 GDI, 2.5 Type S, 2.5 V6 24V** 09/96 - 10/04 66 -151 kW	**24-067461**	**24-067478**	

MITSUBISHI GALANT VI универсал (EA_)

B4	**2.0, 2.0 TDI, 2.4 GDI, 2.5 V6 24V, 2.8 TD** 10/96 - 10/03 66 -120 kW	*19-062990*	*19-063423*	без регулируемой подвески
B6 Sport	**2.0, 2.0 TDI, 2.4 GDI, 2.5 V6 24V, 2.8 TD** 10/96 - 10/03 66 -120 kW	**24-025829**	**24-025836**	НА: без регулируемой подвески
B8	**2.0, 2.0 TDI, 2.4 GDI, 2.5 V6 24V, 2.8 TD** 10/96 - 10/03 66 -120 kW	**24-067461**	**24-067478**	

MITSUBISHI GRANDIS

B4	**2.0 DI-D, 2.4** 04/04 - 100 -130 kW	**22-227782** **22-227799**	**19-227801**	стандартная подвеска
B4	**2.0 DI-D, 2.4** 04/04 - 100 -130 kW	**22-227812** **22-227829**	**19-227832**	исполнение для плохих дорог

M

Пригодны для			

MITSUBISHI

MITSUBISHI LANCER I (A17_)

B6 Sport	**1.6** 09/79 - 02/83 60 -62 kW	*34-000885*	*24-004602*	VA: Сервис срочного ремонта .; Возврат старой детали обязателен . HA: Сервис срочного ремонта .; Возврат старой детали обязателен .

MITSUBISHI LANCER III (C1_A, C6_A)

B4	**1.2, 1.5 GLX, 1.8 Diesel** 11/83 - 04/88 44 -55 kW	*22-045089*	*19-028767*	

MITSUBISHI LANCER III Station Wagon (C1_V, C3_V)

B4	**1.3 GL, 1.5, 1.5 12V, 1.5 GLS, 1.8 D** 08/86 - 06/92 43 -66 kW	*22-045089*		

MITSUBISHI LANCER IV (C6_A, C7_A)

B4	**1.3 12V** 06/92 - 05/94 55 kW		*19-063348*	исполнение для плохих дорог
B4	**1.5 12V** 05/89 - 05/92 66 kW		*19-063348*	исполнение для плохих дорог
B4	**1.8 4WD** 09/89 - 06/92 71 kW	*22-047816*		

MITSUBISHI LANCER IV седан (C6_A)

B4	**1.3, 1.3 12V** 04/88 - 06/92 44 -55 kW		*19-063348*	исполнение для плохих дорог
B4	**1.5, 1.5 12V** 04/88 - 05/92 56 -66 kW		*19-063348*	исполнение для плохих дорог

MITSUBISHI LANCER V (CB/D_A)

B3	**1.6, 1.6 16V, 2.0 Diesel** 06/92 - 12/96 50 -83 kW		**36-223046**	стандартная подвеска; тип модели: GLXI; механическая КПП
B3	**1.6, 1.6 16V, 2.0 Diesel** 06/92 - 12/96 50 -83 kW	*36-216260*	**36-223046**	стандартная подвеска; тип модели: GLXI; АКПП
B3	**1.6, 1.6 16V, 2.0 Diesel** 06/92 - 12/96 50 -83 kW	*36-216260*	**36-223046**	стандартная подвеска; тип модели: GLI
B3	**1.6, 1.6 16V, 2.0 Diesel** 06/92 - 12/96 50 -83 kW	**36-200931**		исполнение для плохих дорог; тип модели: GLXI
B4	**1.3** 06/92 - 12/96 55 kW		*19-063386*	кроме исполнения для плохих дорог
B4	**1.3** 06/92 - 12/96 55 kW		*19-063409*	исполнение для плохих дорог
B4	**1.6, 1.6 16V** 06/92 - 12/96 66 -83 kW		*19-063386*	кроме исполнения для плохих дорог
B4	**1.6, 1.6 16V** 06/92 - 12/96 66 -83 kW		*19-063409*	исполнение для плохих дорог
B4	**1.6 16V 4WD** 06/92 - 12/96 83 kW		*19-063386*	
B4	**2.0 Diesel** 06/92 - 12/96 50 kW		*19-063386*	кроме исполнения для плохих дорог
B4	**2.0 Diesel** 06/92 - 12/96 50 kW		*19-063409*	исполнение для плохих дорог

M

Пригодны для				
MITSUBISHI				
MITSUBISHI LANCER V Station Wagon (CB_W, CD_W)				
B3	**1.6 16V, 2.0 D** 12/92 - 10/03 50 -83 kW		**36-219322**	стандартная подвеска; тип модели: GLXI; механическая КПП
B3	**1.6 16V, 2.0 D** 12/92 - 10/03 50 -83 kW	*36-216260*	**36-219322**	стандартная подвеска; тип модели: GLXI; АКПП
B3	**1.6 16V, 2.0 D** 12/92 - 10/03 50 -83 kW	*36-216260*	**36-219322**	стандартная подвеска; тип модели: GLI
B3	**1.6 16V, 2.0 D** 12/92 - 10/03 50 -83 kW	**36-200931**		исполнение для плохих дорог; тип модели: GLXI
MITSUBISHI LANCER VI (CK/P_A)				
B4	**1.3 12V** 12/95 - 08/03 55 kW		*19-063409*	исполнение для плохих дорог
B4	**1.3 12V** 12/95 - 08/03 55 kW	*22-047786*	*19-063386*	кроме исполнения для плохих дорог
B4	**1.5, 1.5 16V, 1.8, 1.8 GDI, 1.8 i, 2.0, 2.0 D, 2.4 GDI** 09/95 - 08/03 50 -108 kW		*19-063409*	исполнение для плохих дорог
B4	**1.5, 1.5 16V, 1.8, 1.8 GDI, 1.8 i, 2.0, 2.0 D, 2.4 GDI** 09/95 - 08/03 50 -108 kW	*22-047786*	*19-063386*	кроме исполнения для плохих дорог
B4	**1.6 16V, 1.8 16V** 12/95 - 08/03 66 -151 kW		*19-063409*	исполнение для плохих дорог
B4	**1.6 16V, 1.8 16V** 12/95 - 08/03 66 -151 kW	*22-047786*	*19-063386*	кроме исполнения для плохих дорог
B14	**2.0 16V EVO VI / VII, 2.0 16V EVO IX, 2.0 16V EVO VIII, 2.0 4WD** 08/96 - 195 -213 kW	**47-118478**		тип модели: EVO 7-9; тип модели: CT9; Обязанность, предусмотренная экспертизой VA: Глубина (экспертиза): 40-50 мм; Нагрузка оси до: 1015 кг HA: Глубина (экспертиза): 40-50 мм; Нагрузка оси до: 900 кг
B16 PSS9	**2.0 16V EVO VI / VII** 01/00 - 08/03 206 kW	**48-086424**		тип модели: CT9A/CT0; тип модели: EVO 7; Обязанность, предусмотренная экспертизой VA: Глубина (экспертиза): 40-50 мм; Нагрузка оси до: 1015 кг HA: Глубина (экспертиза): 40-50 мм; Нагрузка оси до: 900 кг
MITSUBISHI LANCER седан (CS_A)				
B3	**1.3, 1.6** 09/03 - 60 -72 kW	**36-215041**	**36-218110**	стандартная подвеска
B4	**1.3, 1.6, 2.0** 09/03 - 60 -99 kW	**22-156679**	**19-156316**	
B6 Sport	**2.0 16V EVO IX, 2.0 16V EVO VIII** 03/04 - 195 -206 kW	**35-118435**	**24-118446**	тип модели: EVO 8
B8	**2.0 16V EVO IX, 2.0 16V EVO VIII** 03/04 - 195 -206 kW	**35-118459**	**24-118460**	тип модели: EVO 8
B16 PSS9	**2.0 16V EVO IX, 2.0 16V EVO VIII, 2.0 4WD** 08/05 - 195 -213 kW	**48-086424**		тип модели: EVO 7-9; тип модели: CT9; Обязанность, предусмотренная экспертизой VA: Глубина (экспертиза): 40-50 мм; Нагрузка оси до: 1015 кг HA: Глубина (экспертиза): 40-50 мм; Нагрузка оси до: 900 кг
MITSUBISHI LANCER универсал (CS_W)				
B3	**1.6** 09/03 - 10/08 72 kW	**36-215041**	**36-215034**	стандартная подвеска; механическая КПП

M

Пригодны для			
MITSUBISHI			
MITSUBISHI LANCER универсал (CS_W)			
B3 **1.6** 09/03 - 10/08 72 kW	**36-214808**	**36-215034**	стандартная подвеска; АКПП
B3 **2.0** 09/03 - 12/07 99 kW	**36-214808**	**36-215034**	стандартная подвеска
B4 **1.6, 2.0, 2.4 GDI** 09/03 - 10/08 72 -99 kW	**22-156679**	**19-156316**	
MITSUBISHI LANCER седан (CY/Z_A)			
B4 **1.5, 1.5 Bifuel, 1.6, 1.8, 1.8 Bifuel, 1.8 DI-D, 1.8 Flex, 2.0, 2.0 DI-D, 2.0 i, 2.4 i** 01/08 - 80 -125 kW	**22-213839** **22-213846**	**19-213859**	колесный диск: 16"
B4 **1.5, 1.5 Bifuel, 1.6, 1.8, 1.8 Bifuel, 1.8 DI-D, 1.8 Flex, 2.0, 2.0 DI-D, 2.0 i, 2.4 i** 01/08 - 80 -125 kW	**22-213860** **22-213877**	**19-213880**	колесный диск: 18"
B16 PSS10 **2.0 EVO, 2.0 EVO X, 2.0 i Ralliart 4WD** 06/08 - 177 -264 kW	**48-227186**		тип модели: EVO X; тип модели: CZ0; Обязанность, предусмотренная экспертизой VA: Глубина (экспертиза): 40-50 мм; Нагрузка оси до: 1080 кг HA: Глубина (экспертиза): 30-50 мм; Нагрузка оси до: 1030 кг
MITSUBISHI LANCER SPORTBACK (CX_A)			
B4 **1.5, 1.5 Bifuel, 1.6, 1.8, 1.8 Bifuel, 1.8 DI-D, 1.8 Flex, 2.0 DI-D, 2.0 i, 2.4 i** 10/07 - 80 -125 kW	**22-213839** **22-213846**	**19-213859**	колесный диск: 16"
B4 **1.5, 1.5 Bifuel, 1.6, 1.8, 1.8 Bifuel, 1.8 DI-D, 1.8 Flex, 2.0 DI-D, 2.0 i, 2.4 i** 10/07 - 80 -125 kW	**22-213860** **22-213877**	**19-213880**	колесный диск: 18"
B16 PSS10 **2.0 Ralliart** 10/08 - 177 -184 kW	**48-227186**		тип модели: EVO X; Обязанность, предусмотренная экспертизой VA: Глубина (экспертиза): 40-50 мм; Нагрузка оси до: 1080 кг HA: Глубина (экспертиза): 30-50 мм; Нагрузка оси до: 1030 кг
MITSUBISHI OUTLANDER I (CU_)			
B4 **2.0 4WD, 2.0 Turbo 4WD, 2.4 4WD** 05/03 - 10/06 93 -177 kW		**19-165349**	стандартная подвеска HA: 06/03 ->
MITSUBISHI OUTLANDER II (CW_)			
B4 **2.0, 2.0 DI-D, 2.2 DI-D, 2.2 DI-D 4WD, 2.4, 2.4 4WD, 3.0 4WD** 11/06 - 103 -177 kW	i.V. i.V.	**19-172682**	
MITSUBISHI PAJERO I (L04_G, L14_G)			
B4 **2.0 4WD, 2.0 Turbo 4WD, 2.3 D, 2.5 TD, 2.5 TD 4WD, 2.6 4WD, 3.0 i 4WD** 01/83 - 05/91 62 -107 kW	**19-028705**	*19-028712*	на листовых рессорах
B4 **3.0 V6** 11/88 - 11/90 104 kW	**19-028705**		на витых пружинах
B6 4600 **2.0 4WD, 2.0 Turbo 4WD, 2.3 D, 2.5 TD, 2.5 TD 4WD, 2.6 4WD, 3.0 i 4WD** 01/83 - 05/91 62 -107 kW	**24-013321**	**24-013338**	на листовых рессорах
B6 4600 **3.0 V6** 11/88 - 11/90 104 kW	**24-013369**	**24-013376**	на витых пружинах

M

Пригодны для				
MITSUBISHI				
MITSUBISHI PAJERO I Вездеход открытый (L04_G)				
B4	**2.3 TD, 2.5 TD, 2.6** 12/82 - 11/90 62 -76 kW	**19-028705**	*19-028712*	на листовых рессорах
MITSUBISHI PAJERO II (V2_W, V4_W)				
B3	**2.4** 04/91 - 10/99 82 kW		**36-219544**	стандартная подвеска; Число дверей: 3
B3	**2.4, 2.5 TD 4WD, 2.8 TD** 12/90 - 10/99 73 -92 kW		**36-201556**	стандартная подвеска; Число дверей: 5
B3	**2.4** 04/91 - 10/99 82 kW		**36-201877**	стандартная подвеска; Усиленное оснащение .; Число дверей: 5
B3	**3.0 V6 24V, 3.0 V6 4WD, 3.5 V6 24V** 06/94 - 10/99 110 -153 kW		**36-201877**	стандартная подвеска; Число дверей: 5
B3	**2.5 TD 4WD** 12/90 - 10/93 73 kW		**36-219544**	стандартная подвеска; Число дверей: 3
B3	**2.5 TD 4WD, 2.8 TD** 12/90 - 10/99 73 -92 kW		**36-201877**	стандартная подвеска; Усиленное оснащение .; Число дверей: 5
B3	**2.8 TD** 06/96 - 10/99 92 kW		**36-219544**	стандартная подвеска; Число дверей: 3
B4	**1.8 GDi 4WD, 2.4, 2.5 TD 4WD, 2.5 TDiC, 2.6 4WD, 2.8 D 4WD, 2.8 TD, 3.0 V6 24V, 3.0 V6 4WD, 3.5 V6 24V** 06/94 - 10/99 71 -153 kW	**19-028736**	**19-028743**	стандартная подвеска; без электронн. регулирования аморт. Силы
B6 4600	**1.8 GDi 4WD, 2.4, 2.5 TD 4WD, 2.5 TDiC, 2.6 4WD, 2.8 D 4WD, 2.8 TD, 3.0 V6 24V, 3.0 V6 4WD, 3.5 V6 24V** 06/94 - 10/99 71 -153 kW	**24-017947**	**24-017954**	без электронн. регулирования аморт. Силы
MITSUBISHI PAJERO II Вездеход открытый (V2_W, V4_W)				
B4	**1.8 GDI, 2.4, 2.5 TD 4WD, 2.5 TDiC, 3.0 V6, 3.0 V6 24V** 06/94 - 04/00 73 -133 kW	**19-028736**	**19-028743**	стандартная подвеска
B6 4600	**1.8 GDI, 2.4, 2.5 TD 4WD, 2.5 TDiC, 3.0 V6, 3.0 V6 24V** 06/94 - 04/00 73 -133 kW	**24-017947**	**24-017954**	без электронн. регулирования аморт. Силы
MITSUBISHI PAJERO III (V7_W, V6_W)				
B6 4600	**3.5** 04/00 - 01/07 149 kW	**24-062718**	**24-062725**	
B6 4600	**3.5, 3.8 GDi** 04/00 - 01/07 149 -184 kW	**24-017947**	**24-064255**	тип модели: Sport
B6 4600	**3.8 GDi** 03/03 - 01/07 184 kW	**24-062718**	**24-062725**	
MITSUBISHI PAJERO III Canvas Top (V6_W, V7_W)				
B4	**2.4, 2.4 4x4, 2.5 TDi, 2.8 TD 4WD, 3.0, 3.2 D 4WD, 3.2 DI-D, 3.5 i 4WD, 3.5 V6 GDI, 3.8 i 4WD** 04/00 - 10/06 73 -149 kW	**19-142241**	**19-142258**	
B6 4600	**2.4, 2.4 4x4, 2.5 TDi, 2.8 TD 4WD, 3.0, 3.2 D 4WD, 3.2 DI-D, 3.5 i 4WD, 3.5 V6 GDI, 3.8 i 4WD** 04/00 - 10/06 73 -149 kW	**24-062718**	**24-062725**	

M

Пригодны для			

MITSUBISHI

MITSUBISHI PAJERO IV (V8_W, V9_W)

B4	**3.2 DI-D, 3.2 TD 4WD, 3.8 i 4WD, 3.8 V6** 02/07 - 118 -184 kW	**19-173177**	**19-184142**	стандартная подвеска
B6 Sport	**3.2 DI-D, 3.2 TD 4WD, 3.8 i 4WD, 3.8 V6** 02/07 - 118 -184 kW	**24-151368**	**24-151375**	стандартная подвеска
BSK	**3.0 4WD, 3.2 DI-D, 3.2 DI-D 4WD, 3.2 TD 4WD, 3.8 i 4WD, 3.8 V6** 02/07 - 118 -184 kW	*53-001702*		для бронированных машин; Допустимый общий вес 4500 Kg; Класс сопротивления B6

MITSUBISHI PAJERO CLASSIC (V2_W)

B4	**2.5 TD, 3,0, 3.0 ZR, 3.2 DiD, 3.2 DI-D, 3.8, 3.8 GDi** 06/02 - 85 -184 kW	**19-028736**	**19-028743**	стандартная подвеска; без электронн. регулирования аморт. Силы
B6 4600	**2.5 TD, 3,0, 3.0 ZR, 3.2 DiD, 3.2 DI-D, 3.8, 3.8 GDi** 06/02 - 85 -184 kW	**24-017947**	**24-017954**	без электронн. регулирования аморт. Силы

MITSUBISHI PAJERO PININ (H6_W, H7_W)

B3	**2.0 GDI** 10/00 - 06/07 95 kW	**36-219001**	**36-219018**	стандартная подвеска; Число дверей: 3
B3	**2.0 GDI** 10/00 - 06/07 95 kW	**36-215911**	**36-219025**	стандартная подвеска; Число дверей: 5
B4	**1.6 4WD, 1.8, 1.8 GDI, 2.0 GDI** 03/99 - 06/07 75 -95 kW		**19-227856**	

MITSUBISHI PAJERO TR4 (H7_W, H6_W)

BSK	**2.0 4WD, 2.0 Flex, 2.0 Flex 4WD** 06/07 - 96 -103 kW	*53-001702*		для бронированных машин; Допустимый общий вес 4500 Kg; Класс сопротивления B6

MITSUBISHI PAJERO SPORT (K90)

B3	**2.5 TD, 3.0 V6** 11/98 - 73 -130 kW		**36-218226**	стандартная подвеска; колесный диск: 15"; колесный диск: 16"
B4	**2.4, 2.5 TD, 2.8 TDi, 3.0 V6, 3.2 TDi, 3.5, 3.8 GDi** 11/98 - 73 -171 kW	**19-142128**	**19-142135**	
B6 4600	**2.4, 2.5 TD, 2.8 TDi, 3.0 V6, 3.2 TDi, 3.5, 3.8 GDi** 11/98 - 73 -171 kW	**24-017947**	**24-064255**	

MITSUBISHI CHALLENGER (KH)

B4	**3.2 DI-D** 11/09 - 121 kW	**19-028736**	**19-028743**	стандартная подвеска

MITSUBISHI PAJERO IV Van (V90, V80)

BSK	**3.2 DI-D, 3.2 TD 4WD** 11/06 - 118 -147 kW	*53-001702*		для бронированных машин; Допустимый общий вес 4500 Kg; Класс сопротивления B6

MITSUBISHI SANTAMO

B4	**2.0 16V, 2.0 16V 4WD** 05/99 - 12/04 102 kW	*22-047823*	*19-063447*	

M

Пригодны для			
MITSUBISHI			
MITSUBISHI SPACE WAGON (N3_W, N4_W)			
B4	**1.8** 10/91 - 10/98 90 kW	*22-047823*	*19-063447*
B4	**1.8 4WD** 10/91 - 10/98 90 kW		*19-063447*
B4	**2.0, 2.4** 10/91 - 10/98 88 -98 kW	*22-047823*	*19-063447*
B4	**2.0 4WD, 2.4 4WD** 10/91 - 10/98 86 -98 kW		*19-063447*
B4	**1.8 TD, 2.0 TD, 2.4 i** 10/91 - 10/98 55 -102 kW	*22-047823*	*19-063447*
MITSUBISHI SPACE WAGON (N5_W)			
B4	**2.0 GDI, 2.4 GDI, 2.4 GDI 4WD** 10/98 - 12/04 98 -110 kW		**19-212647**	стандартная подвеска
MITSUBISHI SPACE RUNNER (N1_W, N2_W)			
B4	**1.8, 2.0 16V, 2.0 TD** 10/92 - 08/99 60 -98 kW	*22-047823*	*19-063447*	VA: подвеска на винтовых пружинах
B4	**1.8 4WD** 10/91 - 08/99 85 -90 kW		*19-063447*
MITSUBISHI SPACE STAR (DG0)			
B3	**1.3 16V** 06/00 - 03/01 60 -63 kW	**36-213207**	**36-213184**	стандартная подвеска
B3	**1.3 16V** 04/01 - 12/04 60 -63 kW	**36-213214**	**36-213184**	стандартная подвеска
B3	**1.3 16V** 06/98 - 05/00 61 -63 kW	**36-213177**	**36-213184**	стандартная подвеска
B3	**1.3 16V** 06/98 - 12/04 63 kW	**36-213177**	**36-213191**	стандартная подвеска
B3	**1.6 16V, 1.8 MPI** 04/01 - 12/04 72 -82 kW	**36-213207**	**36-213184**	стандартная подвеска; механическая КПП
B3	**1.6 16V, 1.8 MPI** 04/01 - 12/04 72 -82 kW	**36-213214**	**36-213184**	стандартная подвеска; АКПП
B3	**1.8 GDI** 06/98 - 11/98 87 -90 kW	**36-213221**	**36-213191**	стандартная подвеска; механическая КПП
B3	**1.8 GDI** 11/98 - 05/00 87 -90 kW	**36-213221**	**36-213184**	стандартная подвеска; механическая КПП
B3	**1.8 GDI** 06/00 - 03/01 87 -90 kW	**36-213238**	**36-213184**	стандартная подвеска; механическая КПП
B3	**1.8 GDI** 04/01 - 08/02 87 -90 kW	**36-213214**	**36-213184**	стандартная подвеска; механическая КПП
B3	**1.8 GDI** 09/02 - 12/04 87 -90 kW	**36-213207**	**36-213184**	стандартная подвеска; механическая КПП
B3	**1.8 GDI** 06/00 - 03/01 87 -90 kW	**36-213207**	**36-213184**	стандартная подвеска; АКПП
B3	**1.8 GDI** 04/01 - 08/02 87 -90 kW	**36-213238**	**36-213184**	стандартная подвеска; АКПП

M

Пригодны для			
MITSUBISHI			
MITSUBISHI SPACE STAR (DG0)			
B3 **1.8 GDI** 09/02 - 12/04 87 -90 kW	**36-213214**	**36-213184**	стандартная подвеска; АКПП
B3 **1.9 DI-D** 02/01 - 12/04 75 -85 kW	**36-213252**	**36-213184**	стандартная подвеска
B4 **1.3 16V** 06/98 - 12/04 60 -63 kW		**19-061283**	стандартная подвеска
MITSUBISHI 3000 GT (Z16A)			
B6 Sport **3.0 i 24V 4WD** 06/92 - 08/99 210 kW	**34-050224**	**24-017428**	Необходимо отключить электронику TEMS; электронное регулирование аморт. Силы VA: без рецензии TUV
B6 Sport **3.0 i 24V 4WD** 06/92 - 08/99 210 kW	**34-050224**	**24-017435**	без электронн. регулирования аморт. Силы VA: без рецензии TUV
MITSUBISHI L 200 (K__T)			
B3 BF **2.4 4WD, 2.5 TD 4WD** 06/96 - 12/07 73 -98 kW		**39-222671**	HA: листовая рессора с нижней рессорой
MITSUBISHI L 200 (KAOT)			
B4 **2.5 DI-D 4WD** 05/06 - 100 -131 kW	**19-227863**	**19-227870**	
MITSUBISHI L 300 автобус (LO3_P/G, L0_2P)			
B4 **1.6, 1.8, 2.0 DL, 2.3 D** 05/80 - 02/87 48 -66 kW		**19-028477**	стандартная подвеска
B6 Sport **1.8 4WD, 2.0 4WD** 08/84 - 02/87 60 -65 kW	**24-013369**	**24-004244**	
B6 Sport **1.8 4WD, 2.0 4WD** 08/84 - 02/87 60 -65 kW	**24-013321**	**24-013338**	Более тугая регулировка (настройка)
MITSUBISHI L 300 фургон (L03_P)			
B4 **1.6, 1.8, 2.0 DL, 2.3 D** 02/80 - 10/86 48 -66 kW		**19-028477**	стандартная подвеска
MITSUBISHI L 300 автобус (P0_W, P1_W, P2_W)			
B6 Sport **2.0 4WD, 2.4 GLX 4WD, 3.0 4WD** 11/86 - 65 -136 kW	**24-013321**	**24-014670**	
B6 Sport **2.0 4WD, 2.4 4WD, 2.5 TD 4WD** 11/86 - 64 -82 kW	**24-013321**	**24-014670**	
B6 Sport **2.4 4WD** 11/86 - 12/90 80 kW	**24-013369**	**24-004244**	
B6 Sport **2.4 4WD** 11/86 - 12/90 80 kW	**24-013321**	**24-013338**	Более тугая регулировка (настройка)
MITSUBISHI L 300 фургон (P0_W, P1_W)			
B6 Sport **2.4 4WD, 3.0 4WD** 11/86 - 05/03 82 -136 kW	**24-013321**	**24-014670**	
MITSUBISHI L 300 с бортовой платформой/ходовая часть (P1_T)			
B4 **2.0, 2.5 TD** 07/94 - 04/00 64 -85 kW		**19-028477**	стандартная подвеска

M

Пригодны для				
MITSUBISHI				
MITSUBISHI L 400 автобус (PAOV)				
B4	**2.4 i 4WD, 2.5 TD 4WD** 05/95 - 05/00 73 -97 kW	**19-214252**	**19-214269**	стандартная подвеска НА: на листовых рессорах
B4	**2.4 i 4WD, 2.5 TD 4WD** 05/95 - 05/00 73 -97 kW	**19-214252**	**19-214276**	стандартная подвеска НА: на витых пружинах
B6 Sport	**2.4 i 4WD, 2.5 TD 4WD** 05/95 - 05/00 73 -97 kW	**24-021098**	**24-021104**	без регулируемой подвески
B6 Sport	**2.4 i 4WD, 2.5 TD 4WD** 05/95 - 05/00 73 -97 kW	**24-021098**	**24-021111**	с регулируемой подвеской
MITSUBISHI CANTER с бортовой платформой/ходовая часть (FB7, FE7, FE8, F				
B4	**2.4, 3.0 TDi, 3.6 TD, 3.9 TDi, 4.2 TD** 08/01 - 11/10 92 -105 kW	**19-227887**	**19-227894**	тип модели: FB631
B4	**2.4, 3.0 TDi, 3.6 TD, 3.9 TDi, 4.2 TD** 08/01 - 11/10 92 -105 kW	**19-227900**	**19-227917**	тип модели: FE531
B4	**2.4, 3.0 TDi, 3.6 TD, 3.9 TDi, 4.2 TD** 08/01 - 11/10 92 -105 kW	**19-227924**	**19-227917**	тип модели: FE649
MOSKVICH				
MOSKVICH 423 универсал				
B4	**1.4** 08/59 - 33 kW		*19-028712*	
MOSKVICH 21412				
B4	**1.5** 05/89 - 51 kW	**21-031519**	**19-067834**	
NISSAN				
NISSAN 100 NX (B13)				
B3	**1.6** 03/90 - 10/94 66 kW	**36-219858**		стандартная подвеска; АКПП
B3	**1.6 SR** 09/93 - 01/94 75 kW	**36-219858**		стандартная подвеска; механическая КПП
B3	**1.6 SR** 09/93 - 01/94 75 kW	**36-219865**		стандартная подвеска; АКПП
B3	**1.6 SR** 02/94 - 10/94 75 kW	**36-200917**		стандартная подвеска
B3	**2.0 GTI** 03/91 - 10/94 105 kW	**36-219858**		стандартная подвеска
B4	**1.6, 1.6 SR** 03/90 - 02/94 66 -75 kW	*22-047946* *22-047953*	*22-049216* *22-049223*	без АБС
B4	**1.6, 1.6 SR** 03/94 - 10/94 66 -75 kW	*22-047946* *22-047953*	*22-049179* *22-049186*	без АБС
B4	**1.6, 1.6 SR** 03/90 - 10/94 66 -75 kW	*22-047946* *22-047953*		с АБС
B4	**2.0 GTI** 03/91 - 10/94 105 kW	*22-047946* *22-047953*		

M
N

Пригодны для			
NISSAN			
NISSAN 200 SX (S13)			
B6 Sport **1.8, 1.8 Turbo, 2.0 i 16V** 07/88 - 03/94 99 -124 kW	**34-050231**	**24-017442**	
NISSAN 200 SX (S14)			
B6 Sport **2.0 i 16V, 2.0 i 16V Turbo** 10/93 - 12/99 118 -147 kW		**24-019163**	
NISSAN 280 ZX,ZXT (HGS130)			
B6 Sport **2.8** 10/78 - 06/83 103 -110 kW		**24-000574**	
NISSAN 300 ZX (Z31)			
B6 Sport **3.0** 01/84 - 12/87 125 kW	**34-002643**	**24-011167**	Только для винтовых подвесок
B6 Sport **3.0 Turbo** 04/84 - 09/85 168 kW	*34-002629*		
NISSAN 300 ZX (Z32)			
B6 Sport **3.0 Twin Turbo** 05/90 - 09/95 197 -208 kW	**24-014816** **24-014823**		подвеска на сдвоенных поперечных рычагах
NISSAN 350 Z (Z33)			
B6 Sport **3.5** 10/03 - 206 -230 kW	**24-118927** **24-118934**	**24-118941**	
B8 **3.5** 10/03 - 206 -230 kW	**24-101561** **24-101578**	**24-101585**	
B12 PK **3.5** 10/03 - 206 -230 kW	**46-190529**		Обязанность, предусмотренная экспертизой VA: Глубина (экспертиза): 30 мм; Нагрузка оси до: 975 кг HA: Глубина (экспертиза): 30 мм; Нагрузка оси до: 975 кг
B14 **3.5** 10/03 - 206 -230 kW	**47-101623**		Обязанность, предусмотренная экспертизой VA: Глубина (экспертиза): 35-45 мм; Нагрузка оси до: 975 кг HA: Глубина (экспертиза): 35-45 мм; Нагрузка оси до: 975 кг
B16 PSS10 **3.5** 10/03 - 206 -230 kW	**48-146142**		Обязанность, предусмотренная экспертизой VA: Глубина (экспертиза): 35-45 мм; Нагрузка оси до: 975 кг HA: Глубина (экспертиза): 35-45 мм; Нагрузка оси до: 975 кг
NISSAN 350 Z Roadster (Z33)			
B6 Sport **3.5** 03/05 - 206 -230 kW	**24-118927** **24-118934**	**24-118941**	
B8 **3.5** 03/05 - 206 -230 kW	**24-101561** **24-101578**	**24-101585**	
B12 PK **3.5** 03/05 - 206 -230 kW	**46-190529**		Обязанность, предусмотренная экспертизой VA: Глубина (экспертиза): 30 мм; Нагрузка оси до: 975 кг HA: Глубина (экспертиза): 30 мм; Нагрузка оси до: 975 кг
B14 **3.5** 03/05 - 206 -230 kW	**47-101623**		Обязанность, предусмотренная экспертизой VA: Глубина (экспертиза): 35-45 мм; Нагрузка оси до: 975 кг HA: Глубина (экспертиза): 35-45 мм; Нагрузка оси до: 975 кг

N

Пригодны для			

NISSAN

NISSAN 350 Z Roadster (Z33)

B16 PSS10	**3.5** 03/05 - 206 -230 kW	**48-146142**	Обязанность, предусмотренная экспертизой VA: Глубина (экспертиза): 35-45 мм; Нагрузка оси до: 975 кг HA: Глубина (экспертиза): 35-45 мм; Нагрузка оси до: 975 кг

NISSAN 370 Z (Z34)

B16 PSS10	**3.7** 06/09 - 241 -243 kW	**48-165815**	Обязанность, предусмотренная экспертизой VA: Глубина (экспертиза): 25-40 мм; Нагрузка оси до: 980 кг HA: Глубина (экспертиза): 0-40 мм; Нагрузка оси до: 1000 кг

NISSAN 370 Z Roadster (Z34)

B16 PSS10	**3.7** 01/10 - 241 -243 kW	**48-165815**	Обязанность, предусмотренная экспертизой VA: Глубина (экспертиза): 25-40 мм; Нагрузка оси до: 980 кг HA: Глубина (экспертиза): 0-40 мм; Нагрузка оси до: 1000 кг

NISSAN ALMERA I Hatchback (N15)

B3	**1.4, 1.4 S,GX,LX** 09/95 - 08/97 55 -64 kW	**36-200917**	**36-200658**	стандартная подвеска
B3	**1.4, 1.4 S,GX,LX** 09/97 - 01/99 55 -64 kW	**36-215218**	**36-200573**	стандартная подвеска
B3	**1.4, 1.4 S,GX,LX** 02/99 - 03/00 55 -64 kW	**36-201211**	**36-200573**	стандартная подвеска
B3	**1.6, 1.6 SR,SLX** 07/95 - 08/97 66 -86 kW	**36-201679**	**36-200627**	стандартная подвеска; тип модели: SR; механическая КПП
B3	**1.6, 1.6 SR,SLX** 09/97 - 01/99 66 -86 kW	**36-201211**		стандартная подвеска; тип модели: SR; механическая КПП
B3	**1.6, 1.6 SR,SLX** 02/99 - 03/00 66 -86 kW	**36-215638**		стандартная подвеска; тип модели: SR; механическая КПП
B3	**1.6, 1.6 SR,SLX** 07/95 - 08/97 66 -86 kW	**36-201679**	**36-200658**	стандартная подвеска; тип модели: SLX / GX; механическая КПП
B3	**1.6, 1.6 SR,SLX** 09/97 - 01/99 66 -86 kW	**36-201211**	**36-200573**	стандартная подвеска; тип модели: SLX / GX; механическая КПП
B3	**1.6, 1.6 SR,SLX** 02/99 - 03/00 66 -86 kW	**36-215638**	**36-200573**	стандартная подвеска; тип модели: SLX / GX; механическая КПП
B3	**1.6, 1.6 SR,SLX** 07/95 - 08/97 66 -86 kW	**36-201433**	**36-200658**	стандартная подвеска; АКПП
B3	**1.6, 1.6 SR,SLX** 09/97 - 04/00 66 -86 kW	**36-215638**	**36-200573**	стандартная подвеска; АКПП
B3	**2.0 D** 11/95 - 08/97 55 kW	**36-215638**		стандартная подвеска
B3	**2.0 D** 09/97 - 03/00 55 kW	**36-201433**	**36-215669**	стандартная подвеска
B4	**1.4, 1.4 S,GX,LX, 1.5** 07/95 - 07/97 55 -77 kW	*22-047960* *22-047977*	*19-063478*	с АБС
B4	**1.6, 1.6 SR,SLX** 09/95 - 07/97 66 -73 kW	*22-047960* *22-047977*	*19-063478*	с АБС
B4	**2.0 GTi** 07/96 - 07/97 105 kW	*22-047960* *22-047977*	*19-063478*	с АБС

N

Пригодны для			
NISSAN			
NISSAN ALMERA I Hatchback (N15)			
B4 **2.0 D** 11/95 - 07/97 55 kW	*22-047960* *22-047977*	*19-063478*	с АБС
NISSAN ALMERA I (N15)			
B3 **1.4 GX,LX** 09/95 - 01/98 55 kW	**36-201211**	**36-201419**	стандартная подвеска
B3 **1.4 GX,LX** 02/98 - 07/00 55 kW	**36-201211**		стандартная подвеска
B3 **1.4** 09/95 - 08/97 64 kW	**36-200917**		стандартная подвеска
B3 **1.4** 09/97 - 01/99 64 kW	**36-215218**		стандартная подвеска
B3 **1.4** 02/99 - 07/00 64 kW	**36-201211**	**36-215669**	стандартная подвеска
B3 **1.6, 1.6 SLX** 07/95 - 08/97 66 -75 kW	**36-201679**	**36-200627**	стандартная подвеска
B3 **1.6, 1.6 SLX** 09/97 - 01/99 66 -75 kW	**36-201211**		стандартная подвеска
B3 **1.6, 1.6 SLX** 02/99 - 07/00 66 -75 kW	**36-215638**		стандартная подвеска
B4 **1.4, 1.4 GX,LX, 1.5** 07/95 - 07/97 55 -77 kW	*22-047960* *22-047977*	*19-063478*	с АБС
B4 **1.6, 1.6 SLX** 09/95 - 07/97 66 -73 kW	*22-047960* *22-047977*	*19-063478*	с АБС
B4 **1.8, 2.0 D** 07/95 - 07/97 55 -84 kW	*22-047960* *22-047977*	*19-063478*	с АБС
NISSAN ALMERA II Hatchback (N16)			
B1 **1.5, 1.5 dCi, 1.8, 2.0, 2.2 dCi, 2.2 Di** 03/00 - 60 -107 kW	**12-234165**	**12-226368**	VA: без шарикового подшибника HA: без шарикового подшибника
B3 **1.5, 1.5 dCi, 1.5 XL, 1.6** 07/00 - 12/06 60 -83 kW		**36-213306**	стандартная подвеска
B3 **1.8, 2.0** 01/00 - 12/06 84 -107 kW	**36-200450**	**36-200658**	стандартная подвеска; страна выпуска автомобиля: Великобритания
B3 **2.2 dCi, 2.2 Di** 03/00 - 12/06 81 -100 kW	**36-200306**	**36-200658**	стандартная подвеска; страна выпуска автомобиля: Великобритания
NISSAN ALMERA II (N16)			
B1 **1.5, 1.5 dCi, 1.8, 2.0, 2.2 dCi, 2.2 Di** 07/00 - 60 -107 kW	**12-234165**	**12-226368**	VA: без шарикового подшибника HA: без шарикового подшибника
B3 **1.5, 1.6** 07/00 - 66 -83 kW	**36-201426**	**36-213290**	стандартная подвеска; страна выпуска автомобиля: Япония
B3 **1.5, 1.6** 07/00 - 12/06 77 -83 kW	**36-199952**	**36-200658**	стандартная подвеска; страна выпуска автомобиля: Великобритания
B3 **1.8, 2.0** 07/00 - 84 -107 kW	**36-201426**	**36-213290**	стандартная подвеска; механическая КПП; страна выпуска автомобиля: Япония
B3 **1.8** 07/00 - 03/01 84 kW		**36-213290**	стандартная подвеска; АКПП; страна выпуска автомобиля: Япония

N

Пригодны для				
NISSAN				
NISSAN ALMERA II (N16)				
B3	**1.8, 2.0** 07/00 - 12/06 84 -107 kW	**36-200450**	**36-200658**	стандартная подвеска; страна выпуска автомобиля: Великобритания
B3	**1.5 dCi** 01/03 - 12/06 60 kW		**36-213306**	стандартная подвеска; страна выпуска автомобиля: Великобритания
B3	**2.2 Di** 07/00 - CH-Nr. 81 kW	**36-213276**	**36-213290**	-> CH.Nr.: 200103; стандартная подвеска; Варианты оснащения: LX
B3	**2.2 Di** 07/00 - 03/01 81 kW	**36-213276**	**36-200566**	стандартная подвеска; Варианты оснащения: GX
B3	**2.2 Di** 04/01 - 81 kW	**36-200306**	**36-200658**	стандартная подвеска
B3	**2.2 dCi** 09/03 - 12/06 82 -100 kW	**36-200306**	**36-200658**	стандартная подвеска; страна выпуска автомобиля: Великобритания
NISSAN ALMERA TINO (V10)				
B1	**1.8, 2.0, 2.2 dCi, 2.2 Di** 08/00 - 82 -100 kW	**12-234158**	**12-226368**	VA: с шариковым подшибником HA: без шарикового подшибника
B3	**1.8** 08/00 - 84 -85 kW	**36-200702**	**36-213269**	стандартная подвеска
B3	**2.0** 08/00 - 100 kW	**36-199938**	**36-213269**	стандартная подвеска
B3	**2.2 dCi, 2.2 Di** 08/00 - 82 -100 kW	**36-199938**	**36-213269**	стандартная подвеска
NISSAN ARMADA				
B6 4600	**5.6, 5.6 4x4** 08/03 - 227 kW	**24-197656**		стандартная подвеска
B8 5100	**5.6, 5.6 4x4** 08/03 - 227 kW	**24-197649**		VA: изменяемой высоты; Повышение уровня подвески: 0-50 мм
NISSAN AVENIR				
B6 Sport	**2.0, 2.0 TD** 06/86 - 10/97 49 -77 kW	*34-050453*	*24-023429*	тип модели: PNW10
NISSAN BLUEBIRD (910)				
B6 Sport	**1.8, 2.0 i** 01/80 - 12/83 65 -80 kW		**24-000574**	
NISSAN CEDRIC (Y30)				
B6 Sport	**2.0, 3.0** 10/83 - 08/87 75 -132 kW	*34-002636*		тип модели: Y30
NISSAN CEDRIC				
B6 Sport	**2.0, 2.8 D, 3.0** 09/87 - 05/91 67 -143 kW		*24-012171*	тип модели: Y31
NISSAN CEDRIC				
B6 Sport	**2.0, 2.4, 2.5, 2.8 D, 2.8 TD, 3.0, 3.0 Turbo, 4.1** 06/91 - 10/97 69 -199 kW	*34-030103*	*24-017503*	тип модели: Y32

N

Пригодны для			
NISSAN			
NISSAN GLORIA			
B6 Sport	**3,0, 3.0, 3.0 Turbo** 10/83 - 08/87 109 -169 kW	*34-002636*	тип модели: Y30
NISSAN GLORIA			
B6 Sport	**2.0 Hardtop, 2.0 Turbo Hardtop, 3.0 Brougham Vip Hardtop, 3.0 Hardtop** 09/87 - 08/04 92 -143 kW	*24-012171*	тип модели: Y31
NISSAN GLORIA			
B6 Sport	**2.0 SGL, 2.8 TD, 3.0, 3.0 24V** 06/91 - 10/97 69 -187 kW	*24-012171*	тип модели: Y31
NISSAN GLORIA			
B6 Sport	**2.4, 2.5, 3.0, 3.0 SV** 11/95 - 04/99 127 -198 kW	*24-012171*	тип модели: Y31
NISSAN GT-R (R35)			
B4 DTC	**3.8 V6** 12/08 - 353 -404 kW	**24-193238** **24-193245**	**24-193221**	электронное регулирование аморт. Силы
NISSAN JUKE (F15)			
B4	**1.6 DIG-T 4x4** 06/10 - 140 -147 kW	**22-226464** **22-226471**		стандартная подвеска
B4	**1.5 dCi, 1.6, 1.6 DIG-T, 1.6 DIG-T NISMO** 06/10 - 81 -147 kW	**22-226464** **22-226471**	**19-226491**	стандартная подвеска
B6 Sport	**1.6 DIG-T 4x4** 06/10 - 140 -147 kW	**35-227526** **35-227533**	**24-231282**	Привод на все колеса
B6 Sport	**1.5 dCi, 1.6, 1.6 DIG-T, 1.6 DIG-T NISMO** 06/10 - 81 -147 kW	**35-227526** **35-227533**	**24-227544**	Привод на передние колеса
B14	**1.5 dCi, 1.6, 1.6 DIG-T, 1.6 DIG-T 4x4, 1.6 DIG-T NISMO** 06/10 - 81 -147 kW	**47-228214**		Обязанность, предусмотренная экспертизой VA: Глубина (экспертиза): 30-50 мм; Нагрузка оси до: 1010 кг HA: Глубина (экспертиза): 30-50 мм; Нагрузка оси до: 900 кг
NISSAN KUBISTAR (X76)			
B3	**1.2** 08/03 - 44 kW	**36-198337**		стандартная подвеска; без кондиционера
B3	**1.2** 08/03 - 44 kW	**36-212583**		стандартная подвеска; с кондиционером
B3	**1.2 16V** 04/06 - 55 kW	**36-212583**		стандартная подвеска; без кондиционера
B3	**1.2 16V** 04/06 - 55 kW	**36-217229**		стандартная подвеска; с кондиционером
B3	**1.6 16V** 08/03 - 70 kW	**36-217366**		стандартная подвеска; без кондиционера
B3	**1.6 16V** 08/03 - 70 kW	**36-217373**		стандартная подвеска; с кондиционером
B3	**1.5 dCi, 1.5 dCi 70, 1.5 dCi 85** 08/03 - 42 -62 kW	**36-217236**		стандартная подвеска; без кондиционера
B3	**1.5 dCi, 1.5 dCi 70, 1.5 dCi 85** 08/03 - 42 -62 kW	**36-217366**		стандартная подвеска; с кондиционером

N

Пригодны для			
NISSAN			
NISSAN LAUREL (JC31)			
B6 Sport **2.8 D** 01/81 - 10/85 62 kW		**24-000574**	
NISSAN LAUREL (JC32)			
B6 Sport **2.4, 2.8, 2.8 D** 01/85 - 12/89 62 -103 kW		*24-001984*	
NISSAN LAUREL			
B6 Sport **2.0, 2.0 Turbo, 2.5** 07/90 - 06/97 92 -172 kW	*34-030103*	*24-017503*	тип модели: Y32
NISSAN MAXIMA (J30)			
B4 **3.0 i** 10/88 - 06/94 125 kW		*21-031441*	с АБС
NISSAN MAXIMA QX (A32)			
B3 **2.0, 3.0** 01/95 - 02/98 103 -142 kW		*36-201228*	стандартная подвеска; механическая КПП
B3 **2.0, 3.0** 03/98 - 08/00 103 -142 kW		*36-201228*	стандартная подвеска; механическая КПП
B3 **2.0, 3.0** 01/95 - 08/00 103 -142 kW		*36-201228*	стандартная подвеска; АКПП
NISSAN MAXIMA QX (A33)			
B3 **2.0 V6 24V, 3.0 V6 24V** 03/00 - 11/03 103 -147 kW		**36-198313**	стандартная подвеска
B4 **2.0 V6 24V** 03/00 - 07/00 103 kW		**19-197791**	стандартная подвеска
B4 **2.0 V6 24V, 3.0 V6 24V** 08/00 - 11/03 103 -147 kW		**19-167046**	стандартная подвеска
NISSAN MICRA (K10)			
B3 **1.0, 1.2** 12/82 - 07/92 37 -44 kW	**36-163717**	**36-163700**	стандартная подвеска
B4 **1.0, 1.2** 12/82 - 07/92 37 -44 kW	**11-101918** SP		
NISSAN MICRA (K11)			
B3 **1.0, 1.0 i 16V** 01/92 - 02/03 40 -44 kW		*36-163656*	стандартная подвеска
B3 **1.0, 1.0 i 16V, 1.3 i 16V, 1.5 D** 01/92 - 02/03 40 -55 kW	*36-163663*		стандартная подвеска; Усиленное оснащение .
B3 **1.3 i 16V** 08/92 - 09/00 55 kW		*36-163656*	стандартная подвеска
B3 **1.5 D** 02/98 - 02/03 42 kW	*36-163670*	*36-163656*	стандартная подвеска
B4 **1.0, 1.0 i 16V, 1.3 i 16V** 01/92 - 09/00 40 -55 kW	**22-044822** **22-044815**	**19-028569**	

N

Пригодны для			
NISSAN			
NISSAN MICRA (K11)			
B4 **1.0 i 16V, 1.4 i 16V** 09/00 - 02/03 44 -60 kW		**19-028569**	
B4 **1.5 D** 02/98 - 07/00 42 kW	**22-044822** **22-044815**	**19-028569**	
B4 **1.5 D** 08/00 - 02/03 42 kW		**19-028569**	
MS **1.0, 1.0 i 16V, 1.3 i 16V, 1.4 i 16V, 1.5 D** 01/92 - 02/03 40 -60 kW		**24-024693**	
NISSAN MICRA (K12)			
B1 **1.0 16V, 1.2 16V, 1.4 16V, 1.5 dCi** 01/03 - 06/10 48 -65 kW	**12-224364** **12-224357**		VA: с шариковым подшибником
B3 **1.0 16V** 01/03 - 06/10 48 kW	**36-198108**	**36-198054**	стандартная подвеска
B3 **1.2 16V, 1.4 16V** 01/03 - 06/10 48 -65 kW	**36-198108**	**36-198054**	стандартная подвеска; механическая КПП
B3 **1.2 16V, 1.4 16V** 01/03 - 06/10 48 -65 kW	**36-198085**	**36-198054**	стандартная подвеска; АКПП
B3 **1.5 dCi** 01/03 - 06/10 48 -63 kW	**36-198092**	**36-198054**	стандартная подвеска
B4 **1.0 16V, 1.2 16V, 1.4 16V, 1.5 dCi** 01/03 - 06/10 48 -65 kW	**22-166746** **22-166753**	**19-158198**	
B6 Sport **1.0 16V, 1.2 16V, 1.4 16V, 1.5 dCi** 01/03 - 06/10 48 -65 kW	**22-236135** **22-236142**	**19-236155**	
B8 **1.0 16V, 1.2 16V, 1.4 16V, 1.5 dCi, 160 SR** 01/03 - 06/10 48 -81 kW	**22-236166** **22-236173**	**19-236186**	
B12 PK **1.0 16V, 1.2 16V, 1.4 16V, 1.5 dCi** 01/03 - 06/10 48 -65 kW	**46-206961**		двухтрубная система; Обязанность, предусмотренная экспертизой VA: Глубина (экспертиза): 30 мм; Нагрузка оси до: 875 кг HA: Глубина (экспертиза): 30 мм; Нагрузка оси до: 800 кг
NISSAN MICRA C+C (K12)			
B1 **1.4 16V, 1.6 160 SR** 08/05 - 65 -81 kW	**12-224364** **12-224357**		VA: с шариковым подшибником
B3 **1.4 16V, 1.6 160 SR** 08/05 - 65 -81 kW	**36-198092**	**36-198122**	стандартная подвеска
NISSAN MICRA IV (K13)			
B4 **1.2, 1.2 DIG, 1.5, 1.5 D, 1.6, 1.6 Flex** 05/10 - 56 -82 kW		**19-236681**	
NISSAN NAVARA (D21)			
B6 4600 **2.0, 2.4, 2.4 4x4, 2.4 i, 2.5 D, 2.5 D 4x4, 2.7 D, 2.7 D 4x4, 3.0** 01/86 - 12/96 55 -112 kW	**24-187824**	**24-011006**	стандартная подвеска VA: Усиленное оснащение .; L макс.: 310 мм
NISSAN NAVARA (D22)			
B6 4600 **2.0, 2.4, 2.5 TD, 2.7 TD, 3.0, 3.2 D** 01/97 - 03/02 62 -120 kW	**24-185004**	**24-184885**	стандартная подвеска; тип модели: Standard Cab

N

Пригодны для			
NISSAN			
NISSAN NAVARA (D22)			
B6 4600 **2.0, 2.4, 2.5 TD, 2.7 TD, 3.0, 3.2 D** 01/97 - 03/02 62 -120 kW	**24-187824**	**24-185011**	стандартная подвеска; тип модели: Crew Cab VA: Усиленное оснащение .; L макс.: 310 мм
B6 4600 **2.4 4x4, 2.5 TD 4x4, 2.5 TDiC 4x4, 2.7 TD 4x4, 3.0 4x4, 3.2 D 4x4** 01/97 - 62 -120 kW	**24-187824**	**24-021289**	стандартная подвеска VA: Усиленное оснащение .; L макс.: 310 мм HA: L макс.: 543 мм
NISSAN NAVARA с бортовой платформой/ходовая часть (D22)			
B6 4600 **2.4 4WD, 2.4 i 4WD** 03/97 - 12/05 93 -110 kW	**24-187824**	**24-021289**	стандартная подвеска VA: Усиленное оснащение .; L макс.: 310 мм HA: L макс.: 543 мм
NISSAN NAVARA (D40)			
B4 **2.5 dCi, 2.5 dCi 4WD, 2.8 D, 4.0, 4.0 4WD** 10/04 - 101 -198 kW	**19-172903**	**19-172910**	без электронн. регулирования аморт. Силы
B6 4600 **2.5 dCi, 2.5 dCi 4WD, 2.8 D, 4.0, 4.0 4WD** 10/04 - 101 -198 kW	**24-140874**	**24-144384**	без электронн. регулирования аморт. Силы
B6 4600 **2.5 dCi, 2.5 dCi 4WD, 4.0, 4.0 4WD** 07/05 - 106 -198 kW	**24-137430**	**24-186155**	стандартная подвеска
B6 4600 **2.5 dCi, 2.5 dCi 4WD, 2.8 TDI 4x4, 3.0 dCi 4WD** 01/05 - 104 -170 kW	**24-137430**	**24-186155**	стандартная подвеска
B8 5100 **2.5 dCi, 2.5 dCi 4WD, 4.0, 4.0 4WD** 07/05 - 106 -198 kW	**24-187053**	**24-187152**	VA: изменяемой высоты; Повышение уровня подвески: 0-50 мм HA: L макс.: 550 мм; Повышение уровня подвески: 0-25 мм
B8 5100 **2.5 dCi, 2.5 dCi 4WD, 2.8 TDI 4x4, 3.0 dCi 4WD** 01/05 - 104 -170 kW	**24-187053**	**24-187152**	VA: изменяемой высоты; Повышение уровня подвески: 0-50 мм HA: L макс.: 550 мм; Повышение уровня подвески: 0-25 мм
NISSAN NAVARA с бортовой платформой/ходовая часть (D40)			
B4 **2.5 dCi 4WD** 08/08 - 106 -126 kW	**19-172903**	**19-172910**	без электронн. регулирования аморт. Силы
B6 4600 **2.5 dCi 4WD** 08/08 - 106 -126 kW	**24-140874**	**24-144384**	без электронн. регулирования аморт. Силы
NISSAN NOTE (E11)			
B1 **1.4, 1.5 dCi, 1.6** 03/06 - 50 -81 kW	**12-234127** **12-234110**		стандартная подвеска VA: с шариковым подшибником
B3 **1.4** 03/06 - 65 kW	**36-148073**	**36-300068**	стандартная подвеска
B3 **1.6** 03/06 - 81 kW	**36-148080**	**36-300068**	стандартная подвеска
B3 **1.5 dCi** 03/06 - 50 -76 kW	**36-160167**	**36-300068**	стандартная подвеска
B4 **1.4, 1.5 dCi, 1.6** 03/06 - 50 -81 kW	**22-165770** **22-165787**	**19-164588**	
B6 Sport **1.4, 1.5 dCi, 1.6** 03/06 - 50 -81 kW	*35-128625*	**24-128636**	VA: только в соединении с Renault 8200421993; только в соединении с Renault 8200421997
B8 **1.4, 1.5 dCi, 1.6** 03/06 - 50 -81 kW	*35-128649*	**24-128650**	VA: только в соединении с Renault 8200421993; только в соединении с Renault 8200421997

N

Пригодны для			
NISSAN			
NISSAN PATHFINDER			
B6 4600 **2.4 AWD, 3.0 AWD** 07/86 - 10/95 74 -95 kW	*24-185080*	*24-185097*	стандартная подвеска; тип модели: Heavy Duty
B6 4600 **2.4 AWD, 3.0 AWD** 07/86 - 10/95 74 -95 kW	**24-012454**	**24-020770**	стандартная подвеска; тип модели: Sport
NISSAN PATHFINDER			
B6 4600 **3.0 AWD** 12/89 - 07/90 95 kW	**24-012454**	**24-020770**	стандартная подвеска; тип модели: Sport
B6 4600 **3.0 AWD** 12/89 - 07/90 95 kW	*24-185080*	*24-185097*	стандартная подвеска; тип модели: Heavy Duty
NISSAN PATHFINDER (R50)			
B6 4600 **2.4, 2.7 TD 4WD, 3.2 TD 4WD, 3.3 V6 4WD, 3.5 V6 4WD** 09/97 - 12/04 87 -162 kW	**34-050460**	**24-023450**	VA: Только для винтовых подвесок; без рецензии TUV
NISSAN PATHFINDER (R51)			
B4 **2.5 DCi, 2.5 dCi 4WD, 3.0 dCi, 4.0 4WD** 01/05 - 126 -198 kW	**19-167367**	**19-166445**	
B6 4600 **4.0 4WD** 09/05 - 198 kW	**24-197427**	**24-197434**	без электронн. регулирования аморт. Силы; тип модели: USA
B6 4600 **2.5 DCi, 2.5 dCi 4WD, 3.0 dCi, 4.0 4WD** 01/05 - 126 -198 kW	**24-140874**	**24-140881**	без электронн. регулирования аморт. Силы; тип модели: Europa
NISSAN PATROL Station Wagon (W160)			
B4 **2.8, 3.2 TD, 3.3 D, 4.0** 06/80 - 08/88 70 -108 kW	*19-020099*	*19-020105*	HA: длина: 480 мм
B6 4600 **2.8, 3.2 TD, 3.3 D, 4.0** 06/80 - 08/88 70 -108 kW	**24-004107**	**24-004206**	HA: длина: 480 мм
NISSAN PATROL Hardtop (K160)			
B4 **2.8, 3.2 TD, 3.3 D** 11/79 - 08/88 70 -89 kW	*19-020099*	*19-020105*	HA: длина: 480 мм
B6 4600 **2.8, 3.2 TD, 3.3 D** 11/79 - 08/88 70 -89 kW	**24-004107**	**24-004206**	HA: длина: 480 мм
NISSAN PATROL Station Wagon (W260)			
B4 **2.8 TD, 3.2 D** 04/89 - 11/95 81 -85 kW	**19-020136**	*19-020143*	
NISSAN PATROL Hardtop (K260)			
B4 **2.8, 2.8 TD, 3.2 D, 4.2, 4.2 D** 04/89 - 12/97 81 -129 kW	**19-020136**	*19-020143*	
B6 4600 **2.8, 2.8 TD, 3.2 D, 4.2, 4.2 D** 05/86 - 12/97 81 -129 kW	**24-004107**	**24-020770**	на листовых рессорах
NISSAN PATROL GR I (Y60)			
B4 **2.8 TD, 4.2 D, 4.2 KAT** 09/88 - 06/97 85 -121 kW	**19-020136**	**19-020129**	на витых пружинах

N

Пригодны для			

NISSAN

NISSAN PATROL GR I (Y60)

B6 4600	**2.8 TD, 4.2 D, 4.2 KAT** 09/88 - 06/97 85 -121 kW	**24-012669**	**24-012676**	на витых пружинах

NISSAN PATROL GR II (Y61)

B6 4600	**2.7 TD, 2.8 TD, 2.8 TDiC, 3.0 AWD, 3.0 D, 3.0 DTi, 3.2 D, 4.2 D, 4.2 D 4x4, 4.2 TD, 4.2 TDi, 4.5, 4.5 i, 4.8** 06/97 - 70 -190 kW	**24-060431**	**24-060448**	

NISSAN PATROL (Y62)

BSK	**5.6** 04/10 - 298 kW	*53-002549*		для бронированных машин; Допустимый общий вес 4800 Kg; Класс сопротивления B6

NISSAN PICK UP (D21)

B6 4600	**2.3 D 4WD, 2.4 4WD, 2.4 i 12V 4WD, 2.4 i 4WD, 2.5 D 4WD, 2.7 D 4WD, 2.7 TD 4WD, 3.0 i V6 4WD** 09/85 - 02/98 51 -109 kW	**24-010993**	**24-011006**	

NISSAN PICK UP (D22)

B6 4600	**2.4 4WD, 2.4 i 4WD, 2.5 D 4WD, 2.5 Di 4WD, 2.5 TD 4WD, 2.7 TD 4WD, 3.0 4WD, 3.0 TD 4WD, 3.2 D 4WD, 3.3 4WD** 01/97 - 61 -125 kW	**24-187824**	**24-021289**	стандартная подвеска VA: Усиленное оснащение .; L макс.: 310 мм HA: L макс.: 543 мм

NISSAN PRIMERA Hatchback (P10)

B3	**1.6** 06/90 - 01/96 66 -75 kW		**36-161720**	стандартная подвеска
B3	**2.0 16V, 2.0 i** 06/90 - 06/96 85 -92 kW	**36-154876**	**36-161720**	стандартная подвеска
B3	**2.0 D** 01/91 - 01/96 55 kW	**36-154876**		стандартная подвеска
B4	**1.6** 06/90 - 01/96 66 -75 kW	**19-028620**		без АБС
B4	**1.6** 06/90 - 01/96 66 -75 kW	**19-028620**		с АБС
B4	**2.0 16V, 2.0 i** 06/90 - 06/96 85 -92 kW	**19-028620**	*22-049254* *22-049261*	с АБС
B4	**2.0 D** 01/91 - 01/96 55 kW	**19-028620**		без АБС
B4	**2.0 D** 01/91 - 01/96 55 kW	**19-028620**		с АБС
B6 Sport	**1.6, 2.0 16V, 2.0 D, 2.0 i** 06/90 - 06/96 55 -92 kW	**24-017824**	**34-030110**	HA: Только для винтовых подвесок

NISSAN PRIMERA (P10)

B3	**2.0, 2.0 16V, 2.0 i** 06/90 - 06/96 85 -105 kW	**36-154876**		стандартная подвеска
B3	**2.0 GT** 06/90 - 01/96 110 kW		**36-161690**	стандартная подвеска
B3	**2.0 D** 01/91 - 01/96 55 kW	**36-154876**		стандартная подвеска

N

Пригодны для				
NISSAN				
NISSAN PRIMERA (P10)				
B4	**1.6** 06/90 - 01/96 66 -75 kW	**19-028620**		без АБС
B4	**1.6** 06/90 - 01/96 66 -75 kW	**19-028620**		с АБС
B4	**2.0, 2.0 16V, 2.0 GT, 2.0 i** 06/90 - 06/96 85 -110 kW	**19-028620**	*22-049254* *22-049261*	с АБС
B4	**2.0 D** 01/91 - 01/96 55 kW	**19-028620**		с АБС
B6 Sport	**1.6, 2.0, 2.0 16V, 2.0 D, 2.0 GT, 2.0 i** 06/90 - 06/96 55 -110 kW	**24-017824**	**34-030110**	НА: Только для винтовых подвесок
NISSAN PRIMERA Traveller (W10)				
B3	**1.6 i** 07/90 - 03/98 66 -75 kW		**36-161720**	стандартная подвеска
B3	**2.0 i** 07/90 - 03/98 85 kW	**36-154876**	**36-161720**	стандартная подвеска
B3	**2.0 D** 07/90 - 12/95 55 kW	**36-154876**	**36-161720**	стандартная подвеска
B4	**1.6 i, 2.0 D, 2.0 i** 07/90 - 03/98 55 -85 kW	*22-047922* *22-047939*	*19-028835*	
NISSAN PRIMERA Hatchback (P11)				
B3	**1.6 16V** 09/96 - 07/02 66 -78 kW	**36-163632**	**36-163601**	стандартная подвеска; тип модели: SLX; тип модели: SRI
B3	**2.0 16V** 09/96 - 07/02 85 -110 kW	**36-227433**	**36-163601**	стандартная подвеска; тип модели: SLX; тип модели: SRI
B3	**2.0 16V, 2.0 TD** 09/96 - 07/02 66 -110 kW	**36-229703**	**36-163601**	стандартная подвеска; тип модели: GT
B4	**1.6 16V, 1.8 16V, 2.0 16V, 2.0 TD** 09/96 - 07/02 66 -110 kW	**19-028620**		Температура открытия Длина ступицы [мм]; стандартная подвеска НА: страна выпуска автомобиля: Великобритания
B6 Sport	**1.6 16V, 1.8 16V, 2.0 16V, 2.0 TD** 09/96 - 07/02 66 -110 kW	**24-017824**	**24-023443**	Страна-производитель Длина ступицы [мм] НА: страна выпуска автомобиля: Япония
NISSAN PRIMERA (P11)				
B3	**1.6 16V** 06/96 - 12/01 66 -78 kW	**36-163632**	**36-154906**	стандартная подвеска
B3	**2.0 16V** 09/96 - 12/01 85 -110 kW	**36-227433**	**36-154906**	стандартная подвеска; тип модели: SLX; тип модели: SRI
B3	**2.0 16V, 2.0 TD** 09/96 - 12/01 66 -110 kW	**36-229703**	**36-154906**	стандартная подвеска; тип модели: GT
B4	**1.6 16V, 1.8, 1.8 16V, 2.0, 2.0 16V, 2.0 TD** 06/96 - 12/01 66 -140 kW	**19-028620**		стандартная подвеска НА: страна выпуска автомобиля: Великобритания
B6 Sport	**1.6 16V, 1.8, 1.8 16V, 2.0, 2.0 16V, 2.0 TD** 06/96 - 12/01 66 -140 kW	**24-017824**	**24-023443**	НА: страна выпуска автомобиля: Япония

N

Пригодны для			
NISSAN			
NISSAN PRIMERA Traveller (WP11)			
B3	**1.6 16V** 04/98 - 12/01 66 -73 kW	**36-163632**	36-227440	стандартная подвеска
B3	**2.0 16V** 04/98 - 12/01 85 -103 kW	36-227433	36-227440	стандартная подвеска; тип модели: SLX; тип модели: SRI
B3	**2.0 16V, 2.0 TD** 04/98 - 12/01 66 -103 kW	**36-229703**	36-227440	стандартная подвеска; тип модели: GT
B4	**1.6 16V, 2.0 16V, 2.0 TD** 04/98 - 12/01 66 -103 kW	**19-028620**	*19-063508*	
NISSAN PRIMERA Hatchback (P12)			
B1	**1.6, 1.8, 1.9 dCi, 2.0, 2.2 dCi, 2.2 Di** 07/02 - 78 -103 kW	**12-234158**	**12-226368**	VA: с шариковым подшибником HA: без шарикового подшибника
B3	**1.6** 07/02 - 06/04 78 -80 kW	**36-214853**	**36-215201**	стандартная подвеска
B3	**1.6** 07/04 - 78 -80 kW	**36-200078**	**36-215201**	стандартная подвеска
B3	**1.8** 07/02 - 06/04 85 kW	**36-216376**	**36-215201**	стандартная подвеска
B3	**1.8, 1.9 dCi** 07/04 - 85 -88 kW	**36-200078**	**36-215201**	стандартная подвеска
B3	**2.0** 07/04 - 103 kW	**36-200078**	**36-215201**	стандартная подвеска
B3	**1.9 dCi, 2.0** 07/02 - 06/04 85 -103 kW	**36-212590**	**36-215201**	стандартная подвеска
B3	**2.2 Di** 07/02 - 06/04 93 kW	**36-216369**	**36-215201**	стандартная подвеска
B3	**2.2 Di** 07/04 - 93 kW	**36-200283**	**36-215201**	стандартная подвеска
B4	**1.6, 1.8, 1.9 dCi, 2.0, 2.2 dCi, 2.2 Di** 07/02 - 78 -103 kW		**19-174204**	
NISSAN PRIMERA (P12)			
B1	**1.6, 1.8, 1.9 dCi, 2.0, 2.2 dCi, 2.2 Di** 01/02 - 78 -103 kW	**12-234158**	**12-226368**	VA: с шариковым подшибником HA: без шарикового подшибника
B3	**1.6** 01/02 - 06/04 78 -80 kW	**36-214853**	**36-215201**	стандартная подвеска
B3	**1.6** 07/04 - 78 -80 kW	**36-200078**	**36-215201**	стандартная подвеска
B3	**1.8, 1.9 dCi** 03/02 - 06/04 85 -88 kW	**36-216376**	**36-215201**	стандартная подвеска
B3	**1.8, 1.9 dCi** 07/04 - 85 -88 kW	**36-200078**	**36-215201**	стандартная подвеска
B3	**2.0** 03/02 - 06/04 103 kW	**36-212590**	**36-215201**	стандартная подвеска
B3	**2.0** 07/04 - 103 kW	**36-200078**	**36-215201**	стандартная подвеска
B3	**2.2 dCi, 2.2 Di** 03/02 - 06/04 93 -102 kW	**36-216369**	**36-215201**	стандартная подвеска

N

Пригодны для			
NISSAN			
NISSAN PRIMERA (P12)			
B3 **2.2 dCi, 2.2 Di** 07/04 - 93 -102 kW	**36-200283**	**36-215201**	стандартная подвеска
B4 **1.6, 1.8, 1.9 dCi, 2.0, 2.2 dCi, 2.2 Di** 01/02 - 78 -103 kW		**19-174204**	
NISSAN PRIMERA универсал (WP12)			
B1 **1.6 Visia, 1.8, 1.9 dCi, 2.0, 2.2 dCi, 2.2 Di** 01/02 - 80 -103 kW	**12-234158**	**12-226368**	VA: с шариковым подшибником HA: без шарикового подшибника
B3 **1.6 Visia** 01/02 - 06/04 80 kW	**36-214853**	**36-215201**	стандартная подвеска
B3 **1.6 Visia** 07/04 - 80 kW	**36-214853**	**36-215201**	стандартная подвеска
B3 **1.8** 03/02 - 06/04 85 kW	**36-214853**	**36-215201**	стандартная подвеска; механическая КПП
B3 **1.8** 03/02 - 06/04 85 kW	**36-212590**	**36-215201**	стандартная подвеска; АКПП
B3 **1.8** 07/04 - 85 kW	**36-200078**	**36-215201**	стандартная подвеска
B3 **1.9 dCi, 2.0** 03/02 - 85 -103 kW	**36-200078**	**36-215201**	стандартная подвеска
B3 **2.2 dCi, 2.2 Di** 03/02 - 93 -102 kW	**36-200283**	**36-215201**	стандартная подвеска
B4 **1.8, 1.9 dCi, 2.0, 2.2 dCi, 2.2 Di** 03/02 - 85 -103 kW		**19-174204**	
NISSAN QASHQAI (J10, JJ10)			
B1 **1.5 dCi, 1.6, 1.6 dCi, 1.6 dCi AWD, 2.0, 2.0 AWD, 2.0 dCi, 2.0 dCi AWD** 02/07 - 76 -110 kW	**12-234134** **12-234141**		стандартная подвеска VA: с шариковым подшибником
B3 **1.6** 02/07 - 81 -86 kW	**36-199976**	**36-200511**	стандартная подвеска
B3 **2.0 AWD** 02/07 - 103 kW	**36-213542**	**36-200528**	стандартная подвеска
B3 **1.5 dCi, 2.0** 02/07 - 78 -103 kW	**36-213542**	**36-200511**	стандартная подвеска VA: -> 08/07
B3 **1.5 dCi, 1.6 dCi, 1.6 dCi AWD, 2.0 dCi, 2.0 dCi AWD** 02/07 - 81 -110 kW	**36-213559**	i.V.	стандартная подвеска
B4 **1.5 dCi, 1.6, 1.6 dCi, 1.6 dCi AWD, 2.0, 2.0 AWD, 2.0 dCi, 2.0 dCi AWD** 02/07 - 76 -110 kW	**22-226372** **22-226389**	**19-226392**	стандартная подвеска
B6 Sport **1.5 dCi, 1.6, 1.6 dCi, 1.6 dCi AWD, 2.0, 2.0 AWD, 2.0 dCi, 2.0 dCi AWD** 02/07 - 76 -110 kW	**22-210692** **22-210739**	**24-210294**	
NISSAN SERENA (C23M)			
B4 **1.6 16V** 02/93 - 05/96 71 kW		**19-028477**	стандартная подвеска; мост с жесткой балкой

N

Пригодны для			
NISSAN			
NISSAN SERENA (C23M)			
B4 **2.0 D, 2.4** 11/92 - 10/95 49 -93 kW		**19-028477** OO	стандартная подвеска; Варианты оснащения: ex. SGX; мост с жесткой балкой
B4 **2.3 D** 01/95 - 09/01 55 kW		**19-028477** OO	стандартная подвеска; Варианты оснащения: ex. SGX; мост с жесткой балкой
NISSAN SKYLINE (R32)			
B6 Sport **1.8, 2.0, 2.0 Turbo, 2.5** 03/89 - 06/93 67 -158 kW	**24-014731** IO	**24-014748** IO	тип модели: R32
B6 Sport **2.0 4x4, 2.0 Turbo 4x4** 03/89 - 06/93 114 -158 kW	**24-014717** IO	**24-014724** TL	тип модели: R32
B8 **2.0 4x4, 2.0 Turbo 4x4** 03/89 - 06/93 114 -158 kW	*24-016728* IO	*24-016735* TL	тип модели: R32
NISSAN SKYLINE купе (R32)			
B6 Sport **2.0, 2.0 Turbo** 03/89 - 06/93 114 -158 kW	**24-014731** IO	**24-014748** IO	тип модели: R32
B6 Sport **2.0 4x4, 2.0 Turbo 4x4, 2.6 Twin Turbo 4x4** 03/89 - 06/93 114 -206 kW	**24-014717** IO	**24-014724** TL	тип модели: R32
B8 **2.0 4x4, 2.0 Turbo 4x4, 2.6 Twin Turbo 4x4** 03/89 - 06/93 114 -206 kW	*24-016728* IO	*24-016735* TL	тип модели: R32
NISSAN SKYLINE (R33)			
B6 Sport **2.0, 2.5** 07/93 - 05/98 96 -140 kW	**24-018739** IO	**24-019163** IO	тип модели: R33
B6 Sport **2.5 4x4** 07/93 - 05/98 140 kW	**24-021074** IO	**24-021081** TL	тип модели: R33
NISSAN SKYLINE купе (R33)			
B6 Sport **2.0, 2.5** 07/93 - 07/00 96 -184 kW	**24-018739** IO	**24-019163** IO	тип модели: R33
B16 PSS9 **2.5 4x4, 2.6 Twin Turbo 4x4, 2.5 4x4** 07/93 - 07/00 140 -206 kW	*48-080750*		без рецензии TUV; тип модели: R34 VA: Глубина (экспертиза): 40 мм HA: Глубина (экспертиза): 40 мм
NISSAN SKYLINE (R34)			
B6 Sport **2.0, 2.5** 06/98 - 07/00 114 -147 kW	**24-018739** IO	**24-019163** IO	тип модели: R33
B6 Sport **2.5 4x4** 06/98 - 07/00 147 kW	**24-021074** IO	**24-021081** TL	тип модели: R33
NISSAN SKYLINE купе (R34)			
B6 Sport **2.0, 2.5** 06/98 - 07/00 114 -147 kW	**24-018739** IO	**24-019163** IO	тип модели: R33
NISSAN SKYLINE купе (V35)			
B16 PSS9 **3.5 4x4** 08/03 - 206 kW	*48-080750*		без рецензии TUV; тип модели: R34 VA: Глубина (экспертиза): 40 мм HA: Глубина (экспертиза): 40 мм

N

Пригодны для			
NISSAN			
NISSAN SUNNY II Hatchback (N13)			
B3	**1.0, 1.3, 1.4, 1.4 LX, 1.5, 1.6, 1.6 GTI 16V, 1.6 i, 1.6 i 12V, 1.7 D, 1.8 GTI 16V** 06/86 - 06/91 37 -92 kW	**36-163595**	стандартная подвеска
B4	**1.3, 1.4 LX, 1.5, 1.6, 1.6 GTI 16V, 1.6 i, 1.6 i 12V, 1.7 D, 1.8 GTI 16V** 06/86 - 06/91 40 -92 kW	*22-044969* *22-044976*	*22-044983* *22-044990*
NISSAN SUNNY II (N13)			
B3	**1.3, 1.4, 1.4 LX, 1.5, 1.6, 1.6 GTI 16V, 1.6 i, 1.6 i 12V, 1.7 D** 06/86 - 10/91 40 -88 kW	**36-163595**	стандартная подвеска
B4	**1.3, 1.4 LX, 1.5, 1.6, 1.6 GTI 16V, 1.6 i, 1.6 i 12V, 1.7 D** 06/86 - 10/91 40 -81 kW	*22-044969* *22-044976*	*22-044983* *22-044990*
NISSAN SUNNY II Traveller (B12)			
B3	**1.5, 1.6, 1.6 i, 1.6 i 12V, 1.7 D** 01/86 - 06/91 40 -66 kW	**36-163595**	стандартная подвеска
B4	**1.5, 1.6, 1.6 i, 1.6 i 12V, 1.7 D** 01/86 - 06/91 40 -66 kW	*22-044969* *22-044976*	*22-044983* *22-044990*
NISSAN SUNNY II купе (B12)			
B3	**1.5, 1.6, 1.6 GTI 16V, 1.6 i, 1.6 i 12V, 1.8 GTI 16V** 06/86 - 06/91 52 -92 kW	**36-163595**	стандартная подвеска
B4	**1.5, 1.6, 1.6 GTI 16V, 1.6 i, 1.6 i 12V, 1.8 GTI 16V** 06/86 - 06/91 52 -92 kW	*22-044969* *22-044976*	*22-044983* *22-044990*
NISSAN SUNNY III Liftback (N14)			
B3	**1.4 i, 1.4 i 16V** 10/90 - 06/95 55 -64 kW	**36-163595**	стандартная подвеска
B4	**1.4 i** 10/90 - 05/95 55 kW	*22-047946* *22-047953*	*22-049179* *22-049186*	без АБС
B4	**1.4 i** 10/90 - 05/95 55 kW	*22-047946* *22-047953*	*22-049230*	с АБС
B4	**1.6 i** 10/90 - 05/95 66 kW	*22-047946* *22-047953*	*22-049216* *22-049223*	без АБС
B4	**1.6 i, 1.6 i 16V** 10/90 - 05/95 66 -75 kW	*22-047946* *22-047953*	*22-049230*	с АБС
B4	**1.6 i 16V** 10/92 - 10/93 75 kW	*22-047946* *22-047953*	*22-049216* *22-049223*	без АБС
B4	**1.6 i 16V** 11/93 - 05/95 75 kW	*22-047946* *22-047953*	*22-049179* *22-049186*	без АБС
B4	**2.0 i 16V** 10/90 - 05/95 105 kW	*22-047946* *22-047953*	*22-049230*	с АБС
B4	**2.0 D** 10/90 - 05/95 55 kW	*22-047946* *22-047953*	*22-049179* *22-049186*	без АБС
B4	**2.0 D** 10/90 - 05/95 55 kW	*22-047946* *22-047953*	*22-049230*	с АБС

N

Пригодны для				
NISSAN				
NISSAN SUNNY III Hatchback (N14)				
B3	**1.4, 1.4 i, 1.4 i 16V** 10/90 - 06/95 55 -64 kW	**36-163595**		стандартная подвеска
B4	**1.4 i, 1.4 i 16V** 10/90 - 05/95 55 -64 kW	*22-047946* *22-047953*	*22-049179* *22-049186*	без АБС
B4	**1.4 i, 1.4 i 16V** 10/90 - 05/95 55 -64 kW	*22-047946* *22-047953*	*22-049230*	с АБС
B4	**1.6 i** 10/90 - 05/95 66 kW	*22-047946* *22-047953*	*22-049216* *22-049223*	без АБС
B4	**1.6 i, 1.6 i 16V** 10/90 - 05/95 66 -75 kW	*22-047946* *22-047953*	*22-049230*	с АБС
B4	**1.6 i 16V** 10/92 - 10/93 75 kW	*22-047946* *22-047953*	*22-049216* *22-049223*	без АБС
B4	**1.6 i 16V** 11/93 - 05/95 75 kW	*22-047946* *22-047953*	*22-049179* *22-049186*	без АБС
B4	**2.0 D** 10/90 - 05/95 55 kW	*22-047946* *22-047953*	*22-049179* *22-049186*	без АБС
B4	**2.0 D** 10/90 - 05/95 55 kW	*22-047946* *22-047953*	*22-049230*	с АБС
NISSAN SUNNY III (N14)				
B3	**1.4, 1.4 i, 1.4 i 16V** 10/90 - 06/95 55 -64 kW	**36-163595**		стандартная подвеска
B4	**1.4 i** 10/90 - 05/95 55 kW	*22-047946* *22-047953*	*22-049179* *22-049186*	без АБС
B4	**1.4 i** 10/90 - 05/95 55 kW	*22-047946* *22-047953*	*22-049230*	с АБС
B4	**1.6 i 16V** 10/92 - 10/93 75 kW	*22-047946* *22-047953*	*22-049216* *22-049223*	без АБС
B4	**1.6 i 16V** 11/93 - 05/95 75 kW	*22-047946* *22-047953*	*22-049179* *22-049186*	без АБС
B4	**1.6, 1.6 i, 1.8, 2.0** 05/90 - 12/96 66 -104 kW	*22-047946* *22-047953*	*22-049216* *22-049223*	без АБС
B4	**1.6, 1.6 i, 1.6 i 16V, 1.8, 2.0** 05/90 - 12/96 66 -104 kW	*22-047946* *22-047953*	*22-049230*	с АБС
B4	**2.0 D** 10/90 - 05/95 55 kW	*22-047946* *22-047953*	*22-049179* *22-049186*	без АБС
B4	**2.0 D** 10/90 - 05/95 55 kW	*22-047946* *22-047953*	*22-049230*	с АБС
NISSAN TERRANO I (WD21)				
B4	**2.4 i 4WD** 10/87 - 02/93 76 kW	**19-061085**	**19-061092**	
B4	**3.0 i 4WD** 01/90 - 12/95 109 kW	**19-061085**	**19-061092**	
B4	**2.7 TD 4WD** 02/89 - 02/96 73 kW	**19-061085**	**19-061092**	
B6 4600	**2.4 i 4WD, 2.7 TD 4WD, 3.0 i 4WD** 10/87 - 02/93 73 -109 kW	**24-012454**	**24-020770**	

N

Пригодны для			
NISSAN			
NISSAN TERRANO II (R20)			
B3 **2.4 4WD, 2.7 TDi 4WD** 05/96 - 06/99 85 -92 kW		**36-219230**	стандартная подвеска; Число дверей: 3
B3 **2.4 4WD, 2.7 TDi 4WD** 07/99 - 85 -92 kW		**36-219247**	стандартная подвеска; Число дверей: 3
B3 **2.4 4WD, 2.7 TDi 4WD** 05/96 - 06/99 85 -92 kW		**36-219254**	стандартная подвеска; Усиленное оснащение .; Число дверей: 5
B3 **2.4 4WD, 2.7 TDi 4WD** 07/99 - 85 -92 kW		**36-215133**	стандартная подвеска; Число дверей: 5
B4 **2.4 4WD, 2.4 i 12V 4WD, 2.7 TD 4WD, 2.7 TDi 4WD** 02/93 - 74 -92 kW	**19-105895**	**19-061092**	
B6 4600 **2.4 4WD, 2.4 i 12V 4WD, 2.7 TD 4WD, 2.7 TDi 4WD, 3.0 Di 4WD, 3.0 DiTD 4WD, 3.2 TDi 4WD** 10/92 - 06/03 74 -125 kW	**24-020763**	**24-020770**	
NISSAN TITAN			
B6 4600 **5.6** 10/03 - 227 kW	**24-197656**	*24-185967*	стандартная подвеска
B6 4600 **5.6 4x4, 5.6 Flex-Fuel 4WD** 10/03 - 224 -227 kW	**24-197656**	**24-116244**	стандартная подвеска
B8 5100 **5.6** 10/03 - 227 kW	**24-197649**	*24-186773*	без рецензии TUV VA: изменяемой высоты; Повышение уровня подвески: 0-50 мм HA: Повышение уровня подвески: 0-25 мм
B8 5100 **5.6 4x4, 5.6 Flex-Fuel 4WD** 10/03 - 224 -227 kW	**24-197649**	**24-186766**	без рецензии TUV VA: изменяемой высоты; Повышение уровня подвески: 0-50 мм HA: Повышение уровня подвески: 0-25 мм
NISSAN TIIDA Наклонная задняя часть (C11X)			
B4 **1.5 dCi, 1.6, 1.8** 09/07 - 78 -93 kW		**19-213910**	
NISSAN TIIDA седан (SC11X)			
B4 **1.5 dCi, 1.6, 1.8** 09/07 - 78 -93 kW		**19-213910**	
NISSAN XTERRA (WD22)			
B6 4600 **2.8 TD AWD** 05/01 - 12/04 101 kW	**24-187824**	**24-185011**	стандартная подвеска VA: Усиленное оснащение .; L макс.: 310 мм
NISSAN XTERRA (N50)			
B4 **2.8 4x4** 01/05 - 104 kW	**19-172903**	**19-172910**	без электронн. регулирования аморт. Силы
B6 4600 **2.8 4x4** 01/05 - 104 kW	**24-140874**	**24-144384**	без электронн. регулирования аморт. Силы
B6 4600 **2.8 4x4, 4.0 4x4** 01/05 - 104 -198 kW	**24-137430**	**24-187121**	стандартная подвеска
B8 5100 **2.8 4x4, 4.0 4x4** 01/05 - 104 -198 kW	**24-187053**	**24-187169**	без рецензии TUV VA: изменяемой высоты; Повышение уровня подвески: 0-50 мм HA: Повышение уровня подвески: 0-25 мм

N

Пригодны для				
NISSAN				
NISSAN X-TRAIL (T30)				
B1	**2.0, 2.0 4x4, 2.2 dCi, 2.2 dCi 4x4, 2.2 Di 4x4, 2.5 4x4** 07/01 - 84 -121 kW	**12-234158**		VA: с шариковым подшибником
B3	**2.0, 2.0 4x4** 07/01 - 10/05 103 -110 kW	**36-216284**	**36-216321**	стандартная подвеска
B3	**2.0, 2.0 4x4** 11/05 - 103 -110 kW	**36-216307**	**36-216321**	стандартная подвеска
B3	**2.5 4x4** 11/02 - 10/05 121 -132 kW	**36-216284**	**36-216321**	стандартная подвеска
B3	**2.5 4x4** 06/05 - 121 -132 kW	**36-216307**	**36-216321**	стандартная подвеска
B3	**2.2 DCi, 2.2 dCi 4x4, 2.2 DCi FWD, 2.2 Di 4x4** 07/01 - 05/05 84 -100 kW	**36-216291**	**36-216321**	стандартная подвеска
B3	**2.2 DCi, 2.2 dCi 4x4, 2.2 Di 4x4** 06/05 - 84 -100 kW	**36-215171**	**36-216321**	стандартная подвеска
NISSAN X-TRAIL (T31)				
B4	**2.0, 2.0 dCi, 2.0 dCi FWD, 2.0 FWD, 2.5** 03/07 - 103 -127 kW	**22-213747** **22-213754**	**19-213767**	стандартная подвеска
NISSAN NV 400 автобус				
B4	**2.3 dCi** 11/11 - 74 -107 kW	i.V.	**19-232546**	стандартная подвеска; Привод на передние колеса
B4	**2.3 dCi** 11/11 - 74 -107 kW	i.V.	**19-232553**	стандартная подвеска; Привод на задние колеса
NISSAN NV 400 фургон				
B4	**2.3 dCi** 11/11 - 74 -107 kW	i.V.	**19-232546**	стандартная подвеска; Привод на передние колеса
B4	**2.3 dCi [RWD]** 11/11 - 92 -107 kW	i.V.	**19-232553**	стандартная подвеска; Привод на задние колеса
NISSAN NV 400 с бортовой платформой/ходовая часть				
B4	**2.3 dCi** 11/11 - 74 -107 kW	i.V.	**19-232546**	стандартная подвеска; Привод на передние колеса
B4	**2.3 dCi [RWD]** 11/11 - 92 -107 kW	i.V.	**19-232553**	стандартная подвеска; Привод на задние колеса
NISSAN PRIMASTAR автобус (X83)				
B1	**2.0, dCi 100, dCi 115, dCi 120, dCi 140, dCi 150, dCi 80, dCi 90** 03/01 - 60 -107 kW	**12-238033**		
B3	**2.0, dCi 100, dCi 115, dCi 120, dCi 140, dCi 150, dCi 80, dCi 90** 03/01 - 60 -107 kW	36-199488	**36-198078**	стандартная подвеска
B4	**2.0, dCi 100, dCi 115, dCi 120, dCi 140, dCi 150, dCi 80, dCi 90** 03/01 - 60 -107 kW		**19-152615**	

N

Пригодны для			
NISSAN			
NISSAN PRIMASTAR фургон (X83)			
B1 **2.0, dCi 100, dCi 115, dCi 120, dCi 140, dCi 150, dCi 80, dCi 90** 09/02 - 60 -107 kW	**12-238033**		
B3 **2.0, dCi 100, dCi 115, dCi 120, dCi 140, dCi 150, dCi 80, dCi 90** 09/02 - 60 -107 kW	**36-199488**	**36-198078**	стандартная подвеска
B4 **2.0, dCi 100, dCi 115, dCi 120, dCi 140, dCi 150, dCi 80, dCi 90** 09/02 - 60 -107 kW		**19-152615** OIO	
NISSAN VANETTE CARGO фургон (HC 23)			
B4 **1.6 i, 2.3 D** 01/95 - 55 -71 kW		**19-028477** OIO	стандартная подвеска; мост с жесткой балкой
NISSAN (DONGFENG)			
NISSAN (DONGFENG) QASCHQAI			
B1 **1.6, 2.0** 03/08 - 81 -106 kW	**12-234134** **12-234141**		VA: с шариковым подшибником
B4 **1.6, 2.0** 03/08 - 81 -106 kW	**22-226372** **22-226389**	**19-226392** OIO	стандартная подвеска
B6 Sport **1.6, 2.0** 03/08 - 81 -106 kW	**22-210692** **22-210739**	**24-210294** OIO	
NSU			
NSU 1000			
B6 Sport **C** 08/63 - 12/72 29 kW	**24-630085** OIO	**24-004732**	
NSU 1200			
B6 Sport **C** 09/69 - 11/71 40 kW		**24-004732**	
NSU PRINZ			
B6 Sport **1000, 1200, 600, 600 4L** 08/61 - 03/74 22 -48 kW	**24-630085** OIO	**24-004732**	
NSU TT			
B6 Sport **1.2** 07/65 - 11/71 48 kW	**24-630085** OIO	**24-004732**	
NSU TTS			
B6 Sport **1.0** 01/70 - 11/71 52 kW	**24-630085** OIO	**24-004732**	
OPEL			
OPEL ADAM			
B4 **1.2, 1.4** 10/12 - 51 -74 kW	**22-231369** **22-231376**	**19-231389** OIO	стандартная подвеска; спортивная подвеска

N O

Пригодны для			
OPEL			
OPEL ADAM			
B6 Sport	**1.2, 1.4** 10/12 - 51 -74 kW	22-239099 22-239105	24-239110
B8	**1.2, 1.4** 10/12 - 51 -74 kW	22-239129 22-239143	24-239134
OPEL ADMIRAL B			
B6 Sport	**2.8, 2.8 E, 2.8 S** 03/69 - 01/78 95 -121 kW	**24-632683**	**24-632690**
OPEL AGILA (H00)			
B3	**1.0 12V, 1.2 16V** 09/00 - 12/02 43 -55 kW	**36-215287**	**36-219285**	стандартная подвеска
B3	**1.0 12V, 1.2 16V** 01/03 - 12/07 43 -55 kW		**36-219285**	стандартная подвеска
B3	**1.0, 1.2 16V Twinport, 1.3 CDTI** 08/03 - 12/07 44 -59 kW		**36-219285**	стандартная подвеска
B4	**1.0, 1.0 12V, 1.2 16V, 1.2 16V Twinport, 1.3 CDTI** 09/00 - 12/07 43 -59 kW		**19-168784**	стандартная подвеска
OPEL AGILA			
B1	**1.0, 1.0 LPG, 1.2, 1.2 LPG, 1.3 CDTI** 04/08 - 48 -69 kW	**12-231409**	
B4	**1.0, 1.0 LPG, 1.2, 1.2 LPG, 1.3 CDTI** 04/08 - 48 -69 kW	**22-166722** **22-166739**	**19-156545**
B6 Sport	**1.0, 1.0 LPG, 1.2, 1.2 LPG, 1.3 CDTI** 04/08 - 48 -69 kW	**22-222121** **22-222138**	**24-222143**
B8	**1.0, 1.0 LPG, 1.2, 1.2 LPG, 1.3 CDTI** 04/08 - 48 -69 kW	**22-222152** **22-222169**	**24-222143**
OPEL AMPERA			
B4	**EV 150** 11/11 - 111 kW	**22-232496** **22-232502**	**19-232515**
OPEL ASCONA A (81_, 86_, 87_, 88_)			
B4	**1.2 S, 1.6 N, 1.6 S, 1.9 SR** 03/71 - 08/75 44 -66 kW		*19-019604*
B6 Sport	**1.2 S, 1.6 N, 1.6 S, 1.9 SR** 03/71 - 08/75 44 -66 kW	**24-627726**	**24-009188**	VA: Параметр: 310/150 HA: Параметр: 98/36; длина: 652 мм
OPEL ASCONA A Voyage (84_, 89_)			
B4	**1.6 N, 1.6 S, 1.9 SR** 10/70 - 08/75 44 -66 kW		*19-019604*
OPEL ASCONA B (81_, 86_, 87_, 88_)			
B3	**1.6 N, 1.6 S, 1.9 N, 1.9 S, 2.0 E, 2.0 N, 2.0 S** 09/75 - 08/81 44 -81 kW	**36-162680**		стандартная подвеска
B4	**1.2, 1.2 S, 1.3 N, 1.3 S, 1.6 N, 1.6 S, 1.9 N, 1.9 S, 2.0 D, 2.0 N, 2.0 S** 09/75 - 08/81 40 -74 kW	*19-019444*	*19-019604*

Пригодны для			
OPEL			
OPEL ASCONA B (81_, 86_, 87_, 88_)			
B4 **2.0 E** 08/79 - 08/81 81 kW		*19-019604*	
B6 Sport **1.2, 1.2 S, 1.3 N, 1.3 S, 1.6 N, 1.6 S, 1.9 N, 1.9 S, 2.0 D, 2.0 E, 2.0 N, 2.0 S** 09/75 - 08/81 40 -81 kW	**24-006866**	**24-008938**	VA: Параметр: 150/60 HA: Параметр: 220/80
B6 Sport **1.2, 1.2 S, 1.3 N, 1.3 S, 1.6 N, 1.6 S, 1.9 N, 1.9 S, 2.0 D, 2.0 E, 2.0 N, 2.0 S, 2.4 400** 09/75 - 08/81 40 -106 kW	**24-008839**	**24-008938**	тип модели: Rallye VA: Параметр: 261/108 HA: Параметр: 220/80
B6 Sport **1.2, 1.2 S, 1.3 N, 1.3 S, 1.6 N, 1.6 S, 1.9 N, 1.9 S, 2.0 D, 2.0 E, 2.0 N, 2.0 S** 09/75 - 08/81 40 -81 kW	**24-000819**	**24-000918**	тип модели: Rennen VA: Параметр: 310/160; L макс.: 474 мм HA: Параметр: 274/95
OPEL ASCONA C Наклонная задняя часть (84_, 89_)			
B3 **1.3 N, 1.3 S** 09/81 - 05/82 44 -55 kW		**38-154508**	стандартная подвеска; механическая КПП
B3 **1.3 N, 1.3 S** 09/81 - 05/82 44 -55 kW		**38-154508**	стандартная подвеска; АКПП
B3 **1.3 N, 1.3 S** 06/82 - 08/88 44 -55 kW	**36-161560**	**38-154508**	стандартная подвеска; механическая КПП
B3 **1.3 N, 1.3 S** 06/82 - 08/88 44 -55 kW		**38-154508**	стандартная подвеска; АКПП
B3 **1.6, 1.6 i, 1.6 i KAT, 1.6 S** 09/81 - 08/88 55 -66 kW	**36-161539**	**38-154508**	стандартная подвеска; механическая КПП
B3 **1.6, 1.6 i, 1.6 i KAT, 1.6 S** 09/81 - 08/88 55 -66 kW		**38-154508**	стандартная подвеска; АКПП
B3 **1.8 E** 01/85 - 08/86 74 kW	**36-161560**	**38-154508**	стандартная подвеска; механическая КПП
B3 **1.8 E** 01/85 - 08/86 74 kW	**36-161539**	**38-154508**	стандартная подвеска; АКПП
B3 **1.6 D** 03/82 - 08/88 40 kW		**38-154508**	стандартная подвеска; механическая КПП
B3 **1.6 D** 03/82 - 08/88 40 kW		**38-154508**	стандартная подвеска; АКПП
B4 **1.3 N, 1.3 S, 1.6, 1.6 D, 1.6 S, 1.8 i** 09/81 - 08/84 40 -85 kW	*21-030437* **11-101314** SP	**19-019864**	-> CH.Nr.: F1.003.026; -> CH.Nr.: F5.000.000; -> CH.Nr.: 6.000.000
B4 **1.3 N, 1.3 S, 1.6, 1.6 D, 1.6 S, 1.8 i** 09/84 - 08/88 40 -85 kW		**19-019864**	CH.Nr.: F1.003.027 ->; CH.Nr.: F5.000.001 ->; CH.Nr.: 6.000.001 ->
B4 **1.6, 1.6 i, 1.6 i KAT, 1.8, 1.8 E, 2.0 i, 2.0 i GT, 2.0 i KAT** 01/85 - 08/88 55 -95 kW		**19-019864**	
B6 Sport **1.3 N, 1.3 S, 1.6, 1.6 D, 1.6 i, 1.6 i KAT, 1.6 S, 1.8, 1.8 E, 1.8 i, 2.0 i, 2.0 i GT, 2.0 i KAT** 09/81 - 08/88 40 -95 kW		*24-000970*	
OPEL ASCONA C (81_, 86_, 87_, 88_)			
B3 **1.3 N, 1.3 S** 09/81 - 05/82 44 -55 kW		**38-154508**	стандартная подвеска; механическая КПП

Пригодны для				
OPEL				
OPEL ASCONA C (81_, 86_, 87_, 88_)				
B3	**1.3 N, 1.3 S** 09/81 - 05/82 44 -55 kW		**38-154508**	стандартная подвеска; АКПП
B3	**1.3 N, 1.3 S** 06/82 - 08/88 44 -55 kW	**36-161560**	**38-154508**	стандартная подвеска; механическая КПП
B3	**1.3 N, 1.3 S** 06/82 - 08/88 44 -55 kW		**38-154508**	стандартная подвеска; АКПП
B3	**1.6, 1.6 i, 1.6 i KAT, 1.6 S** 09/81 - 08/88 55 -66 kW	**36-161539**	**38-154508**	стандартная подвеска; механическая КПП
B3	**1.6, 1.6 i, 1.6 i KAT, 1.6 S** 09/81 - 08/88 55 -66 kW		**38-154508**	стандартная подвеска; АКПП
B3	**1.8 E, 1.8 i** 09/82 - 08/86 74 -85 kW	**36-161560**	**38-154508**	стандартная подвеска; механическая КПП
B3	**1.8 E, 1.8 i** 09/82 - 08/86 74 -85 kW	**36-161539**	**38-154508**	стандартная подвеска; АКПП
B3	**1.6 D** 03/82 - 08/88 40 kW		**38-154508**	стандартная подвеска; механическая КПП
B3	**1.6 D** 03/82 - 08/88 40 kW		**38-154508**	стандартная подвеска; АКПП
B4	**1.3 N, 1.3 S, 1.6, 1.6 D, 1.6 S, 1.8 i, 2.0** 09/81 - 08/84 40 -85 kW	*21-030437* **11-101314** SP	**19-019864**	-> CH.Nr.: F1.003.026; -> CH.Nr.: F5.000.000; -> CH.Nr.: 6.000.000
B4	**1.3 N, 1.3 S, 1.6, 1.6 D, 1.6 S, 1.8 i** 09/84 - 08/88 40 -85 kW		**19-019864**	CH.Nr.: F1.003.027 ->; CH.Nr.: F5.000.001 ->; CH.Nr.: 6.000.001 ->
B4	**1.6, 1.6 i, 1.6 i KAT, 1.8, 1.8 E, 2.0, 2.0 i, 2.0 i GT, 2.0 i KAT** 09/81 - 08/88 55 -95 kW		**19-019864**	
B6 Sport	**1.3 N, 1.3 S, 1.6, 1.6 i, 1.6 i KAT, 1.6 S, 1.8, 1.8 E, 1.8 i, 2.0, 2.0 i, 2.0 i GT, 2.0 i KAT** 09/81 - 08/88 44 -95 kW		*24-000970*	
OPEL ASTRA F Наклонная задняя часть (53_, 54_, 58_, 59_)				
B1	**1.4, 1.4 i, 1.4 i 16V, 1.4 Si, 1.6, 1.6 i, 1.6 i 16V, 1.6 Si, 1.7 D, 1.7 TD, 1.7 TDS, 1.8, 1.8 i, 1.8 i 16V, 2.0 GSI 16V, 2.0 i, 2.0 i 16V** 09/91 - 01/98 42 -110 kW	**12-116812**		VA: с шариковым подшибником
B2	**1.4, 1.4 i, 1.4 i 16V, 1.4 Si, 1.6, 1.6 i, 1.6 i 16V, 1.6 Si, 1.7 D, 1.7 TD, 1.7 TDS, 1.8, 1.8 i, 1.8 i 16V, 2.0 i** 09/91 - 01/98 42 -92 kW	**16-031548** **11-101369** SP	**15-062215**	
B3	**1.4, 1.4 i, 1.4 i 16V, 1.4 Si, 1.6, 1.6 i, 1.6 i 16V, 1.6 Si** 09/91 - 12/94 44 -74 kW	**36-130481**	**38-130366**	стандартная подвеска
B3	**1.4, 1.4 i, 1.4 i 16V, 1.4 Si, 1.6, 1.6 i, 1.6 i 16V, 1.6 Si** 09/91 - 12/94 44 -74 kW	*36-130139*	**38-130465**	стандартная подвеска; Усиленное оснащение .
B3	**1.6 i 16V, 1.7 D, 1.7 TD, 1.7 TDS, 1.8, 1.8 i, 1.8 i 16V, 2.0 GSI 16V, 2.0 i, 2.0 i 16V** 09/91 - 01/98 42 -110 kW	**36-197941**	**38-161063**	спортивная подвеска; тип модели: GSI
B3	**1.7 D, 1.8, 1.8 i, 1.8 i 16V, 2.0 i, 2.0 i 16V** 09/91 - 01/98 42 -100 kW	*36-130115*	**38-130366**	стандартная подвеска

Пригодны для				
OPEL				
OPEL ASTRA F Наклонная задняя часть (53_, 54_, 58_, 59_)				
B3	**1.7 D, 1.7 TD, 1.7 TDS, 1.8, 1.8 i, 1.8 i 16V, 2.0 i, 2.0 i 16V** 09/91 - 01/98 42 -100 kW	*36-130139*	**38-130465**	стандартная подвеска; Усиленное оснащение .
B3	**1.7 TD, 1.7 TDS** 12/91 - 01/98 50 -60 kW	*36-130122*	**38-130366**	стандартная подвеска
B4	**1.4, 1.4 i, 1.4 i 16V, 1.4 Si, 1.6, 1.6 i, 1.6 i 16V, 1.6 Si, 1.7 D, 1.7 TD, 1.7 TDS, 1.8, 1.8 i, 1.8 i 16V, 2.0 GSI 16V, 2.0 i, 2.0 i 16V** 09/91 - 01/98 42 -110 kW	**21-030260** **11-101369** SP	**19-019956**	
B6 Sport	**1.4, 1.4 i, 1.4 i 16V, 1.4 Si, 1.6, 1.6 i, 1.6 i 16V, 1.6 Si, 1.7 D, 1.7 TD, 1.7 TDS, 1.8, 1.8 i, 1.8 i 16V, 2.0 GSI 16V, 2.0 i, 2.0 i 16V** 09/91 - 01/98 42 -110 kW	**34-030035**	**24-015523**	
B8	**1.4, 1.4 i, 1.4 i 16V, 1.4 Si, 1.6, 1.6 i, 1.6 i 16V, 1.6 Si, 1.7 D, 1.7 TD, 1.7 TDS, 1.8, 1.8 i, 1.8 i 16V, 2.0 GSI 16V, 2.0 i, 2.0 i 16V** 09/91 - 01/98 42 -110 kW	**34-181577**	**24-015523**	
B10	**1.4, 1.4 i, 1.4 i 16V, 1.4 Si, 1.6, 1.6 i, 1.6 i 16V, 1.6 Si, 1.7 D, 1.7 TD, 1.7 TDS, 1.8, 1.8 i, 1.8 i 16V, 2.0 GSI 16V, 2.0 i, 2.0 i 16V** 09/91 - 01/98 42 -110 kW	*46-111920*		Обязанность, предусмотренная экспертизой; механическая КПП VA: Глубина (экспертиза): 60 мм; Нагрузка оси до: 900 кг HA: Глубина (экспертиза): 40 мм; Нагрузка оси до: 800 кг
B12 PK	**1.4, 1.4 i, 1.4 i 16V, 1.4 Si, 1.6, 1.6 i, 1.6 i 16V, 1.6 Si, 1.7 D, 1.7 TD, 1.7 TDS, 1.8, 1.8 i, 1.8 i 16V, 2.0 GSI 16V, 2.0 i, 2.0 i 16V** 09/91 - 01/98 42 -110 kW	**46-188861**		Обязанность, предусмотренная экспертизой VA: Глубина (экспертиза): 30 мм; Нагрузка оси до: 870 кг HA: Глубина (экспертиза): 30 мм; Нагрузка оси до: 800 кг
B12 SL	**1.4, 1.4 i, 1.4 i 16V, 1.4 Si, 1.6, 1.6 i, 1.6 i 16V, 1.6 Si, 1.7 D, 1.7 TD, 1.7 TDS, 1.8, 1.8 i, 1.8 i 16V, 2.0 GSI 16V, 2.0 i, 2.0 i 16V** 09/91 - 01/98 42 -110 kW	**46-188885**		Обязанность, предусмотренная экспертизой VA: Глубина (экспертиза): 45-50 мм; Нагрузка оси до: 900 кг HA: Глубина (экспертиза): 30 мм; Нагрузка оси до: 800 кг
OPEL ASTRA F (56_, 57_)				
B1	**1.4, 1.4 i, 1.4 i 16V, 1.4 Si, 1.6, 1.6 i, 1.6 i 16V, 1.6 Si, 1.7 D, 1.7 TD, 1.7 TDS, 1.8 i, 1.8 i 16V, 2.0 i, 2.0 i 16V** 09/91 - 09/98 42 -100 kW	**12-116812**		VA: с шариковым подшибником
B2	**1.4, 1.4 i, 1.4 i 16V, 1.4 Si, 1.6, 1.6 i, 1.6 i 16V, 1.6 Si, 1.7 D, 1.7 TD, 1.7 TDS, 1.8 i, 1.8 i 16V, 2.0 i, 2.0 i 16V** 09/91 - 09/98 42 -100 kW	**16-031548** **11-101369** SP	**15-062215**	
B3	**1.4, 1.4 i, 1.4 i 16V, 1.4 Si, 1.6, 1.6 i, 1.6 i 16V, 1.6 Si** 09/91 - 12/94 44 -74 kW	**36-130481**	**38-130366**	стандартная подвеска
B3	**1.4, 1.4 i, 1.4 i 16V, 1.4 Si, 1.6, 1.6 i, 1.6 i 16V, 1.6 Si, 1.7 D, 1.7 TD, 1.7 TDS, 1.8 i, 1.8 i 16V, 2.0 i, 2.0 i 16V** 09/91 - 09/98 42 -100 kW	*36-130139*	**38-130465**	стандартная подвеска; Усиленное оснащение .
B3	**1.6 i 16V, 1.7 D, 1.7 TD, 1.7 TDS, 1.8 i, 1.8 i 16V, 2.0 i, 2.0 i 16V** 03/92 - 09/98 42 -100 kW	**36-197941**	**38-161063**	спортивная подвеска; тип модели: GSI

Пригодны для				
OPEL				
OPEL ASTRA F (56_, 57_)				
B3	**1.7 D, 1.8 i, 1.8 i 16V, 2.0 i, 2.0 i 16V** 03/92 - 09/98 42 -100 kW	*36-130115*	**38-130366**	стандартная подвеска
B3	**1.7 TD, 1.7 TDS** 03/92 - 09/98 50 -60 kW	*36-130122*	**38-130366**	стандартная подвеска
B4	**1.4, 1.4 i, 1.4 i 16V, 1.4 Si, 1.6, 1.6 i, 1.6 i 16V, 1.6 Si, 1.7 D, 1.7 TD, 1.7 TDS, 1.8 i, 1.8 i 16V, 2.0 i, 2.0 i 16V** 09/91 - 09/98 42 -100 kW	**21-030260** **11-101369** SP	**19-019956**	
B6 Sport	**1.4, 1.4 i, 1.4 i 16V, 1.4 Si, 1.6, 1.6 i, 1.6 i 16V, 1.6 Si, 1.7 D, 1.7 TD, 1.7 TDS, 1.8 i, 1.8 i 16V, 2.0 i, 2.0 i 16V** 09/91 - 09/98 42 -100 kW	**34-030035**	**24-015523**	
B8	**1.4, 1.4 i, 1.4 i 16V, 1.4 Si, 1.6, 1.6 i, 1.6 i 16V, 1.6 Si, 1.7 D, 1.7 TD, 1.7 TDS, 1.8 i, 1.8 i 16V, 2.0 i, 2.0 i 16V** 09/91 - 09/98 42 -100 kW	**34-181577**	**24-015523**	
B10	**1.4, 1.4 i, 1.4 i 16V, 1.4 Si, 1.6, 1.6 i, 1.6 i 16V, 1.6 Si, 1.7 D, 1.7 TD, 1.7 TDS, 1.8 i, 1.8 i 16V, 2.0 i, 2.0 i 16V** 09/91 - 09/98 42 -100 kW	*46-111920*		Обязанность, предусмотренная экспертизой; механическая КПП VA: Глубина (экспертиза): 60 мм; Нагрузка оси до: 900 кг HA: Глубина (экспертиза): 40 мм; Нагрузка оси до: 800 кг
B12 PK	**1.4, 1.4 i, 1.4 i 16V, 1.4 Si, 1.6, 1.6 i, 1.6 i 16V, 1.6 Si, 1.7 D, 1.7 TD, 1.7 TDS, 1.8 i, 1.8 i 16V, 2.0 i, 2.0 i 16V** 09/91 - 09/98 42 -100 kW	**46-188861**		Обязанность, предусмотренная экспертизой VA: Глубина (экспертиза): 30 мм; Нагрузка оси до: 870 кг HA: Глубина (экспертиза): 30 мм; Нагрузка оси до: 800 кг
B12 SL	**1.4, 1.4 i, 1.4 i 16V, 1.4 Si, 1.6, 1.6 i, 1.6 i 16V, 1.6 Si, 1.7 D, 1.7 TD, 1.7 TDS, 1.8 i, 1.8 i 16V, 2.0 i, 2.0 i 16V** 09/91 - 09/98 42 -100 kW	**46-188885**		Обязанность, предусмотренная экспертизой VA: Глубина (экспертиза): 45-50 мм; Нагрузка оси до: 900 кг HA: Глубина (экспертиза): 30 мм; Нагрузка оси до: 800 кг
MS	**1.6, 1.6 i, 1.6 i 16V, 1.6 Si, 1.7 D, 1.7 TD, 1.7 TDS, 1.8 i, 1.8 i 16V, 2.0 i, 2.0 i 16V** 02/95 - 09/98 42 -100 kW	*34-236437*	*24-024877*	тип модели: Rallye Rennen VA: Параметр: 310/140 HA: Параметр: 240/140; L макс.: 567 мм
OPEL ASTRA F универсал (51_, 52_)				
B1	**1.4, 1.4 i, 1.4 i 16V, 1.4 Si, 1.6, 1.6 i, 1.6 i 16V, 1.6 Si, 1.7 D, 1.7 TD, 1.7 TDS, 1.8 i, 1.8 i 16V, 2.0 i, 2.0 i 16V** 09/91 - 01/98 42 -110 kW	**12-116812**		VA: с шариковым подшибником
B2	**1.4, 1.4 i, 1.4 i 16V, 1.4 Si, 1.6, 1.6 i, 1.6 i 16V, 1.6 Si, 1.7 D, 1.7 TD, 1.7 TDS, 1.8 i, 1.8 i 16V, 2.0 i, 2.0 i 16V** 09/91 - 01/98 42 -110 kW	**16-031548** **11-101369** SP	**15-069115**	
B3	**1.4, 1.4 i, 1.4 i 16V, 1.4 Si, 1.6, 1.6 i, 1.6 i 16V, 1.6 Si** 09/91 - 12/94 44 -74 kW	**36-130481**	**38-130380**	стандартная подвеска; без регулируемой подвески
B3	**1.4, 1.4 i, 1.4 i 16V, 1.4 Si, 1.6, 1.6 i, 1.6 i 16V, 1.6 Si** 09/91 - 12/94 44 -74 kW	*36-130139*		стандартная подвеска; Усиленное оснащение .
B3	**1.6 i 16V, 1.7 D, 1.7 TD, 1.7 TDS, 1.8 i, 1.8 i 16V, 2.0 i, 2.0 i 16V** 03/93 - 01/98 42 -110 kW	**36-197941**	**38-130380**	спортивная подвеска; без регулируемой подвески

Пригодны для			
OPEL			
OPEL ASTRA F универсал (51_, 52_)			
B3	**1.7 D, 1.7 TD, 1.7 TDS, 1.8 i, 1.8 i 16V, 2.0 i, 2.0 i 16V** 09/91 - 01/98 42 -110 kW	*36-130115*	**38-130380**	стандартная подвеска; без регулируемой подвески
B3	**1.7 D, 1.7 TD, 1.7 TDS, 1.8 i, 1.8 i 16V, 2.0 i, 2.0 i 16V** 09/91 - 01/98 42 -110 kW	*36-130139*		стандартная подвеска; Усиленное оснащение .
B4	**1.4, 1.4 i, 1.4 i 16V, 1.4 Si, 1.6, 1.6 i, 1.6 i 16V, 1.6 Si, 1.7 D, 1.7 TD, 1.7 TDS, 1.8 i, 1.8 i 16V, 2.0 i, 2.0 i 16V** 09/91 - 01/98 42 -110 kW	**21-030260** **11-101369** SP	**19-019772**	стандартная подвеска
B6 Sport	**1.4, 1.4 i, 1.4 i 16V, 1.4 Si, 1.6, 1.6 i, 1.6 i 16V, 1.6 Si, 1.7 D, 1.7 TD, 1.7 TDS, 1.8 i, 1.8 i 16V, 2.0 i, 2.0 i 16V** 09/91 - 01/98 42 -110 kW	**34-030035**	**24-016476**	HA: Более тугая регулировка (настройка)
B8	**1.4, 1.4 i, 1.4 i 16V, 1.4 Si, 1.6 i, 1.6 i 16V, 1.6 Si, 1.7 D, 1.7 TD, 1.7 TDS, 1.8 i, 1.8 i 16V, 2.0 i, 2.0 i 16V** 09/91 - 01/98 42 -110 kW	**34-181577**	**24-016483**	
B12 PK	**1.4, 1.4 i, 1.4 i 16V, 1.4 Si, 1.6, 1.6 i, 1.6 i 16V, 1.6 Si, 1.7 D, 1.7 TD, 1.7 TDS, 1.8 i, 1.8 i 16V, 2.0 i, 2.0 i 16V** 09/91 - 01/98 42 -110 kW	**46-188878**		Обязанность, предусмотренная экспертизой VA: Глубина (экспертиза): 30 мм; Нагрузка оси до: 870 кг HA: Глубина (экспертиза): 30 мм; Нагрузка оси до: 860 кг
OPEL ASTRA F кабрио (53_B)			
B1	**1.4 i 16V, 1.4 Si, 1.6 i, 1.8 i 16V, 2.0 i** 03/93 - 03/01 52 -85 kW	**12-116812**		VA: с шариковым подшибником
B2	**1.4 i 16V, 1.4 Si, 1.6 i, 1.8 i 16V, 2.0 i** 03/93 - 03/01 52 -85 kW	**16-031548** **11-101369** SP	**15-062215**	
B3	**1.4 i 16V, 1.4 Si, 1.6 i** 03/93 - 03/01 52 -66 kW	**36-130481**	**38-130465**	стандартная подвеска
B3	**1.4 i 16V, 1.4 Si, 1.6 i, 1.8 i 16V, 2.0 i** 03/93 - 03/01 52 -85 kW	*36-130139*		стандартная подвеска; Усиленное оснащение .
B3	**1.8 i 16V, 2.0 i** 03/93 - 03/01 85 kW	*36-130115*	**38-130465**	стандартная подвеска
B3	**1.8 i 16V, 2.0 i** 03/93 - 03/01 85 kW	**36-197941**	**38-130465**	спортивная подвеска; тип модели: GSI
B4	**1.4 i 16V, 1.4 Si, 1.6 i, 1.8 i 16V, 2.0 i** 03/93 - 03/01 52 -85 kW	**21-030260** **11-101369** SP	**19-019956**	
B6 Sport	**1.4 i 16V, 1.4 Si, 1.6 i, 1.8 i 16V, 2.0 i** 03/93 - 03/01 52 -85 kW	**34-030035**	**24-015523**	
B8	**1.4 i 16V, 1.4 Si, 1.6 i, 1.8 i 16V, 2.0 i** 03/93 - 03/01 52 -85 kW	**34-181577**	**24-015523**	
B12 PK	**1.4 i 16V, 1.4 Si, 1.6 i, 1.8 i 16V, 2.0 i** 03/93 - 03/01 52 -85 kW	**46-188861**		Обязанность, предусмотренная экспертизой VA: Глубина (экспертиза): 30 мм; Нагрузка оси до: 870 кг HA: Глубина (экспертиза): 30 мм; Нагрузка оси до: 800 кг

Пригодны для				
OPEL				
OPEL ASTRA F Van (55_)				
B1	**1.4 i, 1.6 i, 1.7 D, 1.7 TD** 10/91 - 01/99 42 -55 kW	**12-116812**		VA: с шариковым подшибником
B2	**1.4 i, 1.6 i, 1.7 D, 1.7 TD** 10/91 - 01/99 42 -55 kW	**16-031548** **11-101369** SP		
B4	**1.4 i, 1.6 i, 1.7 D, 1.7 TD** 10/91 - 01/99 42 -55 kW	**21-030260** **11-101369** SP		
OPEL ASTRA F CLASSIC Наклонная задняя часть				
B1	**1.4 i, 1.6 i, 1.6 i 16V, 1.7 TD, 1.8 i, 2.0 Di, 2.0 DTi, 2.0 i** 01/98 - 08/02 44 -118 kW	**12-116812**		VA: с шариковым подшибником
B2	**1.4 i, 1.6 i, 1.6 i 16V, 1.7 TD, 1.8 i, 2.0 Di, 2.0 DTi, 2.0 i** 01/98 - 08/02 44 -118 kW	**16-031548** **11-101369** SP	**15-062215**	
B3	**1.4 i, 1.6 i, 1.6 i 16V** 01/98 - 08/02 44 -74 kW	**36-130481**	**38-130366**	стандартная подвеска
B3	**1.4 i, 1.6 i, 1.6 i 16V, 1.7 TD, 1.8 i, 2.0 Di, 2.0 DTi, 2.0 i** 01/98 - 08/02 44 -118 kW	*36-130139*	**38-130465**	стандартная подвеска; Усиленное оснащение .
B3	**1.8 i, 2.0 Di, 2.0 i** 03/98 - 08/00 60 -118 kW	*36-130115*	**38-130366**	стандартная подвеска
B3	**1.7 TD, 2.0 DTi** 03/98 - 08/00 50 -74 kW	*36-130122*	**38-130366**	стандартная подвеска
B4	**1.4 i, 1.6 i, 1.6 i 16V, 1.7 TD, 1.8 i, 2.0 Di, 2.0 DTi, 2.0 i** 01/98 - 08/02 44 -118 kW	**21-030260** **11-101369** SP	**19-019956**	
B6 Sport	**1.4 i, 1.6 i, 1.6 i 16V, 1.7 TD, 1.8 i, 2.0 Di, 2.0 DTi, 2.0 i** 01/98 - 08/02 44 -118 kW	**34-030035**	**24-015523**	
B8	**1.4 i, 1.6 i, 1.6 i 16V, 1.7 TD, 1.8 i, 2.0 Di, 2.0 DTi, 2.0 i** 01/98 - 08/02 44 -118 kW	**34-181577**	**24-015523**	
B10	**1.4 i, 1.6 i, 1.6 i 16V, 1.7 TD, 1.8 i, 2.0 Di, 2.0 DTi, 2.0 i** 01/98 - 08/02 44 -118 kW	*46-111920*		Обязанность, предусмотренная экспертизой; механическая КПП VA: Глубина (экспертиза): 60 мм; Нагрузка оси до: 900 кг HA: Глубина (экспертиза): 40 мм; Нагрузка оси до: 800 кг
OPEL ASTRA F CLASSIC седан				
B1	**1.4 i, 1.6 i, 1.6 i 16V** 01/98 - 08/02 44 -74 kW	**12-116812**		VA: с шариковым подшибником
B2	**1.4 i, 1.6 i, 1.6 i 16V** 01/98 - 08/02 44 -74 kW	**16-031548** **11-101369** SP	**15-062215**	
B3	**1.4 i, 1.6 i, 1.6 i 16V** 01/98 - 08/02 44 -74 kW	**36-130481**	**38-130366**	стандартная подвеска
B3	**1.4 i, 1.6 i, 1.6 i 16V** 01/98 - 08/02 44 -74 kW	*36-130139*	**38-130465**	стандартная подвеска; Усиленное оснащение .
B4	**1.4 i, 1.6 i, 1.6 i 16V** 01/98 - 08/02 44 -74 kW	**21-030260** **11-101369** SP	**19-019956**	
B6 Sport	**1.4 i, 1.6 i, 1.6 i 16V** 01/98 - 08/02 44 -74 kW	**34-030035**	**24-015523**	

Пригодны для			
OPEL			
OPEL ASTRA F CLASSIC седан			
B8 **1.4 i, 1.6 i, 1.6 i 16V** 01/98 - 08/02 44 -74 kW	**34-181577**	**24-015523**	
B10 **1.4 i, 1.6 i, 1.6 i 16V** 01/98 - 08/02 44 -74 kW	*46-111920*		Обязанность, предусмотренная экспертизой; механическая КПП VA: Глубина (экспертиза): 60 мм; Нагрузка оси до: 900 кг HA: Глубина (экспертиза): 40 мм; Нагрузка оси до: 800 кг
OPEL ASTRA F CLASSIC универсал			
B1 **1.4 Comfort, 1.4 i, 1.6 i, 1.6 i 16V, 1.8** 02/03 - 01/05 44 -81 kW	**12-116812**		VA: с шариковым подшибником
B2 **1.4 Comfort, 1.4 i, 1.6 i, 1.6 i 16V, 1.8** 02/03 - 01/05 44 -81 kW	**16-031548** **11-101369** SP	**15-069115**	
B3 **1.4 Comfort, 1.4 i, 1.6 i, 1.6 i 16V** 01/98 - 01/05 44 -74 kW	*36-130115*	**38-130380**	стандартная подвеска
B4 **1.4 Comfort, 1.4 i, 1.6 i, 1.6 i 16V, 1.8** 02/03 - 01/05 44 -81 kW	**21-030260** **11-101369** SP	**19-019956**	
B6 Sport **1.4 Comfort, 1.4 i, 1.6 i, 1.6 i 16V, 1.8** 02/03 - 01/05 44 -81 kW	**34-030035**	**24-016476**	HA: Более тугая регулировка (настройка)
B8 **1.4 Comfort, 1.4 i, 1.6 i, 1.6 i 16V, 1.8** 02/03 - 01/05 44 -81 kW	**34-181577**	**24-016483**	
OPEL ASTRA G Наклонная задняя часть (F48_, F08_)			
B1 **1.0, 1.2 16V, 1.4, 1.4 16V, 1.6, 1.6 16V, 1.7 CDTI, 1.7 DTI 16V, 1.7 TD, 1.8, 1.8 16V, 2.0 16V, 2.0 16V OPC, 2.0 DI, 2.0 DTI 16V, 2.0 OPC, 2.2 16V, 2.2 DTI** 09/02 - 01/05 44 -147 kW	**12-117376**		VA: жеское исполнение; без шарикового подшибника
B1 **1.0, 1.2 16V, 1.4, 1.4 16V, 1.6, 1.6 16V, 1.7 CDTI, 1.7 DTI 16V, 1.7 TD, 1.8, 1.8 16V, 2.0 16V, 2.0 16V OPC, 2.0 DI, 2.0 DTI 16V, 2.0 OPC, 2.2 16V, 2.2 DTI** 09/02 - 01/05 44 -147 kW	**12-117390**		VA: мягкое исполнение; без шарикового подшибника
B3 **1.0, 1.2 16V, 1.4, 1.4 16V** 02/98 - 01/05 44 -66 kW	*36-133925*	**38-130199**	стандартная подвеска
B3 **1.0, 1.2 16V, 1.4, 1.4 16V** 02/98 - 01/05 44 -66 kW	**36-130146**	**36-224067**	стандартная подвеска; Усиленное оснащение .
B3 **1.6, 1.6 16V** 02/98 - 01/05 55 -76 kW	**36-130146**	**38-130199**	стандартная подвеска
B3 **1.6, 1.6 16V** 02/98 - 01/05 55 -76 kW	**36-130153**	**36-224067**	стандартная подвеска; Усиленное оснащение .
B3 **1.6, 1.6 16V, 1.8 16V, 2.0 16V** 02/98 - 01/05 55 -100 kW	**36-209736**	**36-211074**	спортивная подвеска
B3 **1.8, 1.8 16V** 09/00 - 01/05 81 -92 kW	**36-130153**	**36-224067**	стандартная подвеска
B3 **1.8, 1.8 16V** 09/00 - 01/05 81 -92 kW	*36-130160*		стандартная подвеска; Усиленное оснащение .
B3 **2.0 16V, 2.2 16V** 02/98 - 01/05 100 -108 kW	*36-130160*	**36-224067**	стандартная подвеска
B3 **1.7 CDTI, 1.7 DTI 16V, 1.7 TD** 02/98 - 01/05 50 -59 kW	**36-154487**	**36-224067**	стандартная подвеска

Пригодны для			
OPEL			
OPEL ASTRA G Наклонная задняя часть (F48_, F08_)			
B3	**1.7 CDTI, 1.7 DTI 16V, 1.7 TD** 02/98 - 01/05 50 -59 kW	*36-130160*		стандартная подвеска; Усиленное оснащение .
B3	**2.0 DI, 2.0 DTI 16V, 2.2 DTI** 02/98 - 01/05 60 -92 kW	*36-130160*	**36-224067**	стандартная подвеска
B4	**1.0, 1.2 16V, 1.4, 1.4 16V, 1.6, 1.6 16V, 1.7 CDTI, 1.7 DTI 16V, 1.7 TD, 1.8, 1.8 16V, 2.0 16V, 2.0 DI, 2.0 DTI 16V, 2.2 16V, 2.2 DTI** 09/02 - 01/05 44 -108 kW	**22-053060** **22-053077** **11-101512** SP	**19-068756** OIO	стандартная подвеска
B6 Sport	**1.0, 1.2 16V, 1.4, 1.4 16V, 1.6, 1.6 16V, 1.7 CDTI, 1.7 DTI 16V, 1.7 TD, 1.8, 1.8 16V, 2.0 16V, 2.0 16V OPC, 2.0 DI, 2.0 DTI 16V, 2.0 OPC, 2.2 16V, 2.2 DTI** 09/02 - 01/05 44 -147 kW	**35-044338**	**24-027823** OIO	
B8	**1.0, 1.2 16V, 1.4, 1.4 16V, 1.6, 1.6 16V, 1.7 CDTI, 1.7 DTI 16V, 1.7 TD, 1.8, 1.8 16V, 2.0 16V, 2.0 16V OPC, 2.0 DI, 2.0 DTI 16V, 2.0 OPC, 2.2 16V, 2.2 DTI** 09/02 - 01/05 44 -147 kW	**35-044345**	**24-027830** OIO	
B8	**1.2 16V** 02/98 - 09/00 48 kW	**35-044345**	**24-027830** OIO	
B12 PK	**1.2 16V, 1.4, 1.4 16V, 1.6, 1.6 16V** 02/98 - 01/05 48 -76 kW	**46-188984**		Обязанность, предусмотренная экспертизой VA: Глубина (экспертиза): 30 мм; Нагрузка оси до: 845 кг HA: Глубина (экспертиза): 30 мм; Нагрузка оси до: 820 кг
B12 PK	**1.4, 1.4 16V, 1.6, 1.6 16V, 1.7 CDTI, 1.7 DTI 16V, 1.7 TD, 1.8, 1.8 16V, 2.0 16V** 02/98 - 12/09 50 -100 kW	**46-188946**		Обязанность, предусмотренная экспертизой VA: Глубина (экспертиза): 30 мм; Нагрузка оси до: 935 кг HA: Глубина (экспертиза): 30 мм; Нагрузка оси до: 820 кг
B12 PK	**1.7 CDTI, 1.7 DTI 16V, 1.7 TD, 1.8 16V, 2.0 16V, 2.0 DI, 2.0 DTI 16V, 2.2 16V, 2.2 DTI** 09/02 - 01/05 50 -108 kW	**46-188960**		Обязанность, предусмотренная экспертизой VA: Глубина (экспертиза): 30 мм; Нагрузка оси до: 1035 кг HA: Глубина (экспертиза): 30 мм; Нагрузка оси до: 820 кг
B12 SL	**1.2 16V, 1.4, 1.4 16V, 1.6, 1.6 16V, 1.8, 1.8 16V, 2.0 16V, 2.2 16V** 02/98 - 01/05 48 -108 kW	**46-188939**		Обязанность, предусмотренная экспертизой VA: Глубина (экспертиза): 45-50 мм; Нагрузка оси до: 965 кг HA: Глубина (экспертиза): 30 мм; Нагрузка оси до: 895 кг
B14	**1.0, 1.2 16V, 1.4, 1.4 16V, 1.6, 1.6 16V, 1.7 CDTI, 1.7 DTI 16V, 1.7 TD, 1.8, 1.8 16V, 2.0 16V, 2.0 16V OPC, 2.0 DI, 2.0 DTI 16V, 2.0 OPC, 2.2 16V, 2.2 DTI** 09/02 - 01/05 44 -147 kW	**47-087484**		Обязанность, предусмотренная экспертизой VA: Глубина (экспертиза): 40-50 мм; Нагрузка оси до: 1040 кг HA: Глубина (экспертиза): 25-45 мм; Нагрузка оси до: 885 кг
OPEL ASTRA G седан (F69_)			
B1	**1.2 16V, 1.4, 1.4 16V, 1.6, 1.6 16V, 1.7 CDTI, 1.7 DTI 16V, 1.7 TD, 1.8, 1.8 16V, 2.0 16V, 2.0 DI, 2.0 DTI 16V, 2.2 16V, 2.2 DTI** 09/98 - 01/05 48 -108 kW	**12-117376**		VA: жеское исполнение; без шарикового подшибника
B1	**1.2 16V, 1.4, 1.4 16V, 1.6, 1.6 16V, 1.7 CDTI, 1.7 DTI 16V, 1.7 TD, 1.8, 1.8 16V, 2.0 16V, 2.0 DI, 2.0 DTI 16V, 2.2 16V, 2.2 DTI** 09/98 - 01/05 48 -108 kW	**12-117390**		VA: мягкое исполнение; без шарикового подшибника
B3	**1.2 16V, 1.4, 1.4 16V** 09/98 - 01/05 48 -66 kW	*36-133925*	**38-130199**	стандартная подвеска
B3	**1.2 16V, 1.4, 1.4 16V** 09/98 - 01/05 48 -66 kW	**36-130146**	**36-224067**	стандартная подвеска; Усиленное оснащение .

Пригодны для				
OPEL				
OPEL ASTRA G седан (F69_)				
B3	**1.6, 1.6 16V** 09/98 - 01/05 55 -76 kW	**36-130146**	**38-130199**	стандартная подвеска
B3	**1.6, 1.6 16V** 09/98 - 01/05 55 -76 kW	**36-130153**	**36-224067**	стандартная подвеска; Усиленное оснащение .
B3	**1.6, 1.6 16V, 1.8 16V, 2.0 16V** 09/98 - 01/05 55 -100 kW	**36-209736**	**36-211074**	спортивная подвеска
B3	**1.8, 1.8 16V** 09/00 - 01/05 81 -92 kW	**36-130153**	**36-224067**	стандартная подвеска
B3	**1.8, 1.8 16V** 09/00 - 01/05 81 -92 kW	*36-130160*		стандартная подвеска; Усиленное оснащение .
B3	**2.0 16V, 2.0 DI, 2.0 DTI 16V, 2.2 16V, 2.2 DTI** 09/98 - 01/05 60 -108 kW	*36-130160*	**36-224067**	стандартная подвеска
B3	**1.7 CDTI, 1.7 DTI 16V, 1.7 TD** 09/98 - 01/05 50 -59 kW	**36-154487**	**36-224067**	стандартная подвеска
B3	**1.7 CDTI, 1.7 DTI 16V, 1.7 TD** 09/98 - 01/05 50 -59 kW	*36-130160*		стандартная подвеска; Усиленное оснащение .
B4	**1.2 16V, 1.4, 1.4 16V, 1.6, 1.6 16V, 1.7 CDTI, 1.7 DTI 16V, 1.7 TD, 1.8, 1.8 16V, 2.0 16V, 2.0 DI, 2.0 DTI 16V, 2.2 16V, 2.2 DTI** 09/98 - 01/05 48 -108 kW	**22-053060** **22-053077** **11-101512** *SP*	**19-068756** OIO	стандартная подвеска
B6 Sport	**1.2 16V, 1.4, 1.4 16V, 1.6, 1.6 16V, 1.7 CDTI, 1.7 DTI 16V, 1.7 TD, 1.8, 1.8 16V, 2.0 16V, 2.0 DI, 2.0 DTI 16V, 2.2 16V, 2.2 DTI** 09/98 - 01/05 48 -108 kW	**35-044338**	**24-027823** OIO	
B8	**1.2 16V, 1.4, 1.4 16V, 1.6, 1.6 16V, 1.7 CDTI, 1.7 DTI 16V, 1.7 TD, 1.8, 1.8 16V, 2.0 16V, 2.0 DI, 2.0 DTI 16V, 2.2 16V, 2.2 DTI** 09/98 - 01/05 48 -108 kW	**35-044345**	**24-027830** OIO	
B12 PK	**1.2 16V, 1.4, 1.4 16V, 1.6, 1.6 16V** 09/98 - 01/05 48 -76 kW	**46-188984**		Обязанность, предусмотренная экспертизой VA: Глубина (экспертиза): 30 мм; Нагрузка оси до: 845 кг HA: Глубина (экспертиза): 30 мм; Нагрузка оси до: 820 кг
B12 PK	**1.4, 1.4 16V, 1.6, 1.6 16V, 1.7 CDTI, 1.7 DTI 16V, 1.7 TD, 1.8, 1.8 16V, 2.0 16V** 09/98 - 12/09 50 -100 kW	**46-188946**		Обязанность, предусмотренная экспертизой VA: Глубина (экспертиза): 30 мм; Нагрузка оси до: 935 кг HA: Глубина (экспертиза): 30 мм; Нагрузка оси до: 820 кг
B12 PK	**1.7 CDTI, 1.7 DTI 16V, 1.7 TD, 1.8, 1.8 16V, 2.0 16V, 2.0 DI, 2.0 DTI 16V, 2.2 16V, 2.2 DTI** 09/02 - 01/05 50 -108 kW	**46-188960**		Обязанность, предусмотренная экспертизой VA: Глубина (экспертиза): 30 мм; Нагрузка оси до: 1035 кг HA: Глубина (экспертиза): 30 мм; Нагрузка оси до: 820 кг
B12 SL	**1.2 16V, 1.4, 1.4 16V, 1.6, 1.6 16V, 1.8, 1.8 16V, 2.0 16V, 2.2 16V** 09/98 - 01/05 48 -108 kW	**46-188939**		Обязанность, предусмотренная экспертизой VA: Глубина (экспертиза): 45-50 мм; Нагрузка оси до: 965 кг HA: Глубина (экспертиза): 30 мм; Нагрузка оси до: 895 кг
OPEL ASTRA G универсал (F35_)				
B1	**1.2 16V, 1.4, 1.4 16V, 1.6, 1.6 16V, 1.6 CNG, 1.7 CDTI, 1.7 DTI 16V, 1.7 TD, 1.8 16V, 2.0 16V, 2.0 DI, 2.0 DTI 16V, 2.0 OPC, 2.2 16V, 2.2 DTI** 02/98 - 07/04 48 -147 kW	**12-117376**		VA: жеское исполнение; без шарикового подшибника

Пригодны для				
OPEL				
OPEL ASTRA G универсал (F35_)				
B1	**1.2 16V, 1.4, 1.4 16V, 1.6, 1.6 16V, 1.6 CNG, 1.7 CDTI, 1.7 DTI 16V, 1.7 TD, 1.8 16V, 2.0 16V, 2.0 DI, 2.0 DTI 16V, 2.0 OPC, 2.2 16V, 2.2 DTI** 02/98 - 07/04 48 -147 kW	**12-117390**		VA: мягкое исполнение; без шарикового подшибника
B3	**1.2 16V, 1.4, 1.4 16V** 02/98 - 07/04 48 -66 kW	*36-133925*	**38-130236**	стандартная подвеска; без регулируемой подвески
B3	**1.2 16V, 1.4, 1.4 16V** 02/98 - 07/04 48 -66 kW	**36-130146**	**38-130243**	стандартная подвеска; Усиленное оснащение .; без регулируемой подвески
B3	**1.6, 1.6 16V** 02/98 - 07/04 55 -76 kW	**36-130146**	**38-130236**	стандартная подвеска; без регулируемой подвески
B3	**1.6, 1.6 16V** 02/98 - 07/04 55 -76 kW	**36-130153**	**38-130243**	стандартная подвеска; Усиленное оснащение .; без регулируемой подвески
B3	**1.6, 1.6 16V, 1.8 16V, 2.0 16V** 02/98 - 07/04 55 -100 kW	**36-209736**	**36-211074**	спортивная подвеска
B3	**1.8 16V** 02/98 - 07/04 85 -92 kW	**36-130153**	**38-130243**	стандартная подвеска; без регулируемой подвески
B3	**1.8 16V** 02/98 - 07/04 85 -92 kW	*36-130160*		стандартная подвеска; Усиленное оснащение .
B3	**2.0 16V, 2.0 DI, 2.0 DTI 16V, 2.2 16V, 2.2 DTI** 02/98 - 07/04 60 -108 kW	*36-130160*	**38-130243**	стандартная подвеска; без регулируемой подвески
B3	**1.7 CDTI, 1.7 DTI 16V, 1.7 TD** 02/98 - 07/09 50 -59 kW	**36-154487**	**38-130243**	стандартная подвеска; без регулируемой подвески
B3	**1.7 CDTI, 1.7 DTI 16V, 1.7 TD** 02/98 - 07/09 50 -59 kW	*36-130160*		стандартная подвеска; Усиленное оснащение .
B4	**1.2 16V, 1.4, 1.4 16V, 1.6, 1.6 16V, 1.6 CNG, 1.7 CDTI, 1.7 DTI 16V, 1.7 TD, 1.8 16V, 2.0 16V, 2.0 DI, 2.0 DTI 16V, 2.2 16V, 2.2 DTI** 02/98 - 07/04 48 -108 kW	**22-053060** **22-053077** **11-101512** SP	**19-068763** OIO	стандартная подвеска; без регулируемой подвески
B6 Sport	**1.2 16V, 1.4, 1.4 16V, 1.6, 1.6 16V, 1.6 CNG, 1.7 CDTI, 1.7 DTI 16V, 1.7 TD, 1.8 16V, 2.0 16V, 2.0 DI, 2.0 DTI 16V, 2.0 OPC, 2.2 16V, 2.2 DTI** 02/98 - 07/04 48 -147 kW	**35-044338**	**24-027847** OIO	без регулируемой подвески
B8	**1.2 16V, 1.4, 1.4 16V, 1.6, 1.6 16V, 1.7 CDTI, 1.7 DTI 16V, 1.7 TD, 1.8 16V, 2.0 16V, 2.0 DI, 2.0 DTI 16V, 2.0 OPC, 2.2 16V, 2.2 DTI** 02/98 - 07/04 48 -147 kW	**35-044345**	**24-027823** OIO	без регулируемой подвески
B12 PK	**1.2 16V, 1.4, 1.4 16V, 1.6, 1.6 16V** 02/98 - 07/04 48 -76 kW	**46-188991**		без регулируемой подвески; Обязанность, предусмотренная экспертизой VA: Глубина (экспертиза): 30 мм; Нагрузка оси до: 845 кг HA: Глубина (экспертиза): 30 мм; Нагрузка оси до: 885 кг
B12 PK	**1.4, 1.4 16V, 1.6, 1.6 16V, 1.7 DTI 16V, 1.7 TD, 1.8 16V, 2.0 16V** 02/98 - 12/09 50 -100 kW	**46-188953**		без регулируемой подвески; Обязанность, предусмотренная экспертизой VA: Глубина (экспертиза): 30 мм; Нагрузка оси до: 935 кг HA: Глубина (экспертиза): 30 мм; Нагрузка оси до: 885 кг
B12 PK	**1.7 DTI 16V, 1.7 TD, 1.8 16V, 2.0 16V, 2.0 DI, 2.0 DTI 16V, 2.2 16V, 2.2 DTI** 08/99 - 07/04 50 -108 kW	**46-188977**		без регулируемой подвески; Обязанность, предусмотренная экспертизой VA: Глубина (экспертиза): 30 мм; Нагрузка оси до: 1035 кг HA: Глубина (экспертиза): 30 мм; Нагрузка оси до: 885 кг

Пригодны для				
OPEL				
OPEL ASTRA G купе (F07_)				
B1	**1.6 16V, 1.8 16V, 2.0 16V Turbo, 2.2 16V, 2.2 DTI** 03/00 - 05/05 74 -147 kW	**12-117376**		VA: жеское исполнение; без шарикового подшибника
B1	**1.6 16V, 1.8 16V, 2.0 16V Turbo, 2.2 16V, 2.2 DTI** 03/00 - 05/05 74 -147 kW	**12-117390**		VA: мягкое исполнение; без шарикового подшибника
B3	**1.6 16V** 03/00 - 05/05 74 -76 kW	**36-130146**	**38-130199**	стандартная подвеска
B3	**1.6 16V** 03/00 - 05/05 74 -76 kW	**36-130153**	**36-224067**	стандартная подвеска; Усиленное оснащение .
B3	**1.8 16V** 03/00 - 05/05 85 -92 kW	**36-130153**	**36-224067**	стандартная подвеска
B3	**1.8 16V** 03/00 - 05/05 85 -92 kW	*36-130160*		стандартная подвеска; Усиленное оснащение .
B3	**2.0 16V Turbo, 2.2 16V, 2.2 DTI** 09/00 - 05/05 92 -147 kW	*36-130160*	**36-224067**	стандартная подвеска
B4	**1.6 16V, 1.8 16V, 2.2 16V, 2.2 DTI** 03/00 - 05/05 74 -108 kW	**22-053060** **22-053077** **11-101512** SP	**19-068756** OIO	
B6 Sport	**1.6 16V, 1.8 16V, 2.0 16V Turbo, 2.2 16V, 2.2 DTI** 03/00 - 05/05 74 -147 kW	**35-044338**	**24-027823** OIO	
B8	**1.6 16V, 1.8 16V, 2.0 16V Turbo, 2.2 16V, 2.2 DTI** 03/00 - 05/05 74 -147 kW	**35-044345**	**24-027830** OIO	
B12 PK	**1.6 16V, 1.8 16V, 2.0 16V Turbo, 2.2 16V** 03/00 - 05/05 74 -147 kW	**46-188892**		Обязанность, предусмотренная экспертизой VA: Глубина (экспертиза): 30 мм; Нагрузка оси до: 1015 кг HA: Глубина (экспертиза): 30 мм; Нагрузка оси до: 780 кг
B12 PK	**2.2 DTI** 09/02 - 05/05 92 kW	**46-188915**		Обязанность, предусмотренная экспертизой VA: Глубина (экспертиза): 30 мм; Нагрузка оси до: 1040 кг HA: Глубина (экспертиза): 30 мм; Нагрузка оси до: 780 кг
OPEL ASTRA G кабрио				
B1	**1.6, 1.6 16V, 1.8 16V, 2.0 16V Turbo, 2.0 OPC, 2.2 16V, 2.2 DTI** 09/02 - 10/05 74 -147 kW	**12-117376**		VA: жеское исполнение; без шарикового подшибника
B1	**1.6, 1.6 16V, 1.8 16V, 2.0 16V Turbo, 2.0 OPC, 2.2 16V, 2.2 DTI** 09/02 - 10/05 74 -147 kW	**12-117390**		VA: мягкое исполнение; без шарикового подшибника
B3	**1.6, 1.6 16V** 03/01 - 10/05 74 -76 kW	**36-130146**	**38-130243**	стандартная подвеска
B3	**1.6, 1.6 16V** 03/01 - 10/05 74 -76 kW	**36-130153**		стандартная подвеска; Усиленное оснащение .
B3	**1.8 16V** 03/01 - 10/05 92 kW	**36-130153**	**38-130243**	стандартная подвеска
B3	**1.8 16V** 03/01 - 10/05 92 kW	*36-130160*		стандартная подвеска; Усиленное оснащение .
B3	**2.0 16V Turbo, 2.2 16V, 2.2 DTI** 09/02 - 10/05 92 -147 kW	*36-130160*	**38-130243**	стандартная подвеска

Пригодны для			
OPEL			
OPEL ASTRA G кабрио			
B4	**1.6, 1.6 16V, 1.8 16V, 2.0 16V Turbo, 2.2 16V, 2.2 DTI** 09/02 - 10/05 74 -147 kW	**22-053060** **22-053077** **11-101512** SP	**19-068756** OIO
B6 Sport	**1.6, 1.6 16V, 1.8 16V, 2.0 16V Turbo, 2.0 OPC, 2.2 16V, 2.2 DTI** 09/02 - 10/05 74 -147 kW	**35-044338**	**24-027823** OIO
B8	**1.6, 1.6 16V, 1.8 16V, 2.0 16V Turbo, 2.0 OPC, 2.2 16V, 2.2 DTI** 09/02 - 10/05 74 -147 kW	**35-044345**	**24-027830** OIO
B12 PK	**1.6, 1.6 16V, 1.8 16V, 2.0 16V Turbo, 2.2 16V** 03/01 - 10/05 74 -147 kW	**46-188908**	Обязанность, предусмотренная экспертизой VA: Глубина (экспертиза): 30 мм; Нагрузка оси до: 1015 кг HA: Глубина (экспертиза): 30 мм; Нагрузка оси до: 845 кг
B12 PK	**2.2 DTI** 09/02 - 10/05 92 kW	**46-188922**	Обязанность, предусмотренная экспертизой VA: Глубина (экспертиза): 30 мм; Нагрузка оси до: 1040 кг HA: Глубина (экспертиза): 30 мм; Нагрузка оси до: 845 кг
OPEL ASTRA G фургон (F70)			
B1	**1.6, 1.7 TD, 2.0 DI** 01/99 - 04/05 50 -62 kW	**12-117376**	VA: жеское исполнение; без шарикового подшибника
B1	**1.6, 1.7 TD, 2.0 DI** 01/99 - 04/05 50 -62 kW	**12-117390**	VA: мягкое исполнение; без шарикового подшибника
B3	**1.6** 01/99 - 04/05 55 -62 kW	**36-130146**	**38-130236**	стандартная подвеска
B3	**1.6** 01/99 - 04/05 55 -62 kW	**36-130153**	**38-130243**	стандартная подвеска; Усиленное оснащение .
B3	**1.7 TD** 01/99 - 04/05 50 kW	**36-154487**	**38-130243**	стандартная подвеска
B3	**1.7 TD** 01/99 - 04/05 50 kW	*36-130160*		стандартная подвеска; Усиленное оснащение .
B3	**2.0 DI** 01/99 - 04/05 60 kW	*36-130160*	**38-130243**	стандартная подвеска
B4	**1.6, 1.7 TD, 2.0 DI** 01/99 - 04/05 50 -62 kW	**22-053060** **22-053077** **11-101512** SP	**19-068756** OIO	
B6 Sport	**1.6, 1.7 TD, 2.0 DI** 01/99 - 04/05 50 -62 kW	**35-044338**	**24-027847** OIO	без регулируемой подвески
OPEL ASTRA H			
B1	**1.2, 1.4, 1.4 LPG, 1.6, 1.8, 2.0 Turbo** 03/05 - 48 -177 kW	*12-224449*		VA: с шариковым подшибником
B1	**1.6, 1.8** 01/06 - 85 -103 kW	*12-224449*		VA: с шариковым подшибником; Код двигателя: Z16XER
B1	**1.3 CDTI, 1.6 Turbo, 1.7 CDTI, 1.9 CDTI, 1.9 CDTI 16V, 2.0 Turbo** 09/04 - 59 -147 kW	*12-224449*		VA: с шариковым подшибником; кроме заниженной подвески
B1	**1.3 CDTI, 1.6 Turbo, 1.7 CDTI, 1.9 CDTI, 1.9 CDTI 16V, 2.0 Turbo** 09/04 - 59 -147 kW	**12-224456**		VA: с шариковым подшибником; заниженная подвеска
B3	**1.2, 1.4, 1.4 LPG, 1.6** 03/04 - 48 -85 kW	**37-163570**	**38-163531**	стандартная подвеска

Пригодны для			
OPEL			
OPEL ASTRA H			
B3	**1.2, 1.4, 1.4 LPG, 1.6** 03/04 - 48 -85 kW	**37-163563**	**38-163524**	стандартная подвеска; Усиленное оснащение .
B3	**1.2, 1.4, 1.4 LPG, 1.6** 03/04 - 48 -85 kW	**37-209674**	**36-209682**	спортивная подвеска VA: стандартная подвеска HA: Усиленное оснащение .
B3	**1.4** 03/04 - 66 kW	**36-209743**	**36-209682**	заниженная подвеска
B3	**1.6 Turbo** 02/07 - 132 kW	**37-163563**	**38-163531**	стандартная подвеска
B3	**1.6 Turbo** 02/07 - 132 kW	**37-163556**	**38-163524**	стандартная подвеска; Усиленное оснащение .
B3	**1.6 Turbo** 02/07 - 132 kW	**37-209674**	**36-209682**	стандартная подвеска VA: стандартная подвеска HA: Усиленное оснащение .
B3	**1.8** 03/04 - 92 -103 kW	**37-163563**	**38-163531**	стандартная подвеска
B3	**1.8** 03/04 - 92 -103 kW	**37-163549**	**38-163524**	стандартная подвеска; Усиленное оснащение .
B3	**1.8** 03/04 - 92 -103 kW	**37-209674**	**36-209682**	стандартная подвеска VA: стандартная подвеска HA: Усиленное оснащение .
B3	**1.3 CDTI, 1.7 CDTI** 03/04 - 59 -92 kW	**37-163549**	**38-163531**	стандартная подвеска
B3	**1.3 CDTI, 1.7 CDTI** 03/04 - 59 -92 kW	**37-163556**	**38-163524**	стандартная подвеска; Усиленное оснащение .
B3	**1.3 CDTI, 1.7 CDTI** 03/04 - 59 -92 kW	**37-209674**	**36-209682**	стандартная подвеска VA: стандартная подвеска HA: Усиленное оснащение .
B3	**1.9 CDTI, 1.9 CDTI 16V, 2.0 Turbo** 03/05 - 74 -177 kW	**37-163556**	**38-163531**	стандартная подвеска
B3	**1.9 CDTI, 1.9 CDTI 16V, 2.0 Turbo** 03/05 - 74 -177 kW		**38-163524**	стандартная подвеска; Усиленное оснащение .
B3	**1.9 CDTI, 1.9 CDTI 16V** 04/04 - 12/09 74 -110 kW	**37-209896**	**36-209682**	спортивная подвеска
B4	**1.2, 1.3 CDTI, 1.4, 1.4 LPG, 1.6, 1.6 Turbo, 1.7 CDTI, 1.8, 1.9 CDTI, 1.9 CDTI 16V, 2.0 Turbo** 03/05 - 48 -177 kW	**22-141590** **22-141606** i.V. SP	**19-141619** OIO	без электронн. регулирования аморт. Силы; для автомобилей без IDS+ шасси; стандартная подвеска
B6 Sport	**1.2, 1.3 CDTI, 1.4, 1.4 LPG, 1.6, 1.6 Turbo, 1.7 CDTI, 1.8, 1.9 CDTI, 1.9 CDTI 16V, 2.0 Turbo** 03/05 - 48 -177 kW	**35-114635** **35-114642**	**24-114653** OIO	для автомобилей без IDS+ шасси
B8	**1.2, 1.3 CDTI, 1.4, 1.4 LPG, 1.6, 1.6 Turbo, 1.7 CDTI, 1.8, 1.9 CDTI, 1.9 CDTI 16V, 2.0 Turbo** 03/05 - 48 -177 kW	**35-114666** **35-114673**	**24-114684** OIO	для автомобилей без IDS+ шасси
B12 PK	**1.4, 1.6, 1.8** 03/04 - 55 -103 kW	**46-182128**		ITS+ должно быть остановлено; Обязанность, предусмотренная экспертизой VA: Глубина (экспертиза): 30 мм; Нагрузка оси до: 970 кг HA: без регулируемой подвески; Глубина (экспертиза): 30 мм; Нагрузка оси до: 860 кг
B12 PK	**1.3 CDTI, 1.6 Turbo, 1.7 CDTI, 1.9 CDTI, 1.9 CDTI 16V, 2.0 Turbo** 03/05 - 59 -177 kW	**46-182135**		ITS+ должно быть остановлено; Обязанность, предусмотренная экспертизой VA: Глубина (экспертиза): 30 мм; Нагрузка оси до: 1075 кг HA: без регулируемой подвески; Глубина (экспертиза): 30 мм; Нагрузка оси до: 860 кг

Пригодны для			
OPEL			
OPEL ASTRA H			
B12 SL	**1.4, 1.6, 1.8** 03/04 - 55 -103 kW	**46-182166**	ITS+ должно быть остановлено; Обязанность, предусмотренная экспертизой VA: Глубина (экспертиза): 45-50 мм; Нагрузка оси до: 960 кг HA: без регулируемой подвески; Глубина (экспертиза): 30 мм; Нагрузка оси до: 860 кг
B12 SL	**1.3 CDTI, 1.6 Turbo, 1.7 CDTI, 2.0 Turbo** 03/05 - 59 -177 kW	**46-182173**	ITS+ должно быть остановлено; Обязанность, предусмотренная экспертизой VA: Глубина (экспертиза): 45-50 мм; Нагрузка оси до: 1025 кг HA: без регулируемой подвески; Глубина (экспертиза): 30 мм; Нагрузка оси до: 860 кг
B14	**1.2, 1.3 CDTI, 1.4, 1.4 LPG, 1.6, 1.6 Turbo, 1.7 CDTI, 1.8, 1.9 CDTI, 1.9 CDTI 16V, 2.0 Turbo** 03/05 - 48 -177 kW	**47-121133**	ITS+ должно быть остановлено; Обязанность, предусмотренная экспертизой VA: Глубина (экспертиза): 30-50 мм; Нагрузка оси до: 1060 кг HA: Глубина (экспертиза): 30-50 мм; Нагрузка оси до: 860 кг
OPEL ASTRA H седан			
B1	**1.7 CDTi** 02/07 - 81 kW	*12-224449*	VA: с шариковым подшибником
B3	**1.6** 02/07 - 85 kW	**37-163563**	**38-163531**	стандартная подвеска
B3	**1.6** 02/07 - 85 kW	**37-163549**	**38-163524**	стандартная подвеска; Усиленное оснащение .
B3	**1.8** 02/07 - 103 kW	**37-163563**	**38-163531**	стандартная подвеска
B3	**1.8** 02/07 - 103 kW	**37-163549**	**38-163524**	стандартная подвеска; Усиленное оснащение .
B3	**1.3 CDTi, 1.7 CDTi** 02/07 - 66 -81 kW	**37-163549**	**38-163531**	стандартная подвеска
B3	**1.3 CDTi, 1.7 CDTi** 02/07 - 66 -81 kW	**37-163556**	**38-163524**	стандартная подвеска; Усиленное оснащение .
B4	**1.3 CDTi, 1.6, 1.7 CDTi, 1.8** 02/07 - 66 -103 kW	**22-141590** **22-141606** i.V. SP	**19-141619** OIO	без электронн. регулирования аморт. Силы; для автомобилей без IDS+ шасси
B6 Sport	**1.3 CDTi, 1.6, 1.7 CDTi, 1.8** 02/07 - 66 -103 kW	**35-114635** **35-114642**	**24-114653** OIO	для автомобилей без IDS+ шасси
B8	**1.3 CDTi, 1.6, 1.7 CDTi, 1.8** 02/07 - 66 -103 kW	**35-114666** **35-114673**	**24-114684** OIO	для автомобилей без IDS+ шасси
B12 PK	**1.6, 1.8** 02/07 - 85 -103 kW	**46-182128**	ITS+ должно быть остановлено; Обязанность, предусмотренная экспертизой VA: Глубина (экспертиза): 30 мм; Нагрузка оси до: 970 кг HA: без регулируемой подвески; Глубина (экспертиза): 30 мм; Нагрузка оси до: 860 кг
B12 PK	**1.3 CDTi, 1.7 CDTi** 02/07 - 66 -81 kW	**46-182135**	ITS+ должно быть остановлено; Обязанность, предусмотренная экспертизой VA: Глубина (экспертиза): 30 мм; Нагрузка оси до: 1075 кг HA: без регулируемой подвески; Глубина (экспертиза): 30 мм; Нагрузка оси до: 860 кг
B12 SL	**1.6, 1.8** 02/07 - 85 -103 kW	**46-182166**	ITS+ должно быть остановлено; Обязанность, предусмотренная экспертизой VA: Глубина (экспертиза): 45-50 мм; Нагрузка оси до: 960 кг HA: без регулируемой подвески; Глубина (экспертиза): 30 мм; Нагрузка оси до: 860 кг

Пригодны для			
OPEL			
OPEL ASTRA H седан			
B12 SL	**1.3 CDTi, 1.7 CDTi** 02/07 - 66 -81 kW	**46-182173**	ITS+ должно быть остановлено; Обязанность, предусмотренная экспертизой VA: Глубина (экспертиза): 45-50 мм; Нагрузка оси до: 1025 кг HA: без регулируемой подвески; Глубина (экспертиза): 30 мм; Нагрузка оси до: 860 кг
OPEL ASTRA H GTC			
B1	**1.2, 1.4, 1.6, 1.8** 01/06 - 48 -103 kW	*12-224449*	VA: с шариковым подшибником
B1	**1.3 CDTI, 1.6 Turbo, 1.7 CDTI, 1.9 CDTI, 1.9 CDTi 16V, 2.0 Turbo** 03/05 - 59 -177 kW	*12-224449*	VA: с шариковым подшибником; кроме заниженной подвески
B1	**1.3 CDTI, 1.6 Turbo, 1.7 CDTI, 1.9 CDTI, 1.9 CDTi 16V, 2.0 Turbo** 03/05 - 59 -177 kW	**12-224456**	VA: с шариковым подшибником; заниженная подвеска
B3	**1.2, 1.4, 1.6** 03/05 - 48 -85 kW	**37-163570**	**38-163531**	стандартная подвеска
B3	**1.2, 1.4, 1.6** 03/05 - 48 -85 kW	**37-163563**	**38-163524**	стандартная подвеска; Усиленное оснащение .
B3	**1.4** 03/05 - 55 -66 kW	**36-209743**	**36-209682**	заниженная подвеска
B3	**1.6 Turbo** 02/07 - 132 kW	**37-163563**	**38-163531**	стандартная подвеска
B3	**1.6 Turbo** 02/07 - 132 kW	**37-163556**	**38-163524**	стандартная подвеска; Усиленное оснащение .
B3	**1.8** 03/05 - 92 -103 kW	**37-163563**	**38-163531**	стандартная подвеска
B3	**1.8** 03/05 - 92 -103 kW	**37-163549**	**38-163524**	стандартная подвеска; Усиленное оснащение .
B3	**1.3 CDTI, 1.7 CDTI** 03/05 - 59 -92 kW	**37-163549**	**38-163531**	стандартная подвеска
B3	**1.3 CDTI, 1.7 CDTI** 03/05 - 59 -92 kW	**37-163556**	**38-163524**	стандартная подвеска; Усиленное оснащение .
B3	**1.9 CDTI, 1.9 CDTi 16V, 2.0 Turbo** 08/05 - 74 -177 kW	**37-163556**	**38-163531**	стандартная подвеска
B3	**1.9 CDTI, 1.9 CDTi 16V, 2.0 Turbo** 08/05 - 74 -177 kW		**38-163524**	стандартная подвеска; Усиленное оснащение .
B3	**1.9 CDTI, 1.9 CDTi 16V** 03/05 - 74 -110 kW	**37-209896**	**36-209682**	спортивная подвеска
B4	**1.2, 1.3 CDTI, 1.4, 1.6, 1.6 Turbo, 1.7 CDTI, 1.8, 1.9 CDTI, 1.9 CDTi 16V, 2.0 Turbo** 08/05 - 48 -177 kW	**22-141590** **22-141606** i.V. SP	**19-141619** OIO	без электронн. регулирования аморт. Силы; для автомобилей без IDS+ шасси
B6 Sport	**1.2, 1.3 CDTI, 1.4, 1.6, 1.6 Turbo, 1.7 CDTI, 1.8, 1.9 CDTI, 1.9 CDTi 16V, 2.0 Turbo** 08/05 - 48 -177 kW	**35-114635** **35-114642**	**24-114653** OIO	для автомобилей без IDS+ шасси
B8	**1.2, 1.3 CDTI, 1.4, 1.6, 1.6 Turbo, 1.7 CDTI, 1.8, 1.9 CDTI, 1.9 CDTi 16V, 2.0 Turbo** 08/05 - 48 -177 kW	**35-114666** **35-114673**	**24-114684** OIO	для автомобилей без IDS+ шасси

Пригодны для			
OPEL			
OPEL ASTRA H GTC			
B12 PK	**1.4, 1.6, 1.8** 03/05 - 55 -103 kW	**46-182128**	ITS+ должно быть остановлено; Обязанность, предусмотренная экспертизой VA: Глубина (экспертиза): 30 мм; Нагрузка оси до: 970 кг HA: Глубина (экспертиза): 30 мм; Нагрузка оси до: 860 кг
B12 PK	**1.3 CDTI, 1.6 Turbo, 1.7 CDTI, 1.9 CDTI, 1.9 CDTi 16V, 2.0 Turbo** 03/05 - 59 -177 kW	**46-182135**	ITS+ должно быть остановлено; Обязанность, предусмотренная экспертизой VA: Глубина (экспертиза): 30 мм; Нагрузка оси до: 1075 кг HA: Глубина (экспертиза): 30 мм; Нагрузка оси до: 860 кг
B12 SL	**1.4, 1.6, 1.8** 03/05 - 55 -103 kW	**46-182166**	ITS+ должно быть остановлено; Обязанность, предусмотренная экспертизой VA: Глубина (экспертиза): 45-50 мм; Нагрузка оси до: 960 кг HA: Глубина (экспертиза): 30 мм; Нагрузка оси до: 860 кг
B12 SL	**1.3 CDTI, 1.6 Turbo, 1.7 CDTI, 2.0 Turbo** 03/05 - 59 -177 kW	**46-182173**	ITS+ должно быть остановлено; Обязанность, предусмотренная экспертизой VA: Глубина (экспертиза): 45-50 мм; Нагрузка оси до: 1025 кг HA: Глубина (экспертиза): 30 мм; Нагрузка оси до: 860 кг
B14	**1.2, 1.3 CDTI, 1.4, 1.6, 1.6 Turbo, 1.7 CDTI, 1.8, 1.9 CDTI, 1.9 CDTi 16V, 2.0 Turbo** 08/05 - 48 -177 kW	**47-121133**	ITS+ должно быть остановлено; Обязанность, предусмотренная экспертизой VA: Глубина (экспертиза): 30-50 мм; Нагрузка оси до: 1060 кг HA: Глубина (экспертиза): 30-50 мм; Нагрузка оси до: 860 кг

OPEL ASTRA H универсал				
B1	**1.4, 1.4 LPG, 1.6, 1.6 LPG, 1.8** 08/04 - 55 -92 kW	*12-224449*		VA: с шариковым подшибником
B1	**1.8** 08/05 - 103 kW	*12-224449*		VA: с шариковым подшибником; Код двигателя: Z18XER
B1	**1.3 CDTI, 1.6 Turbo, 1.7 CDTI, 1.9 CDTI, 1.9 CDTI 16V, 2.0 Turbo** 09/04 - 59 -147 kW	*12-224449*		VA: с шариковым подшибником; кроме заниженной подвески
B1	**1.3 CDTI, 1.6 Turbo, 1.7 CDTI, 1.9 CDTI, 1.9 CDTI 16V, 2.0 Turbo** 09/04 - 59 -147 kW	**12-224456**		VA: с шариковым подшибником; заниженная подвеска
B3	**1.4, 1.4 LPG, 1.6, 1.6 LPG** 08/04 - 55 -85 kW	**37-163570**	**38-162374**	стандартная подвеска
B3	**1.4, 1.4 LPG, 1.6, 1.6 LPG** 08/04 - 55 -85 kW	**37-163563**	**38-162350**	стандартная подвеска; Усиленное оснащение .
B3	**1.4, 1.4 LPG, 1.6, 1.6 LPG** 08/04 - 55 -85 kW		**38-162367**	стандартная подвеска; с регулируемой подвеской
B3	**1.4** 08/04 - 55 -66 kW	**36-209743**	**36-209682**	заниженная подвеска
B3	**1.6 Turbo** 02/07 - 132 kW	**37-163563**	**38-162374**	стандартная подвеска
B3	**1.6 Turbo** 02/07 - 132 kW	**37-163556**	**38-162350**	стандартная подвеска; Усиленное оснащение .
B3	**1.6 Turbo** 02/07 - 132 kW		**38-162367**	стандартная подвеска; с регулируемой подвеской
B3	**1.8** 08/04 - 92 -103 kW	**37-163563**	**38-162374**	стандартная подвеска
B3	**1.8** 08/04 - 92 -103 kW	**37-163549**	**38-162350**	стандартная подвеска; Усиленное оснащение .

Пригодны для			
OPEL			
OPEL ASTRA H универсал			
B3	**1.8** 08/04 - 92 -103 kW		**38-162367**	стандартная подвеска; с регулируемой подвеской
B3	**1.3 CDTI, 1.7 CDTI** 08/04 - 59 -92 kW	**37-163549**	**38-162374**	стандартная подвеска
B3	**1.3 CDTI, 1.7 CDTI** 08/04 - 59 -92 kW	**37-163556**	**38-162350**	стандартная подвеска; Усиленное оснащение .
B3	**1.3 CDTI, 1.7 CDTI** 08/04 - 59 -92 kW		**38-162367**	стандартная подвеска; с регулируемой подвеской
B3	**1.9 CDTI, 1.9 CDTI 16V, 2.0 Turbo** 09/04 - 74 -147 kW	**37-163556**	**38-162374**	стандартная подвеска
B3	**1.9 CDTI, 1.9 CDTI 16V, 2.0 Turbo** 09/04 - 74 -147 kW		**38-162350**	стандартная подвеска; Усиленное оснащение .
B3	**1.9 CDTI, 1.9 CDTI 16V, 2.0 Turbo** 09/04 - 74 -147 kW		**38-162367**	стандартная подвеска; с регулируемой подвеской
B3	**1.9 CDTI, 1.9 CDTI 16V** 08/04 - 11/10 74 -110 kW	**37-209896**	**36-210350**	спортивная подвеска
B4	**1.3 CDTI, 1.4, 1.4 LPG, 1.6, 1.6 LPG, 1.6 Turbo, 1.7 CDTI, 1.8, 1.9 CDTI, 1.9 CDTI 16V, 2.0 Turbo** 09/04 - 55 -147 kW	**22-141590** **22-141606** i.V. SP	**19-141626** OIO	без электронн. регулирования аморт. Силы; для автомобилей без IDS+ шасси
B6 Sport	**1.3 CDTI, 1.4, 1.4 LPG, 1.6, 1.6 LPG, 1.6 Turbo, 1.7 CDTI, 1.8, 1.9 CDTI, 1.9 CDTI 16V, 2.0 Turbo** 09/04 - 55 -147 kW	**35-114635** **35-114642**	**24-118576** OIO	для автомобилей без IDS+ шасси
B8	**1.3 CDTI, 1.4, 1.4 LPG, 1.6, 1.6 LPG, 1.6 Turbo, 1.7 CDTI, 1.8, 1.9 CDTI, 1.9 CDTI 16V, 2.0 Turbo** 09/04 - 55 -147 kW	**35-114666** **35-114673**	**24-118576** OIO	для автомобилей без IDS+ шасси
B12 PK	**1.4, 1.6, 1.8** 08/04 - 55 -103 kW	**46-182142**		ITS+ должно быть остановлено; Обязанность, предусмотренная экспертизой VA: Глубина (экспертиза): 30-35 мм; Нагрузка оси до: 970 кг HA: без регулируемой подвески; Глубина (экспертиза): 25-30 мм; Нагрузка оси до: 940 кг
B12 PK	**1.3 CDTI, 1.6 Turbo, 1.7 CDTI, 1.9 CDTI, 1.9 CDTI 16V, 2.0 Turbo** 09/04 - 59 -147 kW	**46-182159**		ITS+ должно быть остановлено; Обязанность, предусмотренная экспертизой VA: Глубина (экспертиза): 30-35 мм; Нагрузка оси до: 1075 кг HA: без регулируемой подвески; Глубина (экспертиза): 25-30 мм; Нагрузка оси до: 940 кг
B12 SL	**1.4, 1.6, 1.8** 08/04 - 55 -103 kW	**46-182180**		ITS+ должно быть остановлено; Обязанность, предусмотренная экспертизой VA: Глубина (экспертиза): 40-45 мм; Нагрузка оси до: 960 кг HA: без регулируемой подвески; Глубина (экспертиза): 35 мм; Нагрузка оси до: 940 кг
B12 SL	**1.6 Turbo, 1.7 CDTI, 2.0 Turbo** 09/04 - 59 -147 kW	**46-182197**		ITS+ должно быть остановлено; Обязанность, предусмотренная экспертизой VA: Глубина (экспертиза): 40-45 мм; Нагрузка оси до: 1025 кг HA: без регулируемой подвески; Глубина (экспертиза): 35 мм; Нагрузка оси до: 940 кг
OPEL ASTRA H TwinTop				
B1	**1.6, 1.8** 09/05 - 77 -92 kW	*12-224449*		VA: с шариковым подшибником
B1	**1.6 Turbo, 1.9 CDTi, 2.0 Turbo** 09/05 - 110 -147 kW	*12-224449*		VA: с шариковым подшибником; кроме заниженной подвески

O

Пригодны для				
OPEL				
OPEL ASTRA H TwinTop				
B1	**1.6 Turbo, 1.9 CDTi, 2.0 Turbo** 09/05 - 110 -147 kW	**12-224456**		VA: с шариковым подшибником; заниженная подвеска
B1	**1.8** 09/05 - 103 kW	*12-224449*		VA: с шариковым подшибником; Код двигателя: Z18XER
B3	**1.6** 09/05 - 77 -85 kW	**37-163563**	**38-162350**	стандартная подвеска
B3	**1.6** 09/05 - 77 -85 kW	**37-163549**		стандартная подвеска; Усиленное оснащение .
B3	**1.6 Turbo** 02/07 - 132 kW	**37-210304**	**38-162350**	стандартная подвеска
B3	**1.6 Turbo, 1.8** 09/05 - 92 -132 kW	**37-163556**		стандартная подвеска; Усиленное оснащение .
B3	**1.8** 09/05 - 92 -103 kW	**37-163563**	**38-162350**	стандартная подвеска
B3	**1.9 CDTi, 2.0 Turbo** 09/05 - 110 -147 kW	**37-163556**	**38-162350**	стандартная подвеска
B4	**1.6, 1.6 Turbo, 1.8, 1.9 CDTi, 2.0 Turbo** 09/05 - 77 -147 kW	**22-141590** **22-141606** i.V. SP	**19-141626** OIO	без электронн. регулирования аморт. Силы; для автомобилей без IDS+ шасси
B6 Sport	**1.6, 1.6 Turbo, 1.8, 1.9 CDTi, 2.0 Turbo** 09/05 - 77 -147 kW	**35-114666** **35-114673**	**24-118576** OIO	для автомобилей без IDS+ шасси
B12 PK	**1.6, 1.8** 09/05 - 77 -103 kW	**46-194022**		ITS+ должно быть остановлено; Обязанность, предусмотренная экспертизой VA: Глубина (экспертиза): 30 мм; Нагрузка оси до: 1000 кг HA: Глубина (экспертиза): 30 мм; Нагрузка оси до: 955 кг
B12 PK	**1.6 Turbo, 1.9 CDTi, 2.0 Turbo** 09/05 - 110 -147 kW	**46-194039**		Обязанность, предусмотренная экспертизой VA: Глубина (экспертиза): 30 мм; Нагрузка оси до: 1070 кг HA: Глубина (экспертиза): 30 мм; Нагрузка оси до: 955 кг
OPEL ASTRA H Van				
B3	**1.3 CDTI, 1.6, 1.7 CDTI** 03/04 - 66 -92 kW	**37-163549**	**38-162374**	стандартная подвеска
B3	**1.3 CDTI, 1.6, 1.7 CDTI** 03/04 - 66 -92 kW	**37-163556**	**38-162350**	стандартная подвеска; Усиленное оснащение .
B3	**1.3 CDTI, 1.6, 1.7 CDTI** 03/04 - 66 -92 kW		**38-162367**	стандартная подвеска; с регулируемой подвеской
B3	**1.9 CDTI, 1.9 CDTI 16V** 08/04 - 88 -110 kW	**37-163556**	**38-162374**	стандартная подвеска
B3	**1.9 CDTI, 1.9 CDTI 16V** 08/04 - 88 -110 kW		**38-162350**	стандартная подвеска; Усиленное оснащение .
B3	**1.9 CDTI, 1.9 CDTI 16V** 08/04 - 88 -110 kW		**38-162367**	стандартная подвеска; с регулируемой подвеской
B4	**1.3 CDTI, 1.6, 1.7 CDTI, 1.9 CDTI, 1.9 CDTI 16V** 08/04 - 66 -110 kW	**22-141590** **22-141606** i.V. SP	**19-141626** OIO	без электронн. регулирования аморт. Силы; для автомобилей без IDS+ шасси
B6 Sport	**1.3 CDTI, 1.6, 1.7 CDTI, 1.9 CDTI, 1.9 CDTI 16V** 08/04 - 66 -110 kW	**35-114635** **35-114642**	**24-114653** OIO	для автомобилей без IDS+ шасси

O

Пригодны для				
OPEL				
OPEL ASTRA H Van				
B8	**1.3 CDTI, 1.6, 1.7 CDTI, 1.9 CDTI, 1.9 CDTI 16V** 08/04 - 66 -110 kW	**35-114666** **35-114673**	**24-114684**	для автомобилей без IDS+ шасси
B12 PK	**1.6** 02/04 - 11/04 76 kW	**46-182142**		ITS+ должно быть остановлено; Обязанность, предусмотренная экспертизой VA: Глубина (экспертиза): 30-35 мм; Нагрузка оси до: 970 кг HA: без регулируемой подвески; Глубина (экспертиза): 25-30 мм; Нагрузка оси до: 940 кг
B12 PK	**1.3 CDTI, 1.7 CDTI, 1.9 CDTI, 1.9 CDTI 16V** 08/04 - 66 -110 kW	**46-182159**		ITS+ должно быть остановлено; Обязанность, предусмотренная экспертизой VA: Глубина (экспертиза): 30-35 мм; Нагрузка оси до: 1075 кг HA: без регулируемой подвески; Глубина (экспертиза): 25-30 мм; Нагрузка оси до: 940 кг
OPEL ASTRA J				
B4	**1.3 CDTi, 1.4, 1.4 LPG, 1.4 Turbo, 1.6, 1.6 SIDI, 1.6 Turbo, 1.7 CDTI, 2.0 BiTurbo CDTI, 2.0 CDTI** 12/09 - 64 -143 kW	**22-183644** **22-183651**	**19-183633**	для автомобилей без FlexRide; стандартная подвеска
B6 Sport	**1.3 CDTi, 1.4, 1.4 LPG, 1.4 Turbo, 1.6, 1.6 SIDI, 1.6 Turbo, 1.7 CDTI, 2.0 BiTurbo CDTI, 2.0 CDTI** 12/09 - 64 -143 kW	**35-171669** **35-171676**	**24-171687**	для автомобилей без FlexRide; стандартная подвеска
B8	**1.3 CDTi, 1.4, 1.4 LPG, 1.4 Turbo, 1.6, 1.6 SIDI, 1.6 Turbo, 1.7 CDTI, 2.0 BiTurbo CDTI, 2.0 CDTI** 12/09 - 64 -143 kW	**35-171690** **35-171706**	**24-171717**	для автомобилей без FlexRide; спортивная подвеска
B12 PK	**1.4, 1.6** 12/09 - 64 -85 kW	**46-188755**		для автомобилей без FlexRide; Обязанность, предусмотренная экспертизой; с общим разрешением на эксплуатацию (ABE) VA: Глубина (экспертиза): 30 мм; Нагрузка оси до: 995 кг HA: Глубина (экспертиза): 30 мм; Нагрузка оси до: 1020 кг
B12 PK	**1.3 CDTi, 1.4 Turbo, 1.6 SIDI, 1.6 Turbo** 12/09 - 70 -132 kW	**46-188762**		для автомобилей без FlexRide; Обязанность, предусмотренная экспертизой; с общим разрешением на эксплуатацию (ABE) VA: Глубина (экспертиза): 30 мм; Нагрузка оси до: 1080 кг HA: Глубина (экспертиза): 30 мм; Нагрузка оси до: 1020 кг
B12 PK	**1.7 CDTI, 2.0 BiTurbo CDTI, 2.0 CDTI** 12/09 - 74 -143 kW	**46-188779**		для автомобилей без FlexRide; Обязанность, предусмотренная экспертизой; с общим разрешением на эксплуатацию (ABE) VA: Глубина (экспертиза): 30 мм; Нагрузка оси до: 1175 кг HA: Глубина (экспертиза): 30 мм; Нагрузка оси до: 1020 кг
B14	**1.3 CDTi, 1.4, 1.4 LPG, 1.4 Turbo, 1.6, 1.6 SIDI, 1.6 Turbo, 1.7 CDTI, 2.0 BiTurbo CDTI, 2.0 CDTI** 12/09 - 64 -143 kW	**47-171725**		для автомобилей без FlexRide; Обязанность, предусмотренная экспертизой VA: Глубина (экспертиза): 30-50 мм; Нагрузка оси до: 1220 кг HA: Глубина (экспертиза): 30-50 мм; Нагрузка оси до: 1020 кг
OPEL ASTRA J седан				
B4	**1.3 CDTI, 1.4, 1.4 Turbo, 1.6, 1.6 SIDI, 1.6 Turbo, 1.7 CDTI** 06/12 - 70 -132 kW	**22-183644** **22-183651**	**19-183633**	для автомобилей без FlexRide; стандартная подвеска
B6 Sport	**1.3 CDTI, 1.4, 1.4 Turbo, 1.6, 1.6 SIDI, 1.6 Turbo, 1.7 CDTI** 06/12 - 70 -132 kW	**35-171669** **35-171676**	**24-171687**	для автомобилей без FlexRide; стандартная подвеска
B8	**1.3 CDTI, 1.4, 1.4 Turbo, 1.6, 1.6 SIDI, 1.6 Turbo, 1.7 CDTI** 06/12 - 70 -132 kW	**35-171690** **35-171706**	**24-171717**	для автомобилей без FlexRide; спортивная подвеска

Пригодны для			
OPEL			
OPEL ASTRA J седан			
B12 PK	**1.4** 06/12 - 74 kW	**46-188755**	для автомобилей без FlexRide; Обязанность, предусмотренная экспертизой; с общим разрешением на эксплуатацию (ABE) VA: Глубина (экспертиза): 30 мм; Нагрузка оси до: 995 кг HA: Глубина (экспертиза): 30 мм; Нагрузка оси до: 1020 кг
B12 PK	**1.3 CDTI, 1.4 Turbo, 1.6, 1.6 SIDI, 1.6 Turbo** 06/12 - 70 -132 kW	**46-188755**	для автомобилей без FlexRide; Обязанность, предусмотренная экспертизой; с общим разрешением на эксплуатацию (ABE) VA: Глубина (экспертиза): 30 мм; Нагрузка оси до: 995 кг HA: Глубина (экспертиза): 30 мм; Нагрузка оси до: 1020 кг
B12 PK	**1.7 CDTI** 06/12 - 81 -96 kW	**46-188779**	для автомобилей без FlexRide; Обязанность, предусмотренная экспертизой; с общим разрешением на эксплуатацию (ABE) VA: Глубина (экспертиза): 30 мм; Нагрузка оси до: 1175 кг HA: Глубина (экспертиза): 30 мм; Нагрузка оси до: 1020 кг
B14	**1.3 CDTI, 1.4, 1.4 Turbo, 1.6, 1.6 SIDI, 1.6 Turbo, 1.7 CDTI** 06/12 - 70 -132 kW	**47-171725**	для автомобилей без FlexRide; Обязанность, предусмотренная экспертизой VA: Глубина (экспертиза): 30-50 мм; Нагрузка оси до: 1220 кг HA: Глубина (экспертиза): 30-50 мм; Нагрузка оси до: 1020 кг
OPEL ASTRA GTC J			
B4	**1.4, 1.6, 1.6 SIDI, 1.7 CDTI, 1.8, 2.0, 2.0 BiTurbo CDTI, 2.0 CDTI** 10/11 - 74 -206 kW	i.V. i.V.	**19-183633**
B6 Sport	**1.4, 1.6, 1.6 SIDI, 1.7 CDTI, 1.8, 2.0, 2.0 BiTurbo CDTI, 2.0 CDTI** 10/11 - 74 -206 kW	**35-231172** **35-231189**	**24-231190**
B14	**1.4, 1.6, 1.6 SIDI, 1.7 CDTI, 1.8, 2.0 BiTurbo CDTI, 2.0 CDTI** 10/11 - 74 -143 kW	**47-231207**	ITS+ должно быть остановлено; без электронн. регулирования аморт. Силы; Обязанность, предусмотренная экспертизой VA: Глубина (экспертиза): 20-40 мм; Нагрузка оси до: 1180 кг HA: Глубина (экспертиза): 20-40 мм; Нагрузка оси до: 930 кг
B14	**2.0** 04/12 - 206 kW	**47-231207**	ITS+ должно быть остановлено; без электронн. регулирования аморт. Силы; Обязанность, предусмотренная экспертизой VA: Глубина (экспертиза): 10-25 мм HA: Глубина (экспертиза): 10-25 мм
OPEL ASTRA J Sports Tourer			
B4	**1.3 CDTI, 1.4, 1.4 LPG, 1.4 Turbo, 1.6, 1.6 LPG, 1.6 SIDI, 1.6 Turbo, 1.7 CDTI, 2.0 BiTurbo CDTI, 2.0 CDTI** 10/10 - 70 -143 kW	**22-183644** **22-183651**	**19-183633**
B6 Sport	**1.3 CDTI, 1.4, 1.4 LPG, 1.4 Turbo, 1.6, 1.6 LPG, 1.6 SIDI, 1.6 Turbo, 1.7 CDTI, 2.0 BiTurbo CDTI, 2.0 CDTI** 10/10 - 70 -143 kW	**35-171669** **35-171676**	**24-171687**
B8	**1.3 CDTI, 1.4, 1.4 LPG, 1.4 Turbo, 1.6, 1.6 LPG, 1.6 SIDI, 1.6 Turbo, 1.7 CDTI, 2.0 BiTurbo CDTI, 2.0 CDTI** 10/10 - 70 -143 kW	**35-171690** **35-171706**	**24-171717**
B14	**1.3 CDTI, 1.4, 1.4 LPG, 1.4 Turbo, 1.6, 1.6 LPG, 1.6 SIDI, 1.6 Turbo, 1.7 CDTI, 2.0 BiTurbo CDTI, 2.0 CDTI** 10/10 - 70 -143 kW	**47-171725**	для автомобилей без FlexRide; Обязанность, предусмотренная экспертизой VA: Глубина (экспертиза): 30-50 мм; Нагрузка оси до: 1220 кг HA: Глубина (экспертиза): 30-50 мм; Нагрузка оси до: 1020 кг

Пригодны для				
OPEL				
OPEL CALIBRA A (85_)				
B1	**2.0 i, 2.0 i 16V, 2.0 i 16V 4x4, 2.0 i 4x4, 2.0 i Turbo 4x4** 06/90 - 07/97 85 -150 kW	**12-116805**		VA: с шариковым подшибником
B1	**2.0 i 16V, 2.0 i 16V 4x4** 02/94 - CH-Nr. 100 kW	**12-116805**		-> CH.Nr.: S1000234 VA: с шариковым подшибником
B1	**2.0 i 16V, 2.0 i 16V 4x4** CH-Nr. - 07/97 100 kW	**12-117635**		CH.Nr.: S1000235 -> VA: с шариковым подшибником
B3	**2.0 i, 2.0 i 16V** 06/90 - 07/97 85 -110 kW	**36-133932**	**38-225819**	стандартная подвеска
B3	**2.0 i 16V 4x4, 2.0 i 4x4, 2.0 i Turbo 4x4** 03/92 - 07/97 85 -150 kW	**36-162642**		стандартная подвеска; Привод на все колеса
B4	**2.0 i, 2.0 i 16V, 2.0 i 16V 4x4, 2.0 i 4x4, 2.0 i Turbo 4x4, 2.5 i V6** 06/90 - 07/97 85 -150 kW	**21-030529** **11-101314** SP	**19-019758**	
B6 Sport	**2.0 i, 2.0 i 16V, 2.5 i V6** 06/90 - 07/97 85 -125 kW	**34-003725**	**24-016100**	
B6 Sport	**2.0 i 16V 4x4, 2.0 i 4x4, 2.0 i Turbo 4x4** 03/92 - 07/97 85 -150 kW	**34-003725**	**24-016100**	
B8	**2.0 i, 2.0 i 16V, 2.5 i V6** 06/90 - 07/97 85 -125 kW	**34-181584**	**24-016100**	
B8	**2.0 i 16V 4x4, 2.0 i 4x4, 2.0 i Turbo 4x4** 03/92 - 07/97 85 -150 kW	**34-181584**	**24-016100**	
B12 PK	**2.0 i, 2.0 i 16V, 2.0 i 16V 4x4, 2.0 i 4x4** 06/90 - 07/97 85 -110 kW	**46-192851**		Обязанность, предусмотренная экспертизой VA: Глубина (экспертиза): 30 мм; Нагрузка оси до: 885 кг HA: Глубина (экспертиза): 30 мм; Нагрузка оси до: 880 кг
B12 PK	**2.0 i Turbo 4x4** 03/92 - 07/97 150 kW	**46-192868**		Обязанность, предусмотренная экспертизой VA: Глубина (экспертиза): 25 мм; Нагрузка оси до: 940 кг HA: Глубина (экспертиза): 25 мм; Нагрузка оси до: 880 кг
OPEL COMMODORE A				
B4	**2.5, 2.5 GS, 2.5 GS/E, 2.8 GS** 08/67 - 01/72 85 -110 kW		*19-019598*	
B6 Sport	**2.5, 2.5 GS, 2.5 GS/E, 2.8 GS** 08/67 - 01/72 85 -110 kW	**24-631136**	**24-591522**	
OPEL COMMODORE A купе				
B4	**2.5, 2.5 GS, 2.5 GS/E, 2.8 GS** 08/67 - 01/72 85 -110 kW		*19-019598*	
B6 Sport	**2.5, 2.5 GS, 2.5 GS/E, 2.8 GS** 08/67 - 01/72 85 -110 kW	**24-631136**	**24-591522**	
OPEL COMMODORE B				
B3	**2.5, 2.5 GS, 2.8 GS, 2.8 GS/E** 01/72 - 07/78 85 -118 kW		*36-164332*	стандартная подвеска; Усиленное оснащение .
B6 Sport	**2.5, 2.5 GS, 2.8 GS, 2.8 GS/E** 01/72 - 07/78 85 -118 kW	**24-631136**	**24-631129**	

Пригодны для				
OPEL				
OPEL COMMODORE B купе				
B3	**2.5, 2.5 GS, 2.8 GS, 2.8 GS/E** 01/72 - 07/78 85 -118 kW		*36-164332*	стандартная подвеска; Усиленное оснащение .
B6 Sport	**2.5, 2.5 GS, 2.8 GS, 2.8 GS/E** 01/72 - 07/78 85 -118 kW	**24-631136**	**24-631129**	
OPEL COMMODORE C (14_, 19_)				
B3	**2.5 E, 2.5 S** 08/78 - 12/82 85 -96 kW		*36-164332*	стандартная подвеска; Усиленное оснащение .
B4	**2.5 S** 10/78 - 12/82 85 kW	*21-030376* **11-101369** SP		
B4	**2.5 E** 05/81 - 12/82 96 kW	*21-030376* **11-101369** SP		
B6 Sport	**2.5 E, 2.5 S** 08/78 - 05/81 85 -96 kW	*34-001417*	**24-008938**	VA: Сервис срочного ремонта .; Возврат старой детали обязателен . HA: Параметр: 220/80
OPEL COMMODORE C универсал (61)				
B4	**2.5 E, 2.5 S** 04/81 - 08/82 85 -96 kW	*21-030376* **11-101369** SP		
OPEL COMBO (71_)				
B1	**1.2, 1.4, 1.4 16V, 1.7 D** 07/94 - 10/01 33 -66 kW	**12-224197**		VA: с шариковым подшибником
B2	**1.2, 1.4, 1.4 16V, 1.7 D** 07/94 - 10/01 33 -66 kW	**17-104104** **11-101314** SP		
B4	**1.2, 1.4, 1.4 16V, 1.7 D** 07/94 - 10/01 33 -66 kW	**22-040909** **11-101314** SP	**19-019970**	
OPEL COMBO Tour				
B1	**1.3 CDTI 16V, 1.6, 1.7 CDTI 16V, 1.7 DI 16V, 1.7 DTI 16V** 10/01 - 48 -74 kW	**12-224036**		VA: с шариковым подшибником
B3	**1.4** 10/04 - 66 kW	**36-215058**	**36-209590**	стандартная подвеска; без кондиционера; не для повышенной нагрузки
B3	**1.4** 10/04 - 66 kW	**36-219261**	**36-209590**	стандартная подвеска; с кондиционером; не для повышенной нагрузки
B3	**1.3 CDTI 16V, 1.7 CDTI 16V, 1.7 DI 16V, 1.7 DTI 16V** 10/01 - 48 -74 kW	**36-219650**	**36-209590**	стандартная подвеска; не для повышенной нагрузки
B4	**1.3 CDTI 16V, 1.4, 1.6, 1.7 CDTI 16V, 1.7 DI 16V, 1.7 DTI 16V** 10/01 - 48 -74 kW	**22-110442** **22-110459**	**19-115351**	стандартная подвеска
OPEL COMBO фургон/универсал				
B1	**1.3 CDTI 16V, 1.4 16V, 1.6, 1.7 DI 16V, 1.7 DTI 16V** 10/01 - 48 -66 kW	**12-224036**		VA: с шариковым подшибником
B3	**1.4 16V** 08/05 - 66 kW	**36-215058**	**36-209590**	стандартная подвеска; без кондиционера; не для повышенной нагрузки
B3	**1.3 CDTI 16V, 1.4 16V, 1.7 CDTI 16V, 1.7 DTI 16V** 10/01 - 51 -74 kW	**36-219261**	**36-209590**	стандартная подвеска; с кондиционером; не для повышенной нагрузки

Пригодны для			
OPEL			
OPEL COMBO фургон/универсал			
B4 **1.6 CNG 16V** 04/05 - 71 kW	**22-110442** **22-110459**		стандартная подвеска
B4 **1.3 CDTI 16V, 1.4 16V, 1.6, 1.6 16V, 1.7 CDTI 16V, 1.7 DI 16V, 1.7 DTI 16V** 10/01 - 48 -74 kW	**22-110442** **22-110459**	**19-115351**	стандартная подвеска
OPEL COMBO (X12)			
B4 **1.4, 1.6 CDTI, 2.0 CDTI** 02/12 - 66 -99 kW	**22-227065** **22-227072**	**19-227085**	стандартная подвеска
OPEL COMBO фургон (X12)			
B4 **1.3 CDTI, 1.4, 1.6 CDTI, 2.0 CDTI** 02/12 - 66 -99 kW	**22-227065** **22-227072**	**19-227085**	стандартная подвеска
OPEL CORSA A Наклонная задняя часть (93_, 94_, 98_, 99_)			
B1 **1.0, 1.2, 1.2 i, 1.2 N, 1.2 S, 1.3, 1.3 GL, 1.3 i, 1.3 S, 1.4 i, 1.4 S, 1.4 Si, 1.5 D, 1.5 TD, 1.6 GSI, 1.6 GSI KAT** 09/82 - 03/93 33 -74 kW	**12-117772**		VA: с шариковым подшибником
B2 **1.0, 1.2, 1.2 i, 1.2 N, 1.2 S, 1.3, 1.3 GL, 1.3 i, 1.3 S, 1.4 i, 1.4 S, 1.4 Si, 1.5 D, 1.5 TD, 1.6 GSI** 09/82 - 03/93 33 -60 kW	**17-104104** **11-101314** SP	**15-126191**	
B3 **1.0, 1.2, 1.2 i, 1.2 N, 1.2 S, 1.3, 1.3 GL, 1.3 i, 1.3 S, 1.4 i, 1.4 S, 1.4 Si, 1.5 D, 1.5 TD** 09/82 - 03/93 33 -60 kW	**36-154531**	**38-161421**	стандартная подвеска
B3 **1.0, 1.2, 1.2 i, 1.2 N, 1.2 S, 1.3, 1.3 GL, 1.3 i, 1.3 S, 1.4 i, 1.4 S, 1.4 Si, 1.5 D, 1.5 TD** 09/82 - 03/93 33 -60 kW		**38-120008**	стандартная подвеска; Усиленное оснащение .
B4 **1.0, 1.2, 1.2 i, 1.2 N, 1.2 S, 1.3, 1.3 GL, 1.3 i, 1.3 S, 1.4 i, 1.4 S, 1.4 Si, 1.5 D, 1.5 TD, 1.6 GSI** 09/82 - 03/93 33 -60 kW	**22-040909** **11-101314** SP	**19-126203**	
B4 **1.3 GL, 1.6 GSI, 1.6 GSI KAT** 09/82 - 03/93 55 -74 kW	**22-040909** **11-101314** SP	**19-019727**	спортивная подвеска
B6 Sport **1.0, 1.2, 1.2 i, 1.2 N, 1.2 S, 1.3, 1.3 GL, 1.3 i, 1.3 S, 1.4 i, 1.4 S, 1.4 Si, 1.5 D, 1.5 TD, 1.6 GSI, 1.6 GSI KAT** 09/82 - 03/93 33 -74 kW	**35-040590**	**24-000857**	
B8 **1.0, 1.2, 1.2 i, 1.2 N, 1.2 S, 1.3, 1.3 GL, 1.3 i, 1.3 S, 1.4 i, 1.4 S, 1.4 Si, 1.5 D, 1.5 TD, 1.6 GSI, 1.6 GSI KAT** 09/82 - 03/93 33 -74 kW	**35-040590**	**24-000857**	
B10 **1.0, 1.2, 1.2 i, 1.2 N, 1.2 S, 1.3, 1.3 GL, 1.3 i, 1.3 S, 1.4 i, 1.4 S, 1.4 Si, 1.5 D, 1.5 TD, 1.6 GSI, 1.6 GSI KAT** 09/82 - 03/93 33 -74 kW	*46-111951*		Обязанность, предусмотренная экспертизой VA: Глубина (экспертиза): 60 мм HA: Глубина (экспертиза): 40 мм
B12 SL **1.0, 1.2, 1.2 i, 1.2 N, 1.2 S, 1.3, 1.3 GL, 1.3 i, 1.3 S, 1.4 i, 1.4 S, 1.4 Si** 09/82 - 03/93 33 -60 kW	**46-189004**		Обязанность, предусмотренная экспертизой VA: Глубина (экспертиза): 45-50 мм; Нагрузка оси до: 790 кг HA: Глубина (экспертиза): 30-35 мм; Нагрузка оси до: 700 кг

Пригодны для				
OPEL				
OPEL CORSA A Наклонная задняя часть (93_, 94_, 98_, 99_)				
B14	**1.0, 1.2, 1.2 i, 1.2 N, 1.2 S, 1.3, 1.3 GL, 1.3 i, 1.3 S, 1.4 i, 1.4 S, 1.4 Si, 1.5 D, 1.5 TD, 1.6 GSI, 1.6 GSI KAT** 09/82 - 03/93 33 -74 kW	**47-080713**		Для некоторых типов шин необходимы дистанционные шайбы; Обязанность, предусмотренная экспертизой VA: Глубина (экспертиза): 30-50 мм; Нагрузка оси до: 820 кг HA: Глубина (экспертиза): 20-40 мм; Нагрузка оси до: 700 кг
B16 PSS9	**1.0, 1.2, 1.2 i, 1.2 N, 1.2 S, 1.3, 1.3 GL, 1.3 i, 1.3 S, 1.4 i, 1.4 S, 1.4 Si, 1.5 D, 1.5 TD, 1.6 GSI, 1.6 GSI KAT** 09/82 - 03/93 33 -74 kW	**48-080767**		Для некоторых типов шин необходимы дистанционные шайбы; Обязанность, предусмотренная экспертизой VA: Глубина (экспертиза): 30-50 мм; Нагрузка оси до: 820 кг HA: Глубина (экспертиза): 20-40 мм; Нагрузка оси до: 700 кг
MS	**1.0, 1.2, 1.2 i, 1.2 N, 1.2 S, 1.3, 1.3 GL, 1.3 i, 1.3 S, 1.4 i, 1.4 S, 1.4 Si, 1.5 D, 1.5 TD, 1.6 GSI, 1.6 GSI KAT** 09/82 - 03/93 33 -74 kW	*35-041757*	**24-023917**	тип модели: Rallye VA: Параметр: 230/80 HA: Параметр: 200/80
MS	**1.0, 1.2, 1.2 i, 1.2 N, 1.2 S, 1.3, 1.3 GL, 1.3 i, 1.3 S, 1.4 i, 1.4 S, 1.4 Si, 1.5 D, 1.5 TD, 1.6 GSI, 1.6 GSI KAT** 09/82 - 03/93 33 -74 kW	*35-042136*	*24-023900*	тип модели: Rennen Gruppe N+G VA: Параметр: 230/80; укороченный амортизатор: 20 мм HA: Параметр: 200/80; укороченный амортизатор: 20 мм
OPEL CORSA A TR (91_, 92_, 96_, 97_)				
B1	**1.0, 1.2 N, 1.2 S, 1.3, 1.3 GL, 1.3 S, 1.5 D** 09/82 - 11/92 33 -55 kW	**12-117772**		VA: с шариковым подшибником
B2	**1.0, 1.2 i, 1.2 N, 1.2 S, 1.3, 1.3 GL, 1.3 S, 1.4 i, 1.4 S, 1.5 D, 1.5 TD** 09/82 - 03/93 33 -55 kW	**17-104104** **11-101314** SP	**15-126191**	
B3	**1.0, 1.2 i, 1.2 N, 1.2 S, 1.3, 1.3 GL, 1.3 S, 1.4 i, 1.4 S, 1.5 D, 1.5 TD** 09/82 - 03/93 33 -55 kW	**36-154531**	**38-161421**	стандартная подвеска
B3	**1.3, 1.3 GL, 1.3 S, 1.4 i, 1.4 S, 1.5 D, 1.5 TD** 09/82 - 03/93 37 -55 kW		**38-120008**	стандартная подвеска; Усиленное оснащение .
B4	**1.0, 1.2 i, 1.2 N, 1.2 S, 1.3, 1.3 GL, 1.3 S, 1.4 i, 1.4 S, 1.5 D, 1.5 TD** 09/82 - 03/93 33 -55 kW	**22-040909** **11-101314** SP	**19-126203**	
B6 Sport	**1.0, 1.2 i, 1.2 N, 1.2 S, 1.3, 1.3 GL, 1.3 S, 1.4 i, 1.4 S, 1.5 D, 1.5 TD** 09/82 - 03/93 33 -55 kW	**35-040590**	**24-000857**	
B8	**1.0, 1.2 i, 1.2 N, 1.2 S, 1.3, 1.3 GL, 1.3 S, 1.4 i, 1.4 S, 1.5 D, 1.5 TD** 09/82 - 03/93 33 -55 kW	**35-040590**	**24-000857**	
B10	**1.0, 1.2 i, 1.2 N, 1.2 S, 1.3, 1.3 GL, 1.3 S, 1.4 i, 1.4 S, 1.5 D, 1.5 TD** 09/82 - 03/93 33 -55 kW	*46-111951*		Обязанность, предусмотренная экспертизой VA: Глубина (экспертиза): 55 мм; Нагрузка оси до: 775 кг HA: Глубина (экспертиза): 50 мм; Нагрузка оси до: 670 кг
B12 SL	**1.0, 1.2 i, 1.2 N, 1.2 S, 1.3, 1.3 GL, 1.3 S, 1.4 i, 1.4 S** 09/82 - 03/93 33 -55 kW	**46-189004**		Обязанность, предусмотренная экспертизой VA: Глубина (экспертиза): 45-50 мм; Нагрузка оси до: 790 кг HA: Глубина (экспертиза): 30-35 мм; Нагрузка оси до: 700 кг
B14	**1.0, 1.2 i, 1.2 N, 1.2 S, 1.3, 1.3 GL, 1.3 S, 1.4 i, 1.4 S, 1.5 D, 1.5 TD** 09/82 - 03/93 33 -55 kW	**47-080713**		Для некоторых типов шин необходимы дистанционные шайбы; Обязанность, предусмотренная экспертизой VA: Глубина (экспертиза): 30-50 мм; Нагрузка оси до: 820 кг HA: Глубина (экспертиза): 20-40 мм; Нагрузка оси до: 700 кг

Пригодны для				
OPEL				
OPEL CORSA A TR (91_, 92_, 96_, 97_)				
B16 PSS9	**1.0, 1.2 i, 1.2 N, 1.2 S, 1.3, 1.3 GL, 1.3 S, 1.4 i, 1.4 S, 1.5 D, 1.5 TD** 09/82 - 03/93 33 -55 kW	**48-080767**		Для некоторых типов шин необходимы дистанционные шайбы; Обязанность, предусмотренная экспертизой VA: Глубина (экспертиза): 30-50 мм; Нагрузка оси до: 820 кг HA: Глубина (экспертиза): 20-40 мм; Нагрузка оси до: 700 кг
MS	**1.0, 1.2 i, 1.2 N, 1.2 S, 1.3, 1.3 GL, 1.3 S, 1.4 i, 1.4 S, 1.5 D, 1.5 TD, 1.0 i 12V, 1.2 i, 1.2 i 16V, 1.3, 1.4, 1.4 i, 1.4 i 16V, 1.4 Si, 1.5 D, 1.5 TD, 1.6 GSI 16V, 1.6 i 16V, 1.7 D** 09/82 - 09/00 33 -80 kW	*35-041757*	**24-023917**	тип модели: Rallye VA: Параметр: 230/80 HA: Параметр: 200/80
MS	**1.0, 1.2 i, 1.2 N, 1.2 S, 1.3, 1.3 GL, 1.3 S, 1.4 i, 1.4 S, 1.5 D, 1.5 TD** 09/82 - 03/93 33 -55 kW	*35-042136*	*24-023900*	тип модели: Rennen Gruppe N+G VA: Параметр: 230/80; укороченный амортизатор: 20 мм HA: Параметр: 200/80; укороченный амортизатор: 20 мм
OPEL CORSA A фургон				
B1	**1.0, 1.2, 1.3, 1.5 D** 02/86 - 07/90 33 -51 kW	**12-117772**		VA: с шариковым подшибником
B2	**1.0, 1.2, 1.3, 1.5 D** 02/86 - 07/90 33 -51 kW	**17-104104** **11-101314** SP	**15-126191**	
B3	**1.0, 1.2, 1.3** 02/86 - 07/90 33 -51 kW	**36-154531**	**38-161421**	стандартная подвеска
B3	**1.0, 1.2, 1.3** 02/86 - 07/90 33 -51 kW		**38-120008**	стандартная подвеска; Усиленное оснащение .
B3	**1.5 D** 06/87 - 04/89 37 kW	**36-154531**	**38-161421**	стандартная подвеска
B3	**1.5 D** 06/87 - 04/89 37 kW		**38-120008**	стандартная подвеска; Усиленное оснащение .
B4	**1.0, 1.2, 1.3, 1.5 D** 02/86 - 07/90 33 -51 kW	**22-040909** **11-101314** SP	**19-126203**	
B6 Sport	**1.0, 1.2, 1.3, 1.5 D** 02/86 - 07/90 33 -51 kW	**35-040590**	**24-000857**	
OPEL CORSA B (73_, 78_, 79_)				
B1	**1.0 i 12V, 1.2 i, 1.2 i 16V, 1.3, 1.4, 1.4 i, 1.4 i 16V, 1.4 Si, 1.5 D, 1.5 TD, 1.6 GSI 16V, 1.6 i 16V, 1.7 D** 02/96 - 12/02 33 -80 kW	**12-224197**		VA: с шариковым подшибником
B2	**1.0 i 12V, 1.2 i, 1.2 i 16V, 1.3, 1.4, 1.4 i, 1.4 i 16V, 1.4 Si, 1.5 D, 1.5 TD, 1.6 i 16V, 1.7 D** 02/96 - 12/02 33 -78 kW	**17-104104** **11-101314** SP	**15-126405**	
B3	**1.2 i, 1.2 i 16V, 1.3, 1.4, 1.4 i, 1.4 i 16V, 1.4 Si** 03/93 - 12/02 33 -67 kW	*36-130337*	**38-130342**	стандартная подвеска
B3	**1.2 i, 1.2 i 16V, 1.3, 1.4, 1.4 i, 1.4 i 16V, 1.5 D, 1.7 D** 03/93 - 12/02 33 -67 kW	**36-130108**	**38-130403**	стандартная подвеска; Усиленное оснащение .
B3	**1.6 GSI 16V** 03/93 - 09/00 80 kW	**36-161447**	**38-120008**	стандартная подвеска
B3	**1.5 D, 1.7 D** 03/93 - 09/00 37 -44 kW	**36-133949**	**38-130342**	стандартная подвеска

Пригодны для			
OPEL			
OPEL CORSA B (73_, 78_, 79_)			
B3	**1.5 TD** 03/93 - 09/00 49 kW	**36-130108**	**38-130342**	стандартная подвеска
B3	**1.5 TD, 1.6 GSI 16V** 03/93 - 09/00 49 -80 kW		**38-130403**	стандартная подвеска; Усиленное оснащение .
B4	**1.0 i 12V, 1.2 i, 1.2 i 16V, 1.3, 1.4, 1.4 i, 1.4 i 16V, 1.4 Si, 1.5 D, 1.5 TD, 1.6 GSI 16V, 1.6 i 16V, 1.7 D** 02/96 - 12/02 33 -80 kW	**22-040909** **11-101314** SP	**19-126395**	стандартная подвеска
B4	**1.0 i 12V, 1.2 i, 1.2 i 16V, 1.3, 1.4, 1.4 i, 1.4 i 16V, 1.4 Si, 1.5 D, 1.5 TD, 1.6 GSI 16V, 1.6 i 16V, 1.7 D** 02/96 - 12/02 33 -80 kW	**22-040909** **11-101314** SP	**19-019727**	спортивная подвеска
B6 Sport	**1.0 i 12V, 1.2 i, 1.2 i 16V, 1.3, 1.4, 1.4 i, 1.4 i 16V, 1.4 Si, 1.5 D, 1.5 TD, 1.6 GSI 16V, 1.6 i 16V, 1.7 D** 02/96 - 12/02 33 -80 kW	**35-040590**	**24-000857**	
B8	**1.0 i 12V, 1.2 i, 1.2 i 16V, 1.3, 1.4, 1.4 i, 1.4 i 16V, 1.4 Si, 1.5 D, 1.5 TD, 1.6 GSI 16V, 1.6 i 16V, 1.7 D** 02/96 - 12/02 33 -80 kW	**35-040590**	**24-000857**	
B10	**1.0 i 12V, 1.2 i, 1.2 i 16V, 1.3, 1.4, 1.4 i, 1.4 i 16V, 1.4 Si, 1.5 D, 1.5 TD, 1.6 GSI 16V, 1.6 i 16V, 1.7 D** 02/96 - 12/02 33 -80 kW	*46-111951*		Обязанность, предусмотренная экспертизой VA: Глубина (экспертиза): 60 мм HA: Глубина (экспертиза): 40 мм
B12 PK	**1.0 i 12V, 1.2 i, 1.2 i 16V, 1.3, 1.4, 1.4 i, 1.4 i 16V, 1.4 Si, 1.6 GSI 16V, 1.6 i 16V** 09/94 - 12/02 33 -80 kW	**46-189011**		Обязанность, предусмотренная экспертизой VA: Глубина (экспертиза): 30 мм; Нагрузка оси до: 790 кг HA: Глубина (экспертиза): 30 мм; Нагрузка оси до: 700 кг
B12 SL	**1.0 i 12V, 1.2 i, 1.2 i 16V, 1.3, 1.4, 1.4 i, 1.4 i 16V, 1.4 Si, 1.6 GSI 16V, 1.6 i 16V** 09/94 - 12/02 33 -80 kW	**46-189004**		Обязанность, предусмотренная экспертизой VA: Глубина (экспертиза): 45-50 мм; Нагрузка оси до: 790 кг HA: Глубина (экспертиза): 25 мм; Нагрузка оси до: 700 кг
B14	**1.0 i 12V, 1.2 i, 1.2 i 16V, 1.3, 1.4, 1.4 i, 1.4 i 16V, 1.4 Si, 1.5 D, 1.5 TD, 1.6 GSI 16V, 1.6 i 16V, 1.7 D** 02/96 - 12/02 33 -80 kW	**47-080713**		Для некоторых типов шин необходимы дистанционные шайбы; Обязанность, предусмотренная экспертизой VA: Глубина (экспертиза): 30-50 мм; Нагрузка оси до: 820 кг HA: Глубина (экспертиза): 20-40 мм; Нагрузка оси до: 700 кг
B16 PSS9	**1.0 i 12V, 1.2 i, 1.2 i 16V, 1.3, 1.4, 1.4 i, 1.4 i 16V, 1.4 Si, 1.5 D, 1.5 TD, 1.6 GSI 16V, 1.6 i 16V, 1.7 D** 02/96 - 12/02 33 -80 kW	**48-080767**		Для некоторых типов шин необходимы дистанционные шайбы; Обязанность, предусмотренная экспертизой VA: Глубина (экспертиза): 30-50 мм; Нагрузка оси до: 820 кг HA: Глубина (экспертиза): 20-40 мм; Нагрузка оси до: 700 кг
MS	**1.0 i 12V, 1.2 i, 1.2 i 16V, 1.3, 1.4, 1.4 i, 1.4 i 16V, 1.4 Si, 1.5 D, 1.5 TD, 1.6 GSI 16V, 1.6 i 16V, 1.7 D** 02/96 - 12/02 33 -80 kW	*35-042136*	*24-023900*	тип модели: Renen Gruppe N+G VA: Параметр: 230/80; укороченный амортизатор: 20 мм HA: Параметр: 200/80; укороченный амортизатор: 20 мм
OPEL CORSA CLASSIC седан			
B1	**1.4** 08/94 - 07/02 44 kW	**12-224197**		VA: с шариковым подшибником
B2	**1.4** 08/94 - 07/02 44 kW	**17-104104** **11-101314** SP	**15-126405**	
B3	**1.4** 08/94 - 07/02 44 kW	*36-130337*	**38-130342**	стандартная подвеска
B3	**1.4** 08/94 - 07/02 44 kW	**36-130108**	**38-130403**	стандартная подвеска; Усиленное оснащение .

Пригодны для			
OPEL			
OPEL CORSA CLASSIC седан			
B4 **1.4** 08/94 - 07/02 44 kW	**22-040909** **11-101314** SP	**19-126395**	стандартная подвеска
B4 **1.4** 08/94 - 07/02 44 kW	**22-040909** **11-101314** SP	**19-019727**	спортивная подвеска
B6 Sport **1.4** 08/94 - 07/02 44 kW	**35-040590**	**24-000857**	
B8 **1.4** 08/94 - 07/02 44 kW	**35-040590**	**24-000857**	
B10 **1.4** 08/94 - 07/02 44 kW	*46-111951*		Обязанность, предусмотренная экспертизой VA: Глубина (экспертиза): 60 мм HA: Глубина (экспертиза): 40 мм
B14 **1.4** 08/94 - 07/02 44 kW	**47-080713**		Для некоторых типов шин необходимы дистанционные шайбы; Обязанность, предусмотренная экспертизой VA: Глубина (экспертиза): 30-50 мм; Нагрузка оси до: 820 кг HA: Глубина (экспертиза): 20-40 мм; Нагрузка оси до: 700 кг
B16 PSS9 **1.4** 08/94 - 07/02 44 kW	**48-080767**		Для некоторых типов шин необходимы дистанционные шайбы; Обязанность, предусмотренная экспертизой VA: Глубина (экспертиза): 30-50 мм; Нагрузка оси до: 820 кг HA: Глубина (экспертиза): 20-40 мм; Нагрузка оси до: 700 кг
MS **1.4** 08/94 - 07/02 44 kW	*35-041757*	**24-023917**	тип модели: Rallye VA: Параметр: 230/80 HA: Параметр: 200/80
MS **1.4** 08/94 - 07/02 44 kW	*35-042136*	*24-023900*	тип модели: Renen Gruppe N+G VA: Параметр: 230/80; укороченный амортизатор: 20 мм HA: Параметр: 200/80; укороченный амортизатор: 20 мм
OPEL CORSA B фургон (73_)			
B3 **1.4 i, 1.7 D** 08/99 - 09/00 44 kW	i.V.	**38-130403**	стандартная подвеска; Число дверей: 3
B4 **1.4 i, 1.7 D** 08/99 - 09/00 44 kW	**22-040909** **11-101314** SP	**19-019970**	
OPEL CORSA C (F08, F68)			
B1 **1.0, 1.2, 1.2 Twinport, 1.3 CDTI, 1.4, 1.4 Twinport, 1.6, 1.7 CDTI, 1.7 DI, 1.7 DTI, 1.8** 09/00 - 43 -92 kW	**12-117390**		VA: мягкое исполнение; без шарикового подшибника
B3 **1.0** 09/00 - 43 kW	**37-130275**	**38-130182**	стандартная подвеска
B3 **1.2, 1.2 Twinport** 09/00 - 55 -59 kW	**37-130282**	**38-130182**	стандартная подвеска
B3 **1.4, 1.4 Twinport, 1.7 DI, 1.7 DTI, 1.8** 09/00 - 48 -92 kW	**37-133955**	**38-130182**	стандартная подвеска
B3 **1.4, 1.4 Twinport, 1.8** 09/00 - 60 -92 kW	**37-162627**	**38-162534**	тип модели: Sport; тип модели: GSI
B4 **1.0, 1.2, 1.2 Twinport, 1.3 CDTI, 1.6, 1.7 CDTI, 1.7 DI** 09/00 - 43 -74 kW	**22-110442** **22-110459**	**19-108988**	стандартная подвеска HA: Размер резьбы: M10

Пригодны для				
OPEL				
OPEL CORSA C (F08, F68)				
B4	**1.0, 1.2, 1.2 Twinport, 1.3 CDTI, 1.4, 1.4 Twinport, 1.6, 1.7 CDTI, 1.7 DI, 1.7 DTI, 1.8** 09/00 - 43 -92 kW	**22-118714** **22-118721**	**19-108995**	спортивная подвеска HA: Размер резьбы: M14
B4	**1.0, 1.2, 1.2 Twinport, 1.3 CDTI, 1.4, 1.4 Twinport, 1.6, 1.7 CDTI, 1.7 DI, 1.7 DTI, 1.8** 09/00 - 43 -92 kW	**22-110442** **22-110459**	**19-108995**	исполнение для плохих дорог HA: Размер резьбы: M14
B4	**1.4, 1.4 Twinport, 1.7 DTI, 1.8** 09/00 - 55 -92 kW	**22-110442** **22-110459**	**19-108995**	стандартная подвеска
B6 Sport	**1.0, 1.2, 1.2 Twinport, 1.3 CDTI, 1.4, 1.4 Twinport, 1.6, 1.7 CDTI, 1.7 DI, 1.7 DTI, 1.8** 09/00 - 43 -92 kW	**35-141068** **35-141075**	**24-141086**	стандартная подвеска HA: Размер резьбы: M10
B6 Sport	**1.0, 1.2, 1.2 Twinport, 1.3 CDTI, 1.4, 1.4 Twinport, 1.6, 1.7 CDTI, 1.7 DI, 1.7 DTI, 1.8** 09/00 - 43 -92 kW	**35-141068** **35-141075**	**24-142342**	спортивная подвеска HA: Размер резьбы: M14
B8	**1.0, 1.2, 1.2 Twinport, 1.3 CDTI, 1.4, 1.4 Twinport, 1.6, 1.7 CDTI, 1.7 DI, 1.7 DTI, 1.8** 09/00 - 43 -92 kW	**35-141099** **35-141105**	**24-141116**	стандартная подвеска HA: Размер резьбы: M10
B8	**1.0, 1.2, 1.2 Twinport, 1.3 CDTI, 1.4, 1.4 Twinport, 1.6, 1.7 CDTI, 1.7 DI, 1.7 DTI, 1.8** 09/00 - 43 -92 kW	**35-141099** **35-141105**	**24-142342**	спортивная подвеска HA: Размер резьбы: M14
B12 PK	**1.0, 1.2, 1.2 Twinport, 1.4, 1.4 Twinport** 09/00 - 43 -66 kW	**46-189042**		Обязанность, предусмотренная экспертизой; Размер резьбы: M10 VA: Глубина (экспертиза): 30 мм; Нагрузка оси до: 820 кг HA: Глубина (экспертиза): 30 мм; Нагрузка оси до: 760 кг
B12 PK	**1.0, 1.2, 1.2 Twinport, 1.4, 1.4 Twinport** 09/00 - 44 -66 kW	**46-189028**		Обязанность, предусмотренная экспертизой; Размер резьбы: M14 VA: Глубина (экспертиза): 30 мм; Нагрузка оси до: 820 кг HA: Глубина (экспертиза): 30 мм; Нагрузка оси до: 760 кг
B12 PK	**1.3 CDTI, 1.7 CDTI, 1.7 DI, 1.7 DTI, 1.8** 09/00 - 48 -92 kW	**46-189059**		Обязанность, предусмотренная экспертизой; Размер резьбы: M10 VA: Глубина (экспертиза): 30 мм; Нагрузка оси до: 940 кг HA: барабанные тормоза; Глубина (экспертиза): 30 мм; Нагрузка оси до: 760 кг
B12 PK	**1.3 CDTI, 1.7 CDTI, 1.7 DI, 1.7 DTI, 1.8** 09/00 - 48 -92 kW	**46-189035**		Обязанность, предусмотренная экспертизой; Размер резьбы: M14 VA: Глубина (экспертиза): 30 мм; Нагрузка оси до: 940 кг HA: дисковые тормоза; Глубина (экспертиза): 30 мм; Нагрузка оси до: 760 кг
B14	**1.0, 1.2, 1.2 Twinport, 1.3 CDTI, 1.4, 1.4 Twinport, 1.6, 1.7 CDTI, 1.7 DI, 1.7 DTI, 1.8** 09/00 - 43 -92 kW	**47-167254**		Обязанность, предусмотренная экспертизой VA: Глубина (экспертиза): 30-50 мм; Нагрузка оси до: 900 кг HA: Глубина (экспертиза): 20-40 мм; Нагрузка оси до: 760 кг
OPEL CORSA C фургон (F08, W5L)				
B1	**1.2, 1.2 16V** 09/00 - 55 -59 kW	**12-224036**		VA: с шариковым подшибником
B1	**1.4** 08/03 - 66 kW	**12-117390**		VA: мягкое исполнение; без шарикового подшибника
B3	**1.2 16V** 09/00 - 55 kW	**37-130282**	**38-130182**	

Пригодны для			
OPEL			
OPEL CORSA C фургон (F08, W5L)			
B3	**1.2** 07/05 - 59 kW	**37-130282**	**38-130182**	
B3	**1.4** 08/03 - 66 kW	**37-130282**	**38-130182**	
B3	**1.3 CDTI 16V** 08/05 - 51 kW	**37-130282**	**38-130182**	стандартная подвеска
B3	**1.6** 08/05 - 71 kW	**37-133955**	**38-130182**	
B3	**1.7 DI 16V** 09/00 - 48 kW	**37-133955**	**38-130182**	
B3	**1.7 DTI 16V** 09/00 - 55 kW	**37-133955**	**38-130182**	
B3	**1.7 CDTi** 08/03 - 74 kW	**37-133955**	**38-130182**	
B4	**1.2, 1.2 16V, 1.3 CDTI 16V, 1.4, 1.6, 1.7 CDTi, 1.7 DI 16V, 1.7 DTI 16V** 10/01 - 48 -74 kW	**22-110442** **22-110459**	**19-115351** OIO	
OPEL CORSA Utility пикап			
B4	**1.3, 1.4, 1.7 Di, 1.7 DTi** 01/96 - 06/04 44 -66 kW	**22-040909**	**19-232065** OIO	
OPEL CORSA Utility пикап			
B4	**1.4, 1.7 DTi, 1.8** 01/03 - 55 -79 kW	**22-232045** **22-232052**	**19-232034** OIO	
OPEL CORSA D			
B1	**1.0, 1.2, 1.2 LPG, 1.3 CDTI, 1.4, 1.4 LPG, 1.6 T, 1.6 Turbo, 1.7 CDTI** 07/06 - 44 -132 kW	**12-226399**		VA: с шариковым подшибником
B3	**1.0** 07/06 - 44 -48 kW	**36-218547**	**36-218806**	стандартная подвеска; без кондиционера
B3	**1.0** 07/06 - 44 -48 kW	**36-218820**		стандартная подвеска; с кондиционером
B3	**1.0** 07/06 - 44 -48 kW		**36-218813**	стандартная подвеска; Усиленное оснащение .
B3	**1.0, 1.2, 1.4** 07/06 - 44 -74 kW	**36-210329**	**36-210312**	спортивная подвеска
B3	**1.2, 1.2 LPG, 1.4, 1.4 LPG** 09/09 - 51 -88 kW	**36-218547**		стандартная подвеска; без кондиционера; Число дверей: 3
B3	**1.2, 1.2 LPG, 1.4** 09/09 - 51 -88 kW	**36-218820**		стандартная подвеска; с кондиционером; Число дверей: 3
B3	**1.2, 1.2 LPG, 1.4** 09/09 - 51 -88 kW	**36-218820**		стандартная подвеска; без кондиционера; Число дверей: 5
B3	**1.2, 1.2 LPG, 1.4** 09/09 - 51 -88 kW	**36-218547**		стандартная подвеска; с кондиционером; Число дверей: 5
B3	**1.2, 1.2 LPG, 1.4** 09/09 - 51 -88 kW		**36-218806**	стандартная подвеска
B3	**1.2, 1.2 LPG, 1.4** 09/09 - 51 -88 kW		**36-218813**	стандартная подвеска; Усиленное оснащение .

Пригодны для				
OPEL				
OPEL CORSA D				
B3	**1.4, 1.4 LPG** 07/06 - 64 -74 kW	**36-218820**		стандартная подвеска; с кондиционером; Число дверей: 3; механическая КПП
B3	**1.4, 1.4 LPG** 07/06 - 64 -74 kW	**36-218820**		стандартная подвеска; без кондиционера; Число дверей: 5; механическая КПП
B3	**1.4, 1.4 LPG** 07/06 - 64 -74 kW	**36-218820**		стандартная подвеска; без кондиционера; Число дверей: 3; АКПП
B3	**1.4, 1.4 LPG** 07/06 - 64 -74 kW	**36-213672**		стандартная подвеска; с кондиционером; АКПП
B3	**1.4, 1.4 LPG** 07/06 - 64 -74 kW		**36-218806**	стандартная подвеска
B3	**1.4, 1.4 LPG** 07/06 - 64 -74 kW		**36-218813**	стандартная подвеска; Усиленное оснащение .
B3	**1.3 CDTI** 07/06 - 55 kW	**36-218776**	**36-218806**	стандартная подвеска; с кондиционером
B3	**1.3 CDTI, 1.7 CDTI** 07/06 - 55 -96 kW		**36-218813**	стандартная подвеска; Усиленное оснащение .
B3	**1.3 CDTI, 1.7 CDTI** 07/06 - 55 -96 kW	**36-210213**	**36-210312**	заниженная подвеска
B3	**1.3 CDTI** 07/06 - 66 -70 kW	**36-218783**	**36-218806**	стандартная подвеска; с кондиционером
B3	**1.7 CDTI** 07/06 - 92 -96 kW	**36-218790**	**36-218806**	стандартная подвеска; с кондиционером
B4	**1.0, 1.2, 1.2 LPG, 1.3 CDTI, 1.4, 1.4 LPG, 1.6 T, 1.6 Turbo, 1.7 CDTI** 07/06 - 44 -132 kW	**22-158475** **22-158482**	**19-158495**	стандартная подвеска; спортивная подвеска
B6 Sport	**1.0, 1.2, 1.2 LPG, 1.3 CDTI, 1.4, 1.4 LPG, 1.6 T, 1.6 Turbo, 1.7 CDTI** 07/06 - 44 -132 kW	**35-140207** **35-140214**	**24-140225**	стандартная подвеска
B6 Sport	**1.6 Turbo** 02/07 - 141 kW	**35-140238** **35-140245**	**24-140256**	VA: длина: 564 мм HA: длина: 666 мм
B6 Sport	**1.6 Turbo** 06/11 - 155 kW	**35-140238** **35-140245**	**24-158879**	VA: длина: 564 мм HA: длина: 645 мм
B8	**1.0, 1.2, 1.2 LPG, 1.3 CDTI, 1.4, 1.4 LPG, 1.6 T, 1.6 Turbo, 1.7 CDTI** 07/06 - 44 -132 kW	**35-140238** **35-140245**	**24-140256**	спортивная подвеска VA: длина: 564 мм HA: длина: 666 мм
B8	**1.6 Turbo** 06/11 - 155 kW	**35-158790** **35-158806**	**24-158879**	VA: длина: 543 мм HA: длина: 645 мм
B12 PK	**1.0, 1.2, 1.4** 07/06 - 44 -88 kW	**46-188144**		Обязанность, предусмотренная экспертизой VA: Глубина (экспертиза): 30 мм; Нагрузка оси до: 885 кг HA: без регулируемой подвески; Глубина (экспертиза): 30 мм; Нагрузка оси до: 845 кг
B12 PK	**1.2, 1.3 CDTI, 1.4, 1.6 T, 1.6 Turbo, 1.7 CDTI** 07/06 - 55 -132 kW	**46-188151**		стандартная подвеска; Обязанность, предусмотренная экспертизой VA: Глубина (экспертиза): 30 мм; Нагрузка оси до: 1000 кг HA: Глубина (экспертиза): 30 мм; Нагрузка оси до: 845 кг
B12 PK	**1.6 T, 1.6 Turbo** 02/07 - 110 -141 kW	**46-188151**		спортивная подвеска; Обязанность, предусмотренная экспертизой VA: Глубина (экспертиза): 15 мм; Нагрузка оси до: 1000 кг HA: Глубина (экспертиза): 15 мм; Нагрузка оси до: 845 кг

Пригодны для				
OPEL				
OPEL CORSA D				
B14	**1.0, 1.2, 1.2 LPG, 1.3 CDTI, 1.4, 1.4 LPG, 1.7 CDTI** 07/06 - 44 -96 kW	**47-164499**		VA: Обязанность, предусмотренная экспертизой; Глубина (экспертиза): 35-45 мм; Нагрузка оси до: 1000 кг HA: Глубина (экспертиза): 30-45 мм; Нагрузка оси до: 850 кг
B14	**1.6 T, 1.6 Turbo** 02/07 - 110 -141 kW	**47-164499**		VA: Обязанность, предусмотренная экспертизой; Глубина (экспертиза): 20-30 мм; Нагрузка оси до: 1000 кг HA: Глубина (экспертиза): 15-30 мм; Нагрузка оси до: 850 кг
B14	**1.6 Turbo** 06/11 - 155 kW	**47-164499**		VA: Обязанность, предусмотренная экспертизой; Глубина (экспертиза): 0-10 мм; Нагрузка оси до: 1000 кг HA: Глубина (экспертиза): 0-10 мм; Нагрузка оси до: 850 кг
OPEL CORSA D Van				
B1	**1.0, 1.2, 1.3 CDTI** 07/06 - 44 -70 kW	**12-226399**		VA: с шариковым подшибником
B3	**1.0** 07/06 - 44 -48 kW	**36-218547**	**36-218806**	стандартная подвеска; без кондиционера
B3	**1.2** 07/09 - 51 -63 kW	**36-218547**		стандартная подвеска; без кондиционера; Число дверей: 3
B3	**1.2** 07/09 - 51 -63 kW	**36-218820**		стандартная подвеска; с кондиционером; Число дверей: 3
B3	**1.2** 07/09 - 51 -63 kW	**36-218820**		стандартная подвеска; без кондиционера; Число дверей: 5
B3	**1.2** 07/09 - 51 -63 kW	**36-218547**		стандартная подвеска; с кондиционером; Число дверей: 5
B3	**1.3 CDTI** 07/06 - 55 kW	**36-218776**		стандартная подвеска; с кондиционером
B3	**1.3 CDTI** 07/06 - 66 -70 kW	**36-218783**		стандартная подвеска; с кондиционером
B4	**1.0, 1.2, 1.3 CDTI** 07/06 - 44 -70 kW	**22-158475** **22-158482**	**19-158495**	стандартная подвеска; спортивная подвеска
B6 Sport	**1.0, 1.2, 1.3 CDTI** 07/06 - 44 -70 kW	**35-140207** **35-140214**	**24-140225**	
B8	**1.0, 1.2, 1.3 CDTI** 07/06 - 44 -70 kW	**35-140238** **35-140245**	**24-140256**	VA: длина: 564 мм HA: длина: 666 мм
B12 PK	**1.0, 1.2** 07/06 - 44 -63 kW	**46-188144**		Обязанность, предусмотренная экспертизой VA: Глубина (экспертиза): 30 мм; Нагрузка оси до: 885 кг HA: без регулируемой подвески; Глубина (экспертиза): 30 мм; Нагрузка оси до: 845 кг
B12 PK	**1.3 CDTI** 07/06 - 55 -70 kW	**46-188151**		Обязанность, предусмотренная экспертизой VA: Глубина (экспертиза): 30 мм; Нагрузка оси до: 1000 кг HA: без регулируемой подвески; Глубина (экспертиза): 30 мм; Нагрузка оси до: 845 кг
B14	**1.0, 1.2, 1.3 CDTI** 07/06 - 44 -70 kW	**47-164499**		VA: Обязанность, предусмотренная экспертизой; Глубина (экспертиза): 35-45 мм; Нагрузка оси до: 1000 кг HA: Глубина (экспертиза): 30-45 мм; Нагрузка оси до: 850 кг
OPEL DIPLOMAT B				
B6 Sport	**2.8, 2.8 E, 5.4** 03/69 - 08/78 103 -169 kW	**24-632683**	**24-632690**	

Пригодны для			
OPEL			
OPEL FRONTERA A Sport (5_SUD2)			
B3 **2.0 i, 2.5 TDS, 2.8 TD** 02/95 - 10/98 83 -85 kW		**36-222384**	Число дверей: 3
B4 **2.0 i, 2.8 TD** 03/92 - CH-Nr. 83 -85 kW	**19-028897**	**19-028903**	-> CH.Nr.: SV720102; на листовых рессорах
B6 4600 **2.0 i, 2.8 TD** 03/92 - CH-Nr. 83 -85 kW	**24-016766**	**24-016773**	-> CH.Nr.: SV720102; на листовых рессорах
B6 4600 **2.0 i, 2.5 TDS, 2.8 TD** CH-Nr. - 10/98 83 -85 kW	**24-016766**	**24-022989**	CH.Nr.: SV720103 ->; на витых пружинах
OPEL FRONTERA A (5_MWL4)			
B3 **2.2 i, 2.3 TD, 2.4 i, 2.5 TDS, 2.8 TD** 02/95 - 10/98 74 -100 kW		**36-222377**	Число дверей: 5
B4 **2.2 i, 2.3 TD, 2.4 i, 2.8 TD** 03/92 - CH-Nr. 74 -100 kW	**19-028897**	**19-028903**	-> CH.Nr.: SV720102; на листовых рессорах
B6 4600 **2.2 i, 2.3 TD, 2.4 i, 2.8 TD** 03/92 - CH-Nr. 74 -100 kW	**24-016766**	**24-016773**	-> CH.Nr.: SV720102; на листовых рессорах
B6 4600 **2.2 i, 2.3 TD, 2.4 i, 2.5 TDS, 2.8 TD** CH-Nr. - 10/98 74 -100 kW	**24-016766**	**24-022989**	CH.Nr.: SV720103 ->; на витых пружинах
OPEL FRONTERA B (6B_)			
B4 **2.2 DTI, 2.2 i, 3.2 i** 10/98 - 85 -151 kW	**19-146973**	**19-146980**	
B6 4600 **2.2 DTI, 2.2 i, 3.2 i** 11/98 - 85 -151 kW	**24-028318**	**24-029865**	
OPEL GT			
B6 Sport **1.1, 1.9** 09/68 - 08/73 44 -66 kW	**24-632171**	**24-004930**	
OPEL INSIGNIA			
B1 **1.4, 1.4 LPG, 1.6, 1.6 Turbo, 1.8, 2.0 Biturbo CDTI, 2.0 Biturbo CDTI 4x4, 2.0 CDTI, 2.0 CDTI 4x4, 2.0 E85 Turbo, 2.0 Turbo, 2.0 Turbo 4x4, 2.8 V6 Turbo 4x4, 2.8 V6 Turbo OPC 4x4** 07/09 - CH-Nr. 81 -239 kW	**12-243952**		-> CH.Nr.: D1999999; для автомобилей без FlexRide; стандартная подвеска
B3 **1.4, 1.6 Turbo, 1.8, 2.0 E85 Turbo** 09/10 - 103 -162 kW	**37-235949**	**i.V.**	стандартная подвеска
B3 **2.0 CDTI, 2.0 Turbo** 07/08 - 81 -162 kW	**37-236052**	**i.V.**	стандартная подвеска
B4 **1.4, 1.6, 1.6 Turbo, 1.8, 2.0 Biturbo CDTI, 2.0 Biturbo CDTI 4x4, 2.0 CDTI, 2.0 CDTI 4x4, 2.0 E85 Turbo, 2.0 Turbo, 2.0 Turbo 4x4, 2.8 V6 Turbo 4x4** 07/08 - 81 -191 kW	**22-183675** **22-183682**	**19-183664**	для автомобилей без FlexRide; стандартная подвеска
B6 Sport **1.4, 1.6, 1.6 Turbo, 1.8, 2.0 Biturbo CDTI, 2.0 Biturbo CDTI 4x4, 2.0 CDTI, 2.0 CDTI 4x4, 2.0 E85 Turbo, 2.0 Turbo, 2.0 Turbo 4x4, 2.8 V6 Turbo 4x4** 07/08 - 81 -191 kW	**35-167990** **35-168003**	**24-168014**	для автомобилей без FlexRide; стандартная подвеска
B6 Sport **2.8 V6 Turbo OPC 4x4** 07/09 - 239 kW	**35-168027** **35-168034**	**24-168045**	для автомобилей без IDS+ шасси; спортивная подвеска

Пригодны для			
OPEL			
OPEL INSIGNIA			
B8	**1.4, 1.6, 1.6 Turbo, 1.8, 2.0 Biturbo CDTI, 2.0 Biturbo CDTI 4x4, 2.0 CDTI, 2.0 CDTI 4x4, 2.0 E85 Turbo, 2.0 Turbo, 2.0 Turbo 4x4, 2.8 V6 Turbo 4x4** 07/08 - 81 -191 kW	**35-168027** **35-168034**	**24-168045**	для автомобилей без FlexRide; спортивная подвеска
B12 PK	**1.4, 1.6, 1.8** 07/08 - 85 -103 kW	**46-188786**		для автомобилей без FlexRide; без регулируемой подвески; Обязанность, предусмотренная экспертизой VA: Глубина (экспертиза): 30 мм; Нагрузка оси до: 1030 кг HA: Глубина (экспертиза): 30 мм; Нагрузка оси до: 1160 кг
B12 PK	**1.6 Turbo, 2.0 Biturbo CDTI, 2.0 CDTI, 2.0 E85 Turbo, 2.0 Turbo** 07/08 - 81 -162 kW	**46-188793**		для автомобилей без FlexRide; без регулируемой подвески; Обязанность, предусмотренная экспертизой VA: Глубина (экспертиза): 30 мм; Нагрузка оси до: 1175 кг HA: Глубина (экспертиза): 30 мм; Нагрузка оси до: 1160 кг
OPEL INSIGNIA седан			
B1	**1.4, 1.4 LPG, 1.6, 1.6 Turbo, 1.8, 2.0 Biturbo CDTI, 2.0 Biturbo CDTI 4x4, 2.0 CDTI, 2.0 CDTI 4x4, 2.0 Turbo, 2.0 Turbo 4x4, 2.0 Turbo E85, 2.8 V6 Turbo 4x4, 2.8 V6 Turbo OPC 4x4** 07/09 - CH-Nr. 81 -239 kW	12-243952		-> CH.Nr.: D1999999; для автомобилей без FlexRide; стандартная подвеска
B3	**1.4, 1.6, 1.6 Turbo, 1.8, 2.0 CDTI, 2.0 Turbo, 2.0 Turbo E85** 07/08 - 81 -162 kW		i.V.	HA: стандартная подвеска
B4	**1.4, 1.6, 1.6 Turbo, 1.8, 2.0 Biturbo CDTI, 2.0 Biturbo CDTI 4x4, 2.0 CDTI, 2.0 CDTI 4x4, 2.0 Turbo, 2.0 Turbo 4x4, 2.0 Turbo E85, 2.8 V6 Turbo 4x4** 07/08 - 81 -191 kW	**22-183675** **22-183682**	**19-183664**	для автомобилей без FlexRide; стандартная подвеска
B6 Sport	**1.4, 1.6, 1.6 Turbo, 1.8, 2.0 Biturbo CDTI, 2.0 Biturbo CDTI 4x4, 2.0 CDTI, 2.0 CDTI 4x4, 2.0 Turbo, 2.0 Turbo 4x4, 2.0 Turbo E85, 2.8 V6 Turbo 4x4** 07/08 - 81 -191 kW	**35-167990** **35-168003**	**24-168014**	для автомобилей без FlexRide; стандартная подвеска
B6 Sport	**2.8 V6 Turbo OPC 4x4** 07/09 - 239 kW	**35-168027** **35-168034**	**24-168045**	для автомобилей без IDS+ шасси; спортивная подвеска
B8	**1.4, 1.6, 1.6 Turbo, 1.8, 2.0 Biturbo CDTI, 2.0 Biturbo CDTI 4x4, 2.0 CDTI, 2.0 CDTI 4x4, 2.0 Turbo, 2.0 Turbo 4x4, 2.0 Turbo E85, 2.8 V6 Turbo 4x4** 07/08 - 81 -191 kW	**35-168027** **35-168034**	**24-168045**	для автомобилей без FlexRide; спортивная подвеска
B12 PK	**1.6, 1.8** 07/08 - 85 -103 kW	**46-188786**		для автомобилей без FlexRide; без регулируемой подвески; Обязанность, предусмотренная экспертизой VA: Глубина (экспертиза): 30 мм; Нагрузка оси до: 1030 кг HA: Глубина (экспертиза): 30 мм; Нагрузка оси до: 1160 кг
B12 PK	**1.6 Turbo, 2.0 Biturbo CDTI, 2.0 CDTI, 2.0 Turbo, 2.0 Turbo E85** 07/08 - 81 -162 kW	**46-188793**		для автомобилей без FlexRide; без регулируемой подвески; Обязанность, предусмотренная экспертизой VA: Глубина (экспертиза): 30 мм; Нагрузка оси до: 1175 кг HA: Глубина (экспертиза): 30 мм; Нагрузка оси до: 1160 кг
OPEL INSIGNIA Sports Tourer			
B1	**1.4, 1.4 LPG, 1.6, 1.6 Turbo, 1.8, 2.0 Biturbo CDTI, 2.0 Biturbo CDTI 4x4, 2.0 CDTI, 2.0 CDTI 4x4, 2.0 E85 Turbo, 2.0 Turbo, 2.0 Turbo 4x4, 2.8 V6 Turbo 4x4, 2.8 V6 Turbo OPC 4x4** 07/09 - CH-Nr. 81 -239 kW	12-243952		-> CH.Nr.: D1999999; для автомобилей без FlexRide; стандартная подвеска

Пригодны для				
OPEL				
OPEL INSIGNIA Sports Tourer				
B4	**1.4, 1.6, 1.6 Turbo, 1.8, 2.0 Biturbo CDTI, 2.0 Biturbo CDTI 4x4, 2.0 CDTI, 2.0 CDTI 4x4, 2.0 E85 Turbo, 2.0 Turbo, 2.0 Turbo 4x4, 2.8 V6 Turbo 4x4** 10/08 - 81 -191 kW	**22-183675** **22-183682**	**19-183664**	для автомобилей без FlexRide; стандартная подвеска
B6 Sport	**1.4, 1.6, 1.6 Turbo, 1.8, 2.0 Biturbo CDTI, 2.0 Biturbo CDTI 4x4, 2.0 CDTI, 2.0 CDTI 4x4, 2.0 E85 Turbo, 2.0 Turbo, 2.0 Turbo 4x4, 2.8 V6 Turbo 4x4** 10/08 - 81 -191 kW	**35-167990** **35-168003**	**24-168014**	для автомобилей без FlexRide; стандартная подвеска
B6 Sport	**2.8 V6 Turbo OPC 4x4** 07/09 - 239 kW	**35-168027** **35-168034**	**24-168045**	для автомобилей без IDS+ шасси; спортивная подвеска
B8	**1.4, 1.6, 1.6 Turbo, 1.8, 2.0 Biturbo CDTI, 2.0 Biturbo CDTI 4x4, 2.0 CDTI, 2.0 CDTI 4x4, 2.0 E85 Turbo, 2.0 Turbo, 2.0 Turbo 4x4, 2.8 V6 Turbo 4x4** 10/08 - 81 -191 kW	**35-168027** **35-168034**	**24-168045**	для автомобилей без FlexRide; спортивная подвеска
B12 PK	**1.6, 1.8** 07/08 - 85 -103 kW	**46-188823**		для автомобилей без FlexRide; без регулируемой подвески; Обязанность, предусмотренная экспертизой VA: Глубина (экспертиза): 30 мм; Нагрузка оси до: 1030 кг HA: Глубина (экспертиза): 30 мм; Нагрузка оси до: 1265 кг
B12 PK	**1.6 Turbo, 2.0 Biturbo CDTI, 2.0 CDTI, 2.0 E85 Turbo, 2.0 Turbo** 07/08 - 81 -162 kW	**46-188830**		для автомобилей без FlexRide; без регулируемой подвески; Обязанность, предусмотренная экспертизой VA: Глубина (экспертиза): 30 мм; Нагрузка оси до: 1175 кг HA: Глубина (экспертиза): 30 мм; Нагрузка оси до: 1265 кг
B12 PK	**2.0 Turbo 4x4** 07/08 - 162 -184 kW	**46-188847**		для автомобилей без FlexRide; без регулируемой подвески; Обязанность, предусмотренная экспертизой VA: Глубина (экспертиза): 30 мм; Нагрузка оси до: 1175 кг HA: Глубина (экспертиза): 30 мм; Нагрузка оси до: 1355 кг
B12 PK	**2.0 Biturbo CDTI 4x4, 2.0 CDTI 4x4, 2.0 Turbo 4x4, 2.8 V6 Turbo 4x4** 07/08 - 118 -191 kW	**46-188854**		для автомобилей без FlexRide; без регулируемой подвески; Обязанность, предусмотренная экспертизой VA: Глубина (экспертиза): 30 мм; Нагрузка оси до: 1240 кг HA: Глубина (экспертиза): 30 мм; Нагрузка оси до: 1355 кг
OPEL KADETT B				
B4	**1.1, 1.1 S, 1.1 SR, 1.2 S, 1.7** 09/65 - 08/71 33 -55 kW		*19-019598*	
B6 Sport	**1.1, 1.1 S, 1.1 SR, 1.2 S, 1.7** 01/68 - 08/71 33 -55 kW	**24-632171**	**24-004930**	
OPEL KADETT B универсал				
B4	**1.1, 1.2, 1.5** 09/65 - 07/73 33 -47 kW		*19-019598*	
B6 Sport	**1.1, 1.2, 1.5** 09/65 - 07/73 33 -47 kW	**24-632171**	**24-004930**	
OPEL KADETT B купе				
B4	**1.1, 1.2, 1.5, 1.9** 09/65 - 08/73 33 -66 kW		*19-019598*	
B6 Sport	**1.1, 1.2, 1.5, 1.9** 09/65 - 08/73 33 -66 kW	**24-632171**	**24-004930**	

O

Пригодны для			
OPEL			
OPEL KADETT C City			
B3 **1.0, 1.2, 1.2 S** 08/73 - 07/79 29 -44 kW	*36-162574*		стандартная подвеска
B4 **1.0, 1.2, 1.2 S, 1.6 S** 08/73 - 07/79 29 -55 kW	*19-019444*	*19-019598*	
B6 Sport **1.0, 1.2, 1.2 S, 1.6 S** 08/73 - 07/79 29 -55 kW	**24-009089**	**24-004930**	тип модели: Rallye VA: длина: 458 мм; Параметр: 156/64
OPEL KADETT C			
B3 **1.0, 1.2, 1.2 S** 08/73 - 07/79 29 -44 kW	*36-162574*		стандартная подвеска
B4 **1.0, 1.2, 1.2 S, 1.6 S** 08/73 - 07/79 29 -55 kW	*19-019444*		
B6 Sport **1.0, 1.2, 1.2 S, 1.6 S** 08/73 - 07/79 29 -55 kW	**24-009089**	**24-009188**	тип модели: Rallye VA: длина: 458 мм; Параметр: 156/64 HA: Параметр: 98/36; длина: 652 мм
MS **1.0, 1.2, 1.2 S, 1.6 S** 08/73 - 07/79 29 -55 kW	**24-633369**	**24-633376**	тип модели: Race VA: Параметр: 320/160; Толщина 458 мм HA: Параметр: 195/90; длина: 652 мм
OPEL KADETT C универсал			
B3 **1.0, 1.2, 1.2 S** 08/73 - 07/79 29 -44 kW	*36-162574*		стандартная подвеска
B4 **1.0, 1.2, 1.2 S, 1.6 S** 08/73 - 07/79 29 -55 kW	*19-019444*	*19-019598*	
B6 Sport **1.0, 1.2, 1.2 S, 1.6 S** 08/73 - 07/79 29 -55 kW	**24-009089**	**24-004930**	тип модели: Rallye VA: длина: 458 мм; Параметр: 156/64
OPEL KADETT C купе			
B3 **1.0, 1.2, 1.2 S** 08/73 - 07/79 29 -44 kW	*36-162567*		стандартная подвеска
B4 **1.0, 1.2, 1.2 S, 1.6 S, 1.9 GT/E, 2.0 E Rallye, 2.0 GT/E** 08/73 - 07/79 29 -85 kW	*19-019444*		
B6 Sport **1.0, 1.2, 1.2 S, 1.6 S** 08/73 - 07/79 29 -55 kW		**24-004930**	
B6 Sport **1.9 GT/E, 2.0 E Rallye, 2.0 GT/E** 09/75 - 07/79 77 -85 kW	**24-009089**	**24-009188**	VA: длина: 458 мм; Параметр: 156/64 HA: Параметр: 98/36; длина: 652 мм
MS **1.0, 1.2, 1.2 S, 1.6 S, 1.9 GT/E, 2.0 E Rallye, 2.0 GT/E** 08/73 - 07/79 29 -85 kW	**24-633369**	**24-633376**	тип модели: Race VA: Параметр: 320/160; Толщина 458 мм HA: Параметр: 195/90; длина: 652 мм
OPEL KADETT D (31_-34_, 41_-44_)			
B2 **1.0, 1.2, 1.2 S, 1.3 N, 1.3 S, 1.6, 1.6 D, 1.6 S** 08/79 - 08/84 30 -66 kW	**16-031302** **11-101314** SP		
B4 **1.0, 1.2, 1.2 S, 1.3 N, 1.3 S, 1.6, 1.6 D, 1.6 S, 1.8 GT/E** 08/79 - 08/84 30 -85 kW	**21-030413** **11-101314** SP	**19-019864**	
B6 Sport **1.0, 1.2, 1.2 S, 1.3 N, 1.3 S, 1.6, 1.6 D, 1.6 S, 1.8 GT/E** 08/79 - 08/84 30 -85 kW	**34-001424**	**24-004862**	HA: L макс.: 567 мм; Более тугая регулировка (настройка)

Пригодны для			
OPEL			
OPEL KADETT D (31_-34_, 41_-44_)			
B8	**1.0, 1.2, 1.2 S, 1.3 N, 1.3 S, 1.6, 1.6 D, 1.6 S, 1.8 GT/E** 08/79 - 08/84 30 -85 kW	**34-003114**	**24-013932**	НА: Параметр: 107/36
MS	**1.0, 1.2, 1.2 S, 1.3 N, 1.3 S, 1.6, 1.6 D, 1.6 S, 1.8 GT/E** 08/79 - 08/84 30 -85 kW	**34-001462**	**24-000925**	тип модели: Cup VA: Параметр: 230/30 НА: Параметр: 160/50
MS	**1.0, 1.2, 1.2 S, 1.3 N, 1.3 S, 1.6, 1.6 D, 1.6 S, 1.8 GT/E, 1.0, 1.2 S, 1.3 N, 1.3 S, 1.6, 1.6 D** 08/79 - 08/84 30 -85 kW	**34-030721**	*24-024846*	тип модели: Rallye1 VA: Параметр: 270/120 НА: Параметр: 210/90; L макс.: 567 мм
MS	**1.0, 1.2, 1.2 S, 1.3 N, 1.3 S, 1.6, 1.6 D, 1.6 S, 1.8 GT/E** 08/79 - 08/84 30 -85 kW	*34-236437*	*24-024877*	тип модели: Rallye Rennen VA: Параметр: 310/140 НА: Параметр: 240/140; L макс.: 567 мм
OPEL KADETT D (32_,37_,39, _42)			
B2	**1.0, 1.2 S, 1.3 N, 1.3 S, 1.6, 1.6 D** 08/79 - 08/84 33 -55 kW	**16-031302** **11-101314** SP		
B4	**1.0, 1.2 S, 1.3 N, 1.3 S, 1.6, 1.6 D** 08/79 - 08/84 33 -55 kW	**21-030413** **11-101314** SP	**19-019864**	
B6 Sport	**1.0, 1.2 S, 1.3 N, 1.3 S, 1.6, 1.6 D** 08/79 - 08/84 33 -55 kW	**34-001424**	**24-004862**	НА: L макс.: 567 мм; Более тугая регулировка (настройка)
B8	**1.0, 1.2 S, 1.3 N, 1.3 S, 1.6, 1.6 D** 08/79 - 08/84 33 -55 kW	**34-003114**	**24-013932**	НА: Параметр: 107/36
MS	**1.0, 1.2 S, 1.3 N, 1.3 S, 1.6 D** 08/79 - 08/84 33 -55 kW	**34-001462**	**24-000925**	тип модели: Cup VA: Параметр: 230/30 НА: Параметр: 160/50
OPEL KADETT D универсал (35_, 36_, 45_, 46_)			
B2	**1.2, 1.2 S, 1.3 N, 1.3 S, 1.6, 1.6 D, 1.6 S** 08/79 - 08/84 39 -66 kW	**16-031302** **11-101314** SP		
B3	**1.2, 1.2 S, 1.3 N, 1.3 S** 08/79 - 06/82 39 -55 kW		**38-133985**	стандартная подвеска
B3	**1.2, 1.2 S, 1.3 N, 1.3 S** 07/82 - 08/84 39 -55 kW		**38-133985**	стандартная подвеска
B3	**1.3 N, 1.3 S, 1.6, 1.6 S** 08/79 - 06/82 44 -66 kW		**38-133985**	стандартная подвеска; АКПП
B3	**1.6, 1.6 S** 09/79 - 06/82 51 -66 kW		**38-133985**	стандартная подвеска
B3	**1.6, 1.6 S** 07/82 - 08/84 51 -66 kW		**38-133985**	стандартная подвеска
B3	**1.6, 1.6 S** 07/82 - 08/84 51 -66 kW		**38-133985**	стандартная подвеска; АКПП
B3	**1.6 D** 03/82 - 06/82 40 kW		**38-133985**	стандартная подвеска
B3	**1.6 D** 07/82 - 08/84 40 kW		**38-133985**	стандартная подвеска
B4	**1.2, 1.2 S, 1.3 N, 1.3 S, 1.6, 1.6 D, 1.6 S** 08/79 - 08/84 39 -66 kW	**21-030413** **11-101314** SP		

O

Пригодны для				
OPEL				
OPEL KADETT D универсал (35_, 36_, 45_, 46_)				
B6 Sport	**1.2, 1.2 S, 1.3 N, 1.3 S, 1.6, 1.6 D, 1.6 S** 08/79 - 08/84 39 -66 kW	**34-001424**		
OPEL KADETT E Наклонная задняя часть (33_, 34_, 43_, 44_)				
B1	**1.5 TD, 1.6 D, 1.7 D, 1.8 i, 1.8 S** 09/87 - 08/91 40 -66 kW	**12-116799**		VA: с шариковым подшибником
B2	**1.2, 1.3, 1.3 S, 1.6 S, 1.8 E, 1.8 GSI** 09/84 - 08/86 40 -85 kW	**16-031302** **11-101314** SP		
B2	**1.3 i KAT, 1.3 N, 1.6 D, 1.6 i KAT, 1.6 S, 1.8 i, 1.8 S** 06/85 - 07/88 40 -66 kW	**16-031302** **11-101314** SP		-> CH.Nr.: J2791967; -> CH.Nr.: J5273427
B2	**1.3 i KAT, 1.3 N, 1.6 D, 1.6 i, 1.6 i KAT, 1.6 S, 1.8 i, 1.8 S** 08/88 - 08/91 40 -66 kW	**16-031302** **11-101314** SP	**15-062215**	CH.Nr.: J2791968 ->; CH.Nr.: J5273428 ->
B2	**1.4 i, 1.4 S, 1.5 TD, 1.7 D** 02/89 - 08/91 42 -60 kW		**15-062215**	
B3	**1.2, 1.3, 1.3 i KAT, 1.3 N, 1.3 S, 1.4 i, 1.4 S** 09/84 - 08/91 40 -60 kW	**36-133963**	**38-130366**	стандартная подвеска; механическая КПП
B3	**1.2, 1.3, 1.3 i KAT, 1.3 N, 1.3 S, 1.4 i, 1.4 S** 09/84 - 08/91 40 -60 kW	**36-130399**	**38-130366**	стандартная подвеска; АКПП
B3	**1.2, 1.3, 1.3 i KAT, 1.3 N, 1.3 S, 1.4 i, 1.4 S** 09/84 - 08/91 40 -60 kW	**36-133918**	**38-130373**	стандартная подвеска; Усиленное оснащение .
B3	**1.8 E, 1.8 i, 1.8 S** 06/85 - 08/91 62 -74 kW	**36-133918**	**38-130373**	стандартная подвеска
B3	**1.8 GSI, 2.0 GSI, 2.0 GSI 16V, 2.0 GSI 16V KAT, 2.0 GSI KAT** 09/84 - 08/91 85 -115 kW	**36-161416**	*38-161438*	стандартная подвеска
B3	**1.6 D, 1.6 i, 1.6 i KAT, 1.6 S** 09/84 - 08/91 40 -66 kW	**36-130399**	**38-130366**	стандартная подвеска; механическая КПП
B3	**1.6 D, 1.6 i, 1.6 i KAT, 1.6 S** 09/84 - 08/91 40 -66 kW	**36-133970**	**38-130366**	стандартная подвеска; АКПП
B3	**1.6 D, 1.6 i, 1.6 i KAT, 1.6 S** 09/84 - 08/91 40 -66 kW	**36-164318**	**38-130373**	стандартная подвеска; Усиленное оснащение .
B4	**1.2, 1.3, 1.3 S, 1.6 S, 1.8 E, 1.8 GSI** 09/84 - 08/86 40 -85 kW	**21-030413** **11-101314** SP	**19-019864**	
B4	**1.3 i KAT, 1.3 N, 1.6 D, 1.6 i, 1.6 i KAT, 1.6 S, 1.8 i, 1.8 S** 06/85 - 07/88 40 -66 kW	**21-030413** **11-101314** SP	**19-019864**	-> CH.Nr.: J2791967; -> CH.Nr.: J5273427
B4	**1.3 i KAT, 1.3 N, 1.6 D, 1.6 i, 1.6 i KAT, 1.6 S, 1.8 i, 1.8 S** 08/88 - 08/91 40 -66 kW	**21-030413** **11-101314** SP	**19-019956**	CH.Nr.: J2791968 ->; CH.Nr.: J5273428 ->
B4	**1.4 i, 1.4 S, 1.5 TD, 1.7 D** 02/89 - 08/91 42 -60 kW	**21-030413** **11-101314** SP	**19-019956**	
B4	**2.0 GSI, 2.0 GSI 16V, 2.0 GSI 16V KAT, 2.0 GSI KAT** 09/86 - 07/88 85 -115 kW	**21-030413** **11-101314** SP	**19-019864**	-> CH.Nr.: J2791967; -> CH.Nr.: J5273427
B4	**2.0 GSI, 2.0 GSI 16V, 2.0 GSI 16V KAT, 2.0 GSI KAT** 08/88 - 08/91 85 -115 kW	**21-030413** **11-101314** SP	**19-019956**	CH.Nr.: J2791968 ->; CH.Nr.: J5273428 ->

Пригодны для				
OPEL				
OPEL KADETT E Наклонная задняя часть (33_, 34_, 43_, 44_)				
B6 Sport	**1.2, 1.3, 1.3 i KAT, 1.3 N, 1.3 S, 1.4 i, 1.4 S, 1.5 TD, 1.6 D, 1.6 i, 1.6 i KAT, 1.6 S, 1.7 D, 1.8 E, 1.8 GSI, 1.8 i, 1.8 S, 2.0 GSI, 2.0 GSI 16V, 2.0 GSI 16V KAT, 2.0 GSI KAT** 09/84 - 08/91 40 -115 kW	**34-001424**	**24-004862**	HA: L макс.: 567 мм
B8	**1.2, 1.3, 1.3 i KAT, 1.3 N, 1.3 S, 1.4 i, 1.4 S, 1.5 TD, 1.6 D, 1.6 i, 1.6 i KAT, 1.6 S, 1.7 D, 1.8 E, 1.8 GSI, 1.8 i, 1.8 S, 2.0 GSI, 2.0 GSI 16V, 2.0 GSI 16V KAT, 2.0 GSI KAT** 09/84 - 08/91 40 -115 kW	**34-003114**	**24-013932**	HA: Параметр: 107/36
MS	**1.2, 1.3, 1.3 i KAT, 1.3 N, 1.3 S, 1.4 i, 1.4 S, 1.5 TD, 1.6 D, 1.6 i, 1.6 i KAT, 1.6 S, 1.7 D, 1.8 E, 1.8 GSI, 1.8 i, 1.8 S, 2.0 GSI, 2.0 GSI 16V, 2.0 GSI 16V KAT, 2.0 GSI KAT** 09/84 - 08/91 40 -115 kW	**34-001462**	**24-000925**	тип модели: Cup VA: Параметр: 230/30 HA: Параметр: 160/50
MS	**1.2, 1.3, 1.3 i KAT, 1.3 N, 1.3 S, 1.4 i, 1.4 S, 1.5 TD, 1.6 D, 1.6 i, 1.6 i KAT, 1.6 S, 1.7 D, 1.8 E, 1.8 GSI, 1.8 i, 1.8 S, 2.0 GSI, 2.0 GSI 16V, 2.0 GSI 16V KAT, 2.0 GSI KAT** 09/84 - 08/91 40 -115 kW	**34-030721**	*24-024846*	тип модели: Rallye1 VA: Параметр: 270/120 HA: Параметр: 210/90; L макс.: 567 мм
MS	**1.2, 1.3, 1.3 i KAT, 1.3 N, 1.3 S, 1.4 i, 1.4 S, 1.5 TD, 1.6 D, 1.6 i, 1.6 i KAT, 1.6 S, 1.7 D, 1.8 E, 1.8 GSI, 1.8 i, 1.8 S, 2.0 GSI, 2.0 GSI 16V, 2.0 GSI 16V KAT, 2.0 GSI KAT** 09/84 - 08/91 40 -115 kW	*34-236437*	*24-024877*	тип модели: Rallye Rennen VA: Параметр: 310/140 HA: Параметр: 240/140; L макс.: 567 мм
OPEL KADETT E (39_, 49_)				
B1	**1.2, 1.3 i KAT, 1.3 N, 1.3 S, 1.4 i, 1.4 S, 1.6 i, 1.6 i KAT, 1.6 S** 09/84 - 08/86 40 -66 kW	**12-125104**		VA: с шариковым подшибником
B1	**1.5 TD, 1.6, 1.6 D, 1.7 D, 1.8, 1.8 i, 1.8 S, 2.0 i, 2.0 i KAT** 03/87 - 08/91 40 -85 kW	**12-116799**		VA: с шариковым подшибником
B2	**1.2, 1.3 S, 1.6 S, 1.8 i** 09/84 - 08/86 40 -85 kW	**16-031302** **11-101314** SP		
B2	**1.3 i KAT, 1.3 N, 1.6, 1.6 D, 1.6 i, 1.6 i KAT, 1.6 S, 1.8, 1.8 S, 2.0 i, 2.0 i KAT** 09/84 - 07/88 40 -85 kW	**16-031302** **11-101314** SP		-> CH.Nr.: J2791967; -> CH.Nr.: J5273427
B2	**1.3 i KAT, 1.3 N, 1.6, 1.6 D, 1.6 i, 1.6 i KAT, 1.6 S, 1.8, 1.8 S** 08/88 - 08/91 40 -84 kW	**16-031302** **11-101314** SP	**15-062215**	CH.Nr.: J2791968 ->; CH.Nr.: J5273428 ->
B2	**1.4 i, 1.4 S** 01/90 - 08/91 44 -55 kW	**16-031302** **11-101314** SP	**15-062215**	
B2	**2.0 i, 2.0 i KAT** 08/88 - 08/91 85 kW	**16-031302** **11-101314** SP	**15-062215**	CH.Nr.: J2791968 ->; CH.Nr.: J5273429 ->
B2	**1.5 TD, 1.7 D, 1.8 i** 07/88 - 08/91 42 -66 kW		**15-062215**	
B3	**1.2, 1.3 i KAT, 1.3 N, 1.3 S, 1.4 i, 1.4 S** 09/84 - 08/91 40 -55 kW	**36-133963**	**38-130366**	стандартная подвеска; механическая КПП
B3	**1.2, 1.3 i KAT, 1.3 N, 1.3 S, 1.4 i, 1.4 S** 09/84 - 08/91 40 -55 kW	**36-130399**	**38-130366**	стандартная подвеска; АКПП

Пригодны для				
OPEL				
OPEL KADETT E (39_, 49_)				
B3	**1.2, 1.3 i KAT, 1.3 N, 1.3 S, 1.4 i, 1.4 S** 09/84 - 08/91 40 -55 kW	**36-133918**	**38-130373**	стандартная подвеска; Усиленное оснащение .
B3	**1.8, 1.8 i, 1.8 S** 09/84 - 08/91 62 -85 kW	**36-133918**	**38-130373**	стандартная подвеска
B3	**2.0 i, 2.0 i KAT** 03/87 - 08/91 85 kW	**36-161416**	*38-161438*	стандартная подвеска
B3	**1.6 D, 1.6 i, 1.6 i KAT, 1.6 S** 09/84 - 08/91 40 -66 kW	**36-130399**	**38-130366**	стандартная подвеска; механическая КПП
B3	**1.6 D, 1.6 i, 1.6 i KAT, 1.6 S** 09/84 - 08/91 40 -66 kW	**36-133970**	**38-130366**	стандартная подвеска; АКПП
B3	**1.6 D, 1.6 i, 1.6 i KAT, 1.6 S** 09/84 - 08/91 40 -66 kW	**36-164318**	**38-130373**	стандартная подвеска; Усиленное оснащение .
B4	**1.2, 1.3 S, 1.6 S, 1.8 i** 09/84 - 08/86 40 -85 kW	**21-030413** **11-101314** SP	**19-019864**	
B4	**1.3 i KAT, 1.3 N, 1.6, 1.6 D, 1.6 i, 1.6 i KAT, 1.6 S, 1.8, 1.8 S, 2.0 i, 2.0 i KAT** 09/84 - 07/88 40 -85 kW	**21-030413** **11-101314** SP	**19-019864**	-> CH.Nr.: J2791967; -> CH.Nr.: J5273427
B4	**1.3 i KAT, 1.3 N, 1.6, 1.6 D, 1.6 i, 1.6 i KAT, 1.6 S, 1.8, 1.8 S, 2.0 i, 2.0 i KAT** 08/88 - 08/91 40 -85 kW	**21-030413** **11-101314** SP	**19-019956**	CH.Nr.: J2791968 ->; CH.Nr.: J5273428 ->
B4	**1.4 i, 1.4 S, 1.5 TD, 1.7 D, 1.8 i** 02/89 - 08/91 42 -66 kW	**21-030413** **11-101314** SP	**19-019956**	
B6 Sport	**1.2, 1.3 i KAT, 1.3 N, 1.3 S, 1.4 i, 1.4 S, 1.5 TD, 1.6, 1.6 D, 1.6 i, 1.6 i KAT, 1.6 S, 1.7 D, 1.8, 1.8 i, 1.8 S, 2.0 i, 2.0 i KAT** 09/84 - 08/91 40 -85 kW	**34-001424**	**24-004862**	HA: L макс.: 567 мм
B8	**1.2, 1.3 i KAT, 1.3 N, 1.3 S, 1.4 i, 1.4 S, 1.5 TD, 1.6, 1.6 D, 1.6 i, 1.6 i KAT, 1.6 S, 1.7 D, 1.8, 1.8 i, 1.8 S, 2.0 i, 2.0 i KAT** 09/84 - 08/91 40 -85 kW	**34-003114**	**24-013932**	HA: Параметр: 107/36
MS	**1.2, 1.3 i KAT, 1.3 N, 1.3 S, 1.4 i, 1.4 S, 1.5 TD, 1.6, 1.6 D, 1.6 i, 1.6 i KAT, 1.6 S, 1.7 D, 1.8, 1.8 i, 1.8 S, 2.0 i, 2.0 i KAT** 09/84 - 08/91 40 -85 kW	**34-001462**	**24-000925**	тип модели: Cup VA: Параметр: 230/30 HA: Параметр: 160/50
MS	**1.2, 1.3 i KAT, 1.3 N, 1.3 S, 1.4 i, 1.4 S, 1.5 TD, 1.6, 1.6 D, 1.6 i, 1.6 i KAT, 1.6 S, 1.7 D, 1.8, 1.8 i, 1.8 S, 2.0 i, 2.0 i KAT** 09/84 - 08/91 40 -85 kW	**34-030721**	*24-024846*	тип модели: Rallye1 VA: Параметр: 270/120 HA: Параметр: 210/90; L макс.: 567 мм
OPEL KADETT E универсал (35_, 36_, 45_, 46_)				
B1	**1.2, 1.3 i KAT, 1.3 N, 1.3 S, 1.4 i, 1.4 S, 1.6, 1.6 i, 1.6 i KAT, 1.6 S** 09/84 - 08/86 40 -66 kW	**12-125104**		VA: с шариковым подшибником
B1	**1.5 TD, 1.6 D, 1.7 D, 1.8 E, 1.8 i, 1.8 S, 2.0 i, 2.0 i KAT** 09/87 - 08/91 40 -85 kW	**12-116799**		VA: с шариковым подшибником

Пригодны для			
OPEL			
OPEL KADETT E универсал (35_, 36_, 45_, 46_)			
B2	**1.2, 1.3 i KAT, 1.3 N, 1.3 S, 1.4 i, 1.4 S, 1.5 TD, 1.6, 1.6 D, 1.6 i, 1.6 i KAT, 1.6 S, 1.7 D, 1.8 E, 1.8 i, 1.8 S, 2.0 i, 2.0 i KAT** 09/84 - 08/91 40 -85 kW	**16-031548** **11-101314** SP	**15-069115**
B3	**1.2, 1.3 i KAT, 1.3 N, 1.3 S** 09/84 - 09/85 40 -55 kW	**36-133963**	**38-133985**	стандартная подвеска; механическая КПП
B3	**1.2, 1.3 i KAT, 1.3 N, 1.3 S, 1.4 i, 1.4 S** 10/85 - 08/91 40 -55 kW	**36-133963**	**38-130380**	стандартная подвеска; механическая КПП
B3	**1.2, 1.3 N, 1.3 S** 09/84 - 09/85 40 -55 kW	**36-130399**	**38-133985**	стандартная подвеска; АКПП
B3	**1.2, 1.3 i KAT, 1.3 N, 1.3 S, 1.4 i, 1.4 S** 10/85 - 08/91 40 -55 kW	**36-130399**	**38-130380**	стандартная подвеска; АКПП
B3	**1.2, 1.3 N, 1.3 S** 09/84 - 09/85 40 -55 kW	**36-133918**	**38-133985**	стандартная подвеска; Усиленное оснащение .
B3	**1.2, 1.3 i KAT, 1.3 N, 1.3 S, 1.4 i, 1.4 S** 10/85 - 08/91 40 -55 kW	**36-133918**	**38-130380**	стандартная подвеска; Усиленное оснащение .
B3	**1.6, 1.6 D, 1.6 i, 1.6 i KAT, 1.6 S** 10/85 - 08/91 40 -66 kW	**36-130399**	**38-130380**	стандартная подвеска; механическая КПП
B3	**1.6, 1.6 D, 1.6 i, 1.6 i KAT, 1.6 S** 10/85 - 08/91 40 -66 kW	**36-133970**	**38-130380**	стандартная подвеска; АКПП
B3	**1.6, 1.6 D, 1.6 i, 1.6 i KAT, 1.6 S** 10/85 - 08/91 40 -66 kW	**36-164318**	**38-130380**	стандартная подвеска; Усиленное оснащение .
B3	**1.8 i** 09/84 - 08/86 85 kW	**36-133918**	**38-130373**	стандартная подвеска
B3	**1.6 D, 1.6 S** 09/84 - 09/85 40 -66 kW	**36-130399**	**38-133985**	стандартная подвеска; механическая КПП
B3	**1.6 D, 1.6 S** 09/84 - 09/85 40 -66 kW	**36-133970**	**38-133985**	стандартная подвеска; АКПП
B3	**1.6 D, 1.6 S** 09/84 - 09/85 40 -66 kW	**36-164318**	**38-133985**	стандартная подвеска; Усиленное оснащение .
B4	**1.2, 1.3 i KAT, 1.3 N, 1.3 S, 1.4 i, 1.4 S, 1.5 TD, 1.6, 1.6 D, 1.6 i, 1.6 i KAT, 1.6 S, 1.7 D, 1.8 E, 1.8 i, 1.8 S, 2.0 i, 2.0 i KAT** 09/84 - 08/91 40 -85 kW	**21-030413** **11-101314** SP	**19-019772**
B6 Sport	**1.2, 1.3 i KAT, 1.3 N, 1.3 S, 1.4 i, 1.4 S, 1.5 TD, 1.6, 1.6 D, 1.6 i, 1.6 i KAT, 1.6 S, 1.7 D, 1.8 E, 1.8 i, 1.8 S, 2.0 i, 2.0 i KAT** 09/84 - 08/91 40 -85 kW	**34-001424**	**24-015233**
B6 Sport	**1.2, 1.3 i KAT, 1.3 N, 1.3 S, 1.4 i, 1.4 S, 1.5 TD, 1.6, 1.6 D, 1.6 i, 1.6 i KAT, 1.6 S, 1.7 D, 1.8 E, 1.8 i, 1.8 S, 2.0 i, 2.0 i KAT** 09/84 - 08/91 40 -85 kW	**34-001424**	**24-016476**	HA: Более тугая регулировка (настройка)
B8	**1.2, 1.3 i KAT, 1.3 N, 1.3 S, 1.4 i, 1.4 S, 1.5 TD, 1.6, 1.6 D, 1.6 i, 1.6 i KAT, 1.6 S, 1.7 D, 1.8 E, 1.8 i, 1.8 S, 2.0 i, 2.0 i KAT** 09/84 - 08/91 40 -85 kW	**34-003114**	**24-016483**

O

Пригодны для				
OPEL				
OPEL KADETT E кабрио (43B_)				
B1	**1.3 S, 1.4 i, 1.4 S, 1.6 i, 1.6 i KAT** 10/86 - 02/93 44 -60 kW	**12-125104**		VA: с шариковым подшибником
B1	**2.0, 2.0 GSi, 2.0 i, 2.0 i KAT** 10/86 - 02/93 85 -115 kW	**12-116799**		VA: с шариковым подшибником
B2	**1.3 S, 1.6 i, 1.6 i KAT, 2.0 i, 2.0 i KAT** 10/86 - 07/88 55 -85 kW	**16-031302** **11-101314** SP		-> CH.Nr.: J2791967; -> CH.Nr.: J5273427
B2	**1.3 S, 1.6 i, 1.6 i KAT, 2.0, 2.0 GSi, 2.0 i, 2.0 i KAT** 08/88 - 02/93 55 -115 kW	**16-031302** **11-101314** SP	**15-062215**	CH.Nr.: J2791967 ->; CH.Nr.: J5273427 ->
B2	**1.4 i, 1.4 S, 1.6 i** 07/89 - 02/93 44 -60 kW	**16-031302** **11-101314** SP	**15-062215**	
B4	**1.3 S, 1.6 i, 1.6 i KAT, 2.0 i, 2.0 i KAT** 10/86 - 07/88 55 -85 kW	**21-030413** **11-101314** SP	**19-019864**	-> CH.Nr.: J5273428; -> CH.Nr.: J2791968
B4	**1.3 S, 1.6 i, 1.6 i KAT, 2.0, 2.0 GSi, 2.0 i, 2.0 i KAT** 08/88 - 02/93 55 -115 kW	**21-030413** **11-101314** SP	**19-019956**	CH.Nr.: J5273428 ->; CH.Nr.: J2791968 ->
B4	**1.4 i, 1.4 S, 1.6 i** 07/89 - 02/93 44 -60 kW	**21-030413** **11-101314** SP	**19-019956**	
B6 Sport	**1.3 S, 1.4 i, 1.4 S, 1.6 i, 1.6 i KAT, 2.0, 2.0 GSi, 2.0 i, 2.0 i KAT** 10/86 - 02/93 44 -115 kW	**34-001424**	**24-004862**	HA: L макс.: 567 мм; Более тугая регулировка (настройка)
B8	**1.3 S, 1.4 i, 1.4 S, 1.6 i, 1.6 i KAT, 2.0, 2.0 GSi, 2.0 i, 2.0 i KAT** 10/86 - 02/93 44 -115 kW	**34-003114**	**24-013932**	HA: Параметр: 107/36
MS	**1.3 S, 1.4 i, 1.4 S, 1.6 i, 1.6 i KAT, 2.0, 2.0 GSi, 2.0 i, 2.0 i KAT** 10/86 - 02/93 44 -115 kW	**34-001462**	**24-000925**	тип модели: Cup VA: Параметр: 230/30 HA: Параметр: 160/50
MS	**1.3 S, 1.4 i, 1.4 S, 1.6 i, 1.6 i KAT, 2.0, 2.0 GSi, 2.0 i, 2.0 i KAT** 10/86 - 02/93 44 -115 kW	**34-030721**	*24-024846*	тип модели: Rallye1 VA: Параметр: 270/120 HA: Параметр: 210/90; L макс.: 567 мм
OPEL KADETT E фургон (37_, 47_)				
B1	**1.2, 1.3 N, 1.4 i, 1.6 i** 09/84 - 09/93 40 -55 kW	**12-125104**		VA: с шариковым подшибником
B1	**1.6 D, 1.7 D, 1.8 i** 08/84 - 09/92 40 -66 kW	**12-116799**		VA: с шариковым подшибником
B2	**1.2, 1.3 N, 1.4 i, 1.6 D, 1.6 i, 1.7 D, 1.8 i** 08/84 - 09/92 40 -66 kW	**16-031302** **11-101314** SP		
B4	**1.2, 1.3 N, 1.4 i, 1.6 D, 1.6 i, 1.7 D, 1.8 i** 08/84 - 09/92 40 -66 kW	**21-030413** **11-101314** SP	**19-019970**	
OPEL KADETT E Combo (38_, 48_)				
B1	**1.3 N, 1.3 S, 1.4 i, 1.4 S, 1.6, 1.6 i** 01/86 - 07/94 44 -60 kW	**12-125104**		VA: с шариковым подшибником
B1	**1.6 D, 1.7 D** 01/86 - 07/94 40 -44 kW	**12-116799**		VA: с шариковым подшибником
B2	**1.3 N, 1.3 S, 1.4 i, 1.4 S, 1.6, 1.6 D, 1.6 i, 1.7 D** 01/86 - 07/94 40 -60 kW	**16-031302** **11-101314** SP		

Пригодны для				
OPEL				
OPEL KADETT E Combo (38_, 48_)				
B4	**1.3 N, 1.3 S, 1.4 i, 1.4 S, 1.6, 1.6 D, 1.6 i, 1.7 D** 01/86 - 07/94 40 -60 kW	**21-030413** **11-101314** SP	**19-019970**	
OPEL MANTA A (58_, 59_)				
B6 Sport	**1.2, 1.6, 1.6 S, 1.9 GT/E, 1.9 S** 09/70 - 08/75 44 -77 kW	**24-627726**	**24-009188**	VA: Параметр: 310/150 HA: Параметр: 98/36; длина: 652 мм
OPEL MANTA B (58_, 59_)				
B3	**1.6 N, 1.6 S, 1.8 S, 1.9 E, 1.9 N, 1.9 S, 2.0, 2.0 E, 2.0 S** 09/75 - 08/84 44 -81 kW	**36-162680**		стандартная подвеска
B4	**1.2 N, 1.2 S, 1.3 N, 1.3 S, 1.6 N, 1.6 S, 1.8 S, 1.9 E, 1.9 N, 1.9 S, 2.0, 2.0 E, 2.0 S** 09/75 - 08/84 40 -81 kW	*19-019444*	*19-019604*	
B6 Sport	**1.2 N, 1.2 S, 1.3 N, 1.3 S, 1.6 N, 1.6 S, 1.8 S, 1.9 E, 1.9 N, 1.9 S, 2.0, 2.0 E, 2.0 S, 2.4 400** 09/75 - 08/84 40 -106 kW	**24-006866**	**24-008938**	VA: Параметр: 150/60 HA: Параметр: 220/80
B6 Sport	**1.2 N, 1.2 S, 1.3 N, 1.3 S, 1.6 N, 1.6 S, 1.8 S, 1.9 E, 1.9 N, 1.9 S, 2.0, 2.0 E, 2.0 S, 2.4 400** 09/75 - 08/84 40 -106 kW	**24-008839**	**24-008938**	тип модели: Rallye VA: Параметр: 261/108 HA: Параметр: 220/80
OPEL MANTA B CC (53_, 55_)				
B3	**1.6, 1.6 N, 1.8 S, 1.9 N, 2.0, 2.0 E, 2.0 S** 08/76 - 08/84 44 -92 kW	**36-162680**		стандартная подвеска
B4	**1.3 N, 1.3 S, 1.6, 1.6 N, 1.8 S, 1.9 N, 2.0, 2.0 E, 2.0 S** 08/77 - 08/84 44 -92 kW	*19-019444*	*19-019604*	
B6 Sport	**1.3 N, 1.3 S, 1.6, 1.6 N, 1.8 S, 1.9 N, 2.0, 2.0 E, 2.0 S** 08/77 - 08/84 44 -92 kW	**24-006866**	**24-008938**	VA: Параметр: 150/60 HA: Параметр: 220/80
B6 Sport	**1.3 N, 1.3 S, 1.6, 1.6 N, 1.8 S, 1.9 N, 2.0, 2.0 E, 2.0 S** 08/77 - 08/84 44 -92 kW	**24-008839**	**24-008938**	VA: Параметр: 261/108 HA: Параметр: 220/80
OPEL MERIVA				
B1	**1.3 CDTI, 1.4 16V Twinport, 1.4 16V Twinport LPG, 1.6, 1.6 16V, 1.6 Turbo, 1.7 CDTI, 1.7 DTI, 1.8** 05/03 - 05/10 48 -132 kW	**12-117376**		VA: жеское исполнение; без шарикового подшибника
B3	**1.4 16V Twinport, 1.4 16V Twinport LPG, 1.6, 1.6 16V, 1.8** 05/03 - 05/10 64 -92 kW	**36-199860**	**36-202140**	стандартная подвеска
B3	**1.3 CDTI, 1.7 CDTI, 1.7 DTI** 09/03 - 05/10 48 -92 kW	**36-202133**	**36-199853**	стандартная подвеска
B4	**1.3 CDTI, 1.4 16V Twinport, 1.4 16V Twinport LPG, 1.6, 1.6 16V, 1.6 Turbo, 1.7 CDTI, 1.7 DTI, 1.8** 05/03 - 05/10 48 -132 kW	**22-110442** **22-110459**	**19-115351**	
B6 Sport	**1.3 CDTI, 1.4 16V Twinport, 1.4 16V Twinport LPG, 1.6, 1.6 16V, 1.6 Turbo, 1.7 CDTI, 1.7 DTI, 1.8** 05/03 - 05/10 48 -132 kW	**35-141068** **35-141075**	**19-148519**	

Пригодны для			
OPEL			
OPEL MERIVA			
B8 **1.3 CDTI, 1.4 16V Twinport, 1.4 16V Twinport LPG, 1.6, 1.6 16V, 1.6 Turbo, 1.7 CDTI, 1.7 DTI, 1.8** 05/03 - 05/10 48 -132 kW	**35-141099** **35-141105**	**19-148519**	
OPEL MERIVA B			
B4 **1.3 CDTI, 1.4, 1.4 LPG, 1.7 CDTI** 06/10 - 55 -103 kW	**22-213778** **22-213785**	**19-213798**	стандартная подвеска; исполнение для плохих дорог
B6 Sport **1.3 CDTI, 1.4, 1.4 LPG, 1.7 CDTI** 06/10 - 55 -103 kW	**22-236203** **22-236210**	**19-236223**	
B8 **1.3 CDTI, 1.4, 1.4 LPG, 1.7 CDTI** 06/10 - 55 -103 kW	**22-236234** **22-236241**	**19-236254**	
B12 PK **1.3 CDTI, 1.4** 06/10 - 55 -103 kW	**46-206985**		двухтрубная система; Обязанность, предусмотренная экспертизой VA: Глубина (экспертиза): 20-25 мм; Нагрузка оси до: 1060 кг HA: Глубина (экспертиза): 20-25 мм; Нагрузка оси до: 1010 кг
B12 PK **1.7 CDTI** 06/10 - 74 -96 kW	**46-207005**		двухтрубная система; Обязанность, предусмотренная экспертизой VA: Глубина (экспертиза): 20-25 мм; Нагрузка оси до: 1145 кг HA: Глубина (экспертиза): 20-25 мм; Нагрузка оси до: 1010 кг
OPEL MOKKA			
B4 **1.4 4x4, 1.7 CDTI 4x4** 06/12 - 96 -103 kW	**22-229373** **22-229366**	**19-229409**	стандартная подвеска; Привод на все колеса
B4 **1.6, 1.7 CDTI** 06/12 - 85 -96 kW	**22-229397** **22-229380**	**19-229416**	стандартная подвеска; Привод на передние колеса
B6 Sport **1.4 4x4, 1.6, 1.7 CDTI, 1.7 CDTI 4x4** 06/12 - 85 -103 kW	**22-233707** **22-233721**	**19-233734**	
B8 **1.4 4x4, 1.6, 1.7 CDTI, 1.7 CDTI 4x4** 06/12 - 85 -103 kW	**22-233745** **22-233752**	**19-233765**	
OPEL MONTEREY A (UBS_)			
B4 **3.1 TD, 3.2** 09/91 - 07/98 84 -130 kW	**19-061108**	**19-107141**	
B6 4600 **3.1 TD, 3.2** 09/91 - 07/98 84 -130 kW	**24-017381**	**24-017398**	
OPEL MONZA A (22_)			
B3 **2.0 E, 2.2 E, 2.5 E, 3.0 GSE** 07/82 - 08/86 85 -132 kW		*38-161834*	стандартная подвеска
B3 **2.5 E, 2.8, 3.0, 3.0 GSE** 02/78 - 06/82 100 -132 kW		*38-161834*	стандартная подвеска
B4 **2.0 E, 2.2 E, 2.5 E, 2.8, 3.0, 3.0 GSE** 02/78 - 08/86 85 -132 kW	*21-030376* **11-101369** SP		
OPEL OMEGA A (16_, 17_, 19_)			
B1 **1.8, 1.8 N, 1.8 S, 2.0, 2.0 i, 2.3 D, 2.3 TD, 2.3 TD Interc., 2.4 i, 2.6 i, 3.0, 3.0 24V, 3.0 KAT** 03/87 - 04/94 54 -150 kW	**12-116935**		

Пригодны для			
OPEL			
OPEL OMEGA A (16_, 17_, 19_)			
B3	**1.8, 1.8 N, 1.8 S, 2.0, 2.0 i, 2.4 i, 2.6 i** 09/86 - 04/94 60 -110 kW	**36-133994** **36-134007**	**38-130328**	стандартная подвеска
B3	**1.8, 1.8 N, 1.8 S, 2.0, 2.0 i, 2.4 i, 2.6 i** 09/86 - 04/94 60 -110 kW	**36-130474**	**38-130304**	стандартная подвеска; Усиленное оснащение .
B3	**1.8, 1.8 N, 1.8 S, 2.0, 2.0 i, 2.3 D, 2.3 TD, 2.3 TD Interc., 2.4 i, 2.6 i** 10/86 - 04/94 54 -110 kW		**36-201945**	стандартная подвеска; с регулируемой подвеской
B3	**2.3 D, 2.3 TD, 2.3 TD Interc., 3.0, 3.0 24V, 3.0 KAT** 10/86 - 03/94 54 -150 kW	**36-130474**	**38-130328**	стандартная подвеска
B3	**2.3 D, 2.3 TD, 2.3 TD Interc., 3.0, 3.0 24V, 3.0 24V Evolution500, 3.0 KAT** 10/86 - 03/94 54 -169 kW		**38-130304**	стандартная подвеска; Усиленное оснащение .
B4	**1.8, 1.8 N, 1.8 S, 2.0, 2.0 i, 2.3 D, 2.3 TD, 2.3 TD Interc., 2.4 i, 2.6 i, 3.0, 3.0 24V, 3.0 KAT** 03/87 - 04/94 54 -150 kW	**22-031204** **11-122456** SP	**19-020006**	
B6 Sport	**1.8, 1.8 N, 1.8 S, 2.0, 2.0 i, 2.3 D, 2.3 TD, 2.3 TD Interc., 2.4 i, 2.6 i, 3.0, 3.0 24V, 3.0 KAT** 03/87 - 04/94 54 -150 kW	**35-000945**	**24-011105**	
B8	**1.8, 1.8 N, 1.8 S, 2.0, 2.0 i, 2.3 D, 2.3 TD, 2.3 TD Interc., 2.4 i, 2.6 i, 3.0, 3.0 24V, 3.0 24V Evolution500, 3.0 KAT, 3.6 24V Lotus** 03/87 - 04/94 54 -277 kW	**35-003717**	**24-015288**	
OPEL OMEGA A универсал (66_, 67_)			
B1	**1.8, 1.8 N, 1.8 S, 2.0, 2.0 i, 2.3 D, 2.3 TD, 2.3 TD Interc., 2.4 i, 2.6, 2.6 i, 3.0, 3.0 24V, 3.0 KAT** 03/87 - 04/94 54 -147 kW	**12-116935**		
B3	**1.8, 1.8 N, 1.8 S, 2.0, 2.0 i, 2.4 i, 2.6, 2.6 i** 09/86 - 04/94 60 -135 kW	**36-133994** **36-134007**	**38-130304**	стандартная подвеска
B3	**1.8, 1.8 N, 1.8 S, 2.0, 2.0 i, 2.4 i, 2.6, 2.6 i** 09/86 - 04/94 60 -135 kW	**36-130474**	**38-130311**	стандартная подвеска; Усиленное оснащение .
B3	**1.8, 1.8 N, 1.8 S, 2.0, 2.0 i, 2.3 D, 2.3 TD, 2.3 TD Interc., 2.4 i, 2.6, 2.6 i, 3.0, 3.0 24V, 3.0 KAT** 03/87 - 04/94 54 -147 kW		**36-201945**	стандартная подвеска; с регулируемой подвеской
B3	**2.3 D, 2.3 TD, 2.3 TD Interc., 3.0, 3.0 24V, 3.0 KAT** 09/86 - 03/94 54 -147 kW	**36-130474**	**38-130304**	стандартная подвеска
B3	**2.3 D, 2.3 TD, 2.3 TD Interc., 3.0, 3.0 24V, 3.0 KAT** 09/86 - 03/94 54 -147 kW		**38-130311**	стандартная подвеска; Усиленное оснащение .
B4	**1.8, 1.8 N, 1.8 S, 2.0, 2.0 i, 2.3 D, 2.3 TD, 2.3 TD Interc., 2.4 i, 2.6, 2.6 i, 3.0, 3.0 24V, 3.0 KAT** 03/87 - 04/94 54 -147 kW	**22-031204** **11-122456** SP	**19-028538**	без регулируемой подвески
B6 Sport	**1.8, 1.8 N, 1.8 S, 2.0, 2.0 i, 2.3 D, 2.3 TD, 2.3 TD Interc., 2.4 i, 2.6, 2.6 i, 3.0, 3.0 24V, 3.0 KAT** 03/87 - 04/94 54 -147 kW	**35-000945**	**24-017701**	без регулируемой подвески

Пригодны для				
OPEL				
OPEL OMEGA A универсал (66_, 67_)				
B8	**1.8, 1.8 N, 1.8 S, 2.0, 2.0 i, 2.3 D, 2.3 TD, 2.3 TD Interc., 2.4 i, 2.6, 2.6 i, 3.0, 3.0 24V, 3.0 KAT** 03/87 - 04/94 54 -147 kW	**35-003717**	**24-022590**	без регулируемой подвески
OPEL OMEGA B (25_, 26_, 27_)				
B1	**2.0, 2.2 16V** 03/94 - 07/03 85 -106 kW	**12-116935**		
B3	**2.0, 2.0 16V** 03/94 - 09/98 85 -100 kW	**36-130221** **36-134014**	**38-130205**	стандартная подвеска
B3	**2.0, 2.0 16V** 03/94 - 09/99 85 -100 kW		**38-130304**	стандартная подвеска; Усиленное оснащение .
B3	**2.0, 2.0 16V, 2.0 DTI 16V, 2.2 16V, 2.2 DTI 16V, 2.5 D, 2.5 DTI, 2.5 TD, 2.5 V6, 2.6 V6, 3.0 V6, 3.2 V6** 04/94 - 07/03 74 -160 kW		**36-201945**	стандартная подвеска; с регулируемой подвеской
B3	**2.0** 10/98 - 12/00 85 kW	**36-201662**		стандартная подвеска
B3	**2.0 16V** 10/98 - 09/99 100 kW	**36-134021** **36-134038**	**38-130205**	стандартная подвеска
B3	**2.2 16V** 09/99 - 07/03 106 kW	**36-134045** **36-134489**	**38-130205**	стандартная подвеска
B3	**3.0 V6** 04/94 - 09/97 155 kW	**36-134021** **36-134038**	**38-130205**	стандартная подвеска
B3	**3.0 V6** 09/97 - 02/01 155 kW	**36-134045** **36-134489**	**38-130205**	стандартная подвеска
B3	**2.0 DTI 16V, 2.2 DTI 16V** 09/97 - 07/03 74 -88 kW	**36-134045** **36-134489**	**38-130205**	стандартная подвеска
B3	**2.0 DTI 16V, 2.2 16V, 2.2 DTI 16V, 2.5 DTI, 2.5 V6, 2.6 V6, 3.0 V6, 3.2 V6** 09/98 - 07/03 74 -160 kW		**38-130304**	стандартная подвеска; Усиленное оснащение .
B3	**2.5 TD, 2.5 V6** 03/94 - 09/98 96 -125 kW	**36-134021** **36-134038**	**38-130205**	стандартная подвеска
B3	**2.5 TD, 2.5 V6** 10/98 - 07/03 96 -125 kW	**36-134045** **36-134489**	**38-130205**	стандартная подвеска
B3	**2.5 TD, 2.5 V6, 3.0 V6** 03/94 - 09/98 96 -155 kW		**38-130304**	стандартная подвеска; Усиленное оснащение .
B3	**2.5 DTI, 2.6 V6, 3.2 V6** 02/01 - 07/03 110 -160 kW	**36-134045** **36-134489**	**38-130205**	стандартная подвеска
B4	**2.0, 2.0 16V, 2.0 DTI 16V, 2.2 16V, 2.2 DTI 16V, 2.5 D, 2.5 DTI, 2.5 TD, 2.5 V6, 2.6 V6, 3.0 V6, 3.2 V6** 04/94 - 07/03 74 -160 kW	**22-044808** **11-122456** SP	**19-028613**	
B6 Sport	**2.0, 2.0 16V, 2.0 DTI 16V, 2.2 16V, 2.2 DTI 16V, 2.5 D, 2.5 DTI, 2.5 TD, 2.5 V6, 2.6 V6, 3.0 V6, 3.2 V6** 04/94 - 07/03 74 -160 kW	**35-044253**	**24-022606**	
B8	**2.0, 2.0 16V, 2.0 DTI 16V, 2.2 16V, 2.2 DTI 16V, 2.5 D, 2.5 DTI, 2.5 TD, 2.5 V6, 2.6 V6, 3.0 V6, 3.2 V6** 04/94 - 07/03 74 -160 kW	**35-044260**	**24-022583**	

Пригодны для			
OPEL			
OPEL OMEGA B (25_, 26_, 27_)			
B12 PK	**2.0, 2.0 16V, 2.2 16V** 03/94 - 07/03 85 -106 kW	**46-192806**	без регулируемой подвески; Обязанность, предусмотренная экспертизой VA: Глубина (экспертиза): 30 мм; Нагрузка оси до: 990 кг HA: Глубина (экспертиза): 30 мм; Нагрузка оси до: 1155 кг
B12 PK	**2.0 DTI 16V, 2.2 DTI 16V, 2.5 DTI, 2.5 TD, 2.5 V6, 2.6 V6, 3.0 V6, 3.2 V6** 04/94 - 07/03 74 -160 kW	**46-192813**	без регулируемой подвески; Обязанность, предусмотренная экспертизой VA: Глубина (экспертиза): 30 мм; Нагрузка оси до: 1080 кг HA: Глубина (экспертиза): 30 мм; Нагрузка оси до: 1155 кг

OPEL OMEGA B универсал (21_, 22_, 23_)				
B1	**2.0, 2.2 16V** 03/94 - 07/03 85 -106 kW	**12-116935**		
B3	**2.0, 2.0 16V** 03/94 - 09/98 85 -100 kW	**36-130221** **36-134014**	**38-130304**	стандартная подвеска
B3	**2.0, 2.0 16V** 03/94 - 09/99 85 -100 kW		**38-130311**	стандартная подвеска; Усиленное оснащение .
B3	**2.0, 2.0 16V, 2.0 DTI 16V, 2.2 16V, 2.2 DTI 16V, 2.5 DTI, 2.5 TD, 2.5 V6, 2.6, 2.6 V6, 3.0 V6, 3.2 V6** 04/94 - 07/03 74 -160 kW		**36-201945**	стандартная подвеска; с регулируемой подвеской
B3	**2.0 16V** 09/98 - 09/99 100 kW	**36-134021** **36-134038**	**38-130304**	стандартная подвеска
B3	**2.2 16V** 09/99 - 07/03 106 kW	**36-134045** **36-134489**	**38-130304**	стандартная подвеска
B3	**2.2 16V** 09/99 - 07/03 106 kW		**38-130311**	стандартная подвеска; Усиленное оснащение .
B3	**2.6, 3.0 V6** 04/94 - 09/97 138 -155 kW	**36-134021** **36-134038**	**38-130304**	стандартная подвеска
B3	**2.6, 3.0 V6** 10/97 - 02/01 138 -155 kW	**36-134045** **36-134489**	**38-130304**	стандартная подвеска
B3	**3.0 V6** 04/94 - 09/97 155 kW		**38-130311**	стандартная подвеска; Усиленное оснащение .
B3	**2.0 DTI 16V, 2.2 DTI 16V** 09/97 - 07/03 74 -88 kW	**36-134045** **36-134489**	**38-130304**	стандартная подвеска
B3	**2.0 DTI 16V, 2.2 DTI 16V, 3.0 V6** 10/97 - 02/01 74 -155 kW		**38-130311**	стандартная подвеска; Усиленное оснащение .
B3	**2.5 TD, 2.5 V6** 03/94 - 09/98 96 -125 kW	**36-134021** **36-134038**	**38-130304**	стандартная подвеска
B3	**2.5 TD, 2.5 V6** 10/98 - 02/01 96 -125 kW	**36-134045** **36-134489**	**38-130304**	стандартная подвеска
B3	**2.5 TD, 2.5 V6** 03/94 - 09/98 96 -125 kW		**38-130311**	стандартная подвеска; Усиленное оснащение .
B3	**2.5 TD, 2.5 V6** 10/98 - 02/01 96 -125 kW		**38-130311**	стандартная подвеска; Усиленное оснащение .
B3	**2.5 DTI, 2.6 V6, 3.2 V6** 02/01 - 07/03 110 -160 kW	**36-134045** **36-134489**	**38-130304**	стандартная подвеска
B3	**2.5 DTI, 2.6 V6, 3.2 V6** 10/97 - 07/03 110 -160 kW		**38-130311**	стандартная подвеска; Усиленное оснащение .

Пригодны для			
OPEL			
OPEL OMEGA B универсал (21_, 22_, 23_)			
B4	**2.0, 2.0 16V, 2.0 DTI 16V, 2.2 16V, 2.2 DTI 16V, 2.5 DTI, 2.5 TD, 2.5 V6, 2.6, 2.6 V6, 3.0 V6, 3.2 V6** 04/94 - 07/03 74 -160 kW	**22-044808** **11-122456** SP	**19-028552**	без регулируемой подвески
B6 Sport	**2.0, 2.0 16V, 2.0 DTI 16V, 2.2 16V, 2.2 DTI 16V, 2.5 DTI, 2.5 TD, 2.5 V6, 2.6, 2.6 V6, 3.0 V6, 3.2 V6** 04/94 - 07/03 74 -160 kW	**35-044253**	**24-017701**	без регулируемой подвески
B8	**2.0, 2.0 16V, 2.0 DTI 16V, 2.2 16V, 2.2 DTI 16V, 2.5 DTI, 2.5 TD, 2.5 V6, 2.6, 2.6 V6, 3.0 V6, 3.2 V6** 04/94 - 07/03 74 -160 kW	**35-044260**	**24-022590**	без регулируемой подвески
B12 PK	**2.0, 2.0 16V, 2.2 16V** 03/94 - 07/03 85 -106 kW	**46-192820**		без регулируемой подвески; Обязанность, предусмотренная экспертизой VA: Глубина (экспертиза): 30 мм; Нагрузка оси до: 990 кг HA: Глубина (экспертиза): 30 мм; Нагрузка оси до: 1290 кг
B12 PK	**2.0 DTI 16V, 2.2 DTI 16V, 2.5 DTI, 2.5 TD, 2.5 V6, 2.6 V6, 3.0 V6, 3.2 V6** 04/94 - 07/03 74 -160 kW	**46-192837**		без регулируемой подвески; Обязанность, предусмотренная экспертизой VA: Глубина (экспертиза): 30 мм; Нагрузка оси до: 1080 кг HA: Глубина (экспертиза): 30 мм; Нагрузка оси до: 1290 кг
OPEL REKORD A			
B4	**1.5, 1.7, 1500, 1700** 02/63 - 12/65 40 -55 kW		*19-019598*	
OPEL REKORD A купе			
B4	**1700, 2600** 01/63 - 12/65 49 -74 kW		*19-019598*	
OPEL REKORD B			
B4	**1.5, 1.7, 1.9** 08/65 - 12/66 44 -66 kW		*19-019598*	
OPEL REKORD B универсал			
B4	**1.5, 1.7, 1.9** 08/65 - 12/66 44 -55 kW		*19-019598*	
OPEL REKORD B купе			
B4	**1.7, 1.9** 08/65 - 02/67 55 -66 kW		*19-019598*	
OPEL REKORD C			
B4	**1.5, 1.7, 1.7 S, 1.9, 1.9 Sprint, 2.2** 08/66 - 12/71 43 -78 kW		*19-019598*	
B6 Sport	**1.5, 1.7, 1.7 S, 1.9, 1.9 Sprint, 2.2** 08/66 - 12/71 43 -78 kW	**24-631136**	**24-591522**	
OPEL REKORD C универсал			
B4	**1.5, 1.7, 1.7 S, 1.9** 08/66 - 12/71 43 -66 kW		*19-019598*	
B6 Sport	**1.5, 1.7, 1.7 S, 1.9** 08/66 - 12/71 43 -66 kW	**24-631136**	**24-591522**	

Пригодны для			
OPEL			
OPEL REKORD C купе			
B4 **1.7 S, 1.9, 1.9 Sprint, 2.2** 08/66 - 12/71 55 -78 kW		*19-019598*	
B6 Sport **1.7 S, 1.9, 1.9 Sprint, 2.2** 08/66 - 12/71 55 -78 kW	**24-631136**	**24-591522**	
OPEL REKORD D			
B3 **1.7, 1.7 S, 1.9, 1.9 S, 2.0, 2.0 D, 2.1 D** 09/72 - 08/77 40 -74 kW		*36-164332*	стандартная подвеска; Усиленное оснащение .
B4 **2.1 D** 09/72 - 08/77 44 kW		*19-019604*	
B6 Sport **1.7, 1.7 S, 1.9, 1.9 S, 2.0, 2.0 D, 2.1 D** 09/72 - 08/77 40 -74 kW	**24-631136**	**24-631129**	
OPEL REKORD D универсал			
B4 **1.7, 1.7 S, 1.9, 1.9 S, 2.0 D, 2.0 S, 2.1 D** 09/72 - 08/77 40 -74 kW		*19-020037*	
OPEL REKORD D купе			
B3 **1.7 S, 1.9, 1.9 S, 2.0** 01/72 - 08/77 55 -74 kW		*36-164332*	стандартная подвеска; Усиленное оснащение .
OPEL REKORD E (17_-19_, 11_, 14_, 16_)			
B3 **1.7, 1.9, 2.0, 2.0 E, 2.0 S** 08/77 - 06/82 44 -81 kW		*36-164332*	стандартная подвеска; Усиленное оснащение .
B4 **1.7, 1.8, 1.8 E, 1.8 S, 1.9, 2.0, 2.0 D, 2.0 E, 2.0 S, 2.1 D, 2.2 D, 2.2 E, 2.2 TD** 08/77 - 08/86 43 -85 kW	*21-030376* **11-101369** SP		
B6 Sport **1.7, 1.8, 1.8 E, 1.8 S, 1.9, 2.0, 2.0 D, 2.0 E, 2.0 S, 2.1 D, 2.2 D, 2.2 E, 2.2 TD** 08/77 - 08/86 43 -85 kW	*34-001417*	**24-008938**	VA: Сервис срочного ремонта .; Возврат старой детали обязателен . HA: Параметр: 220/80
OPEL REKORD E универсал (61_, 66_, 67_)			
B4 **1.7, 1.8, 1.8 E, 1.8 S, 1.9, 2.0, 2.0 D, 2.0 E, 2.0 S, 2.1 D, 2.2 D, 2.2 E, 2.2 TD, 2.3 D** 08/77 - 08/86 43 -85 kW	*21-030376* **11-101369** SP		
B6 Sport **1.7, 1.8, 1.8 E, 1.8 S, 1.9, 2.0, 2.0 D, 2.0 E, 2.0 S, 2.1 D, 2.2 D, 2.2 E, 2.2 TD, 2.3 D** 08/77 - 08/86 43 -85 kW	*34-001417*		VA: Сервис срочного ремонта .; Возврат старой детали обязателен .
OPEL SENATOR A (29_)			
B3 **2.0 E, 2.2 E, 2.2 TD, 2.5 E, 3.0, 3.0 E** 07/82 - 12/86 63 -132 kW		*38-161834*	стандартная подвеска
B3 **2.5, 2.8, 3.0, 3.0 E** 02/78 - 06/82 85 -132 kW		*38-161834*	стандартная подвеска
B4 **2.0 E, 2.2 E, 2.2 TD, 2.5, 2.5 E, 2.8, 3.0, 3.0 E** 02/78 - 12/86 63 -132 kW	*21-030376* **11-101369** SP		

Пригодны для				
OPEL				
OPEL SENATOR B (29_)				
B1	**2.5 i, 2.6 i, 3.0, 3.0 24V, 3.0 i KAT, 3.6** 01/88 - 09/93 103 -150 kW	**12-116935**		
B3	**2.5 i, 2.6 i, 3.0, 3.0 24V, 3.0 i KAT** 01/88 - 09/93 103 -150 kW		*38-161834*	стандартная подвеска
B3	**2.5 i, 2.6 i, 3.0, 3.0 24V, 3.0 i KAT** 01/88 - 09/93 103 -150 kW		*38-161834*	спортивная подвеска
B4	**2.5 i, 2.6 i, 3.0, 3.0 24V, 3.0 i KAT, 3.6** 01/88 - 09/93 103 -150 kW	**22-031204** **11-122456** SP	**19-020006**	стандартная подвеска; без электронн. регулирования аморт. Силы
B6 Sport	**2.5 i, 2.6 i, 3.0, 3.0 24V, 3.0 i KAT, 3.6** 01/88 - 09/93 103 -150 kW	**35-000945**	**24-011105**	стандартная подвеска; без электронн. регулирования аморт. Силы
B8	**2.5 i, 2.6 i, 3.0, 3.0 24V, 3.0 i KAT, 3.6** 01/88 - 09/93 103 -150 kW	**35-003717**	**24-015288**	спортивная подвеска; без электронн. регулирования аморт. Силы
OPEL SIGNUM				
B1	**1.8, 1.9 CDTI, 2.0 DTI, 2.0 Turbo, 2.2 direct, 2.2 DTI, 3.0 V6 CDTI, 3.2 V6** 05/03 - 74 -155 kW	**12-238088**		VA: кроме спортивной подвески; кроме исполнения для плохих дорог
B1	**2.8 V6 Turbo** 09/05 - 169 -184 kW	**12-238088**		
B3	**1.8** 05/03 - 90 -103 kW	**37-154585**	**38-154553**	стандартная подвеска
B3	**1.8** 05/03 - 90 -103 kW	**37-154585**	**38-163500**	стандартная подвеска; с регулируемой подвеской
B3	**1.8, 2.0 Turbo, 2.2 direct** 05/03 - 90 -129 kW	**37-154608**	**38-222412**	стандартная подвеска; Усиленное оснащение .
B3	**1.8** 05/03 - 90 -103 kW	**37-163495**	**38-163470**	спортивная подвеска
B3	**1.8, 2.0 Turbo, 2.2 direct** 05/03 - 90 -129 kW	**37-154639**		спортивная подвеска; Усиленное оснащение .
B3	**2.0 Turbo, 2.2 direct** 05/03 - 114 -129 kW	**37-154592**	**38-154553**	стандартная подвеска
B3	**2.0 Turbo, 2.2 direct** 05/03 - 114 -129 kW	**37-154592**	**38-163500**	стандартная подвеска; с регулируемой подвеской
B3	**2.0 Turbo, 2.2 direct** 05/03 - 114 -129 kW	**37-154622**	**38-163470**	спортивная подвеска
B3	**3.2 V6** 05/03 - 155 kW	**37-154608**	**38-154553**	стандартная подвеска
B3	**1.9 CDTI, 2.0 DTI, 2.2 DTI** 05/03 - 74 -110 kW	**37-154608**	**38-154553**	стандартная подвеска
B3	**1.9 CDTI, 2.0 DTI, 2.2 DTI, 3.2 V6** 05/03 - 74 -155 kW	**37-154608**	**38-163500**	стандартная подвеска; с регулируемой подвеской
B3	**1.9 CDTI, 2.0 DTI, 2.2 DTI, 3.2 V6** 05/03 - 74 -155 kW	**37-154615**	**38-222412**	стандартная подвеска; Усиленное оснащение .
B3	**1.9 CDTI, 2.0 DTI, 2.2 DTI, 3.2 V6** 05/03 - 74 -155 kW	**37-154639**	**38-163470**	спортивная подвеска

Пригодны для				
OPEL				
OPEL SIGNUM				
B3	**1.9 CDTI, 2.0 DTI, 2.2 DTI, 3.2 V6** 05/03 - 74 -155 kW	**37-163488**		спортивная подвеска; Усиленное оснащение .
B3	**3.0 V6 CDTI** 05/03 - 130 -135 kW	**37-154615**	**38-154553**	стандартная подвеска
B3	**3.0 V6 CDTI** 05/03 - 130 -135 kW	**37-154615**	**38-163500**	стандартная подвеска; с регулируемой подвеской
B3	**3.0 V6 CDTI** 05/03 - 130 kW		**38-222412**	стандартная подвеска; Усиленное оснащение .
B3	**3.0 V6 CDTI** 05/03 - 130 -135 kW	**37-163488**	**38-163470**	спортивная подвеска
B3	**3.0 V6 CDTI** 09/05 - 135 kW		**38-222412**	стандартная подвеска; Усиленное оснащение .
B4	**1.8, 1.9 CDTI, 2.0 DTI, 2.0 Turbo, 2.2 direct, 2.2 DTI, 2.8, 2.8 V6 Turbo, 3.0 V6 CDTI, 3.2 V6** 10/04 - 74 -206 kW	**22-168597** **22-168603**	**19-118758** OIO	CH.Nr.: 51000001 ->; стандартная подвеска; для автомобилей без IDS+ шасси
B4	**1.8, 1.9 CDTI, 2.0 DTI, 2.0 Turbo, 2.2 direct, 2.2 DTI, 3.0 V6 CDTI, 3.2 V6** 05/03 - 09/04 74 -155 kW	**22-118738** **22-118745**	**19-118758** OIO	-> CH.Nr.: 41999999; стандартная подвеска; без электронн. регулирования аморт. Силы
B6 Sport	**1.8, 1.9 CDTI, 2.0 DTI, 2.0 Turbo, 2.2 direct, 2.2 DTI, 2.8, 2.8 V6 Turbo, 3.0 V6 CDTI, 3.2 V6** 10/04 - 74 -206 kW	**35-192954** **35-192961**	**24-069601** OIO	CH.Nr.: 51000001 ->; для автомобилей без IDS+ шасси
B6 Sport	**1.8, 1.9 CDTI, 2.0 DTI, 2.0 Turbo, 2.2 direct, 2.2 DTI, 3.0 V6 CDTI, 3.2 V6** 05/03 - 09/04 74 -155 kW	**35-110651** **35-110668**	**24-069601** OIO	-> CH.Nr.: 41999999; без электронн. регулирования аморт. Силы
B8	**1.8, 1.9 CDTI, 2.0 DTI, 2.0 Turbo, 2.2 direct, 2.2 DTI, 2.8, 2.8 V6 Turbo, 3.0 V6 CDTI, 3.2 V6** 10/04 - 74 -206 kW	**35-192978** **35-192985**	**24-069618** OIO	CH.Nr.: 51000001 ->; для автомобилей без IDS+ шасси
B8	**1.8, 1.9 CDTI, 2.0 DTI, 2.0 Turbo, 2.2 direct, 2.2 DTI, 3.0 V6 CDTI, 3.2 V6** 05/03 - 09/04 74 -155 kW	**35-110675** **35-110682**	**24-069618** OIO	-> CH.Nr.: 41999999; без электронн. регулирования аморт. Силы
B12 PK	**1.8, 2.2 direct** 10/04 - 90 -114 kW	**46-190604**		CH.Nr.: 51000001 ->; ITS+ должно быть остановлено; Обязанность, предусмотренная экспертизой VA: Глубина (экспертиза): 30 мм; Нагрузка оси до: 1060 кг HA: без регулируемой подвески; Глубина (экспертиза): 30 мм; Нагрузка оси до: 1215 кг
B12 PK	**1.8, 2.2 direct** 05/03 - 09/04 90 -114 kW	**46-190574**		-> CH.Nr.: 41999999; ITS+ должно быть остановлено; Обязанность, предусмотренная экспертизой VA: Глубина (экспертиза): 30 мм; Нагрузка оси до: 1060 кг HA: без регулируемой подвески; Глубина (экспертиза): 30 мм; Нагрузка оси до: 1215 кг
B12 PK	**1.9 CDTI, 2.0 DTI, 2.0 Turbo, 2.2 DTI, 2.8, 2.8 V6 Turbo, 3.2 V6** 10/04 - 74 -206 kW	**46-190611**		CH.Nr.: 51000001 ->; ITS+ должно быть остановлено; Обязанность, предусмотренная экспертизой VA: Глубина (экспертиза): 30 мм; Нагрузка оси до: 1135 кг HA: без регулируемой подвески; Глубина (экспертиза): 30 мм; Нагрузка оси до: 1215 кг
B12 PK	**1.9 CDTI, 2.8, 2.8 V6 Turbo, 3.0 V6 CDTI, 3.2 V6** 10/04 - 74 -206 kW	**46-190628**		CH.Nr.: 51000001 ->; ITS+ должно быть остановлено; Обязанность, предусмотренная экспертизой VA: Глубина (экспертиза): 30 мм; Нагрузка оси до: 1230 кг HA: Глубина (экспертиза): 30 мм; Нагрузка оси до: 1215 кг
B12 PK	**1.9 CDTI, 2.0 DTI, 2.0 Turbo, 2.2 DTI, 3.2 V6** 05/03 - 09/04 74 -155 kW	**46-190581**		-> CH.Nr.: 41999999; ITS+ должно быть остановлено; Обязанность, предусмотренная экспертизой VA: Глубина (экспертиза): 30 мм; Нагрузка оси до: 1135 кг HA: без регулируемой подвески; Глубина (экспертиза): 30 мм; Нагрузка оси до: 1215 кг

Пригодны для				
OPEL				
OPEL SIGNUM				
B12 PK	**1.9 CDTI, 3.0 V6 CDTI** 05/03 - 09/04 88 -130 kW	**46-190598**		-> CH.Nr.: 41999999; ITS+ должно быть остановлено; Обязанность, предусмотренная экспертизой VA: Глубина (экспертиза): 30 мм; Нагрузка оси до: 1230 кг HA: без регулируемой подвески; Глубина (экспертиза): 30 мм; Нагрузка оси до: 1215 кг
OPEL SPEEDSTER				
B16 PSS10	**2.0, 2.0 Turbo, 2.2** 09/00 - 108 -162 kW	**48-136723**		Обязанность, предусмотренная экспертизой VA: Глубина (экспертиза): 0-10 мм; Нагрузка оси до: 485 кг HA: Глубина (экспертиза): 0-20 мм; Нагрузка оси до: 760 кг
OPEL TIGRA (95_)				
B1	**1.4 16V, 1.6 16V** 07/94 - 12/00 63 -78 kW	**12-224197**		VA: с шариковым подшибником
B2	**1.4 16V, 1.6 16V** 07/94 - 12/00 63 -78 kW	**17-104104** **11-101314** SP	**15-126405**	стандартная подвеска
B3	**1.4 16V, 1.6 16V** 07/94 - 12/00 63 -78 kW	**36-130177**	**38-120008**	стандартная подвеска
B4	**1.4 16V, 1.6 16V** 07/94 - 12/00 63 -78 kW	**22-040909** **11-101314** SP	**19-126395**	стандартная подвеска
B4	**1.4 16V, 1.6 16V** 07/94 - 12/00 63 -78 kW	**22-040909** **11-101314** SP	**19-019727**	спортивная подвеска
B6 Sport	**1.4 16V, 1.6 16V** 07/94 - 12/00 63 -78 kW	**35-040590**	**24-000857**	
B8	**1.4 16V, 1.6 16V** 07/94 - 12/00 63 -78 kW	**35-040590**	**24-000857**	
B14	**1.4 16V, 1.6 16V** 07/94 - 12/00 63 -78 kW	**47-080713**		Обязанность, предусмотренная экспертизой VA: Глубина (экспертиза): 30-50 мм; Нагрузка оси до: 820 кг HA: Глубина (экспертиза): 20-40 мм; Нагрузка оси до: 700 кг
B16 PSS9	**1.4 16V, 1.6 16V** 07/94 - 12/00 63 -78 kW	**48-080767**		Обязанность, предусмотренная экспертизой VA: Глубина (экспертиза): 30-50 мм; Нагрузка оси до: 820 кг HA: Глубина (экспертиза): 20-40 мм; Нагрузка оси до: 700 кг
MS	**1.4 16V, 1.6 16V** 07/94 - 12/00 63 -78 kW	*35-041757*	**24-023917**	тип модели: Rallye VA: Параметр: 230/80 HA: Параметр: 200/80
MS	**1.4 16V, 1.6 16V** 07/94 - 12/00 63 -78 kW	*35-042136*	*24-023900*	тип модели: Renen Gruppe N+G VA: Параметр: 230/80; укороченный амортизатор: 20 мм HA: Параметр: 200/80; укороченный амортизатор: 20 мм
OPEL TIGRA TwinTop				
B1	**1.3 CDTI, 1.4, 1.8** 06/04 - 51 -92 kW	**12-117390**		VA: мягкое исполнение; без шарикового подшибника
B3	**1.4** 06/04 - 66 kW	**36-215058**	**36-219278**	стандартная подвеска; с кондиционером
B3	**1.8** 06/04 - 92 kW	**36-215058**	**36-219278**	стандартная подвеска; без кондиционера
B3	**1.8** 06/04 - 92 kW	**36-219261**	**36-219278**	стандартная подвеска; с кондиционером

Пригодны для			
OPEL			
OPEL TIGRA TwinTop			
B3	**1.3 CDTI** 06/04 - 51 kW	**36-219261**	**36-219278**	стандартная подвеска; без кондиционера
B3	**1.3 CDTI** 06/04 - 51 kW	**36-219650**	**36-219278**	стандартная подвеска; с кондиционером
B4	**1.3 CDTI, 1.4, 1.8** 06/04 - 51 -92 kW	**22-118714** **22-118721**	**19-108988**	стандартная подвеска HA: Размер резьбы: M10
B4	**1.3 CDTI, 1.4, 1.8** 06/04 - 51 -92 kW	**22-118714** **22-118721** **11-101314** SP	**19-108995**	стандартная подвеска HA: Размер резьбы: M14
B6 Sport	**1.3 CDTI, 1.4, 1.8** 06/04 - 51 -92 kW	**35-141068** **35-141075**	**24-141086**	стандартная подвеска HA: Размер резьбы: M10
B6 Sport	**1.3 CDTI, 1.4, 1.8** 06/04 - 51 -92 kW	**35-141068** **35-141075**	**24-142342**	спортивная подвеска HA: Размер резьбы: M14
B8	**1.3 CDTI, 1.4, 1.8** 06/04 - 51 -92 kW	**35-141099** **35-141105**	**24-141116**	стандартная подвеска HA: Размер резьбы: M10
B8	**1.3 CDTI, 1.4, 1.8** 06/04 - 51 -92 kW	**35-141099** **35-141105**	**24-142342**	спортивная подвеска HA: Размер резьбы: M14
B12 PK	**1.4, 1.8** 06/04 - 66 -92 kW	**46-194183**		Обязанность, предусмотренная экспертизой VA: Глубина (экспертиза): 30 мм; Нагрузка оси до: 865 кг HA: Глубина (экспертиза): 30 мм; Нагрузка оси до: 680 кг; Размер резьбы: M14
B12 PK	**1.4, 1.8** 06/04 - 66 -92 kW	**46-194190**		Обязанность, предусмотренная экспертизой VA: Глубина (экспертиза): 30 мм; Нагрузка оси до: 865 кг HA: Глубина (экспертиза): 30 мм; Нагрузка оси до: 680 кг; Размер резьбы: M10
B14	**1.3 CDTI, 1.4, 1.8** 06/04 - 51 -92 kW	**47-167254**		Обязанность, предусмотренная экспертизой VA: Глубина (экспертиза): 30-50 мм; Нагрузка оси до: 895 кг HA: Глубина (экспертиза): 20-40 мм; Нагрузка оси до: 680 кг

OPEL VECTRA A Наклонная задняя часть (88_, 89_)				
B1	**1.4 S, 1.6, 1.6 i, 1.6 i KAT, 1.6 S, 1.7 D, 1.7 TD** 04/88 - 11/95 42 -65 kW	**12-117635**		VA: с шариковым подшибником
B1	**1.8 i, 1.8 i KAT, 1.8 S, 2.0, 2.0 i, 2.0 i 16V, 2.0 i 16V KAT, 2.0 i GT, 2.0 i KAT** 04/88 - 11/95 65 -110 kW	**12-117635**		VA: с шариковым подшибником; мягкое исполнение
B1	**1.8 i, 1.8 i KAT, 1.8 S, 2.0, 2.0 i, 2.0 i 16V, 2.0 i 16V KAT, 2.0 i GT, 2.0 i KAT** 04/88 - 11/95 65 -110 kW	**12-116805**		VA: с шариковым подшибником; жеское исполнение
B2	**1.4 S, 1.6, 1.6 i, 1.6 i KAT, 1.6 S, 1.7 D, 1.7 TD, 1.8 i, 1.8 i KAT, 1.8 S, 2.0, 2.0 i, 2.0 i GT, 2.0 i KAT** 04/88 - 11/95 42 -95 kW	**16-031333** **11-101314** SP	**15-062215**	
B3	**1.4 S** 04/88 - 06/92 55 kW	**36-161157**	**38-154515**	стандартная подвеска; с регулируемой подвеской
B3	**1.6, 1.6 i, 1.6 i KAT, 1.6 S, 1.8 i, 1.8 i KAT, 1.8 S, 2.0, 2.0 i, 2.0 i 16V, 2.0 i 16V KAT, 2.0 i KAT** 09/88 - 11/95 51 -110 kW	**36-130412**	**38-130298**	стандартная подвеска

0

Пригодны для				
OPEL				
OPEL VECTRA A Наклонная задняя часть (88_, 89_)				
B3	**1.6, 1.6 i, 1.6 i KAT, 1.6 S, 1.7 D, 1.7 TD, 1.8 i, 1.8 i KAT, 1.8 S, 2.0, 2.0 i, 2.0 i 16V, 2.0 i 16V KAT, 2.0 i GT, 2.0 i KAT** 09/88 - 11/95 42 -110 kW	**36-130443**		стандартная подвеска; Усиленное оснащение .
B3	**1.6, 1.6 i, 1.6 i KAT, 1.6 S, 1.8 i, 1.8 i KAT, 1.8 S, 2.0, 2.0 i, 2.0 i 16V, 2.0 i 16V KAT, 2.0 i KAT** 09/88 - 11/95 51 -110 kW		**38-154515**	стандартная подвеска; с регулируемой подвеской
B3	**1.8 i, 1.8 i KAT, 1.8 S, 2.0, 2.0 i, 2.0 i 16V, 2.0 i 16V KAT, 2.0 i GT, 2.0 i KAT** 04/88 - 11/95 65 -110 kW	**36-130429**	**38-130298**	стандартная подвеска; тип модели: GT; тип модели: SR
B3	**2.0 i GT** 09/88 - 11/95 95 kW	**36-130429**	**38-130298**	стандартная подвеска
B3	**1.7 D, 1.7 TD** 09/88 - 11/95 42 -60 kW	**36-130436**	**38-130298**	стандартная подвеска
B3	**1.7 D, 1.7 TD** 09/88 - 11/95 42 -60 kW		**38-154515**	стандартная подвеска; с регулируемой подвеской
B4	**1.4 S, 1.6, 1.6 i, 1.6 i KAT, 1.6 S, 1.7 D, 1.7 TD, 1.8 i, 1.8 i KAT, 1.8 S, 2.0, 2.0 i, 2.0 i 16V, 2.0 i 16V KAT, 2.0 i GT, 2.0 i KAT** 04/88 - 11/95 42 -110 kW	**21-030529** **11-101314** *SP*	**19-019956**	
B4	**2.0 AWD** 08/89 - 08/95 110 kW	**21-030529** **11-101314** *SP*	**19-020006**	
B6 Sport	**1.4 S, 1.6, 1.6 i, 1.6 i KAT, 1.6 S, 1.7 D, 1.7 TD, 1.8 i, 1.8 i KAT, 1.8 S, 2.0, 2.0 i, 2.0 i 16V, 2.0 i 16V KAT, 2.0 i GT, 2.0 i KAT, 2.5 V6** 04/88 - 11/95 42 -125 kW	**34-003671**	**24-015554**	
B6 Sport	**2.0 AWD** 08/89 - 08/95 110 kW	**34-003671**	*24-016582*	
B8	**1.4 S, 1.6, 1.6 i, 1.6 i KAT, 1.6 S, 1.7 D, 1.7 TD, 1.8 i, 1.8 i KAT, 1.8 S, 2.0, 2.0 i, 2.0 i 16V, 2.0 i 16V KAT, 2.0 i GT, 2.0 i KAT, 2.5 V6** 04/88 - 11/95 42 -125 kW	**34-001592**	**24-013932**	HA: Параметр: 107/36
B8	**2.0 AWD** 08/89 - 08/95 110 kW	**34-001592**	**24-016100**	
B12 PK	**1.4 S, 1.6, 1.6 i, 1.6 i KAT, 1.6 S, 1.7 D, 1.7 TD, 1.8 i, 1.8 i KAT, 1.8 S, 2.0, 2.0 i, 2.0 i 16V, 2.0 i 16V KAT, 2.0 i GT, 2.0 i KAT** 04/88 - 11/95 42 -110 kW	**46-192721**		Обязанность, предусмотренная экспертизой VA: Глубина (экспертиза): 30 мм; Нагрузка оси до: 915 кг HA: Глубина (экспертиза): 30 мм; Нагрузка оси до: 830 кг
B12 PK	**2.5 V6** 02/93 - 11/95 125 kW	**46-192738**		Обязанность, предусмотренная экспертизой VA: Глубина (экспертиза): 35 мм; Нагрузка оси до: 975 кг HA: Глубина (экспертиза): 35 мм; Нагрузка оси до: 830 кг
OPEL VECTRA A (86_, 87_)				
B1	**1.4 S, 1.6, 1.6 i, 1.7 D, 1.7 TD** 09/88 - 11/95 42 -65 kW	**12-117635**		VA: с шариковым подшибником

	Пригодны для			
OPEL				
OPEL VECTRA A (86_, 87_)				
B1	**1.8 i KAT, 1.8 S, 1.8 S 4x4, 2.0, 2.0 i, 2.0 i 16V, 2.0 i 16V 4x4, 2.0 i 4x4, 2.0 i 4x4 KAT, 2.0 i KAT, 2.0 i Turbo 4x4, 2.5 CD 4x4, 2000 16V 4x4, 2000/GT 16V, 2000/GT 16V 4x4 KAT, 2000/GT 16V KAT** 02/90 - 11/95 65 -150 kW	**12-116805**		VA: с шариковым подшибником; жеское исполнение
B1	**1.8 i KAT, 1.8 S, 1.8 S 4x4, 2.0, 2.0 i, 2.0 i 16V, 2.0 i 16V 4x4, 2.0 i 4x4, 2.0 i 4x4 KAT, 2.0 i KAT, 2.0 i Turbo 4x4, 2.5 CD 4x4, 2000 16V 4x4, 2000/GT 16V, 2000/GT 16V 4x4 KAT, 2000/GT 16V KAT** 02/90 - 11/95 65 -150 kW	**12-117635**		VA: с шариковым подшибником; мягкое исполнение
B2	**1.4 S, 1.6, 1.6 i, 1.7 D, 1.7 TD, 1.8 i KAT, 1.8 S, 2.0, 2.0 i, 2.0 i KAT** 09/88 - 11/95 42 -95 kW	**16-031333** **11-101314** SP	**15-062215**	
B3	**1.4 S** 09/88 - 06/92 55 kW	**36-161157**	**38-154515**	стандартная подвеска; с регулируемой подвеской
B3	**1.6, 1.6 i, 1.8 i KAT, 1.8 S, 2.0, 2.0 i, 2.0 i 16V, 2.0 i KAT** 09/88 - 11/95 51 -100 kW	**36-130412**	**38-130298**	стандартная подвеска
B3	**1.6, 1.6 i, 1.7 D, 1.7 TD, 1.8 i KAT, 1.8 S, 2.0, 2.0 i, 2.0 i 16V, 2.0 i KAT, 2000/GT 16V, 2000/GT 16V KAT** 02/90 - 11/95 42 -110 kW	**36-130443**		стандартная подвеска; Усиленное оснащение .
B3	**1.6, 1.6 i, 1.8 i KAT, 1.8 S, 2.0, 2.0 i, 2.0 i 16V, 2.0 i KAT** 09/88 - 11/95 51 -100 kW		**38-154515**	стандартная подвеска; с регулируемой подвеской
B3	**1.8 i KAT, 1.8 S, 2.0, 2.0 i, 2.0 i 16V, 2.0 i KAT, 2000/GT 16V, 2000/GT 16V KAT** 02/90 - 11/95 65 -110 kW	**36-130429**	**38-154515**	стандартная подвеска; тип модели: GT; тип модели: SR; с регулируемой подвеской
B3	**2000/GT 16V, 2000/GT 16V KAT** 01/89 - 11/95 110 kW	**36-130429**	**38-130298**	стандартная подвеска
B3	**1.7 D, 1.7 TD** 10/88 - 11/95 42 -60 kW	**36-130436**	**38-130298**	стандартная подвеска
B3	**1.7 D, 1.7 TD** 10/88 - 11/95 42 -60 kW		**38-154515**	стандартная подвеска; с регулируемой подвеской
B4	**1.4 S, 1.6, 1.6 i, 1.7 D, 1.7 TD, 1.8 i KAT, 1.8 S, 2.0, 2.0 i, 2.0 i 16V, 2.0 i KAT, 2.5 V6** 09/88 - 11/95 42 -125 kW	**21-030529** **11-101314** SP	**19-019956**	
B4	**1.8 S 4x4, 2.0 i 16V 4x4, 2.0 i 4x4, 2.0 i 4x4 KAT, 2.0 i Turbo 4x4, 2.5 CD 4x4, 2000 16V 4x4, 2000/GT 16V, 2000/GT 16V 4x4 KAT, 2000/GT 16V KAT** 01/89 - 11/95 65 -150 kW	**21-030529** **11-101314** SP	**19-020006**	
B6 Sport	**1.4 S, 1.6, 1.6 i, 1.7 D, 1.7 TD, 1.8 i KAT, 1.8 S, 2.0, 2.0 i, 2.0 i 16V, 2.0 i KAT, 2.5 V6** 09/88 - 11/95 42 -125 kW	**34-003671**	**24-015554**	
B6 Sport	**1.8 S 4x4, 2.0 i 16V 4x4, 2.0 i 4x4, 2.0 i 4x4 KAT, 2.0 i Turbo 4x4, 2.5 CD 4x4, 2000 16V 4x4, 2000/GT 16V, 2000/GT 16V 4x4 KAT, 2000/GT 16V KAT** 01/89 - 11/95 65 -150 kW	**34-003671**	*24-016582*	
B8	**1.6, 1.6 i, 1.7 D, 1.7 TD, 1.8 i KAT, 1.8 S, 2.0, 2.0 i, 2.0 i 16V, 2.0 i KAT, 2.5 V6** 09/88 - 11/95 42 -125 kW	**34-001592**	**24-013932**	HA: Параметр: 107/36

Пригодны для			
OPEL			
OPEL VECTRA A (86_, 87_)			
B8	**1.8 S 4x4, 2.0 i 16V 4x4, 2.0 i 4x4, 2.0 i 4x4 KAT, 2.0 i Turbo 4x4, 2.5 CD 4x4, 2000 16V 4x4, 2000/GT 16V 4x4 KAT** 01/89 - 11/95 65 -150 kW	**34-001592**	**24-016100**
B8	**2000/GT 16V, 2000/GT 16V KAT** 01/89 - 11/95 110 kW	**34-001592**	**24-016100**
B12 PK	**1.4 S, 1.6, 1.6 i, 1.7 D, 1.7 TD, 1.8 i KAT, 1.8 S, 2.0, 2.0 i, 2.0 i 16V, 2.0 i KAT** 09/88 - 11/95 42 -100 kW	**46-192721**	Обязанность, предусмотренная экспертизой VA: Глубина (экспертиза): 30 мм; Нагрузка оси до: 915 кг HA: Глубина (экспертиза): 30 мм; Нагрузка оси до: 830 кг
B12 PK	**2.5 V6** 02/93 - 11/95 125 kW	**46-192738**	Обязанность, предусмотренная экспертизой VA: Глубина (экспертиза): 35 мм; Нагрузка оси до: 975 кг HA: Глубина (экспертиза): 35 мм; Нагрузка оси до: 830 кг
OPEL VECTRA B Наклонная задняя часть (38_)			
B1	**1.6 i, 1.6 i 16V, 1.7 TD, 1.8 i 16V** 10/95 - 07/03 55 -92 kW	**12-117390**	VA: мягкое исполнение; без шарикового подшибника
B1	**2.0 DI 16V, 2.0 DTI 16V, 2.0 i, 2.0 i 16V, 2.2 DTI 16V, 2.2 i 16V** 10/95 - 07/03 60 -108 kW	**12-117376**	VA: жеское исполнение; без шарикового подшибника
B3	**1.6 i, 1.6 i 16V** 10/95 - 07/03 55 -74 kW	**36-130146**	**36-130252**	стандартная подвеска; без регулируемой подвески
B3	**1.6 i, 1.6 i 16V** 10/95 - 07/03 55 -74 kW	**36-130153**	стандартная подвеска; Усиленное оснащение .
B3	**1.6 i, 1.6 i 16V** 10/95 - 07/03 55 -74 kW	**36-162468**	стандартная подвеска; с регулируемой подвеской
B3	**2.0 i, 2.0 i 16V** 10/95 - 02/02 82 -100 kW	*36-130160*	**36-130252**	стандартная подвеска; без регулируемой подвески
B3	**2.0 i, 2.0 i 16V** 10/95 - 02/02 82 -100 kW	*36-130214*	стандартная подвеска; Усиленное оснащение .
B3	**2.0 i, 2.0 i 16V** 10/95 - 02/02 82 -100 kW	**36-162468**	стандартная подвеска; с регулируемой подвеской
B3	**1.7 TD, 1.8 i 16V** 10/95 - 07/03 60 -92 kW	**36-130153**	**36-130252**	стандартная подвеска; без регулируемой подвески
B3	**1.7 TD, 1.8 i 16V** 10/95 - 07/03 60 -92 kW	*36-130160*	стандартная подвеска; Усиленное оснащение .
B3	**1.7 TD, 1.8 i 16V** 10/95 - 07/03 60 -92 kW	**36-162468**	стандартная подвеска; с регулируемой подвеской
B3	**2.0 DI 16V, 2.0 DTI 16V, 2.5, 2.5 i V6, 2.6 i V6** 10/95 - 07/03 60 -144 kW	*36-130214*	**36-130252**	стандартная подвеска; без регулируемой подвески
B3	**2.0 DI 16V, 2.0 DTI 16V, 2.5, 2.5 i V6, 2.6 i V6** 10/95 - 07/03 60 -144 kW	**36-209705**	стандартная подвеска; Усиленное оснащение .
B3	**2.0 DI 16V, 2.0 DTI 16V, 2.5, 2.5 i V6, 2.6 i V6** 10/95 - 07/03 60 -144 kW	**36-162468**	стандартная подвеска; с регулируемой подвеской
B4	**1.6 i, 1.6 i 16V, 1.7 TD, 1.8 i 16V, 2.0 i, 2.0 i 16V, 2.5 i V6** 10/95 - 12/95 55 -125 kW	**22-045874** **22-045881** **11-101512** SP	**19-029344**	-> CH.Nr.: T1086823; стандартная подвеска HA: без регулируемой подвески

Пригодны для				
OPEL				
OPEL VECTRA B Наклонная задняя часть (38_)				
B4	**1.6 i, 1.6 i 16V, 1.7 TD, 1.8 i 16V, 2.0 DI 16V, 2.0 DTI 16V, 2.0 i, 2.0 i 16V, 2.2 DTI 16V, 2.2 i 16V, 2.5, 2.5 i V6, 2.6 i V6** 01/96 - 07/03 55 -144 kW	**22-045874** **22-045881** **11-101512** SP	**19-140056**	CH.Nr.: T1086824 ->; без регулируемой подвески
B6 Sport	**1.6 i, 1.6 i 16V, 1.7 TD, 1.8 i 16V, 2.0 DI 16V, 2.0 DTI 16V, 2.0 i, 2.0 i 16V, 2.2 DTI 16V, 2.2 i 16V, 2.5, 2.5 i V6, 2.6 i V6** 10/95 - 07/03 55 -144 kW	**35-164432** **35-164449**	**24-025515**	стандартная подвеска; исполнение для плохих дорог HA: без регулируемой подвески
B8	**1.6 i, 1.6 i 16V, 1.7 TD, 1.8 i 16V, 2.0 DI 16V, 2.0 DTI 16V, 2.0 i, 2.0 i 16V, 2.2 DTI 16V, 2.2 i 16V, 2.5, 2.5 i V6, 2.6 i V6** 10/95 - 07/03 55 -144 kW	**35-164456** **35-164463**	**24-025522**	спортивная подвеска HA: без регулируемой подвески
B12 PK	**1.6 i, 1.6 i 16V, 1.7 TD, 1.8 i 16V, 2.0 i, 2.0 i 16V, 2.2 i 16V, 2.5 i V6** 10/95 - 07/03 55 -125 kW	**46-192745**		Обязанность, предусмотренная экспертизой VA: Глубина (экспертиза): 35 мм; Нагрузка оси до: 975 кг HA: без регулируемой подвески; Глубина (экспертиза): 35 мм; Нагрузка оси до: 945 кг
B12 PK	**1.6 i, 1.6 i 16V** 10/95 - 07/03 55 -74 kW	**46-192783**		Обязанность, предусмотренная экспертизой VA: Глубина (экспертиза): 30 мм; Нагрузка оси до: 870 кг HA: без регулируемой подвески; Глубина (экспертиза): 30 мм; Нагрузка оси до: 945 кг
B12 PK	**2.0 DI 16V, 2.0 DTI 16V, 2.0 i, 2.0 i 16V, 2.2 DTI 16V, 2.5 i V6, 2.6 i V6** 10/95 - 07/03 60 -125 kW	**46-192752**		Обязанность, предусмотренная экспертизой VA: Глубина (экспертиза): 35 мм; Нагрузка оси до: 1055 кг HA: без регулируемой подвески; Глубина (экспертиза): 35 мм; Нагрузка оси до: 945 кг
OPEL VECTRA B (36_)				
B1	**1.6 GL, 1.6 i, 1.6 i 16V, 1.7 TD, 1.8 i 16V** 09/95 - 04/02 55 -92 kW	**12-117390**		VA: мягкое исполнение; без шарикового подшибника
B1	**2.0 DI 16V, 2.0 DTI 16V, 2.0 i, 2.0 i 16V, 2.2 DTI 16V, 2.2 i 16V, 2.5 i V6, 2.6 i V6** 10/95 - 04/02 60 -125 kW	**12-117376**		VA: жеское исполнение; без шарикового подшибника
B3	**1.6 GL, 1.6 i, 1.6 i 16V** 09/95 - 04/02 55 -74 kW	**36-130146**	**36-130252**	стандартная подвеска; без регулируемой подвески
B3	**1.6 GL, 1.6 i, 1.6 i 16V** 09/95 - 04/02 55 -74 kW	**36-130153**		стандартная подвеска; Усиленное оснащение .
B3	**1.6 GL, 1.6 i, 1.6 i 16V** 09/95 - 04/02 55 -74 kW		**36-162468**	стандартная подвеска; с регулируемой подвеской
B3	**2.0 i, 2.0 i 16V** 10/95 - 04/02 82 -100 kW	*36-130160*	**36-130252**	стандартная подвеска; без регулируемой подвески
B3	**2.0 i, 2.0 i 16V** 10/95 - 04/02 82 -100 kW	*36-130214*		стандартная подвеска; Усиленное оснащение .
B3	**2.0 i, 2.0 i 16V** 10/95 - 04/02 82 -100 kW		**36-162468**	стандартная подвеска; с регулируемой подвеской
B3	**1.7 TD, 1.8 i 16V** 10/95 - 04/02 60 -92 kW	**36-130153**	**36-130252**	стандартная подвеска; без регулируемой подвески
B3	**1.7 TD, 1.8 i 16V** 10/95 - 04/02 60 -92 kW	*36-130160*		стандартная подвеска; Усиленное оснащение .
B3	**1.7 TD, 1.8 i 16V** 10/95 - 04/02 60 -92 kW		**36-162468**	стандартная подвеска; с регулируемой подвеской

Пригодны для				
OPEL				
OPEL VECTRA B (36_)				
B3	**2.0 DI 16V, 2.5 i V6** 10/95 - 04/02 60 -125 kW	*36-130214*	**36-130252**	стандартная подвеска; без регулируемой подвески
B3	**2.0 DI 16V, 2.0 DTI 16V, 2.5 i V6, 2.6 i V6** 10/95 - 04/02 60 -125 kW	**36-209705**		стандартная подвеска; Усиленное оснащение .
B3	**2.0 DI 16V, 2.0 DTI 16V, 2.5 i V6, 2.6 i V6** 10/95 - 04/02 60 -125 kW		**36-162468**	стандартная подвеска; с регулируемой подвеской
B4	**1.6 GL, 1.6 i, 1.6 i 16V, 1.7 TD, 1.8 i 16V, 2.0 i, 2.0 i 16V, 2.5 i V6** 09/95 - 12/95 55 -125 kW	**22-045874** **22-045881** **11-101512** SP	**19-029344**	-> CH.Nr.: T1086823; стандартная подвеска HA: без регулируемой подвески
B4	**1.6 GL, 1.6 i, 1.6 i 16V, 1.7 TD, 1.8 i 16V, 2.0 DI 16V, 2.0 DTI 16V, 2.0 i, 2.0 i 16V, 2.2 DTI 16V, 2.2 i 16V, 2.5 i V6, 2.6 i V6** 01/96 - 04/02 55 -125 kW	**22-045874** **22-045881** **11-101512** SP	**19-140056**	CH.Nr.: T1086824 ->; стандартная подвеска HA: без регулируемой подвески
B4	**2.6 i V6** 09/00 - 04/02 125 kW		**19-029344**	
B6 Sport	**1.6 GL, 1.6 i, 1.6 i 16V, 1.7 TD, 1.8 i 16V, 2.0 DI 16V, 2.0 DTI 16V, 2.0 i, 2.0 i 16V, 2.2 DTI 16V, 2.2 i 16V, 2.5 i V6, 2.6 i V6** 09/95 - 04/02 55 -125 kW	**35-164432** **35-164449**	**24-025515**	стандартная подвеска; исполнение для плохих дорог HA: без регулируемой подвески
B8	**1.6 GL, 1.6 i, 1.6 i 16V, 1.7 TD, 1.8 i 16V, 2.0 DI 16V, 2.0 DTI 16V, 2.0 i, 2.0 i 16V, 2.2 DTI 16V, 2.2 i 16V, 2.5 i V6, 2.6 i V6, i 500 2.5** 09/95 - 09/00 55 -143 kW	**35-164456** **35-164463**	**24-025522**	спортивная подвеска HA: без регулируемой подвески
B12 PK	**1.6 GL, 1.6 i, 1.6 i 16V, 1.7 TD, 1.8 i 16V, 2.0 i, 2.0 i 16V, 2.2 i 16V, 2.5 i V6** 09/95 - 09/00 55 -125 kW	**46-192745**		Обязанность, предусмотренная экспертизой VA: Глубина (экспертиза): 35 мм; Нагрузка оси до: 975 кг HA: без регулируемой подвески; Глубина (экспертиза): 35 мм; Нагрузка оси до: 945 кг
B12 PK	**1.6 GL, 1.6 i, 1.6 i 16V** 09/95 - 04/02 55 -74 kW	**46-192783**		Обязанность, предусмотренная экспертизой VA: Глубина (экспертиза): 30 мм; Нагрузка оси до: 870 кг HA: без регулируемой подвески; Глубина (экспертиза): 30 мм; Нагрузка оси до: 945 кг
B12 PK	**2.0 DI 16V, 2.0 DTI 16V, 2.0 i, 2.0 i 16V, 2.2 DTI 16V, 2.5 i V6, 2.6 i V6** 10/95 - 04/02 60 -125 kW	**46-192752**		Обязанность, предусмотренная экспертизой VA: Глубина (экспертиза): 35 мм; Нагрузка оси до: 1055 кг HA: без регулируемой подвески; Глубина (экспертиза): 35 мм; Нагрузка оси до: 945 кг
OPEL VECTRA B универсал (31_)				
B1	**1.6 i, 1.6 i 16V, 1.8 i 16V** 11/96 - 07/03 55 -92 kW	**12-117390**		VA: мягкое исполнение; без шарикового подшибника
B1	**1.7 TD, 2.0 DI 16V, 2.0 DTI 16V, 2.0 i, 2.0 i 16V, 2.2 DTI 16V, 2.2 i 16V, 2.5 i V6, 2.6 i V6** 11/96 - 07/03 60 -125 kW	**12-117376**		VA: жеское исполнение; без шарикового подшибника
B3	**1.6 i, 1.6 i 16V** 11/96 - 07/02 55 -74 kW	**36-130146**	**36-130269**	стандартная подвеска
B3	**1.6 i, 1.6 i 16V** 11/96 - 07/02 55 -74 kW	**36-130153**		стандартная подвеска; Усиленное оснащение .
B3	**1.6 i, 1.6 i 16V** 11/96 - 07/02 55 -74 kW		**36-162451**	стандартная подвеска; с регулируемой подвеской
B3	**2.0 i, 2.0 i 16V** 11/96 - 02/02 82 -100 kW	*36-130160*	**36-130269**	стандартная подвеска; без регулируемой подвески

Пригодны для				
OPEL				
OPEL VECTRA B универсал (31_)				
B3	**2.0 i, 2.0 i 16V** 11/96 - 02/02 82 -100 kW	*36-130214*		стандартная подвеска; Усиленное оснащение .
B3	**2.0 i, 2.0 i 16V** 11/96 - 02/02 82 -100 kW		**36-162451**	стандартная подвеска; с регулируемой подвеской
B3	**1.7 TD, 1.8 i 16V** 11/96 - 07/03 60 -92 kW	**36-130153**	**36-130269**	стандартная подвеска; без регулируемой подвески
B3	**1.7 TD, 1.8 i 16V** 11/96 - 07/03 60 -92 kW	*36-130160*		стандартная подвеска; Усиленное оснащение .
B3	**1.7 TD, 1.8 i 16V** 11/96 - 07/03 60 -92 kW		**36-162451**	стандартная подвеска; с регулируемой подвеской
B3	**2.0 DI 16V** 11/96 - 06/00 60 kW	*36-130160*	**36-130269**	стандартная подвеска; без регулируемой подвески
B3	**2.0 DI 16V, 2.0 DTI 16V, 2.5 i V6, 2.6 i V6** 11/96 - 07/03 60 -125 kW	**36-209705**		стандартная подвеска; Усиленное оснащение .
B3	**2.0 DI 16V, 2.0 DTI 16V, 2.5 i V6, 2.6 i V6** 11/96 - 07/03 60 -125 kW		**36-162468**	стандартная подвеска; с регулируемой подвеской
B3	**2.0 DTI 16V, 2.5 i V6, 2.6 i V6** 11/96 - 07/03 74 -125 kW	*36-130214*	**36-130269**	стандартная подвеска; без регулируемой подвески
B4	**1.6 i, 1.6 i 16V, 1.8 i 16V, 2.0 DI 16V, 2.0 DTI 16V, 2.0 i, 2.0 i 16V, 2.2 DTI 16V, 2.2 i 16V, 2.5 i V6** 11/96 - CH-Nr. 55 -125 kW	**22-045874** **22-045881** **11-101512** SP	**19-029344**	-> CH.Nr.: W1999999; -> CH.Nr.: W7999999; -> CH.Nr.: WL; -> CH.Nr.: WP; стандартная подвеска HA: без регулируемой подвески
B4	**1.6 i, 1.6 i 16V, 1.7 TD, 1.8 i 16V, 2.0 DI 16V, 2.0 DTI 16V, 2.0 i, 2.0 i 16V, 2.2 DTI 16V, 2.2 i 16V, 2.5 i V6, 2.6 i V6** CH-Nr. - 07/03 55 -125 kW	**22-045874** **22-045881** **11-101512** SP	**19-140056**	CH.Nr.: X1000001 ->; CH.Nr.: X7000001 ->; CH.Nr.: XL ->; CH.Nr.: XP ->; стандартная подвеска HA: без регулируемой подвески
B6 Sport	**1.6 i, 1.6 i 16V, 1.7 TD, 1.8 i 16V, 2.0 DI 16V, 2.0 DTI 16V, 2.0 i, 2.0 i 16V, 2.2 DTI 16V, 2.2 i 16V, 2.5 i V6, 2.6 i V6** 11/96 - 07/03 55 -125 kW	**35-164432** **35-164449**	**24-025515**	стандартная подвеска; исполнение для плохих дорог HA: без регулируемой подвески
B8	**1.6 i, 1.6 i 16V, 1.7 TD, 1.8 i 16V, 2.0 DI 16V, 2.0 DTI 16V, 2.0 i, 2.0 i 16V, 2.2 DTI 16V, 2.2 i 16V, 2.5 i V6, 2.6 i V6, i 500 2.5** 11/96 - 09/00 55 -143 kW	**35-164456** **35-164463**	**24-025522**	спортивная подвеска HA: без регулируемой подвески
B12 PK	**1.6 i, 1.6 i 16V** 11/96 - 07/02 55 -74 kW	**46-192790**		Обязанность, предусмотренная экспертизой VA: Глубина (экспертиза): 30 мм; Нагрузка оси до: 870 кг HA: без регулируемой подвески; Глубина (экспертиза): 30 мм; Нагрузка оси до: 1025 кг
B12 PK	**1.6 i, 1.6 i 16V, 1.7 TD, 1.8 i 16V, 2.0 i, 2.0 i 16V, 2.2 i 16V, 2.5 i V6** 11/96 - 09/00 55 -125 kW	**46-192769**		Обязанность, предусмотренная экспертизой VA: Глубина (экспертиза): 30 мм; Нагрузка оси до: 975 кг HA: без регулируемой подвески; Глубина (экспертиза): 30 мм; Нагрузка оси до: 1025 кг
B12 PK	**2.0 DI 16V, 2.0 DTI 16V, 2.0 i, 2.0 i 16V, 2.2 DTI 16V, 2.2 i 16V, 2.5 i V6, 2.6 i V6** 11/96 - 07/03 60 -125 kW	**46-192776**		Обязанность, предусмотренная экспертизой VA: Глубина (экспертиза): 30 мм; Нагрузка оси до: 1055 кг HA: без регулируемой подвески; Глубина (экспертиза): 30 мм; Нагрузка оси до: 1025 кг
OPEL VECTRA C GTS				
B1	**1.6, 1.8, 1.8 16V, 1.9 CDTI, 2.0 16V Turbo, 2.0 DTI 16V, 2.2 16V, 2.2 direct, 2.2 DTI 16V, 2.8 V6 Turbo, 3.0 CDTI, 3.2 V6** 08/02 - 74 -206 kW	**12-238088**		VA: кроме спортивной подвески; кроме исполнения для плохих дорог

Пригодны для				
OPEL				
OPEL VECTRA C GTS				
B3	**1.6** 08/05 - 74 -77 kW	**37-163433**	**38-154560**	стандартная подвеска
B3	**1.6** 08/05 - 74 -77 kW	**37-154622**		стандартная подвеска; Усиленное оснащение .
B3	**1.8, 1.8 16V** 08/02 - 81 -103 kW	**37-163433**	**38-154560**	стандартная подвеска; механическая КПП
B3	**1.8, 1.8 16V** 08/02 - 81 -103 kW	**37-163495**	**38-154560**	стандартная подвеска; АКПП
B3	**1.8, 1.8 16V** 08/02 - 81 -103 kW	**37-154622**		стандартная подвеска; Усиленное оснащение .; механическая КПП
B3	**1.8, 1.8 16V** 08/02 - 81 -103 kW	**37-154639**		стандартная подвеска; Усиленное оснащение .; АКПП
B3	**2.0 16V Turbo, 2.2 16V, 2.2 direct** 08/02 - 108 -129 kW	**37-154622**	**38-154560**	стандартная подвеска
B3	**2.0 16V Turbo, 2.2 16V, 2.2 direct** 08/02 - 108 -129 kW	**37-154639**		стандартная подвеска; Усиленное оснащение .
B3	**1.9 CDTI, 2.0 DTI 16V, 2.2 DTI 16V, 3.2 V6** 08/02 - 74 -155 kW	**37-154639**	**38-154560**	стандартная подвеска
B3	**1.9 CDTI, 2.0 DTI 16V, 2.2 DTI 16V, 3.2 V6** 08/02 - 74 -155 kW	**37-163488**		стандартная подвеска; Усиленное оснащение .
B3	**3.0 CDTI** 06/03 - 130 -135 kW	**37-163488**	**38-154560**	стандартная подвеска
B4	**1.6, 1.8, 1.8 16V, 1.9 CDTI, 2.0 16V Turbo, 2.0 DTI 16V, 2.2 16V, 2.2 direct, 2.2 DTI 16V, 2.8 V6 Turbo, 3.0 CDTI, 3.2 V6** 10/04 - 74 -206 kW	**22-168597** **22-168603**	**19-118758** OIO	CH.Nr.: 51000001 ->; стандартная подвеска; для автомобилей без IDS+ шасси
B4	**1.8 16V, 1.9 CDTI, 2.0 16V Turbo, 2.0 DTI 16V, 2.2 16V, 2.2 direct, 2.2 DTI 16V, 3.0 CDTI, 3.2 V6** 08/02 - 09/04 74 -155 kW	**22-118738** **22-118745**	**19-118758** OIO	-> CH.Nr.: 41999999; стандартная подвеска; для автомобилей без IDS+ шасси
B6 Sport	**1.6, 1.8, 1.8 16V, 1.9 CDTI, 2.0 16V Turbo, 2.0 DTI 16V, 2.2 16V, 2.2 direct, 2.2 DTI 16V, 2.8 V6 Turbo, 3.0 CDTI, 3.2 V6** 10/04 - 74 -206 kW	**35-192954** **35-192961**	**24-069601** OIO	CH.Nr.: 51000001 ->; для автомобилей без IDS+ шасси
B6 Sport	**1.8 16V, 1.9 CDTI, 2.0 16V Turbo, 2.0 DTI 16V, 2.2 16V, 2.2 direct, 2.2 DTI 16V, 3.0 CDTI, 3.2 V6** 08/02 - 09/04 74 -155 kW	**35-110651** **35-110668**	**24-069601** OIO	-> CH.Nr.: 41999999; для автомобилей без IDS+ шасси
B8	**1.6, 1.8, 1.8 16V, 1.9 CDTI, 2.0 16V Turbo, 2.0 DTI 16V, 2.2 16V, 2.2 direct, 2.2 DTI 16V, 2.8 V6 Turbo, 3.0 CDTI, 3.2 V6** 10/04 - 74 -206 kW	**35-192978** **35-192985**	**24-069618** OIO	CH.Nr.: 51000001 ->; для автомобилей без IDS+ шасси
B8	**1.8 16V, 1.9 CDTI, 2.0 16V Turbo, 2.0 DTI 16V, 2.2 16V, 2.2 direct, 2.2 DTI 16V, 3.0 CDTI, 3.2 V6** 08/02 - 09/04 74 -155 kW	**35-110675** **35-110682**	**24-069618** OIO	-> CH.Nr.: 41999999; для автомобилей без IDS+ шасси
B12 PK	**1.6, 1.8, 1.8 16V** 10/04 - 74 -103 kW	**46-194077**		CH.Nr.: 51000001 ->; ITS+ должно быть остановлено; Обязанность, предусмотренная экспертизой VA: Глубина (экспертиза): 15 мм; Нагрузка оси до: 965 кг HA: Глубина (экспертиза): 15 мм; Нагрузка оси до: 1035 кг

O

Пригодны для				
OPEL				
OPEL VECTRA C GTS				
B12 PK	**1.8 16V** 08/02 - 09/04 81 -90 kW	**46-190550**		-> CH.Nr.: 41999999; для автомобилей без IDS+ шасси; Обязанность, предусмотренная экспертизой VA: Глубина (экспертиза): 15 мм; Нагрузка оси до: 965 кг HA: Глубина (экспертиза): 15 мм; Нагрузка оси до: 1035 кг
B12 PK	**1.8 16V, 1.9 CDTI, 2.0 16V Turbo, 2.2 16V, 2.2 direct, 2.2 DTI 16V, 3.2 V6** 08/02 - 09/04 81 -155 kW	**46-190536**		-> CH.Nr.: 41999999; ITS+ должно быть остановлено; Обязанность, предусмотренная экспертизой VA: Глубина (экспертиза): 15 мм; Нагрузка оси до: 1060 кг HA: Глубина (экспертиза): 15 мм; Нагрузка оси до: 1035 кг
B12 PK	**1.8, 1.8 16V, 1.9 CDTI, 2.0 16V Turbo, 2.2 16V, 2.2 direct, 2.2 DTI 16V, 3.2 V6** 10/04 - 74 -155 kW	**46-194060**		CH.Nr.: 51000001 ->; ITS+ должно быть остановлено; Обязанность, предусмотренная экспертизой VA: Глубина (экспертиза): 15 мм; Нагрузка оси до: 1060 кг HA: Глубина (экспертиза): 15 мм; Нагрузка оси до: 1035 кг
B12 PK	**1.9 CDTI, 2.0 16V Turbo, 2.0 DTI 16V, 2.2 DTI 16V, 3.2 V6** 10/04 - 74 -155 kW	**46-194008**		CH.Nr.: 51000001 ->; ITS+ должно быть остановлено; Обязанность, предусмотренная экспертизой VA: Глубина (экспертиза): 15 мм; Нагрузка оси до: 1135 кг HA: Глубина (экспертиза): 15 мм; Нагрузка оси до: 1035 кг
B12 PK	**1.9 CDTI, 2.0 16V Turbo, 2.0 DTI 16V, 2.2 DTI 16V, 3.2 V6** 08/02 - 09/04 74 -155 kW	**46-190543**		-> CH.Nr.: 41999999; ITS+ должно быть остановлено; Обязанность, предусмотренная экспертизой VA: Глубина (экспертиза): 15 мм; Нагрузка оси до: 1135 кг HA: Глубина (экспертиза): 15 мм; Нагрузка оси до: 1035 кг
B12 PK	**3.0 CDTI** 06/03 - 09/04 130 kW	**46-190567**		-> CH.Nr.: 41999999; для автомобилей без IDS+ шасси; Обязанность, предусмотренная экспертизой VA: Глубина (экспертиза): 15 мм; Нагрузка оси до: 1230 кг HA: Глубина (экспертиза): 15 мм; Нагрузка оси до: 1035 кг
B12 PK	**3.0 CDTI** 10/04 - 130 -135 kW	**46-194008**		CH.Nr.: 51000001 ->; для автомобилей без IDS+ шасси; Обязанность, предусмотренная экспертизой VA: Глубина (экспертиза): 15 мм; Нагрузка оси до: 1230 кг HA: Глубина (экспертиза): 15 мм; Нагрузка оси до: 1035 кг
OPEL VECTRA C				
B1	**1.6, 1.6 16V, 1.8, 1.8 16V, 1.9 CDTI, 2.0 16V Turbo, 2.0 DTI 16V, 2.2 16V, 2.2 direct, 2.2 DTI 16V, 2.8 V6 Turbo, 3.0 CDTI, 3.2 V6** 08/02 - 74 -188 kW	**12-238088**		VA: кроме спортивной подвески; кроме исполнения для плохих дорог
B3	**1.6, 1.6 16V** 06/04 - 74 -77 kW	**37-154578**	**38-154546**	стандартная подвеска
B3	**1.6, 1.6 16V** 06/04 - 74 -77 kW	**37-154578**		стандартная подвеска; с регулируемой подвеской
B3	**1.6, 1.6 16V** 06/04 - 74 -77 kW	**37-154592**	**38-154553**	стандартная подвеска; Усиленное оснащение .
B3	**1.8, 1.8 16V** 04/02 - 81 -103 kW	**37-154578**	**38-154546**	стандартная подвеска; механическая КПП
B3	**1.8, 1.8 16V** 04/02 - 81 -103 kW	**37-154585**	**38-154546**	стандартная подвеска; АКПП
B3	**1.8, 1.8 16V** 04/02 - 81 -103 kW	**37-154578**		стандартная подвеска; с регулируемой подвеской; механическая КПП
B3	**1.8, 1.8 16V** 04/02 - 81 -103 kW	**37-154585**		стандартная подвеска; с регулируемой подвеской; АКПП
B3	**1.8, 1.8 16V** 04/02 - 81 -103 kW	**37-154592**	**38-154553**	стандартная подвеска; Усиленное оснащение .; механическая КПП

Пригодны для				
OPEL				
OPEL VECTRA C				
B3	**1.8, 1.8 16V** 04/02 - 81 -103 kW	**37-154608**	**38-154553**	стандартная подвеска; Усиленное оснащение .; АКПП
B3	**2.0 16V Turbo, 2.2 16V, 2.2 direct** 04/02 - 108 -129 kW	**37-154592**	**38-154546**	стандартная подвеска
B3	**2.0 16V Turbo, 2.2 16V, 2.2 direct** 04/02 - 108 -129 kW	**37-154592**		стандартная подвеска; с регулируемой подвеской
B3	**2.0 16V Turbo, 2.2 16V, 2.2 direct** 04/02 - 108 -129 kW	**37-154608**	**38-154553**	стандартная подвеска; Усиленное оснащение .
B3	**1.9 CDTI, 2.0 DTI 16V, 2.2 DTI 16V, 3.2 V6** 08/02 - 74 -155 kW	**37-154608**	**38-154546**	стандартная подвеска
B3	**1.9 CDTI, 2.0 DTI 16V, 2.2 DTI 16V, 3.2 V6** 08/02 - 74 -155 kW	**37-154608**		стандартная подвеска; с регулируемой подвеской
B3	**1.9 CDTI, 2.0 DTI 16V, 2.2 DTI 16V, 3.2 V6** 08/02 - 74 -155 kW	**37-154615**	**38-154553**	стандартная подвеска; Усиленное оснащение .
B3	**3.0 CDTI** 06/03 - 130 -135 kW	**37-154615**	**38-154546**	стандартная подвеска
B3	**3.0 CDTI** 06/03 - 130 -135 kW	**37-154615**		стандартная подвеска; с регулируемой подвеской
B3	**3.0 CDTI** 06/03 - 130 -135 kW		**38-154553**	стандартная подвеска; Усиленное оснащение .
B4	**1.6 16V, 1.8, 1.8 16V, 1.9 CDTI, 2.0 16V Turbo, 2.0 DTI 16V, 2.2 16V, 2.2 direct, 2.2 DTI 16V, 3.0 CDTI, 3.2 V6** 08/02 - 09/04 74 -155 kW	**22-118738** **22-118745**	**19-118758** OIO	-> CH.Nr.: 48999999; стандартная подвеска; для автомобилей без IDS+ шасси
B4	**1.6, 1.6 16V, 1.8, 1.8 16V, 1.9 CDTI, 2.0 16V Turbo, 2.0 DTI 16V, 2.2 16V, 2.2 direct, 2.2 DTI 16V, 2.8 V6 Turbo, 3.0 CDTI, 3.2 V6** 10/04 - 74 -188 kW	**22-168597** **22-168603**	**19-118758** OIO	CH.Nr.: 51000001 ->; стандартная подвеска; для автомобилей без IDS+ шасси
B6 Sport	**1.6 16V, 1.8, 1.8 16V, 1.9 CDTI, 2.0 16V Turbo, 2.0 DTI 16V, 2.2 16V, 2.2 direct, 2.2 DTI 16V, 3.0 CDTI, 3.2 V6** 08/02 - 09/04 74 -155 kW	**35-110651** **35-110668**	**24-069601** OIO	-> CH.Nr.: 48999999; для автомобилей без IDS+ шасси
B6 Sport	**1.6, 1.6 16V, 1.8, 1.8 16V, 1.9 CDTI, 2.0 16V Turbo, 2.0 DTI 16V, 2.2 16V, 2.2 direct, 2.2 DTI 16V, 2.8 V6 Turbo, 3.0 CDTI, 3.2 V6** 10/04 - 74 -188 kW	**35-192954** **35-192961**	**24-069601** OIO	CH.Nr.: 51000001 ->; для автомобилей без IDS+ шасси
B8	**1.6 16V, 1.8, 1.8 16V, 1.9 CDTI, 2.0 16V Turbo, 2.0 DTI 16V, 2.2 16V, 2.2 direct, 2.2 DTI 16V, 3.0 CDTI, 3.2 V6** 08/02 - 09/04 74 -155 kW	**35-110675** **35-110682**	**24-069618** OIO	-> CH.Nr.: 48999999; для автомобилей без IDS+ шасси
B8	**1.6, 1.6 16V, 1.8, 1.8 16V, 1.9 CDTI, 2.0 16V Turbo, 2.0 DTI 16V, 2.2 16V, 2.2 direct, 2.2 DTI 16V, 2.8 V6 Turbo, 3.0 CDTI, 3.2 V6** 10/04 - 74 -188 kW	**35-192978** **35-192985**	**24-069618** OIO	CH.Nr.: 51000001 ->; для автомобилей без IDS+ шасси
B12 PK	**1.6 16V, 1.8, 1.8 16V, 1.9 CDTI, 2.0 16V Turbo, 2.0 DTI 16V, 2.2 16V, 2.2 direct, 2.2 DTI 16V, 3.2 V6** 08/02 - 09/04 74 -155 kW	**46-190536**		-> CH.Nr.: 48999999; ITS+ должно быть остановлено; Обязанность, предусмотренная экспертизой VA: Глубина (экспертиза): 30 мм; Нагрузка оси до: 1060 кг HA: Глубина (экспертиза): 30 мм; Нагрузка оси до: 1035 кг

Пригодны для				
OPEL				
OPEL VECTRA C				
B12 PK	**1.6 16V, 1.8, 1.8 16V** 04/02 - 09/04 74 -90 kW	**46-190550**		-> CH.Nr.: 48999999; ITS+ должно быть остановлено; Обязанность, предусмотренная экспертизой VA: Глубина (экспертиза): 30 мм; Нагрузка оси до: 965 кг HA: Глубина (экспертиза): 30 мм; Нагрузка оси до: 1035 кг
B12 PK	**1.6, 1.6 16V, 1.8, 1.8 16V** 10/04 - 74 -103 kW	**46-194077**		CH.Nr.: 51000001 ->; ITS+ должно быть остановлено; Обязанность, предусмотренная экспертизой VA: Глубина (экспертиза): 30 мм; Нагрузка оси до: 965 кг HA: Глубина (экспертиза): 30 мм; Нагрузка оси до: 1035 кг
B12 PK	**1.8, 1.8 16V, 1.9 CDTI, 2.0 16V Turbo, 2.0 DTI 16V, 2.2 16V, 2.2 direct, 2.2 DTI 16V, 3.2 V6** 10/04 - 74 -155 kW	**46-194060**		CH.Nr.: 51000001 ->; ITS+ должно быть остановлено; Обязанность, предусмотренная экспертизой VA: Глубина (экспертиза): 30 мм; Нагрузка оси до: 1060 кг HA: Глубина (экспертиза): 30 мм; Нагрузка оси до: 1035 кг
B12 PK	**1.9 CDTI, 2.0 16V Turbo, 2.0 DTI 16V, 2.2 DTI 16V, 3.2 V6** 10/04 - 74 -155 kW	**46-194008**		CH.Nr.: 51000001 ->; ITS+ должно быть остановлено; Обязанность, предусмотренная экспертизой VA: Глубина (экспертиза): 30 мм; Нагрузка оси до: 1135 кг HA: Глубина (экспертиза): 30 мм; Нагрузка оси до: 1035 кг
B12 PK	**1.9 CDTI, 2.0 16V Turbo, 2.0 DTI 16V, 2.2 DTI 16V, 3.2 V6** 08/02 - 09/04 74 -155 kW	**46-190543**		-> CH.Nr.: 48999999; ITS+ должно быть остановлено; Обязанность, предусмотренная экспертизой VA: Глубина (экспертиза): 30 мм; Нагрузка оси до: 1135 кг HA: Глубина (экспертиза): 30 мм; Нагрузка оси до: 1035 кг
B12 PK	**3.0 CDTI** 06/03 - 09/04 130 kW	**46-190567**		-> CH.Nr.: 48999999; ITS+ должно быть остановлено; Обязанность, предусмотренная экспертизой VA: Глубина (экспертиза): 30 мм; Нагрузка оси до: 1230 кг HA: Глубина (экспертиза): 30 мм; Нагрузка оси до: 1035 кг
B12 PK	**3.0 CDTI** 10/04 - 130 -135 kW	**46-194084**		CH.Nr.: 51000001 ->; ITS+ должно быть остановлено; Обязанность, предусмотренная экспертизой VA: Глубина (экспертиза): 30 мм; Нагрузка оси до: 1230 кг HA: Глубина (экспертиза): 30 мм; Нагрузка оси до: 1035 кг
OPEL VECTRA C универсал				
B1	**1.6, 1.6 16V, 1.8, 1.9 CDTI, 2.0 DTI, 2.0 Turbo, 2.2 direct, 2.2 DTI, 2.8 V6 Turbo, 3.0 V6 CDTI, 3.2 V6** 10/03 - 74 -206 kW	**12-238088**		VA: кроме спортивной подвески; кроме исполнения для плохих дорог
B3	**1.6, 1.6 16V** 06/04 - 74 -77 kW	**37-154578**	**38-163456**	стандартная подвеска
B3	**1.6, 1.6 16V** 06/04 - 74 -77 kW	**37-163433**	**38-163425**	спортивная подвеска
B3	**1.6, 1.6 16V** 06/04 - 74 -77 kW	**37-154578**		стандартная подвеска; с регулируемой подвеской
B3	**1.6, 1.6 16V** 06/04 - 74 -77 kW	**37-154622**		спортивная подвеска; Усиленное оснащение .
B3	**1.6, 1.6 16V** 06/04 - 74 -77 kW	**37-154592**	**38-222412**	стандартная подвеска; Усиленное оснащение .
B3	**1.8** 10/03 - 90 -103 kW	**37-154578**	**38-163456**	стандартная подвеска; механическая КПП
B3	**1.8** 10/03 - 90 -103 kW	**37-163433**	**38-163425**	спортивная подвеска; механическая КПП
B3	**1.8** 10/03 - 90 -103 kW	**37-154585**	**38-163456**	стандартная подвеска; АКПП

Пригодны для				
OPEL				
OPEL VECTRA C универсал				
B3	**1.8** 10/03 - 90 -103 kW	**37-163495**	**38-163425**	спортивная подвеска; АКПП
B3	**1.8** 10/03 - 90 -103 kW	**37-154578**		стандартная подвеска; с регулируемой подвеской; механическая КПП
B3	**1.8** 10/03 - 90 -103 kW	**37-154622**		спортивная подвеска; Усиленное оснащение .; механическая КПП
B3	**1.8** 10/03 - 90 -103 kW	**37-154585**		стандартная подвеска; с регулируемой подвеской; АКПП
B3	**1.8** 10/03 - 90 -103 kW	**37-154639**		спортивная подвеска; Усиленное оснащение .; АКПП
B3	**1.8** 10/03 - 90 -103 kW	**37-154592**	**38-222412**	стандартная подвеска; Усиленное оснащение .; механическая КПП
B3	**1.8** 10/03 - 90 -103 kW	**37-154608**	**38-222412**	стандартная подвеска; Усиленное оснащение .; АКПП
B3	**2.0 Turbo, 2.2 direct** 10/03 - 114 -129 kW	**37-154592**	**38-163456**	стандартная подвеска
B3	**2.0 Turbo, 2.2 direct** 10/03 - 114 -129 kW	**37-154622**	**38-163425**	спортивная подвеска
B3	**2.0 Turbo, 2.2 direct** 10/03 - 114 -129 kW	**37-154592**		стандартная подвеска; с регулируемой подвеской
B3	**2.0 Turbo, 2.2 direct** 10/03 - 114 -129 kW	**37-154622**		спортивная подвеска; Усиленное оснащение .
B3	**2.0 Turbo, 2.2 direct** 10/03 - 114 -129 kW	**37-154608**	**38-222412**	стандартная подвеска; Усиленное оснащение .
B3	**1.9 CDTI, 2.0 DTI, 2.2 DTI, 3.2 V6** 10/03 - 74 -155 kW	**37-154608**	**38-163456**	стандартная подвеска
B3	**1.9 CDTI, 2.0 DTI, 2.2 DTI, 3.2 V6** 10/03 - 74 -155 kW	**37-154639**	**38-163425**	спортивная подвеска
B3	**1.9 CDTI, 2.0 DTI, 2.2 DTI, 3.2 V6** 10/03 - 74 -155 kW	**37-154608**		стандартная подвеска; с регулируемой подвеской
B3	**1.9 CDTI, 2.0 DTI, 2.2 DTI, 3.2 V6** 10/03 - 74 -155 kW	**37-154615**		спортивная подвеска; Усиленное оснащение .
B3	**1.9 CDTI, 2.0 DTI, 2.2 DTI, 3.2 V6** 10/03 - 74 -155 kW	**37-154615**	**38-222412**	стандартная подвеска; Усиленное оснащение .
B3	**3.0 V6 CDTI** 10/03 - 130 -135 kW	**37-154615**	**38-163456**	стандартная подвеска
B3	**3.0 V6 CDTI** 10/03 - 130 -135 kW	**37-163488**	**38-163425**	спортивная подвеска
B3	**3.0 V6 CDTI** 10/03 - 130 kW	**37-154615**		стандартная подвеска; с регулируемой подвеской
B3	**3.0 V6 CDTI** 10/03 - 130 -135 kW		**38-222412**	стандартная подвеска; Усиленное оснащение .
B3	**3.0 V6 CDTI** 08/05 - 135 kW	**37-154615**		стандартная подвеска; с регулируемой подвеской
B4	**1.6 16V, 1.8, 1.9 CDTI, 2.0 DTI, 2.0 Turbo, 2.2 direct, 2.2 DTI, 3.0 V6 CDTI, 3.2 V6** 10/03 - 09/04 74 -155 kW	**22-118738** **22-118745**	**19-118758** OIO	-> CH.Nr.: 41999999; стандартная подвеска; для автомобилей без IDS+ шасси HA: без регулируемой подвески

Пригодны для				
OPEL				
OPEL VECTRA C универсал				
B4	**1.6, 1.6 16V, 1.8, 1.9 CDTI, 2.0 DTI, 2.0 Turbo, 2.2 direct, 2.2 DTI, 2.8 V6 Turbo, 3.0 V6 CDTI, 3.2 V6** 10/04 - 74 -206 kW	**22-168597** **22-168603**	**19-118758**	CH.Nr.: 51000001 ->; стандартная подвеска; для автомобилей без IDS+ шасси
B6 Sport	**1.6 16V, 1.8, 1.9 CDTI, 2.0 DTI, 2.0 Turbo, 2.2 direct, 2.2 DTI, 3.0 V6 CDTI, 3.2 V6** 10/03 - 09/04 74 -155 kW	**35-110651** **35-110668**	**24-069601**	-> CH.Nr.: 41999999; для автомобилей без IDS+ шасси HA: без регулируемой подвески
B6 Sport	**1.6, 1.6 16V, 1.8, 1.9 CDTI, 2.0 DTI, 2.0 Turbo, 2.2 direct, 2.2 DTI, 2.8 V6 Turbo, 3.0 V6 CDTI, 3.2 V6** 10/04 - 74 -206 kW	**35-192954** **35-192961**	**24-069601**	CH.Nr.: 51000001 ->; для автомобилей без IDS+ шасси
B8	**1.6 16V, 1.8, 1.9 CDTI, 2.0 DTI, 2.0 Turbo, 2.2 direct, 2.2 DTI, 3.0 V6 CDTI, 3.2 V6** 10/03 - 09/04 74 -155 kW	**35-110675** **35-110682**	**24-069618**	-> CH.Nr.: 41999999; для автомобилей без IDS+ шасси HA: без регулируемой подвески
B8	**1.6, 1.6 16V, 1.8, 1.9 CDTI, 2.0 DTI, 2.0 Turbo, 2.2 direct, 2.2 DTI, 2.8 V6 Turbo, 3.0 V6 CDTI, 3.2 V6** 10/04 - 74 -206 kW	**35-192978** **35-192985**	**24-069618**	CH.Nr.: 51000001 ->; для автомобилей без IDS+ шасси
B12 PK	**1.6 16V, 1.8, 1.9 CDTI, 2.0 Turbo, 2.2 direct, 3.2 V6** 10/03 - 09/04 74 -155 kW	**46-190574**		-> CH.Nr.: 41999999; ITS+ должно быть остановлено; Обязанность, предусмотренная экспертизой VA: Глубина (экспертиза): 30 мм; Нагрузка оси до: 1060 кг HA: Глубина (экспертиза): 30 мм; Нагрузка оси до: 1215 кг
B12 PK	**1.6, 1.6 16V, 1.8, 1.9 CDTI, 2.0 DTI, 2.0 Turbo, 2.2 direct, 2.2 DTI, 3.2 V6** 10/04 - 74 -155 kW	**46-190604**		CH.Nr.: 51000001 ->; ITS+ должно быть остановлено; Обязанность, предусмотренная экспертизой VA: Глубина (экспертиза): 30 мм; Нагрузка оси до: 1060 кг HA: Глубина (экспертиза): 30 мм; Нагрузка оси до: 1215 кг
B12 PK	**1.9 CDTI, 2.0 DTI, 2.0 Turbo, 2.2 DTI, 3.2 V6** 10/04 - 74 -155 kW	**46-190611**		CH.Nr.: 51000001 ->; ITS+ должно быть остановлено; Обязанность, предусмотренная экспертизой VA: Глубина (экспертиза): 30 мм; Нагрузка оси до: 1135 кг HA: Глубина (экспертиза): 30 мм; Нагрузка оси до: 1215 кг
B12 PK	**1.9 CDTI, 2.0 DTI, 2.0 Turbo, 2.2 DTI, 3.2 V6** 10/03 - 09/04 74 -155 kW	**46-190581**		-> CH.Nr.: 41999999; ITS+ должно быть остановлено; Обязанность, предусмотренная экспертизой VA: Глубина (экспертиза): 30 мм; Нагрузка оси до: 1135 кг HA: Глубина (экспертиза): 30 мм; Нагрузка оси до: 1215 кг
B12 PK	**3.0 V6 CDTI** 10/03 - 09/04 130 kW	**46-190598**		-> CH.Nr.: 41999999; ITS+ должно быть остановлено; Обязанность, предусмотренная экспертизой VA: Глубина (экспертиза): 30 мм; Нагрузка оси до: 1230 кг HA: Глубина (экспертиза): 30 мм; Нагрузка оси до: 1215 кг
B12 PK	**3.0 V6 CDTI** 10/04 - 130 -135 kW	**46-190628**		CH.Nr.: 51000001 ->; ITS+ должно быть остановлено; Обязанность, предусмотренная экспертизой VA: Глубина (экспертиза): 30 мм; Нагрузка оси до: 1230 кг HA: Глубина (экспертиза): 30 мм; Нагрузка оси до: 1215 кг
OPEL ZAFIRA (F75_)				
B1	**1.6, 1.6 16V, 1.8, 1.8 16V, 2.0 DI 16V, 2.0 DTI, 2.0 DTI 16V, 2.0 OPC, 2.2 16V, 2.2 DTI 16V** 01/02 - 06/05 60 -147 kW	**12-117376**		VA: жеское исполнение; без шарикового подшибника
B3	**1.6, 1.6 16V** 04/99 - 06/05 70 -76 kW	**36-130153**	**36-774210**	стандартная подвеска
B3	**1.6, 1.6 16V** 04/99 - 06/05 70 -76 kW	*36-130160*	**i.V.**	стандартная подвеска; Усиленное оснащение .
B3	**1.8, 1.8 16V** 09/00 - 06/05 81 -92 kW	**36-130153**	**36-774210**	стандартная подвеска

O

Пригодны для			
OPEL			
OPEL ZAFIRA (F75_)			
B3	**1.8, 1.8 16V** 09/00 - 06/05 81 -92 kW	*36-130214*	i.V.	стандартная подвеска; Усиленное оснащение .
B3	**2.0 DI 16V, 2.0 DTI, 2.0 DTI 16V, 2.2 16V** 10/99 - 06/05 60 -108 kW	*36-130214*	**36-774210**	стандартная подвеска
B3	**2.0 DI 16V, 2.0 DTI, 2.0 DTI 16V, 2.2 16V** 10/99 - 06/05 60 -108 kW	**36-209705**	i.V.	стандартная подвеска; Усиленное оснащение .
B3	**2.2 DTI 16V** 01/02 - 06/05 86 -92 kW	**36-209705**	**36-774210**	стандартная подвеска
B4	**1.6, 1.6 16V, 1.8, 1.8 16V, 2.0 DI 16V, 2.0 DTI, 2.0 DTI 16V, 2.2 16V, 2.2 DTI 16V** 01/02 - 06/05 60 -108 kW	**22-106605** **22-106612**	**19-106625** OIO	
B6 Sport	**1.6, 1.6 16V, 1.8, 1.8 16V, 2.0 DI 16V, 2.0 DTI, 2.0 DTI 16V, 2.0 OPC, 2.2 16V, 2.2 DTI 16V** 01/02 - 06/05 60 -147 kW	**35-045984**	**24-029896** OIO	
B8	**1.6, 1.6 16V, 1.8, 1.8 16V, 2.0 DI 16V, 2.0 DTI, 2.0 DTI 16V, 2.0 OPC, 2.2 16V, 2.2 DTI 16V** 01/02 - 06/05 60 -147 kW	**35-045991**	**24-029902** OIO	
B12 PK	**1.6, 1.6 16V, 1.8, 1.8 16V, 2.0 DI 16V, 2.0 DTI, 2.0 DTI 16V, 2.2 16V, 2.2 DTI 16V** 01/02 - 06/05 60 -108 kW	**46-194220**		Обязанность, предусмотренная экспертизой VA: Глубина (экспертиза): 30 мм; Нагрузка оси до: 1075 кг HA: Глубина (экспертиза): 30 мм; Нагрузка оси до: 1130 кг
OPEL ZAFIRA			
B1	**1.6** 07/05 - 62 -77 kW	**12-224456**		VA: с шариковым подшибником; Код двигателя: Z16XEP
B1	**1.6** 07/05 - 62 -77 kW	**12-238095** *12-224449*		VA: с шариковым подшибником; Код двигателя: Z16XE1
B1	**1.6 CNG, 1.6 CNG Turbo, 1.9 CDTI, 2.0, 2.2** 07/05 - 69 -177 kW	**12-224456**		VA: с шариковым подшибником
B1	**1.8** 07/05 - 103 kW	**12-224456**		VA: с шариковым подшибником; Код двигателя: Z18XEP, Z18XER
B3	**1.6, 1.7 CDTI, 1.8** 07/05 - 62 -103 kW	**37-161804**	**38-162350**	стандартная подвеска
B3	**1.6, 1.7 CDTI, 1.8** 07/05 - 62 -103 kW	**37-161798**	i.V.	стандартная подвеска; Усиленное оснащение .
B3	**2.0, 2.2** 07/05 - 110 -177 kW	**37-161804**	**38-162350**	стандартная подвеска
B3	**2.0, 2.2** 07/05 - 110 -177 kW	**37-163495**	i.V.	стандартная подвеска; Усиленное оснащение .
B3	**1.9 CDTI** 07/05 - 74 -110 kW	**37-161798**	**38-162350**	стандартная подвеска
B3	**1.9 CDTI** 07/05 - 74 -110 kW	**37-161781**	i.V.	стандартная подвеска; Усиленное оснащение .
B4	**1.6, 1.7 CDTI, 1.8, 1.9 CDTI, 2.0, 2.2** 07/05 - 62 -177 kW	**22-141590** **22-141606**	**19-141626** OIO	без электронн. регулирования аморт. Силы; для автомобилей без IDS+ шасси
B6 Sport	**1.6, 1.7 CDTI, 1.8, 1.9 CDTI, 2.0, 2.2** 07/05 - 62 -177 kW	**35-114635** **35-114642**	**24-118576** OIO	для автомобилей без IDS+ шасси; без электронн. регулирования аморт. Силы

O

Пригодны для			
OPEL			
OPEL ZAFIRA			
B12 PK	**1.6, 1.8** 07/05 - 62 -103 kW	**46-194237**	ITS+ должно быть остановлено; для автомобилей без IDS+ шасси; без электронн. регулирования аморт. Силы; Обязанность, предусмотренная экспертизой VA: Глубина (экспертиза): 30 мм; Нагрузка оси до: 1030 кг HA: Глубина (экспертиза): 30-35 мм; Нагрузка оси до: 1230 кг
B12 PK	**1.7 CDTI, 1.9 CDTI, 2.0, 2.2** 07/05 - 74 -177 kW	**46-194244**	ITS+ должно быть остановлено; для автомобилей без IDS+ шасси; без электронн. регулирования аморт. Силы; Обязанность, предусмотренная экспертизой VA: Глубина (экспертиза): 30 мм; Нагрузка оси до: 1155 кг HA: Глубина (экспертиза): 30-35 мм; Нагрузка оси до: 1230 кг
OPEL ZAFIRA Van			
B3	**1.7 CDTI, 1.8** 07/05 - 81 -103 kW	**37-161804**	**38-162350** стандартная подвеска
B3	**1.7 CDTI, 1.8** 07/05 - 81 -103 kW	**37-161798**	стандартная подвеска; Усиленное оснащение .
B4	**1.7 CDTI, 1.8** 07/05 - 81 -103 kW	**22-141590** **22-141606**	**19-141626** без электронн. регулирования аморт. Силы; для автомобилей без IDS+ шасси
B6 Sport	**1.7 CDTI, 1.8** 07/05 - 81 -103 kW	**35-114635** **35-114642**	**24-118576** для автомобилей без IDS+ шасси; без электронн. регулирования аморт. Силы
B12 PK	**1.8** 07/05 - 103 kW	**46-194237**	для автомобилей без IDS+ шасси; без электронн. регулирования аморт. Силы; Обязанность, предусмотренная экспертизой VA: Глубина (экспертиза): 30 мм; Нагрузка оси до: 1030 кг HA: Глубина (экспертиза): 30-35 мм; Нагрузка оси до: 1230 кг
B12 PK	**1.7 CDTI** 01/08 - 81 -92 kW	**46-194244**	для автомобилей без IDS+ шасси; без электронн. регулирования аморт. Силы; Обязанность, предусмотренная экспертизой VA: Глубина (экспертиза): 30 мм; Нагрузка оси до: 1155 кг HA: Глубина (экспертиза): 30-35 мм; Нагрузка оси до: 1230 кг
OPEL ZAFIRA (P12)			
B4	**1.4, 1.4 LPG, 1.6 CDTI, 1.6 SIDI, 1.8, 1.8 LPG, 2.0 BiTurbo CDTI, 2.0 CDTi** 10/11 - 81 -143 kW	**22-183644** **22-183651**	**19-183633** для автомобилей без FlexRide; стандартная подвеска
B6 Sport	**1.4, 1.4 LPG, 1.6 CDTI, 1.6 SIDI, 1.8, 1.8 LPG, 2.0 BiTurbo CDTI, 2.0 CDTi** 10/11 - 81 -143 kW	**35-171669** **35-171676**	**24-171687** для автомобилей без FlexRide; стандартная подвеска
B8	**1.4, 1.4 LPG, 1.6 CDTI, 1.6 SIDI, 1.8, 1.8 LPG, 2.0 BiTurbo CDTI, 2.0 CDTi** 10/11 - 81 -143 kW	**35-171690** **35-171706**	**24-171717** для автомобилей без FlexRide; спортивная подвеска
OPEL MOVANO Combi (J9)			
B4	**1.9 DTI, 2.2 DTI, 2.5 CDTI, 2.5 D, 2.5 DTI, 2.8 DTI, 3.0 DTi** 07/98 - 59 -107 kW	**19-132792**	**19-131689** VA: колесный диск: 15"

Пригодны для				
OPEL				
OPEL MOVANO фургон (F9)				
B4	**1.9 DTI, 2.2 DTI, 2.5 CDTI, 2.5 D, 2.5 DTi, 2.8 DTI, 3.0 DTI** 01/99 - 59 -107 kW	**19-132792**	**19-131689**	VA: колесный диск: 15"
OPEL MOVANO с бортовой платформой/ходовая часть (U9, E9)				
B4	**2.2 DTI, 2.5 CDTI, 2.5 D, 2.5 DTi, 2.8 DTI, 3.0 DTI** 07/98 - 59 -107 kW	**19-132792**	**19-131702**	VA: колесный диск: 15"
OPEL MOVANO самосвал (H9)				
B4	**2.2 DTI, 2.5 CDTI, 2.5 D, 2.5 DTi, 2.8 DTI, 3.0 DTI** 01/99 - 59 -107 kW	**19-132792**	**19-131689**	VA: колесный диск: 15"
OPEL MOVANO автобус				
B4	**2.3 CDTI** 12/10 - 74 -110 kW	i.V.	**19-232546**	стандартная подвеска; Привод на передние колеса
B4	**2.3 CDTI** 12/10 - 74 -110 kW	i.V.	**19-232553**	стандартная подвеска; Привод на задние колеса
OPEL MOVANO B фургон				
B4	**2.3 CDTI FWD** 05/10 - 74 -110 kW	i.V.	**19-232546**	стандартная подвеска; Привод на передние колеса
B4	**2.3 CDTI [RWD]** 05/10 - 74 -110 kW	i.V.	**19-232553**	стандартная подвеска; Привод на задние колеса
OPEL MOVANO B с бортовой платформой/ходовая часть				
B4	**2.3 CDTI FWD** 05/10 - 74 -110 kW	i.V.	**19-232546**	стандартная подвеска; Привод на передние колеса
B4	**2.3 CDTI [RWD]** 05/10 - 74 -110 kW	i.V.	**19-232553**	стандартная подвеска; Привод на задние колеса
OPEL VIVARO Combi (J7)				
B1	**1.9 DI, 1.9 DTI, 2.0 16V, 2.0 CDTI, 2.0 ECOTEC, 2.5 CDTI, 2.5 DTI** 08/01 - 60 -107 kW	**12-238033**		
B3	**1.9 DI, 1.9 DTI, 2.0 16V, 2.0 CDTI, 2.0 ECOTEC, 2.5 CDTI, 2.5 DTI** 08/01 - 60 -107 kW	**36-199488**	**36-198078**	стандартная подвеска
B4	**1.9 DI, 1.9 DTI, 2.0 16V, 2.0 CDTI, 2.0 ECOTEC, 2.5 CDTI, 2.5 DTI** 08/01 - 60 -107 kW		**19-152615**	
OPEL VIVARO фургон (F7)				
B1	**1.9 DI, 1.9 DTI, 2.0 16V, 2.0 CDTI, 2.0 ECOTEC, 2.5 CDTI, 2.5 DTI** 08/01 - 60 -107 kW	**12-238033**		

Пригодны для			
OPEL			
OPEL VIVARO фургон (F7)			
B3	**1.9 DI, 1.9 DTI, 2.0 16V, 2.0 CDTI, 2.0 ECOTEC, 2.5 CDTI, 2.5 DTI** 08/01 - 60 -107 kW	36-199488	**36-198078**	стандартная подвеска
B4	**1.9 DI, 1.9 DTI, 2.0 16V, 2.0 CDTI, 2.0 ECOTEC, 2.5 CDTI, 2.5 DTI** 08/01 - 60 -107 kW		**19-152615** OIO
OPEL VIVARO с бортовой платформой/ходовая часть (E7)			
B1	**1.9 Di, 2.0 16V, 2.0 CDTI, 2.0 ECOTEC, 2.5 CDTI** 01/06 - 60 -107 kW	**12-238033**		
B3	**1.9 Di, 1.9 DTI, 2.0 16V, 2.0 CDTI, 2.0 ECOTEC, 2.5 CDTI, 2.5 DTi** 01/06 - 60 -107 kW	36-199488	**36-198078**	стандартная подвеска
B4	**1.9 Di, 1.9 DTI, 2.0 16V, 2.0 CDTI, 2.0 ECOTEC, 2.5 CDTI** 01/06 - 60 -107 kW		**19-152615** OIO
PEUGEOT			
PEUGEOT 106 I (1A, 1C)			
B1	**1.0, 1.1, 1.3, 1.4, 1.4 D, 1.5 D, 1.6** 08/91 - CH-Nr. 33 -76 kW	**12-116614**		-> CH.Nr.: 50265608 VA: с шариковым подшибником
B1	**1.0, 1.1, 1.3, 1.4, 1.4 D, 1.5 D, 1.6** CH-Nr. - 04/96 33 -76 kW	**12-116621**		CH.Nr.: 50265609 -> VA: с шариковым подшибником
B3	**1.0** 09/91 - 04/96 33 -37 kW	**36-202171**		стандартная подвеска
B3	**1.0** 09/91 - 04/96 33 -37 kW	**36-212514**		стандартная подвеска; Усиленное оснащение .
B3	**1.1, 1.4** 08/91 - 04/96 44 -69 kW	**36-154654**		стандартная подвеска
B3	**1.6** 06/93 - 04/96 65 kW	**36-202164**		стандартная подвеска; без кондиционера; АКПП
B3	**1.4 D** 09/92 - 04/96 37 kW	**36-212514**		стандартная подвеска; Усиленное оснащение .
B4	**1.0, 1.1, 1.3, 1.4, 1.4 D, 1.5 D, 1.6** 08/91 - 04/96 33 -76 kW	**21-030475** **11-101376** SP	**19-019765** OIO	
B6 Sport	**1.0, 1.1, 1.3, 1.4, 1.4 D, 1.5 D, 1.6** 08/91 - 04/96 33 -76 kW	**34-030608**	**24-020756** OIO	VA: Параметр: 96/46; длина: 575 мм HA: Параметр: 360/130; длина: 316 мм
B6 Sport	**1.0, 1.1, 1.3, 1.4, 1.4 D, 1.5 D, 1.6** 08/91 - 04/96 33 -76 kW	**34-030608**	**24-012768** OIO	VA: Параметр: 96/46; длина: 575 мм HA: Параметр: 290/180; длина: 329 мм
B8	**1.0, 1.1, 1.3, 1.4, 1.4 D, 1.5 D, 1.6** 08/91 - 04/96 33 -76 kW	**34-030592**	**24-020756** OIO	VA: Параметр: 96/46; длина: 545 мм HA: Параметр: 360/130; длина: 316 мм
B8	**1.0, 1.1, 1.3, 1.4, 1.4 D, 1.5 D, 1.6** 08/91 - 04/96 33 -76 kW	**34-030592**	**24-012768** OIO	VA: Параметр: 96/46; длина: 545 мм HA: Параметр: 290/180; длина: 329 мм
B12 PK	**1.0, 1.4, 1.4 D, 1.5 D** 08/91 - 04/96 33 -69 kW	**46-192899**		Обязанность, предусмотренная экспертизой VA: Глубина (экспертиза): 30-40 мм; Нагрузка оси до: 650 кг HA: Глубина (экспертиза): 30 мм; Нагрузка оси до: 640 кг

Пригодны для			
PEUGEOT			
PEUGEOT 106 I (1A, 1C)			
B12 PK	**1.1, 1.3, 1.4, 1.6** 08/91 - 04/96 44 -76 kW	**46-192882**	Обязанность, предусмотренная экспертизой VA: Глубина (экспертиза): 25-35 мм; Нагрузка оси до: 640 кг HA: Глубина (экспертиза): 30 мм; Нагрузка оси до: 620 кг
B12 SL	**1.0, 1.1, 1.3, 1.4, 1.4 D, 1.5 D, 1.6** 08/91 - 04/96 33 -76 kW	**46-192875**	Обязанность, предусмотренная экспертизой VA: Глубина (экспертиза): 45-50 мм; Нагрузка оси до: 785 кг HA: Глубина (экспертиза): 30 мм; Нагрузка оси до: 640 кг
MS	**1.0, 1.1, 1.3, 1.4, 1.4 D, 1.5 D, 1.6** 08/91 - 04/96 33 -76 kW	**34-003510** / **24-012768** OIO	тип модели: Rallye Gruppe N VA: Параметр: 351/160; длина: 553 мм HA: Параметр: 290/180; длина: 329 мм
PEUGEOT 106 II (1)			
B1	**1.0 i, 1.1, 1.1 i, 1.4 i, 1.5 D, 1.6 i, 1.6 S16** 05/96 - 33 -87 kW	**12-116621**	VA: с шариковым подшибником
B3	**1.0 i, 1.1, 1.1 i, 1.4 i** 05/96 - 33 -55 kW	**36-154654**	стандартная подвеска
B3	**1.0 i, 1.1, 1.1 i, 1.4 i** 05/96 - 33 -55 kW	**36-202201**	стандартная подвеска; Усиленное оснащение .
B3	**1.5 D, 1.6 i, 1.6 S16** 05/96 - 40 -87 kW	**36-154661**	стандартная подвеска
B4	**1.0 i, 1.1, 1.1 i** 05/96 - 33 -44 kW	**21-030475** **11-101376** SP	**19-019765** OIO стандартная подвеска; без АБС; без гидроусилителя; без кондиционера
B4	**1.0 i, 1.1, 1.1 i** 05/96 - 33 -44 kW	**21-030475** **11-101376** SP	**19-068121** OIO стандартная подвеска; с АБС; с гидроусилителем; с кондиционером
B4	**1.4 i, 1.5 D, 1.6 i** 05/96 - 40 -74 kW	**21-030475** **11-101376** SP	**19-068121** OIO стандартная подвеска
B4	**1.6 S16** 05/96 - 87 kW		**19-068121** OIO стандартная подвеска
B6 Sport	**1.0 i, 1.1, 1.1 i, 1.4 i, 1.5 D, 1.6 i, 1.6 S16** 05/96 - 33 -87 kW	**34-030608**	**24-020756** OIO VA: Параметр: 96/46; длина: 575 мм HA: Параметр: 360/130; длина: 316 мм
B6 Sport	**1.0 i, 1.1, 1.1 i, 1.4 i, 1.5 D, 1.6 i, 1.6 S16** 05/96 - 37 -87 kW	**34-030608**	**24-012768** OIO VA: Параметр: 96/46; длина: 575 мм HA: Параметр: 290/180; длина: 329 мм
B8	**1.0 i, 1.1, 1.1 i, 1.4 i, 1.5 D, 1.6 i, 1.6 S16** 05/96 - 33 -87 kW	**34-030592**	**24-020756** OIO VA: Параметр: 96/46; длина: 545 мм HA: Параметр: 360/130; длина: 316 мм
B8	**1.0 i** 05/96 - 33 kW	**34-030592**	**24-012768** OIO VA: Параметр: 96/46; длина: 545 мм HA: Параметр: 290/180; длина: 329 мм
B8	**1.0 i, 1.1, 1.1 i, 1.4 i, 1.5 D, 1.6 i, 1.6 S16** 05/96 - 37 -87 kW	**34-030592**	**24-012768** OIO VA: Параметр: 96/46; длина: 545 мм HA: Параметр: 290/180; длина: 329 мм
B12 PK	**1.0 i, 1.1, 1.1 i, 1.4 i, 1.5 D, 1.6 i, 1.6 S16** 05/96 - 33 -87 kW	**46-192899**	Обязанность, предусмотренная экспертизой VA: Глубина (экспертиза): 20 мм; Нагрузка оси до: 640 кг HA: Глубина (экспертиза): 20 мм; Нагрузка оси до: 640 кг
B12 SL	**1.0 i, 1.1, 1.1 i, 1.4 i, 1.5 D, 1.6 i, 1.6 S16** 05/96 - 33 -87 kW	**46-192875**	Обязанность, предусмотренная экспертизой VA: Глубина (экспертиза): 45-50 мм; Нагрузка оси до: 785 кг HA: Глубина (экспертиза): 30 мм; Нагрузка оси до: 640 кг

P

Пригодны для				
PEUGEOT				
PEUGEOT 106 II (1)				
MS	**1.0 i, 1.1, 1.1 i, 1.4 i, 1.5 D, 1.6 i, 1.6 S16** 05/96 - 37 -87 kW	**34-003510**	**24-012768**	тип модели: Rallye Gruppe N VA: Параметр: 351/160; длина: 553 мм HA: Параметр: 290/180; длина: 329 мм
PEUGEOT 107				
B1	**1.0, 1.4 HDi** 06/05 - 40 -50 kW	**12-234172**		стандартная подвеска VA: с шариковым подшибником
B3	**1.0** 06/05 - 50 kW	**36-200764**	**36-200795**	стандартная подвеска
B3	**1.0** 06/05 - 50 kW	**36-200788**	**36-200795**	стандартная подвеска; Усиленное оснащение .
B3	**1.4 HDi** 06/05 - 40 kW	**36-200788**	**36-200795**	стандартная подвеска
B4	**1.0, 1.4 HDi** 06/05 - 40 -50 kW	**22-146809** **22-146816**	**19-147659**	
B6 Sport	**1.0, 1.4 HDi** 06/05 - 40 -50 kW	**22-235428** **22-235435**	**19-235448**	
B8	**1.0, 1.4 HDi** 06/05 - 40 -50 kW	**22-235459** **22-235466**	**19-235479**	
B12 PK	**1.0, 1.4 HDi** 06/05 - 40 -50 kW	**46-207043**		двухтрубная система; Обязанность, предусмотренная экспертизой VA: Глубина (экспертиза): 30-35 мм; Нагрузка оси до: 695 кг HA: Глубина (экспертиза): 25-30 мм; Нагрузка оси до: 695 кг
PEUGEOT 205 I (741A/C)				
B2	**1.0, 1.1, 1.3, 1.4, 1.5, 1.6, 1.7 Diesel, 1.8 Rally** 02/83 - 10/87 33 -147 kW	**17-053310** **11-101376** SP	**15-069153**	
B4	**1.0, 1.1, 1.3, 1.4, 1.5, 1.6, 1.7 Diesel, 1.8 Rally** 02/83 - 10/87 33 -147 kW	**22-040916** **11-101376** SP	**19-019314**	
B4	**1.6 GTI, 1.9 GTI** 02/83 - 10/87 75 -94 kW	**22-041043** **22-041050** **11-101376** SP	**19-019314**	
B6 Sport	**1.0, 1.1, 1.3, 1.4, 1.5, 1.6, 1.6 GTI, 1.7 Diesel, 1.8 Rally, 1.9 GTI** 02/83 - 10/87 33 -147 kW	**35-005469** **35-005452**	**24-010399**	HA: Параметр: 368/70
MS	**1.0, 1.1, 1.3, 1.4, 1.5, 1.6, 1.6 GTI, 1.7 Diesel, 1.8 Rally, 1.9 GTI** 02/83 - 10/87 33 -147 kW	*35-005483* *35-005476*	**24-010382**	тип модели: Rallye Gruppe N VA: Параметр: 260/120 HA: Параметр: 248/157
MS	**1.0, 1.1, 1.3, 1.4, 1.5, 1.6, 1.6 GTI, 1.7 Diesel, 1.8 Rally, 1.9 GTI** 02/83 - 10/87 33 -147 kW	*35-623809* *35-623816*	*24-023139*	тип модели: Race Gruppe A VA: Параметр: 300/140; изменяемой высоты HA: Параметр: 350/200
PEUGEOT 205 I кабрио (741B, 20D)				
B2	**1.1, 1.1 CJ, 1.4, 1.4 CJ, 1.4 CJ KAT, 1.4 CT, 1.6, 1.6 CJ, 1.6 CTI, 1.9, 1.9 CTi** 05/86 - 12/94 40 -92 kW	**17-053310** **11-101376** SP	**15-069153**	
B4	**1.1, 1.1 CJ, 1.4, 1.4 CJ, 1.4 CJ KAT, 1.4 CT, 1.6, 1.6 CJ, 1.6 CTI, 1.9, 1.9 CTi** 05/86 - 12/94 40 -92 kW	**22-040916** **11-101376** SP	**19-019314**	

P

Пригодны для				
PEUGEOT				
PEUGEOT 205 I кабрио (741B, 20D)				
B6 Sport	**1.1, 1.1 CJ, 1.4, 1.4 CJ, 1.4 CJ KAT, 1.4 CT, 1.6, 1.6 CJ, 1.6 CTI, 1.9, 1.9 CTi** 05/86 - 12/94 40 -92 kW	**35-005469** **35-005452**	**24-010399**	HA: Параметр: 368/70
PEUGEOT 205 II (20A/C)				
B2	**1.0, 1.1, 1.2, 1.3, 1.4, 1.4 KAT, 1.6, 1.6 Aut., 1.7 Diesel, 1.7 TD, 1.8 XDT, 1.9, 1.9 Diesel** 08/87 - 09/98 33 -96 kW	**17-053310** **11-101376** SP		
B4	**1.0, 1.1, 1.2, 1.3, 1.4, 1.4 KAT, 1.6, 1.6 Aut., 1.7 Diesel, 1.7 TD, 1.8 XDT, 1.9, 1.9 Diesel** 08/87 - 09/98 33 -96 kW	**22-040916** **11-101376** SP	**19-068138**	
B4	**1.6 GTI, 1.9 GTI, 1.9 GTI KAT** 10/87 - 07/94 75 -94 kW	**22-041043** **22-041050** **11-101376** SP	**19-019314**	
B6 Sport	**1.0, 1.1, 1.2, 1.3, 1.3 Rallye, 1.4, 1.4 KAT, 1.6, 1.6 Aut., 1.6 GTI, 1.7 Diesel, 1.7 TD, 1.8 XDT, 1.9, 1.9 Diesel, 1.9 GTI, 1.9 GTI KAT** 08/87 - 09/98 33 -96 kW	**35-005469** **35-005452**	**24-010399**	HA: Параметр: 368/70
MS	**1.0, 1.1, 1.1 XA, 1.2, 1.3, 1.3 Rallye, 1.4, 1.4 KAT, 1.6, 1.6 Aut., 1.6 GTI, 1.6 GTX, 1.7 Diesel, 1.7 TD, 1.8 XDT, 1.9, 1.9 Diesel, 1.9 GTI, 1.9 GTI KAT** 08/87 - 09/98 33 -96 kW	*35-005483* *35-005476*	**24-010382**	тип модели: Ralye Gruppe N VA: Параметр: 260/120 HA: Параметр: 248/157
MS	**1.0, 1.1, 1.1 XA, 1.2, 1.3, 1.3 Rallye, 1.4, 1.4 KAT, 1.6, 1.6 Aut., 1.6 GTI, 1.6 GTX, 1.7 Diesel, 1.7 TD, 1.8 XDT, 1.9, 1.9 Diesel, 1.9 GTI, 1.9 GTI KAT** 08/87 - 09/98 33 -96 kW	*35-623809* *35-623816*	*24-023139*	VA: Параметр: 300/140; изменяемой высоты HA: Параметр: 350/200
PEUGEOT 206 Наклонная задняя часть (2A/C)				
B1	**1.0, 1.1, 1.1 i, 1.4 16V, 1.4 Flex, 1.4 HDi, 1.4 HDi eco 70, 1.4 i, 1.4 LPG, 1.6 16V, 1.6 Flex, 1.6 HDi 110, 1.6 i, 1.9 D, 2.0 HDI 90, 2.0 RC, 2.0 S16** 10/00 - 40 -130 kW	**12-117819** **12-117802**		VA: с шариковым подшибником
B3	**1.1, 1.1 i, 1.4 16V, 1.4 Flex, 1.4 LPG** 08/98 - 09/07 40 -65 kW	**36-239030**		стандартная подвеска; без кондиционера
B3	**1.4 i** 09/98 - 55 kW	**36-239030**		стандартная подвеска; без кондиционера; Варианты оснащения: XT; механическая КПП
B3	**1.4 i** 09/98 - 55 kW	**36-239023**		стандартная подвеска; с кондиционером; Варианты оснащения: XT; механическая КПП
B3	**1.4 HDi, 1.4 HDi eco 70, 1.6 16V, 1.6 Flex, 1.6 i, 1.9 D** 09/98 - 07/08 50 -81 kW	**36-154661**		стандартная подвеска
B3	**1.6 HDi 110** 05/04 - 80 kW	**36-215522**		стандартная подвеска; с кондиционером
B3	**2.0 HDI 90, 2.0 RC, 2.0 S16** 04/99 - 66 -130 kW	**36-154678**		стандартная подвеска
B4	**1.0, 1.1, 1.1 i** 09/98 - 40 -48 kW	*22-052940*		Варианты оснащения: XR, XR Presence VA: для автомобилей без стабилизатора
B4	**1.0, 1.1, 1.1 i** 09/98 - 40 -48 kW	**22-052957** **22-052964**	**19-068855**	Варианты оснащения: XA, Enterprise VA: для автомобилей со стабилизатором

P

Пригодны для			

PEUGEOT

PEUGEOT 206 Наклонная задняя часть (2A/C)

B4	**1.0, 1.1, 1.1 i, 1.4 16V, 1.4 Flex, 1.4 HDi, 1.4 HDi eco 70, 1.4 i, 1.4 LPG, 1.6 16V, 1.6 Flex, 1.6 HDi 110, 1.6 i, 1.9 D, 2.0 HDI 90, 2.0 S16** 10/00 - 40 -100 kW	**22-108968** **22-108951**	**19-108971** OIO	исполнение для плохих дорог VA: для автомобилей со стабилизатором
B4	**1.4 16V, 1.4 Flex, 1.4 i, 1.4 LPG, 1.9 D, 2.0 HDI 90** 12/99 - 51 -66 kW	**22-052957** **22-052964**	**19-068862** OIO	VA: для автомобилей со стабилизатором
B4	**1.6 i** 09/98 - 12/00 65 kW	**22-052957** **22-052964**	**19-068855** OIO	
B4	**2.0 S16** 04/99 - 99 -100 kW	**22-052971** **22-052988**	**19-068879** OIO	
B6 Sport	**1.0, 1.1, 1.1 i, 1.4 16V, 1.4 Flex, 1.4 HDi, 1.4 HDi eco 70, 1.4 i, 1.4 LPG, 1.6 16V, 1.6 Flex, 1.6 HDi 110, 1.6 i, 1.9 D, 2.0 HDI 90, 2.0 RC, 2.0 S16** 10/00 - 40 -130 kW	**35-046462** **35-046479**	**24-028929** OIO	
B8	**1.0, 1.1, 1.1 i, 1.4 16V, 1.4 Flex, 1.4 HDi, 1.4 HDi eco 70, 1.4 i, 1.4 LPG, 1.6 16V, 1.6 Flex, 1.6 HDi 110, 1.6 i, 1.9 D, 2.0 HDI 90, 2.0 RC, 2.0 S16** 10/00 - 40 -130 kW	**35-050162** **35-050179**	**24-065191** OIO	
B12 PK	**1.1, 1.1 i, 1.4 16V, 1.4 Flex, 1.4 i** 08/98 - 40 -65 kW	**46-182203**		без регулируемой подвески; Обязанность, предусмотренная экспертизой VA: Глубина (экспертиза): 30 мм; Нагрузка оси до: 890 кг HA: Глубина (экспертиза): 30 мм; Нагрузка оси до: 730 кг
B12 PK	**1.6 16V, 1.6 i** 09/98 - 65 -80 kW	**46-182210**		без регулируемой подвески; Обязанность, предусмотренная экспертизой VA: Глубина (экспертиза): 30 мм HA: Глубина (экспертиза): 30 мм; Нагрузка оси до: 730 кг
B12 PK	**2.0 RC** 07/03 - 130 kW	**46-182241**		без регулируемой подвески; Обязанность, предусмотренная экспертизой VA: Глубина (экспертиза): 20-25 мм; Нагрузка оси до: 850 кг HA: Глубина (экспертиза): 20-25 мм; Нагрузка оси до: 730 кг
B12 PK	**1.4 HDi, 1.4 HDi eco 70, 2.0 S16** 10/00 - 50 -100 kW	**46-182227**		без регулируемой подвески; Обязанность, предусмотренная экспертизой VA: Глубина (экспертиза): 25 мм HA: Глубина (экспертиза): 25 мм; Нагрузка оси до: 780 кг
B12 PK	**1.6 HDi 110, 1.9 D, 2.0 HDI 90** 12/99 - 51 -80 kW	**46-182234**		без регулируемой подвески; Обязанность, предусмотренная экспертизой VA: Глубина (экспертиза): 30 мм; Нагрузка оси до: 890 кг HA: Глубина (экспертиза): 30 мм; Нагрузка оси до: 730 кг
B12 SL	**1.1, 1.1 i, 1.4 16V, 1.4 Flex, 1.4 HDi, 1.4 HDi eco 70, 1.4 i, 1.6 16V, 1.6 Flex, 1.6 i, 1.9 D, 2.0 HDI 90, 2.0 RC, 2.0 S16** 08/98 - 40 -130 kW	**46-182258**		без регулируемой подвески; Обязанность, предусмотренная экспертизой VA: Глубина (экспертиза): 45-50 мм; Нагрузка оси до: 890 кг HA: Глубина (экспертиза): 30 мм; Нагрузка оси до: 780 кг
B14	**1.0, 1.1, 1.1 i, 1.4 16V, 1.4 Flex, 1.4 HDi, 1.4 HDi eco 70, 1.4 i, 1.4 LPG, 1.6 16V, 1.6 Flex, 1.6 HDi 110, 1.6 i, 1.9 D, 2.0 HDI 90, 2.0 RC, 2.0 S16** 10/00 - 40 -130 kW	**47-087569**		Обязанность, предусмотренная экспертизой VA: Глубина (экспертиза): 35-45 мм; Нагрузка оси до: 890 кг HA: Глубина (экспертиза): 0-25 мм; Нагрузка оси до: 790 кг

PEUGEOT 206 седан

B4	**1.4, 1.6 16V** 03/07 - 55 -80 kW	**22-137197** **22-137203**	**19-108971** OIO	кроме спортивной подвески; кроме исполнения для плохих дорог

P

Пригодны для			
PEUGEOT			
PEUGEOT 206 седан			
B6 Sport	**1.4, 1.6 16V** 03/07 - 55 -80 kW	**35-046462** **35-046479**	**24-028929** OIO
B8	**1.4, 1.6 16V** 03/07 - 55 -80 kW	**35-050162** **35-050179**	**24-065191** OIO
B12 PK	**1.4** 03/07 - 55 kW	**46-182203**	без регулируемой подвески; Обязанность, предусмотренная экспертизой VA: Глубина (экспертиза): 30 мм; Нагрузка оси до: 890 кг HA: Глубина (экспертиза): 30 мм; Нагрузка оси до: 730 кг
B12 PK	**1.6 16V** 03/07 - 80 kW	**46-182210**	без регулируемой подвески; Обязанность, предусмотренная экспертизой VA: Глубина (экспертиза): 30 мм; Нагрузка оси до: 890 кг HA: Глубина (экспертиза): 30 мм; Нагрузка оси до: 730 кг
B14	**1.4, 1.6 16V** 03/07 - 55 -80 kW	**47-087569**	Обязанность, предусмотренная экспертизой VA: Глубина (экспертиза): 35-45 мм; Нагрузка оси до: 890 кг HA: Глубина (экспертиза): 0-25 мм; Нагрузка оси до: 790 кг
PEUGEOT 206 SW (2E/K)			
B1	**1.1, 1.4, 1.4 16V, 1.4 HDi, 1.6 16V, 1.6 HDi 110, 1.6 LPG, 2.0 16V, 2.0 HDi** 07/02 - 44 -100 kW	**12-117819** **12-117802**	VA: с шариковым подшибником
B3	**1.1, 1.4** 07/02 - 44 -55 kW	**36-154654**	стандартная подвеска
B3	**1.4 16V, 1.4 HDi, 1.6 16V, 1.6 LPG** 07/02 - 50 -80 kW	**36-154661**	стандартная подвеска
B3	**1.6 HDi 110, 2.0 16V, 2.0 HDi** 07/02 - 66 -100 kW	**36-154678**	стандартная подвеска
B4	**1.1, 1.4, 1.4 16V, 1.4 HDi, 1.6 16V, 1.6 LPG, 2.0 16V, 2.0 HDi** 07/02 - 44 -100 kW	**22-137197** **22-137203**	**19-108971** OIO кроме спортивной подвески; кроме исполнения для плохих дорог
B6 Sport	**1.1, 1.4, 1.4 16V, 1.4 HDi, 1.6 16V, 1.6 HDi 110, 1.6 LPG, 2.0 16V, 2.0 HDi** 07/02 - 44 -100 kW	**35-046462** **35-046479**	**24-028929** OIO
B8	**1.1, 1.4, 1.4 16V, 1.4 HDi, 1.6 16V, 1.6 HDi 110, 1.6 LPG, 2.0 16V, 2.0 HDi** 07/02 - 44 -100 kW	**35-050162** **35-050179**	**24-065191** OIO
B12 PK	**1.1, 1.4, 1.4 16V** 07/02 - 44 -65 kW	**46-182203**	без регулируемой подвески; Обязанность, предусмотренная экспертизой VA: Глубина (экспертиза): 30 мм; Нагрузка оси до: 890 кг HA: Глубина (экспертиза): 30 мм; Нагрузка оси до: 730 кг
B12 PK	**1.6 16V** 07/02 - 80 kW	**46-182210**	без регулируемой подвески; Обязанность, предусмотренная экспертизой VA: Глубина (экспертиза): 30 мм; Нагрузка оси до: 890 кг HA: Глубина (экспертиза): 30 мм; Нагрузка оси до: 730 кг
B12 PK	**1.4 HDi, 2.0 16V** 07/02 - 50 -100 kW	**46-182227**	без регулируемой подвески; Обязанность, предусмотренная экспертизой VA: Глубина (экспертиза): 30 мм HA: Глубина (экспертиза): 30 мм
B12 PK	**1.6 HDi 110, 2.0 HDi** 07/02 - 66 -80 kW	**46-182234**	без регулируемой подвески; Обязанность, предусмотренная экспертизой VA: Глубина (экспертиза): 30 мм; Нагрузка оси до: 890 кг HA: Глубина (экспертиза): 30 мм; Нагрузка оси до: 730 кг

P

Пригодны для			

PEUGEOT

PEUGEOT 206 SW (2E/K)

B12 SL	**1.1, 1.4, 1.4 16V, 1.4 HDi, 1.6 16V, 1.6 HDi 110, 2.0 16V, 2.0 HDi** 07/02 - 44 -100 kW	**46-182258**		без регулируемой подвески; Обязанность, предусмотренная экспертизой VA: Глубина (экспертиза): 30 мм; Нагрузка оси до: 890 кг HA: Глубина (экспертиза): 30 мм; Нагрузка оси до: 730 кг
B14	**1.1, 1.4, 1.4 16V, 1.4 HDi, 1.6 16V, 1.6 LPG, 2.0 16V, 2.0 HDi** 07/02 - 44 -100 kW	**47-087569**		Обязанность, предусмотренная экспертизой VA: Глубина (экспертиза): 35-45 мм; Нагрузка оси до: 890 кг HA: Глубина (экспертиза): 0-25 мм; Нагрузка оси до: 790 кг

PEUGEOT 206 CC (2D)

B1	**1.6 16V, 1.6 HDi 110, 2.0 S16** 09/00 - 80 -100 kW	**12-117819** **12-117802**		VA: с шариковым подшибником
B3	**1.6 16V** 09/00 - 80 kW	**36-215522**		стандартная подвеска; без кондиционера
B3	**2.0 S16** 09/00 - 100 kW	**36-215522**		стандартная подвеска; без кондиционера; механическая КПП
B3	**2.0 S16** 09/00 - 100 kW	**36-215539**		стандартная подвеска; без кондиционера; АКПП
B3	**2.0 S16** 09/00 - 100 kW	**36-198245**		стандартная подвеска; с кондиционером; АКПП
B4	**1.6 16V, 1.6 HDi 110, 2.0 S16** 09/00 - 80 -100 kW	**22-052957** **22-052964**	**19-068862** OIO	VA: для автомобилей со стабилизатором
B6 Sport	**1.6 16V, 1.6 HDi 110, 2.0 S16** 09/00 - 80 -100 kW	**35-050162** **35-050179**	**24-065191** OIO	
B12 PK	**1.6 16V, 2.0 S16** 09/00 - 80 -100 kW	**46-182227**		Обязанность, предусмотренная экспертизой VA: Глубина (экспертиза): 30 мм; Нагрузка оси до: 890 кг HA: Глубина (экспертиза): 30 мм; Нагрузка оси до: 780 кг
B12 SL	**1.6 16V, 2.0 S16** 09/00 - 80 -100 kW	**46-182258**		Обязанность, предусмотренная экспертизой VA: Глубина (экспертиза): 45-50 мм; Нагрузка оси до: 890 кг HA: Глубина (экспертиза): 30 мм; Нагрузка оси до: 780 кг
B14	**1.6 16V, 1.6 HDi 110, 2.0 S16** 09/00 - 80 -100 kW	**47-087569**		Обязанность, предусмотренная экспертизой VA: Глубина (экспертиза): 35-45 мм; Нагрузка оси до: 890 кг HA: Глубина (экспертиза): 0-25 мм; Нагрузка оси до: 780 кг

PEUGEOT 206+ (T3E)

B1	**1.1, 1.4 HDi eco 70, 1.4 i** 01/09 - 44 -55 kW	**12-117819** **12-117802**		VA: с шариковым подшибником
B4	**1.1, 1.4 HDi eco 70, 1.4 i** 01/09 - 44 -55 kW	**22-052957** **22-052964**	**19-068862** OIO	стандартная подвеска
B4	**1.1, 1.4 HDi eco 70, 1.4 i** 01/09 - 44 -55 kW	**22-108968** **22-108951**	**19-108971** OIO	исполнение для плохих дорог
B6 Sport	**1.1, 1.4 HDi eco 70, 1.4 i** 01/09 - 44 -55 kW	**35-046462** **35-046479**	**24-028929** OIO	
B8	**1.1, 1.4 HDi eco 70, 1.4 i** 01/09 - 44 -55 kW	**35-050162** **35-050179**	**24-065191** OIO	

P

Пригодны для			
PEUGEOT			
PEUGEOT 206+ (T3E)			
B12 PK	**1.1, 1.4 HDi eco 70, 1.4 i** 01/09 - 44 -55 kW	**46-182210**	без регулируемой подвески; Обязанность, предусмотренная экспертизой VA: Глубина (экспертиза): 20-25 мм; Нагрузка оси до: 890 кг HA: Глубина (экспертиза): 10-15 мм; Нагрузка оси до: 730 кг
B14	**1.1, 1.4 HDi eco 70, 1.4 i** 01/09 - 44 -55 kW	**47-087569**	Обязанность, предусмотренная экспертизой VA: Глубина (экспертиза): 35-45 мм; Нагрузка оси до: 890 кг HA: Глубина (экспертиза): 0-25 мм; Нагрузка оси до: 790 кг
PEUGEOT 207 (WA_, WC_)			
B1	**1.4, 1.4 16V, 1.4 Bioflex, 1.6, 1.6 16V, 1.6 16V RC, 1.6 16V Turbo, 1.6 16V VTi, 1.9 D, 2.0 HDi** 02/06 - 51 -128 kW	**12-226528**	VA: без шарикового подшибника
B1	**1.4 HDi** 02/06 - 50 kW	**12-226528**	VA: без шарикового подшибника; Код двигателя: DV4TD
B1	**1.6 HDi** 02/06 - 66 -80 kW	**12-226528**	VA: без шарикового подшибника; Код двигателя: DV6DTED
B1	**1.6 HDi 110** 08/09 - 82 kW	**12-226528**	VA: без шарикового подшибника; Код двигателя: DV6C
B3	**1.4, 1.4 16V, 1.4 Bioflex** 02/06 - 53 -72 kW	**37-172220**	**36-172238**	стандартная подвеска
B3	**1.4, 1.4 16V, 1.4 Bioflex** 02/06 - 53 -72 kW	**37-172251**	**36-172245**	стандартная подвеска; Усиленное оснащение .
B3	**1.6 16V RC, 1.6 16V Turbo, 1.6 16V VTi, 1.6 HDi, 1.6 HDi 110** 02/06 - 66 -128 kW	**37-172268**	**36-172245**	стандартная подвеска
B3	**1.4 HDi, 1.6, 1.6 16V** 02/06 - 50 -81 kW	**37-172251**	**36-172238**	стандартная подвеска
B3	**1.4 HDi, 1.6, 1.6 16V** 02/06 - 50 -81 kW	**37-172268**	**36-172245**	стандартная подвеска; Усиленное оснащение .
B4	**1.4, 1.4 16V, 1.4 Bioflex** 02/06 - 53 -72 kW	**22-184160** **22-184177**	**19-158969** OIO	стандартная подвеска VA: Øa: 47 мм
B4	**1.4, 1.4 16V, 1.4 Bioflex, 1.4 HDi, 1.6, 1.6 16V, 1.6 16V Turbo, 1.6 HDi, 1.6 HDi 110** 02/06 - 50 -115 kW	**22-183828** **22-183835**	**19-158969** OIO	стандартная подвеска VA: Øa: 51 мм
B4	**1.4 HDi, 1.6, 1.6 16V, 1.6 16V Turbo, 1.6 HDi, 1.6 HDi 110** 02/06 - 50 -115 kW	**22-184160** **22-184177**	**19-158969** OIO	стандартная подвеска VA: Øa: 47 мм
B6 Sport	**1.4, 1.4 16V, 1.4 Bioflex, 1.4 HDi, 1.6, 1.6 16V, 1.6 16V RC, 1.6 16V Turbo, 1.6 16V VTi, 1.6 HDi, 1.6 HDi 110, 1.9 D, 2.0 HDi** 02/06 - 50 -128 kW	**35-138266** **35-138273**	**24-138284** OIO	стандартная подвеска VA: Øa: 47 мм
B6 Sport	**1.4, 1.4 16V, 1.4 Bioflex, 1.4 HDi, 1.6, 1.6 16V, 1.6 16V RC, 1.6 16V Turbo, 1.6 16V VTi, 1.6 HDi, 1.6 HDi 110, 1.9 D, 2.0 HDi** 02/06 - 50 -128 kW	**35-138297** **35-138303**	**24-138284** OIO	стандартная подвеска VA: Øa: 51 мм
B8	**1.4, 1.4 16V, 1.4 Bioflex, 1.4 HDi, 1.6, 1.6 16V, 1.6 16V RC, 1.6 16V Turbo, 1.6 16V VTi, 1.6 HDi, 1.6 HDi 110, 1.9 D, 2.0 HDi** 02/06 - 50 -128 kW	**35-138310** **35-138327**	**24-138338** OIO	спортивная подвеска VA: Øa: 47 мм

P

Пригодны для			
PEUGEOT			
PEUGEOT 207 (WA_, WC_)			
B8	**1.4, 1.4 16V, 1.4 Bioflex, 1.4 HDi, 1.6, 1.6 16V, 1.6 16V RC, 1.6 16V Turbo, 1.6 16V VTi, 1.6 HDi, 1.6 HDi 110, 1.9 D, 2.0 HDi** 02/06 - 50 -128 kW	**35-138341** **35-138358**	**24-138338** OIO	спортивная подвеска VA: Øa: 51 мм
B12 PK	**1.4, 1.4 16V, 1.6 16V, 1.6 16V Turbo** 02/06 - 53 -115 kW	**46-194275**		Наружный диаметр передней амортизационной стойки шасси 47 мм; Обязанность, предусмотренная экспертизой VA: Глубина (экспертиза): 30 мм; Нагрузка оси до: 1000 кг HA: Глубина (экспертиза): 30 мм; Нагрузка оси до: 900 кг
B12 PK	**1.4, 1.4 16V, 1.6 16V, 1.6 16V Turbo** 02/06 - 53 -115 kW	**46-194282**		Наружный диаметр передней амортизационной стойки шасси 51 мм; Обязанность, предусмотренная экспертизой VA: Глубина (экспертиза): 30 мм; Нагрузка оси до: 1000 кг HA: Глубина (экспертиза): 30 мм; Нагрузка оси до: 900 кг
B12 PK	**1.4 HDi, 1.6 HDi, 1.6 HDi 110** 02/06 - 50 -82 kW	**46-194299**		Наружный диаметр передней амортизационной стойки шасси 47 мм; Обязанность, предусмотренная экспертизой VA: Глубина (экспертиза): 30 мм; Нагрузка оси до: 1050 кг HA: Глубина (экспертиза): 30 мм; Нагрузка оси до: 900 кг
B12 PK	**1.4 HDi, 1.6 HDi, 1.6 HDi 110** 02/06 - 50 -82 kW	**46-194305**		Наружный диаметр передней амортизационной стойки шасси 51 мм; Обязанность, предусмотренная экспертизой VA: Глубина (экспертиза): 30 мм; Нагрузка оси до: 1050 кг HA: Глубина (экспертиза): 30 мм; Нагрузка оси до: 900 кг
PEUGEOT 207 седан			
B4	**1.4, 1.4 Bioflex, 1.6 Bioflex, 1.9 XSD, 2.0 HDi** 12/07 - 51 -83 kW	**22-184160** **22-184177**	**19-158969** OIO	стандартная подвеска VA: Øa: 47 мм
B4	**1.4, 1.4 Bioflex, 1.6 Bioflex, 1.9 XSD, 2.0 HDi** 12/07 - 51 -83 kW	**22-183828** **22-183835**	**19-158969** OIO	стандартная подвеска VA: Øa: 51 мм
B6 Sport	**1.4, 1.4 Bioflex, 1.6 Bioflex, 1.9 XSD, 2.0 HDi** 12/07 - 51 -83 kW	**35-138266** **35-138273**	**24-138284** OIO	стандартная подвеска VA: Øa: 47 мм
B6 Sport	**1.4, 1.4 Bioflex, 1.6 Bioflex, 1.9 XSD, 2.0 HDi** 12/07 - 51 -83 kW	**35-138297** **35-138303**	**24-138284** OIO	стандартная подвеска VA: Øa: 51 мм
B8	**1.4, 1.4 Bioflex, 1.6 Bioflex, 1.9 XSD, 2.0 HDi** 12/07 - 51 -83 kW	**35-138310** **35-138327**	**24-138338** OIO	спортивная подвеска VA: Øa: 47 мм
B8	**1.4, 1.4 Bioflex, 1.6 Bioflex, 1.9 XSD, 2.0 HDi** 12/07 - 51 -83 kW	**35-138341** **35-138358**	**24-138338** OIO	спортивная подвеска VA: Øa: 51 мм
B12 PK	**1.4** 12/07 - 54 kW	**46-194275**		Наружный диаметр передней амортизационной стойки шасси 47 мм; Обязанность, предусмотренная экспертизой VA: Глубина (экспертиза): 30 мм; Нагрузка оси до: 1000 кг HA: Глубина (экспертиза): 30 мм; Нагрузка оси до: 900 кг
B12 PK	**1.4** 12/07 - 54 kW	**46-194282**		Наружный диаметр передней амортизационной стойки шасси 51 мм; Обязанность, предусмотренная экспертизой VA: Глубина (экспертиза): 30 мм; Нагрузка оси до: 1000 кг HA: Глубина (экспертиза): 30 мм; Нагрузка оси до: 900 кг

P

Пригодны для				
PEUGEOT				
PEUGEOT 207 CC (WD_)				
B1	**1.6 16V, 1.6 16V Turbo, 1.6 HDi** 02/07 - 80 -115 kW	**12-226528**		VA: без шарикового подшибника
B1	**1.6 HDi** 08/09 - 82 kW	**12-226528**		VA: без шарикового подшибника; Код двигателя: DV6C
B3	**1.6 16V, 1.6 16V Turbo, 1.6 HDi** 02/07 - 80 -115 kW	**37-172268**	**36-172276**	стандартная подвеска
B4	**1.6 16V, 1.6 16V Turbo, 1.6 HDi** 02/07 - 80 -115 kW	**22-184160** **22-184177**	**19-158969** OIO	стандартная подвеска VA: Øa: 47 мм
B4	**1.6 16V, 1.6 16V Turbo, 1.6 HDi** 02/07 - 80 -115 kW	**22-183828** **22-183835**	**19-158969** OIO	стандартная подвеска VA: Øa: 51 мм
B6 Sport	**1.6 16V, 1.6 16V Turbo, 1.6 HDi** 02/07 - 80 -115 kW	**35-138297** **35-138303**	**24-138284** OIO	VA: Øa: 51 мм
B8	**1.6 16V, 1.6 16V Turbo, 1.6 HDi** 02/07 - 80 -115 kW	**35-138341** **35-138358**	**24-138338** OIO	VA: Øa: 51 мм
B12 PK	**1.6 16V, 1.6 16V Turbo, 1.6 HDi** 02/07 - 80 -115 kW	**46-194305**		Наружный диаметр передней амортизационной стойки шасси 51 мм; Обязанность, предусмотренная экспертизой VA: Глубина (экспертиза): 30 мм; Нагрузка оси до: 1050 кг HA: Глубина (экспертиза): 30 мм; Нагрузка оси до: 900 кг
PEUGEOT 207 SW (WK_)				
B1	**1.4, 1.4 16V, 1.6 16V, 1.6 16V RC, 1.6 HDi** 02/07 - 54 -128 kW	**12-226528**		VA: без шарикового подшибника
B1	**1.6 HDi** 11/09 - 68 kW	**12-226528**		VA: без шарикового подшибника; Код двигателя: DV6DTED
B1	**1.6 HDi** 08/09 - 82 kW	**12-226528**		VA: без шарикового подшибника; Код двигателя: DV6C
B3	**1.4, 1.4 16V** 06/07 - 54 -70 kW	**37-172251**	**36-172238**	стандартная подвеска
B3	**1.4, 1.4 16V** 06/07 - 54 -70 kW	**37-172251**	**36-172245**	стандартная подвеска; Усиленное оснащение .
B3	**1.6 16V, 1.6 HDi** 06/07 - 66 -88 kW	**37-172251**	**36-172245**	стандартная подвеска
B4	**1.4, 1.4 16V, 1.6 16V, 1.6 HDi** 06/07 - 54 -88 kW	**22-184160** **22-184177**	**19-158969** OIO	стандартная подвеска VA: Øa: 47 мм
B4	**1.4, 1.4 16V, 1.6 16V, 1.6 HDi** 06/07 - 54 -88 kW	**22-183828** **22-183835**	**19-158969** OIO	стандартная подвеска VA: Øa: 51 мм
PEUGEOT 208				
B4	**1.0, 1.2, 1.4, 1.4 HDi, 1.6, 1.6 HDi** 03/12 - 50 -115 kW	**22-225214** **22-225221**	**19-225234** OIO	стандартная подвеска VA: Øa: 47 мм; тип модели: 20mm Sway Bars
B4	**1.0, 1.2, 1.4, 1.4 HDi, 1.6, 1.6 HDi** 03/12 - 50 -115 kW	**22-225245** **22-225252**	**19-225234** OIO	стандартная подвеска VA: Øa: 51 мм; тип модели: 20mm Sway Bars
B6 Sport	**1.0, 1.2, 1.4, 1.4 HDi, 1.6, 1.6 HDi** 03/12 - 50 -115 kW	**35-225058** **35-225065**	**24-242110** OIO *24-225076* OIO	стандартная подвеска VA: Øa: 47 мм; тип модели: 20mm Sway Bars
B6 Sport	**1.0, 1.2, 1.4, 1.4 HDi, 1.6, 1.6 HDi** 03/12 - 50 -115 kW	**35-225089** **35-225096**	**24-242110** OIO *24-225076* OIO	стандартная подвеска VA: Øa: 51 мм; тип модели: 20mm Sway Bars

P

Пригодны для			
PEUGEOT			
PEUGEOT 208			
B6 Sport **1.6, 1.6 HDi** 03/12 - 84 -115 kW	35-242215 35-242222	24-242110 OIO *24-225076* OIO	спортивная подвеска VA: тип модели: 21mm Sway Bars
B6 Sport **1.6 GTi** 08/12 - 147 kW	**35-225133** **35-225140**		стандартная подвеска VA: Øa: 51 мм; тип модели: 20mm Sway Bars
B6 Sport **1.6 GTi** 08/12 - 147 kW	35-242239 35-242246	**24-242127** OIO	спортивная подвеска VA: Øa: 51 мм; тип модели: 21mm Sway Bars
B8 **1.0, 1.2, 1.4, 1.4 HDi, 1.6, 1.6 HDi** 03/12 - 50 -115 kW	**35-225102** **35-225119**	**24-242127** OIO	спортивная подвеска VA: Øa: 47 мм; тип модели: 20mm Sway Bars
B8 **1.0, 1.2, 1.4, 1.4 HDi, 1.6, 1.6 HDi** 03/12 - 50 -115 kW	**35-225133** **35-225140**	**24-242127** OIO	спортивная подвеска VA: Øa: 51 мм; тип модели: 20mm Sway Bars
B8 **1.6, 1.6 HDi** 03/12 - 84 -115 kW	35-242239 35-242246	**24-242127** OIO	спортивная подвеска VA: Øa: 51 мм; тип модели: 21mm Sway Bars
B14 **1.0, 1.2, 1.4, 1.4 HDi, 1.6, 1.6 HDi** 03/12 - 50 -115 kW	47-242135 *47-225176*		Øa: 47 мм; Обязанность, предусмотренная экспертизой VA: тип модели: 20mm Sway Bars; Глубина (экспертиза): 25-45 мм; Нагрузка оси до: 1000 кг HA: Глубина (экспертиза): 25-45 мм; Нагрузка оси до: 900 кг
B14 **1.0, 1.2, 1.4, 1.4 HDi, 1.6, 1.6 HDi** 03/12 - 50 -115 kW	47-242142 *47-225183*		Øa: 51 мм; Обязанность, предусмотренная экспертизой VA: тип модели: 20mm Sway Bars; Глубина (экспертиза): 25-45 мм; Нагрузка оси до: 1000 кг HA: Глубина (экспертиза): 25-45 мм; Нагрузка оси до: 900 кг
B14 **1.6, 1.6 GTi, 1.6 HDi** 03/12 - 84 -147 kW	47-242104		Øa: 51 мм; Обязанность, предусмотренная экспертизой VA: тип модели: 21mm Sway Bars; Глубина (экспертиза): 15-35 мм; Нагрузка оси до: 1000 кг HA: Глубина (экспертиза): 15-35 мм; Нагрузка оси до: 900 кг
B14 **1.6 GTi** 08/12 - 147 kW	47-242142 *47-225183*		Øa: 51 мм; Обязанность, предусмотренная экспертизой VA: тип модели: 20mm Sway Bars; Глубина (экспертиза): 15-35 мм; Нагрузка оси до: 1000 кг HA: Глубина (экспертиза): 15-35 мм; Нагрузка оси до: 900 кг
PEUGEOT 304 (_04M_)			
B3 **1.3, 1.3 GL, 1.3 GT, 1.4 D** 10/69 - 10/79 33 -55 kW	**36-202751**		стандартная подвеска
PEUGEOT 305 I (581A)			
B3 **1.3, 1.5, 1.5 Diesel** 11/77 - 09/82 36 -65 kW	**36-216901**		стандартная подвеска
PEUGEOT 305 II (581M)			
B3 **1.1, 1.3, 1.5, 1.6, 1.8, 1.8 D, 1.9, 1.9 D** 10/82 - 07/90 43 -75 kW	**36-216901**		стандартная подвеска
PEUGEOT 306 Наклонная задняя часть (7A, 7C, N3, N5)			
B1 **1.1, 1.4, 1.6, 1.8, 1.8 16V, 1.8 D, 1.9 D, 1.9 DT, 2.0 16V, 2.0 HDI 90, 2.0 S16, 2.0 XSi** 05/93 - 05/01 43 -120 kW	**12-117000**		VA: с шариковым подшибником
B2 **1.4, 1.6, 1.8, 1.8 D, 1.9 D, 1.9 DT, 2.0 HDI 90** 05/93 - 05/01 43 -74 kW		**15-069153** OIO	стандартная подвеска
B3 **1.1, 1.4, 1.6, 1.8, 1.8 16V** 05/93 - 05/01 44 -81 kW	**36-227402**		стандартная подвеска

P

Пригодны для			
PEUGEOT			
PEUGEOT 306 Наклонная задняя часть (7A, 7C, N3, N5)			
B4	**1.1** 05/93 - 02/97 44 kW	**22-040657** **22-040664** **11-101376** SP	**19-068138** OIO	стандартная подвеска
B4	**1.4, 1.6, 1.8, 1.9 D, 1.9 DT** 05/93 - 02/97 47 -74 kW	**22-040657** **22-040664** **11-101376** SP	**19-019314** OIO	стандартная подвеска
B4	**1.4, 1.6, 1.8, 1.8 16V, 1.8 D, 1.9 D, 1.9 DT, 2.0 HDI 90** 03/97 - 05/01 43 -81 kW	**22-045676** **22-045669** **11-101376** SP	**19-019314** OIO	стандартная подвеска
B4	**2.0 16V, 2.0 S16, 2.0 XSi** 05/93 - 05/01 89 -120 kW	**22-045959** **22-045966**	**19-019314** OIO	
B6 Sport	**1.1, 1.4, 1.6, 1.8, 1.8 16V, 1.8 D, 1.9 D, 1.9 DT, 2.0 16V, 2.0 HDI 90, 2.0 S16, 2.0 XSi** 05/93 - 05/01 43 -120 kW	**35-041313** **35-041320**	**24-020749** OIO	кроме спортивной подвески
B8	**1.1, 1.4, 1.6, 1.8, 1.8 16V, 1.8 D, 1.9 D, 1.9 DT, 2.0 16V, 2.0 HDI 90, 2.0 S16, 2.0 XSi** 05/93 - 05/01 43 -120 kW	**35-041337** **35-041344**	**24-020749** OIO	кроме спортивной подвески
B12 PK	**1.1, 1.4, 1.6** 05/93 - 05/01 44 -72 kW	**46-194312**		Обязанность, предусмотренная экспертизой VA: Глубина (экспертиза): 30 мм; Нагрузка оси до: 950 кг HA: Глубина (экспертиза): 30 мм; Нагрузка оси до: 820 кг
B12 PK	**1.8, 1.8 16V, 1.8 D, 1.9 D, 1.9 DT, 2.0 16V, 2.0 HDI 90, 2.0 S16, 2.0 XSi** 05/93 - 05/01 43 -120 kW	**46-194329**		Обязанность, предусмотренная экспертизой VA: Глубина (экспертиза): 30 мм; Нагрузка оси до: 950 кг HA: Глубина (экспертиза): 30 мм; Нагрузка оси до: 820 кг
PEUGEOT 306 (7B, N3, N5)			
B1	**1.1, 1.4, 1.4 SL, 1.6, 1.6 SR, 1.8, 1.8 16V, 1.8 D, 1.8 ST, 1.9 D, 1.9 SLD, 1.9 SRDT, 1.9 STD, 2.0, 2.0 HDI 90, 2.0 S16, 2.0 ST** 02/94 - 05/01 44 -110 kW	**12-117000**		VA: с шариковым подшибником
B2	**1.1, 1.4, 1.4 SL, 1.6, 1.6 SR, 1.8, 1.8 D, 1.8 ST, 1.9 D, 1.9 SLD, 1.9 SRDT, 1.9 STD, 2.0 HDI 90** 02/94 - 05/01 44 -74 kW		**15-069153** OIO	
B3	**1.1, 1.4, 1.4 SL, 1.6, 1.6 SR, 1.8, 1.8 16V** 04/93 - 05/01 44 -81 kW	**36-227402**		стандартная подвеска
B4	**1.1, 1.4, 1.4 SL, 1.6, 1.6 SR, 1.8, 1.8 16V, 1.8 D, 1.8 ST, 1.9 D, 1.9 SLD, 1.9 SRDT, 1.9 STD, 2.0, 2.0 HDI 90, 2.0 S16, 2.0 ST** 02/94 - 05/01 44 -112 kW	**22-040657** **22-040664** **11-101376** SP	**19-068138** OIO	стандартная подвеска
B4	**1.1, 1.4, 1.4 SL, 1.6, 1.6 SR, 1.8, 1.8 16V, 1.8 D, 1.8 ST, 1.9 D, 1.9 SLD, 1.9 SRDT, 1.9 STD, 2.0, 2.0 HDI 90, 2.0 S16, 2.0 ST** 02/94 - 05/01 44 -112 kW	**22-045959** **22-045966**	**19-109299** OIO	исполнение для плохих дорог
B6 Sport	**1.1, 1.4, 1.4 SL, 1.6, 1.6 SR, 1.8, 1.8 16V, 1.8 D, 1.8 ST, 1.9 D, 1.9 SLD, 1.9 SRDT, 1.9 STD, 2.0, 2.0 HDI 90, 2.0 S16, 2.0 ST** 02/94 - 05/01 44 -112 kW	**35-041313** **35-041320**	**24-020749** OIO	кроме спортивной подвески

P

Пригодны для			
PEUGEOT			
PEUGEOT 306 (7B, N3, N5)			
B8	**1.1, 1.4, 1.4 SL, 1.6, 1.6 SR, 1.8, 1.8 16V, 1.8 D, 1.8 ST, 1.9 D, 1.9 SLD, 1.9 SRDT, 1.9 STD, 2.0, 2.0 HDI 90, 2.0 S16, 2.0 ST** 02/94 - 05/01 44 -112 kW	**35-041337** **35-041344**	**24-020749** OIO кроме спортивной подвески
B12 PK	**1.1, 1.4, 1.4 SL, 1.6, 1.6 SR** 04/93 - 05/01 44 -72 kW	**46-194312**	Обязанность, предусмотренная экспертизой VA: Глубина (экспертиза): 30 мм; Нагрузка оси до: 950 кг HA: Глубина (экспертиза): 30 мм; Нагрузка оси до: 820 кг
B12 PK	**1.8, 1.8 16V, 1.8 D, 1.8 ST, 1.9 D, 1.9 SLD, 1.9 SRDT, 1.9 STD, 2.0, 2.0 HDI 90, 2.0 S16, 2.0 ST** 07/94 - 05/01 44 -112 kW	**46-194329**	Обязанность, предусмотренная экспертизой VA: Глубина (экспертиза): 30 мм; Нагрузка оси до: 950 кг HA: Глубина (экспертиза): 30 мм; Нагрузка оси до: 820 кг
PEUGEOT 306 Break (7E, N3, N5)			
B1	**1.4, 1.6, 1.8 16V, 1.8 D, 1.9 D, 1.9 TD, 2.0, 2.0 HDI 90** 02/97 - 04/02 44 -97 kW	**12-117000**	VA: с шариковым подшибником
B2	**1.4** 03/97 - 04/02 55 kW		**15-069153** OIO
B3	**1.4, 1.6, 1.8, 1.8 16V** 03/97 - 04/02 55 -81 kW	**36-227402**	стандартная подвеска
B4	**1.4** 03/97 - 04/02 55 kW	**22-040657** **22-040664** **11-101376** SP	**19-068138** OIO
B4	**1.6, 1.8, 1.8 16V, 1.8 D, 1.9 D, 1.9 TD, 2.0, 2.0 HDI 90** 02/97 - 04/02 44 -97 kW	**22-040657** **22-040664** **11-101376** SP	**19-068138** OIO стандартная подвеска
B4	**1.6, 1.8, 1.8 16V, 1.8 D, 1.9 D, 1.9 TD, 2.0, 2.0 HDI 90** 02/97 - 04/02 44 -97 kW	**22-045959** **22-045966**	**19-109299** OIO исполнение для плохих дорог
B6 Sport	**1.4, 1.6, 1.8, 1.8 16V, 1.8 D, 1.9 D, 1.9 TD, 2.0, 2.0 HDI 90** 02/97 - 04/02 44 -97 kW	**35-041313** **35-041320**	**24-020749** OIO кроме спортивной подвески
B8	**1.4, 1.6, 1.8, 1.8 16V, 1.8 D, 1.9 D, 1.9 TD, 2.0, 2.0 HDI 90** 02/97 - 04/02 44 -97 kW	**35-041337** **35-041344**	**24-020749** OIO кроме спортивной подвески
B12 PK	**1.4, 1.6** 03/97 - 04/02 55 -72 kW	**46-194312**	Обязанность, предусмотренная экспертизой VA: Глубина (экспертиза): 30 мм; Нагрузка оси до: 950 кг HA: Глубина (экспертиза): 30 мм; Нагрузка оси до: 820 кг
B12 PK	**1.8, 1.8 16V, 1.8 D, 1.9 D, 1.9 TD, 2.0, 2.0 HDI 90** 02/97 - 04/02 44 -97 kW	**46-194329**	Обязанность, предусмотренная экспертизой VA: Глубина (экспертиза): 30 мм; Нагрузка оси до: 950 кг HA: Глубина (экспертиза): 30 мм; Нагрузка оси до: 820 кг
PEUGEOT 306 кабрио (7D, N3, N5)			
B1	**1.6, 1.8, 1.8 16V, 2.0, 2.0 16V** 03/94 - 04/02 65 -97 kW	**12-117000**	VA: с шариковым подшибником
B3	**1.6, 1.8, 1.8 16V** 03/94 - 04/02 65 -81 kW	**36-227402**	стандартная подвеска
B4	**1.6, 1.8, 1.8 16V, 2.0, 2.0 16V** 03/94 - 04/02 65 -97 kW	**22-040657** **22-040664** **11-101376** SP	**19-068138** OIO

P

Пригодны для			
PEUGEOT			
PEUGEOT 306 кабрио (7D, N3, N5)			
B6 Sport	**1.6, 1.8, 1.8 16V, 2.0, 2.0 16V** 03/94 - 04/02 65 -97 kW	**35-041313** **35-041320**	**24-020749**	кроме спортивной подвески
B8	**1.6, 1.8, 1.8 16V, 2.0, 2.0 16V** 03/94 - 04/02 65 -97 kW	**35-041337** **35-041344**	**24-020749**	кроме спортивной подвески
B12 PK	**1.6, 1.8, 1.8 16V, 2.0, 2.0 16V** 03/94 - 04/02 65 -97 kW	**46-194329**		Обязанность, предусмотренная экспертизой VA: Глубина (экспертиза): 30 мм; Нагрузка оси до: 950 кг HA: Глубина (экспертиза): 30 мм; Нагрузка оси до: 820 кг
PEUGEOT 307 (3A/C)			
B1	**1.4, 1.4 16V, 1.4 HDi, 1.6 16V, 1.6 BioFlex, 1.6 HDi, 1.6 HDi 110, 2.0 16V, 2.0 HDi 110, 2.0 HDi 135, 2.0 HDi 90** 08/00 - 50 -130 kW	**12-117932**	**12-224333**	VA: с шариковым подшибником HA: без шарикового подшибника
B3	**1.4, 1.4 16V, 1.6 16V** 08/00 - 55 -80 kW	**37-171933**	**36-171910**	стандартная подвеска; с орг. Номера 09821
B3	**1.4, 1.4 16V, 1.6 16V** 08/00 - 55 -80 kW	**37-171940**	**36-171927**	стандартная подвеска; Усиленное оснащение .
B3	**1.4 HDi, 1.6 HDi, 1.6 HDi 110, 2.0 16V, 2.0 HDi 110, 2.0 HDi 135, 2.0 HDi 90** 08/00 - 50 -130 kW	**37-171940**	**36-171910**	стандартная подвеска
B3	**1.4 HDi, 1.6 HDi, 1.6 HDi 110, 2.0 16V, 2.0 HDi 110, 2.0 HDi 135, 2.0 HDi 90** 08/00 - 50 -130 kW	**37-171940**	**36-171927**	стандартная подвеска; Усиленное оснащение .
B4	**1.4, 1.4 16V, 1.4 HDi, 1.6 16V, 1.6 BioFlex, 1.6 HDi, 1.6 HDi 110, 2.0 16V, 2.0 HDi 110, 2.0 HDi 135, 2.0 HDi 90** 08/00 - 50 -130 kW	**22-113115**	**19-113128**	стандартная подвеска
B6 Sport	**1.4, 1.4 16V, 1.4 HDi, 1.6 16V, 1.6 BioFlex, 1.6 HDi, 1.6 HDi 110, 2.0 16V, 2.0 HDi 110, 2.0 HDi 135, 2.0 HDi 90** 08/00 - 50 -130 kW	**35-052746**	**24-068604**	
B8	**1.4, 1.4 16V, 1.4 HDi, 1.6 16V, 1.6 BioFlex, 1.6 HDi, 1.6 HDi 110, 2.0 16V, 2.0 HDi 110, 2.0 HDi 135, 2.0 HDi 90** 08/00 - 50 -130 kW	**35-052753**	**24-068611**	
B12 PK	**1.4, 1.4 16V, 1.6 16V, 1.6 BioFlex, 2.0 16V** 08/00 - 55 -130 kW	**46-190635**		Обязанность, предусмотренная экспертизой VA: Глубина (экспертиза): 30 мм; Нагрузка оси до: 1050 кг HA: Глубина (экспертиза): 30 мм; Нагрузка оси до: 900 кг
B12 PK	**1.4 HDi, 1.6 HDi, 2.0 HDi 110, 2.0 HDi 135, 2.0 HDi 90** 08/00 - 50 -100 kW	**46-190642**		Обязанность, предусмотренная экспертизой VA: Глубина (экспертиза): 30 мм; Нагрузка оси до: 1100 кг HA: Глубина (экспертиза): 30 мм; Нагрузка оси до: 900 кг
B12 SL	**1.4, 1.4 16V, 1.4 HDi, 1.6 16V, 1.6 BioFlex, 1.6 HDi, 1.6 HDi 110, 2.0 16V, 2.0 HDi 110, 2.0 HDi 135, 2.0 HDi 90** 08/00 - 50 -130 kW	**46-190659**		Обязанность, предусмотренная экспертизой VA: Глубина (экспертиза): 40-50 мм; Нагрузка оси до: 1020 кг HA: Глубина (экспертиза): 30 мм; Нагрузка оси до: 900 кг

P

Пригодны для			

PEUGEOT

PEUGEOT 307 (3A/C)

B14	**1.4, 1.4 16V, 1.4 HDi, 1.6 16V, 1.6 BioFlex, 1.6 HDi, 1.6 HDi 110, 2.0 16V, 2.0 HDi 110, 2.0 HDi 135, 2.0 HDi 90** 08/00 - 50 -130 kW	**47-100817**		Обязанность, предусмотренная экспертизой VA: Глубина (экспертиза): 45-55 мм; Нагрузка оси до: 1065 кг HA: Глубина (экспертиза): 30-50 мм; Нагрузка оси до: 1065 кг

PEUGEOT 307 Break (3E)

B1	**1.4, 1.4 16V, 1.4 HDi, 1.6 16V, 1.6 BioFlex, 1.6 HDi, 1.6 HDi 110, 2.0, 2.0 16V, 2.0 HDI 110, 2.0 HDi 135, 2.0 HDI 90** 03/02 - 50 -130 kW	**12-117932**	**12-224333**	VA: с шариковым подшибником HA: без шарикового подшибника
B3	**1.4, 1.4 16V, 1.6 16V** 03/02 - 55 -80 kW	**37-171933**	**36-171910**	стандартная подвеска
B3	**1.4, 1.4 16V, 1.6 16V** 03/02 - 55 -80 kW	**37-171940**	**36-171927**	стандартная подвеска; Усиленное оснащение .
B3	**1.4 HDi, 1.6 HDi, 1.6 HDi 110, 2.0, 2.0 16V, 2.0 HDI 110, 2.0 HDI 90** 03/02 - 50 -130 kW	**37-171940**	**36-171910**	стандартная подвеска
B3	**1.4 HDi, 1.6 HDi, 1.6 HDi 110, 2.0, 2.0 16V, 2.0 HDI 110, 2.0 HDi 135, 2.0 HDI 90** 03/02 - 50 -130 kW	**37-171940**	**36-171927**	стандартная подвеска; Усиленное оснащение .
B3	**2.0 HDi 135** 02/04 - 100 kW	**36-239740**	**36-171910**	стандартная подвеска
B4	**1.4, 1.4 16V, 1.4 HDi, 1.6 16V, 1.6 BioFlex, 1.6 HDi, 1.6 HDi 110, 2.0, 2.0 16V, 2.0 HDI 110, 2.0 HDi 135, 2.0 HDI 90** 03/02 - 50 -130 kW	**22-113115**	**19-113135**	стандартная подвеска
B6 Sport	**1.4, 1.4 16V, 1.4 HDi, 1.6 16V, 1.6 BioFlex, 1.6 HDi, 1.6 HDi 110, 2.0, 2.0 16V, 2.0 HDI 110, 2.0 HDi 135, 2.0 HDI 90** 03/02 - 50 -130 kW	**35-052746**	**24-068604**	
B8	**1.4, 1.4 16V, 1.4 HDi, 1.6 16V, 1.6 BioFlex, 1.6 HDi, 1.6 HDi 110, 2.0, 2.0 16V, 2.0 HDI 110, 2.0 HDi 135, 2.0 HDI 90** 03/02 - 50 -130 kW	**35-052753**	**24-068611**	
B14	**1.4, 1.4 16V, 1.4 HDi, 1.6 16V, 1.6 BioFlex, 1.6 HDi, 1.6 HDi 110, 2.0, 2.0 16V, 2.0 HDI 110, 2.0 HDi 135, 2.0 HDI 90** 03/02 - 50 -130 kW	**47-100817**		Обязанность, предусмотренная экспертизой VA: Глубина (экспертиза): 45-55 мм; Нагрузка оси до: 1065 кг HA: Глубина (экспертиза): 30-50 мм; Нагрузка оси до: 1065 кг

PEUGEOT 307 SW (3H)

B1	**1.4, 1.4 16V, 1.6 16V, 1.6 BioFlex, 1.6 HDi 110, 1.6 HDI 90, 2.0 16V, 2.0 HDI 110, 2.0 HDi 135, 2.0 HDI 90** 03/02 - 55 -103 kW	**12-117932**	**12-224333**	VA: с шариковым подшибником HA: без шарикового подшибника
B3	**1.4, 1.4 16V, 1.6 16V** 03/02 - 55 -80 kW	**37-171933**	**36-171910**	стандартная подвеска
B3	**1.4, 1.4 16V, 1.6 16V** 03/02 - 55 -80 kW	**37-171940**	**36-171927**	стандартная подвеска; Усиленное оснащение .
B3	**1.6 HDi 110, 1.6 HDI 90, 2.0 16V, 2.0 HDI 110, 2.0 HDI 90** 03/02 - 66 -103 kW	**37-171940**	**36-171910**	стандартная подвеска

P

Пригодны для			

PEUGEOT

PEUGEOT 307 SW (3H)

B3	**1.6 HDi 110, 1.6 HDI 90, 2.0 16V, 2.0 HDI 110, 2.0 HDi 135, 2.0 HDI 90** 03/02 - 66 -103 kW	**37-171940**	**36-171927**	стандартная подвеска; Усиленное оснащение .
B3	**2.0 HDi 135** 02/04 - 100 kW	**36-239740**	**36-171910**	стандартная подвеска
B4	**1.4, 1.4 16V, 1.6 16V, 1.6 BioFlex, 1.6 HDi 110, 1.6 HDI 90, 2.0 16V, 2.0 HDI 110, 2.0 HDi 135, 2.0 HDI 90** 03/02 - 55 -103 kW	**22-113115**	**19-113135**	стандартная подвеска
B6 Sport	**1.4, 1.4 16V, 1.6 16V, 1.6 BioFlex, 1.6 HDi 110, 1.6 HDI 90, 2.0 16V, 2.0 HDI 110, 2.0 HDi 135, 2.0 HDI 90** 03/02 - 55 -103 kW	**35-052746**	**24-068604**	
B8	**1.4, 1.4 16V, 1.6 16V, 1.6 BioFlex, 1.6 HDi 110, 1.6 HDI 90, 2.0 16V, 2.0 HDI 110, 2.0 HDi 135, 2.0 HDI 90** 03/02 - 55 -103 kW	**35-052753**	**24-069687**	
B14	**1.4, 1.4 16V, 1.6 16V, 1.6 BioFlex, 1.6 HDi 110, 1.6 HDI 90, 2.0 16V, 2.0 HDI 110, 2.0 HDi 135, 2.0 HDI 90** 03/02 - 55 -103 kW	**47-100817**		Обязанность, предусмотренная экспертизой VA: Глубина (экспертиза): 45-55 мм; Нагрузка оси до: 1065 кг HA: Глубина (экспертиза): 30-50 мм; Нагрузка оси до: 1065 кг

PEUGEOT 307 CC (3B)

B1	**1.6 16V, 2.0 16V, 2.0 HDi 135** 10/03 - 80 -130 kW	**12-117932**	**12-224333**	VA: с шариковым подшибником HA: без шарикового подшибника
B3	**1.6 16V** 03/05 - 80 kW	**37-171933**	**36-171910**	стандартная подвеска
B3	**1.6 16V** 03/05 - 80 kW	**37-171940**	**36-171927**	стандартная подвеска; Усиленное оснащение .
B3	**2.0 16V, 2.0 HDi 135** 10/03 - 100 -130 kW	**37-171940**	**36-239764**	стандартная подвеска
B3	**2.0 16V, 2.0 HDi 135** 10/03 - 100 -130 kW	**37-171940**	**36-171927**	стандартная подвеска; Усиленное оснащение .
B4	**1.6 16V, 2.0 16V, 2.0 HDi 135** 10/03 - 80 -130 kW	**22-113115**	**19-113135**	
B6 Sport	**1.6 16V, 2.0 16V, 2.0 HDi 135** 10/03 - 80 -130 kW	**35-052746**	**24-068604**	
B8	**1.6 16V, 2.0 16V, 2.0 HDi 135** 10/03 - 80 -130 kW	**35-052753**	**24-068611**	
B14	**1.6 16V, 2.0 16V, 2.0 HDi 135** 10/03 - 80 -130 kW	**47-100817**		Обязанность, предусмотренная экспертизой VA: Глубина (экспертиза): 45-55 мм; Нагрузка оси до: 1065 кг HA: Глубина (экспертиза): 30-50 мм; Нагрузка оси до: 1065 кг

PEUGEOT 308 (4A_, 4C_)

B1	**1.4 16V, 1.6 16V, 1.6 BioFlex, 1.6 GTi, 1.6 HDi, 2.0 HDi** 09/07 - 66 -147 kW	**12-226559**	**12-234073**	VA: без шарикового подшибника HA: без шарикового подшибника
B1	**1.4 16V** 12/09 - 72 kW	**12-226559**	**12-234073**	VA: без шарикового подшибника; Код двигателя: EP3C HA: без шарикового подшибника

P

Пригодны для			
PEUGEOT			
PEUGEOT 308 (4A_, 4C_)			
B4	**1.4 16V, 1.6 16V, 1.6 BioFlex, 1.6 GTi, 1.6 HDi, 2.0 HDi** 09/07 - 66 -147 kW	**22-183699**	**19-170381** стандартная подвеска
B6 Sport	**1.4 16V, 1.6 16V, 1.6 BioFlex, 1.6 GTi, 1.6 HDi, 2.0 HDi** 09/07 - 66 -147 kW	**35-165453**	**24-165464**
B8	**1.4 16V, 1.6 16V, 1.6 BioFlex, 1.6 GTi, 1.6 HDi, 2.0 HDi** 09/07 - 66 -147 kW	**35-165675**	**24-165686**
B14	**1.4 16V, 1.6 16V, 1.6 BioFlex, 1.6 GTi, 1.6 HDi, 2.0 HDi** 09/07 - 66 -147 kW	**47-100817**	Обязанность, предусмотренная экспертизой VA: Глубина (экспертиза): 40-50 мм; Нагрузка оси до: 1065 кг HA: Глубина (экспертиза): 35-50 мм; Нагрузка оси до: 1065 кг
PEUGEOT 308 SW			
B1	**1.4 16V, 1.6 16V, 1.6 Bioflex, 1.6 HDi, 2.0 HDi** 09/07 - 66 -128 kW	**12-226559**	**12-234073** VA: без шарикового подшибника HA: без шарикового подшибника
B4	**1.4 16V, 1.6 16V, 1.6 HDi, 2.0 HDi** 09/07 - 66 -128 kW	**22-183699**	**19-194172** стандартная подвеска
B4	**1.6 HDi** 11/09 - 68 kW	**22-183699**	**19-194172** стандартная подвеска
PEUGEOT 308 CC			
B1	**1.6 16V, 1.6 HDi, 1.6 THP, 2.0 HDi** 04/09 - 82 -147 kW	**12-226559**	**12-234073** VA: без шарикового подшибника HA: без шарикового подшибника
B4	**1.6 16V, 1.6 HDi, 2.0 HDi** 04/09 - 82 -120 kW	**22-183699**	**19-193472**
B6 Sport	**1.6 16V, 1.6 HDi, 2.0 HDi** 04/09 - 82 -110 kW	**35-165453**	**24-165686**
B8	**1.6 16V, 1.6 HDi, 2.0 HDi** 04/09 - 82 -110 kW	**35-165675**	**24-165686**
B14	**1.6 16V, 1.6 HDi, 2.0 HDi** 04/09 - 82 -110 kW	**47-100817**	Обязанность, предусмотренная экспертизой VA: Глубина (экспертиза): 40-50 мм; Нагрузка оси до: 1065 кг HA: Глубина (экспертиза): 35-50 мм; Нагрузка оси до: 1065 кг
PEUGEOT 309 I (10C, 10A)			
B2	**1.1, 1.3, 1.3 XL, 1.4, 1.5, 1.6, 1.6 KAT, 1.9, 1.9 D** 10/85 - 12/89 40 -83 kW	**17-053310** **11-101376** SP	**15-069153**
B4	**1.1, 1.3, 1.3 XL, 1.4, 1.5, 1.6, 1.6 KAT, 1.9 D** 10/85 - 12/89 40 -83 kW	**22-040916** **11-101376** SP	**19-019314**
B4	**1.9, 1.9 GTI** 10/85 - 07/89 72 -94 kW	**22-041043** **22-041050** **11-101376** SP	**19-019314**
B6 Sport	**1.1, 1.3, 1.3 XL, 1.4, 1.6, 1.6 KAT, 1.9, 1.9 D** 10/85 - 12/89 40 -83 kW		**24-010399** HA: Параметр: 368/70
B6 Sport	**1.9 GTI** 10/86 - 07/89 88 -94 kW	**35-005469** **35-005452**	**24-010399** HA: Параметр: 368/70

P

Пригодны для			
PEUGEOT			
PEUGEOT 309 I (10C, 10A)			
MS **1.1, 1.3, 1.3 XL, 1.4, 1.5, 1.6, 1.6 KAT, 1.9, 1.9 D, 1.9 GTI** 10/85 - 12/89 40 -94 kW	*35-005483* *35-005476*	**24-010382**	VA: Параметр: 260/120 HA: Параметр: 248/157
MS **1.1, 1.3, 1.3 XL, 1.4, 1.5, 1.6, 1.6 KAT, 1.9, 1.9 D, 1.9 GTI** 10/85 - 12/89 40 -94 kW	*35-623809* *35-623816*	*24-023139*	тип модели: Race Gruppe A VA: Параметр: 300/140; изменяемой высоты HA: Параметр: 350/200
PEUGEOT 309 II (3C, 3A)			
B2 **1.1, 1.4, 1.6** 07/89 - 12/93 40 -69 kW	**17-053310** **11-101376** SP	**15-069153**	
B4 **1.1, 1.4, 1.6** 07/89 - 12/93 40 -69 kW	**22-040916** **11-101376** SP	**19-019314**	
B4 **1.6 GTi, 1.8 Diesel, 1.8 TD, 1.9, 1.9 Diesel, 1.9 GTI, 1.9 GTI 16V** 08/89 - 12/93 44 -116 kW	**22-041043** **22-041050** **11-101376** SP	**19-019314**	
B6 Sport **1.1, 1.4, 1.6, 1.6 GTi, 1.8 Diesel, 1.8 TD, 1.9, 1.9 Diesel, 1.9 GTI, 1.9 GTI 16V** 08/89 - 12/93 40 -116 kW	**35-005469** **35-005452**	**24-010399**	HA: Параметр: 368/70
MS **1.1, 1.4, 1.6, 1.6 GTi, 1.8 Diesel, 1.8 TD, 1.9, 1.9 Diesel, 1.9 GTI, 1.9 GTI 16V** 08/89 - 12/93 40 -116 kW	*35-005483* *35-005476*	**24-010382**	VA: Параметр: 260/120 HA: Параметр: 248/157
MS **1.1, 1.4, 1.6, 1.6 GTi, 1.8 Diesel, 1.8 TD, 1.9, 1.9 Diesel, 1.9 GTI, 1.9 GTI 16V** 08/89 - 12/93 40 -116 kW	*35-623809* *35-623816*	*24-023139*	тип модели: Race Gruppe A VA: Параметр: 300/140; изменяемой высоты HA: Параметр: 350/200
PEUGEOT 405 I (15B)			
B2 **1.4, 1.6, 1.8 Turbo Diesel, 1.9, 1.9 4x4, 1.9 Diesel, 1.9 Injection, 1.9 Sport MI-16** 01/87 - 12/92 47 -116 kW	**11-101376** SP	**15-069160**	
B4 **1.4, 1.6, 1.8 Turbo Diesel, 1.9, 1.9 4x4, 1.9 Diesel, 1.9 Injection, 1.9 Sport MI-16** 01/87 - 12/92 47 -116 kW	**22-045683** **11-101376** SP	**19-029368**	
B6 Sport **1.6, 1.8 Turbo Diesel, 1.9, 1.9 Diesel, 1.9 Injection, 1.9 Sport MI-16** 01/87 - 12/93 47 -116 kW	**35-005520**	**24-015103**	
B6 Sport **1.9 4x4** 07/88 - 12/92 80 kW	**35-005520**		
PEUGEOT 405 I Break (15E)			
B2 **1.4, 1.6, 1.8 GLD, 1.8 TD, 1.9, 1.9 D** 05/88 - 08/92 44 -88 kW	**11-101376** SP	**15-069160**	
B4 **1.4, 1.6, 1.8 GLD, 1.8 TD, 1.9, 1.9 D** 05/88 - 08/92 44 -88 kW	**22-045683** **11-101376** SP	**19-029368**	
B6 Sport **1.4, 1.6, 1.8 GLD, 1.8 TD, 1.9, 1.9 D** 05/88 - 08/92 44 -88 kW	**35-005520**	**24-015103**	
PEUGEOT 405 II (4B)			
B2 **1.4, 1.6, 1.8, 1.9 D, 1.9 TD, 2.0, 2.0 16V, 2.0 X4** 08/92 - 10/95 47 -110 kW	**11-101376** SP	**15-069160**	

P

Пригодны для			
PEUGEOT			
PEUGEOT 405 II (4B)			
B4	**1.4, 1.6, 1.8, 1.9 D, 1.9 TD, 2.0, 2.0 16V, 2.0 X4** 08/92 - 10/95 47 -110 kW	**22-045683** **11-101376** SP	**19-029368**
PEUGEOT 405 II Break (4E)			
B2	**1.4, 1.6, 1.8, 1.9 D, 1.9 TD, 2.0, 2.0 4x4** 08/92 - 10/96 47 -89 kW	**11-101376** SP	**15-069160**
B4	**1.4, 1.6, 1.8, 1.9 D, 1.9 TD, 2.0, 2.0 4x4** 08/92 - 10/96 47 -89 kW	**22-045683** **11-101376** SP	**19-029368**
PEUGEOT 406 (8B)			
B1	**1.6, 1.8, 1.8 16V, 1.9 D, 1.9 SL, 1.9 TD, 2.0, 2.0 16V, 2.0 16V HPi, 2.0 HDi 110, 2.0 HDI 90, 2.0 Turbo, 2.1 TD 12V, 2.2, 2.2 HDi, 3.0 24V, 3.0 V6** 11/95 - 05/04 51 -152 kW	**12-117796**	**12-233939**	VA: с шариковым подшибником HA: без шарикового подшибника
B3	**1.6, 1.8, 1.8 16V, 1.9 D, 2.0, 2.0 16V, 2.0 16V HPi, 2.0 HDI 110, 3.0 24V** 11/95 - 05/04 55 -140 kW	**36-202928**	**36-218967**	стандартная подвеска
B3	**1.6, 1.8, 1.8 16V, 1.9 D, 1.9 TD, 2.0, 2.0 16V, 2.0 16V HPi, 2.0 HDI 110, 2.0 Turbo, 2.1 TD 12V, 2.2, 2.2 HDi, 3.0 24V, 3.0 V6** 11/95 - 05/04 55 -152 kW		*36-211272*	стандартная подвеска; Усиленное оснащение .
B3	**1.8 16V** 10/00 - 05/04 85 kW	**36-202928**		стандартная подвеска; Вид топлива: Сжиженный газ (LPG)
B3	**1.8** 05/97 - 11/97 66 kW	**36-202928**		стандартная подвеска; с кондиционером
B3	**3.0 V6** 03/00 - 05/04 152 kW	**36-214426**		стандартная подвеска; АКПП
B3	**1.9 TD** 01/96 - 11/97 66 -68 kW		**36-218967**	стандартная подвеска; тип модели: SV/GLX; без кондиционера
B3	**1.9 TD** 01/96 - 12/99 66 -68 kW	**36-218950**	**36-218967**	стандартная подвеска; с кондиционером
B3	**2.0 HDI 90** 02/99 - 05/04 66 kW	i.V.	**36-218967**	стандартная подвеска; без кондиционера
B3	**2.0 HDI 90** 02/99 - 05/04 66 kW	**36-202928**	*36-211272*	стандартная подвеска; с кондиционером
B3	**2.0 HDi 110** 06/98 - 05/04 79 -80 kW		**36-218967**	стандартная подвеска; без кондиционера
B3	**2.0 HDi 110** 06/98 - 05/04 79 -80 kW	**36-218950**	*36-211272*	стандартная подвеска; с кондиционером
B3	**2.1 TD 12V** 01/96 - 11/97 80 kW	**36-214426**		стандартная подвеска; с кондиционером
B3	**2.1 TD 12V** 12/97 - 12/99 80 kW	**36-214426**		стандартная подвеска; тип модели: GTX/GLX/SVE
B3	**2.1 TD 12V** 12/97 - 12/99 80 kW	**36-218950**		стандартная подвеска; тип модели: SR/ST/LX; с кондиционером
B3	**2.2 HDi** 03/00 - 05/04 98 kW	**36-218950**	**36-218967**	стандартная подвеска

P

Пригодны для				
PEUGEOT				
PEUGEOT 406 (8B)				
B4	**1.6, 1.8, 1.8 16V, 1.9 SL, 2.0, 2.0 16V, 2.0 16V HPi, 2.0 Turbo, 2.2, 3.0 24V** 11/95 - 05/04 51 -140 kW	**22-046833** **22-046826**	**19-061238**	стандартная подвеска
B4	**1.9 D, 2.0 HDi 110, 2.0 HDI 90, 2.2 HDi, 3.0 V6** 10/96 - 05/04 55 -152 kW	**22-046833** **22-046826**	**19-061245**	
B4	**1.9 TD, 2.1 TD 12V** CH-Nr. - 05/04 66 -80 kW	**22-046833** **22-046826**	**19-061245**	CH.Nr.: 7665 ->
PEUGEOT 406 Break (8E/F)				
B1	**1.8, 1.8 16V, 1.9 D, 1.9 TD, 2.0, 2.0 16V, 2.0 16V HPi, 2.0 HDi 110, 2.0 HDI 90, 2.0 Turbo, 2.1 TD 12V, 2.2, 2.2 HDI, 3.0 24V, 3.0 V6** 10/96 - 10/04 55 -152 kW	**12-117796**	**12-233939**	VA: с шариковым подшибником HA: без шарикового подшибника
B3	**1.8 16V** 10/00 - 10/04 85 kW	**36-202928**		стандартная подвеска; Вид топлива: Сжиженный газ (LPG)
B3	**1.8, 1.8 16V** 10/96 - 11/97 66 -81 kW	**36-202928**		стандартная подвеска; с кондиционером
B3	**1.8, 1.8 16V, 1.9 D, 1.9 TD, 2.0, 2.0 16V, 2.0 16V HPi, 2.0 HDi 110, 2.0 HDI 90, 2.0 Turbo, 2.2, 2.2 HDI** 10/96 - 10/04 55 -116 kW		*36-211272*	стандартная подвеска; Усиленное оснащение .
B3	**1.9 TD** 10/96 - 12/99 66 kW	**36-218950**		стандартная подвеска; с кондиционером
B3	**2.2 HDI** 03/00 - 10/04 98 kW	**36-218950**	**36-215331**	стандартная подвеска
B4	**1.8, 1.8 16V, 1.9 D, 1.9 TD, 2.0 16V, 2.0 16V HPi, 2.0 HDi 110, 2.0 HDI 90** 10/96 - 10/04 55 -103 kW	**22-046833** **22-046826**	**19-061245**	исполнение для плохих дорог
B4	**2.0, 2.0 Turbo, 2.1 TD 12V, 2.2, 2.2 HDI, 3.0 24V, 3.0 V6** 10/96 - 10/04 80 -152 kW	**22-046833** **22-046826**	**19-061245**	стандартная подвеска
PEUGEOT 406 купе (8C)				
B1	**1.8, 2.0 16V, 2.2, 2.2 HDI, 3.0 V6 24V** 03/97 - 12/04 82 -140 kW	**12-117796**		VA: с шариковым подшибником
B4	**1.8, 2.0 16V, 2.2, 2.2 HDI** 03/97 - 12/04 82 -116 kW	**22-046833** **22-046826**	**19-061238**	
B4	**3.0 V6, 3.0 V6 24V** 03/97 - 12/04 140 -152 kW	**22-046833** **22-046826**	**19-061245**	
PEUGEOT 407 (6D_)				
B1	**1.6 HDi 110, 1.8, 1.8 16V, 2.0, 2.0 16V, 2.0 Bioflex, 2.0 HDi, 2.0 HDi 135, 2.2, 2.2 16V, 2.2 HDi 170** 05/04 - 80 -125 kW	**12-228539**		VA: с шариковым подшибником; колесный диск: 16"
B1	**1.6 HDi 110, 1.8, 1.8 16V, 2.0, 2.0 16V, 2.0 Bioflex, 2.0 HDi, 2.0 HDi 135, 2.2, 2.2 16V, 2.2 HDi 170** 05/04 - 80 -125 kW	**12-228546**		VA: с шариковым подшибником; колесный диск: 17"
B3	**1.8, 1.8 16V** 05/04 - 85 -92 kW	**36-219681**	**36-219711**	стандартная подвеска

P

Пригодны для			
PEUGEOT			
PEUGEOT 407 (6D_)			
B3	**2.0, 2.0 16V** 05/04 - 100 -103 kW	**36-219681**	**36-219711**	стандартная подвеска; механическая КПП
B3	**2.0, 2.0 16V** 05/04 - 100 -103 kW	**36-219681**	**36-219711**	стандартная подвеска; для автомобилей без сдвигаемой панели крыши; АКПП
B3	**2.2, 2.2 16V** 05/04 - 116 -120 kW		**36-219711**	стандартная подвеска
B3	**1.6 HDi 110** 05/04 - 80 kW	**36-219681**	**36-219711**	стандартная подвеска; для автомобилей без сдвигаемой панели крыши
B3	**2.0 HDi 135** 05/04 - 100 kW		**36-219711**	стандартная подвеска
B4	**1.6 HDi 110, 1.8, 1.8 16V, 2.0, 2.0 16V, 2.0 HDi, 2.0 HDi 135, 2.2, 2.2 16V, 2.2 HDi 170, 2.7 HDi** 05/04 - 80 -150 kW	**19-146171**	**19-146188**	без электронн. регулирования аморт. Силы
B6 Sport	**1.6 HDi 110, 1.8, 1.8 16V, 2.0, 2.0 16V, 2.0 HDi, 2.0 HDi 135, 2.2, 2.2 16V, 2.2 HDi 170, 2.7 HDi, 3.0** 05/04 - 80 -155 kW	**24-122740**	**24-122757**	без электронн. регулирования аморт. Силы
B8	**1.6 HDi 110, 1.8, 1.8 16V, 2.0, 2.0 16V, 2.0 HDi, 2.0 HDi 135, 2.2, 2.2 16V, 2.2 HDi 170, 2.7 HDi, 3.0** 05/04 - 80 -155 kW	**24-122764**	**24-122771**	без электронн. регулирования аморт. Силы
PEUGEOT 407 SW (6E_)			
B1	**1.6 HDi 110, 1.8, 1.8 16V, 2.0, 2.0 16V, 2.0 Bioflex, 2.0 HDi, 2.0 HDi 135, 2.2, 2.2 16V, 2.2 HDi, 2.2 HDi 170** 05/04 - 80 -125 kW	**12-228539**		VA: с шариковым подшибником; колесный диск: 16"
B1	**1.6 HDi 110, 1.8, 1.8 16V, 2.0, 2.0 16V, 2.0 Bioflex, 2.0 HDi, 2.0 HDi 135, 2.2, 2.2 16V, 2.2 HDi, 2.2 HDi 170** 05/04 - 80 -125 kW	**12-228546**		VA: с шариковым подшибником; колесный диск: 17"
B3	**1.8, 1.8 16V** 05/04 - 85 -92 kW	**36-219681**	**36-219735**	стандартная подвеска
B3	**2.0, 2.0 16V** 05/04 - 100 -103 kW	**36-219681**	**36-219735**	стандартная подвеска; механическая КПП
B3	**2.0, 2.0 16V** 05/04 - 100 -103 kW	**36-219681**	**36-219735**	стандартная подвеска; АКПП
B3	**1.6 HDi 110, 2.0 HDi 135, 2.2, 2.2 16V** 05/04 - 80 -120 kW		**36-219735**	стандартная подвеска
B4	**1.6 HDi 110, 1.8, 1.8 16V, 2.0, 2.0 16V, 2.0 Bioflex, 2.0 HDi, 2.0 HDi 135, 2.2, 2.2 16V, 2.2 HDi, 2.2 HDi 170, 2.7 HDi** 05/04 - 80 -150 kW	**19-146171**	**19-146188**	без электронн. регулирования аморт. Силы
B6 Sport	**1.6 HDi 110, 1.8, 1.8 16V, 2.0, 2.0 16V, 2.0 Bioflex, 2.0 HDi, 2.0 HDi 135, 2.2, 2.2 16V, 2.2 HDi, 2.2 HDi 170, 2.7 HDi, 3.0** 05/04 - 80 -155 kW	**24-122740**	**24-122757**	без электронн. регулирования аморт. Силы
B8	**1.6 HDi 110, 1.8, 1.8 16V, 2.0, 2.0 16V, 2.0 Bioflex, 2.0 HDi, 2.0 HDi 135, 2.2, 2.2 16V, 2.2 HDi, 2.2 HDi 170, 2.7 HDi, 3.0** 05/04 - 80 -155 kW	**24-122764**	**24-122771**	без электронн. регулирования аморт. Силы

P

Пригодны для			
PEUGEOT			
PEUGEOT 407 купе (6C_)			
B1 **2.0 HDi, 2.2 16V, 2.7 HDi, 3.0 HDi** 10/05 - 100 -177 kW	**12-228539**		VA: с шариковым подшибником; колесный диск: 16"
B1 **2.0 HDi, 2.2 16V, 2.7 HDi, 3.0 HDi** 10/05 - 100 -177 kW	**12-228546**		VA: с шариковым подшибником; колесный диск: 17"
B4 **2.0 HDi, 2.2 16V, 2.7 HDi** 10/05 - 100 -150 kW	**19-146171**	**19-146188**	без электронн. регулирования аморт. Силы
B6 Sport **2.0 HDi, 2.2 16V, 2.7 HDi, 3.0 HDi, 3.0 V6** 10/05 - 100 -177 kW	**24-122740**	**24-122757**	без электронн. регулирования аморт. Силы
B8 **2.0 HDi, 2.2 16V, 2.7 HDi, 3.0 HDi, 3.0 V6** 10/05 - 120 -177 kW	**24-122764**	**24-122771**	без электронн. регулирования аморт. Силы
PEUGEOT 504 (A_, M_)			
B4 **1.8, 1.8 Injection, 1.9 D, 2.0, 2.0 TI, 2.1 D, 2.3 D** CH-Nr. - 12/83 40 -78 kW	**11-101918** SP		CH.Nr.: 2 181 357 ->
PEUGEOT 504 Break (D_, F_)			
B4 **1.8, 2.0, 2.1 D, 2.3 D** 04/71 - 07/86 48 -68 kW	**11-101918** SP		
PEUGEOT 504 купе			
B4 **2.0** 10/74 - CH-Nr. 75 -78 kW	**11-101918** SP		-> CH.Nr.: 2 181 356
B4 **2.0** CH-Nr. - 08/84 75 -78 kW	**11-101918** SP		CH.Nr.: 2 181 357 ->
B4 **2.7** CH-Nr. - 08/84 106 kW	**11-101918** SP		CH.Nr.: 2 085 066 ->
PEUGEOT 504 кабрио			
B4 **2.0** 10/74 - CH-Nr. 75 -78 kW	**11-101918** SP		-> CH.Nr.: 2 085 065
B4 **2.0** CH-Nr. - 08/84 75 -78 kW	**11-101918** SP		CH.Nr.: 2 085 066 ->
PEUGEOT 504 пикап (E_)			
B4 **1.6, 1.8, 1.9 D, 2.1 D, 2.3 D** 01/80 - 12/89 40 -55 kW	**11-101918** SP		
PEUGEOT 505 (551A)			
B4 **1.8, 2.0, 2.0 TI,STI, 2.2, 2.2 GTI, 2.3 Turbo Diesel, 2.5 Diesel, 2.5 Turbo Diesel, 2.8** 09/80 - CH-Nr. 51 -124 kW	**11-101918** SP		-> CH.Nr.: 1 845 000
B4 **2.2 Turbo Injection** 03/84 - CH-Nr. 110 -128 kW	**11-101918** SP		-> CH.Nr.: 1 887 751; без АБС
B4 **2.2 Turbo Injection** CH-Nr. - 12/88 110 -128 kW	**11-101918** SP		CH.Nr.: 1 965 001 ->; с АБС
PEUGEOT 505 Break (551D)			
B4 **2.0, 2.2, 2.2 GTI, 2.3 Diesel, 2.5 Diesel, 2.5 Turbo Diesel** 04/82 - CH-Nr. 51 -90 kW	**11-101918** SP		-> CH.Nr.: 1 875 000

P

Пригодны для				
PEUGEOT				
PEUGEOT 604 (561A_)				
B4	**2.0, 2.3 TD, 2.5 TD, 2.7 SL, 2.7 TI,STI, 2.8 GTI** 08/77 - 07/87 59 -110 kW	**11-101918** SP		
PEUGEOT 605 (6B)				
B4	**2.0, 2.0 16V, 2.0 Turbo, 2.1 D, 2.1 TD 12V, 2.1 Turbo Diesel, 2.5 Turbo Diesel, 3.0, 3.0 SV 24** 08/89 - 07/95 60 -147 kW	*22-040695* *22-040701*	**19-019338** OIO	
B4	**2.0, 2.0 16V, 2.0 Turbo, 2.1 TD 12V, 2.1 Turbo Diesel, 2.5 Turbo Diesel, 3.0, 3.0 SV 24, 3.0 V6** 07/95 - 09/99 79 -147 kW	**22-110893** **22-110909**	**19-110912** OIO	
PEUGEOT 607 (9D, 9U)				
B4	**2.0, 2.0 HDi, 2.2 16V, 2.2 HDI, 2.7 HDi 24V, 3.0 V6 24V** 02/00 - 79 -155 kW	**22-128249** **22-128256**	**19-128269** OIO	стандартная подвеска
PEUGEOT 806 (221)				
B1	**1.8** 07/95 - 08/02 73 kW	**12-117505** **12-117499**		VA: с шариковым подшибником
B3	**1.8, 1.9 TD, 2.0, 2.0 16V, 2.0 HDI, 2.0 HDI 16V, 2.0 Turbo, 2.1 td 12V** 06/94 - 08/02 66 -108 kW	**37-206307**	**36-211401**	
B4	**1.8, 1.9 TD, 2.0, 2.0 16V, 2.0 HDI, 2.0 Turbo, 2.1 td 12V** 06/94 - CH-Nr. 66 -108 kW	**22-046734**	**19-061054** OIO	-> CH.Nr.: 7608
B4	**1.8, 1.9 TD, 2.0, 2.0 16V, 2.0 HDI, 2.0 Turbo, 2.1 td 12V** CH-Nr. - 08/02 66 -108 kW	**22-046734**	**19-110547** OIO	CH.Nr.: 7609 ->
PEUGEOT 807 (E)				
B1	**2.0, 2.0 16V, 2.0 HDi, 2.2, 2.2 HDi, 3.0 V6** 06/02 - 79 -150 kW	**12-117505** **12-117499**		VA: с шариковым подшибником
B3	**2.0, 2.2** 06/02 - 100 -116 kW	**36-217533**	**36-217571**	стандартная подвеска; до орг. Номера 09533
B3	**2.0 16V, 3.0 V6** 06/02 - 103 -150 kW		**36-217571**	стандартная подвеска
B3	**2.0 HDi** 06/02 - 79 -120 kW	**36-217540**	**36-217571**	стандартная подвеска
B3	**2.2 HDi** 06/02 - 94 -125 kW	**36-217564**		
B4	**2.0, 2.0 16V, 2.0 HDi, 2.2, 2.2 HDi, 3.0 V6** 06/02 - 79 -150 kW	**22-128225** **22-139122**	**19-128238** OIO	
PEUGEOT 1007 (KM_)				
B1	**1.4, 1.4 16V, 1.4 HDi, 1.6 16V, 1.6 HDi** 04/05 - 50 -80 kW	**12-226542**		VA: без шарикового подшибника
B3	**1.4, 1.4 16V** 04/05 - 54 -65 kW	**36-202911**	**36-219667**	стандартная подвеска VA: для автомобилей с панорамной крышей

P

Пригодны для				
PEUGEOT				
PEUGEOT 1007 (KM_)				
B3	**1.4, 1.4 16V** 04/05 - 54 -65 kW	**37-239718**		стандартная подвеска; для автомобилей без панорамной крыши
B3	**1.4 HDi, 1.6 16V** 04/05 - 50 -80 kW	**37-239725**	**36-219667**	стандартная подвеска
B3	**1.6 HDi** 06/07 - 80 kW	**37-239701**	**36-219667**	стандартная подвеска
B4	**1.4, 1.4 16V, 1.4 HDi, 1.6 16V** 04/05 - 50 -80 kW	**22-118608** **22-118615**	**19-223025**	
B6 Sport	**1.4, 1.4 16V, 1.4 HDi, 1.6 16V, 1.6 HDi** 04/05 - 50 -80 kW	**35-140795** **35-140801**	**24-140812**	стандартная подвеска
B12 PK	**1.4, 1.4 16V, 1.4 HDi, 1.6 16V** 04/05 - 50 -80 kW	**46-207036**		Обязанность, предусмотренная экспертизой VA: Глубина (экспертиза): 30 мм; Нагрузка оси до: 920 кг HA: Глубина (экспертиза): 30 мм; Нагрузка оси до: 825 кг
PEUGEOT 3008				
B3	**1.6 THP** 06/09 - 110 -115 kW	i.V.	**36-239764**	стандартная подвеска VA: механическая КПП
B4	**1.6 HDi, 1.6 THP, 1.6 VTi, 2.0 HDi** 06/09 - 80 -120 kW	i.V. i.V.	**19-229096**	стандартная подвеска
PEUGEOT 4007 (GP_)				
B4	**2.2 HDi, 2.4 16V** 02/07 - 115 -125 kW	i.V. i.V.	**19-172682**	
PEUGEOT 5008				
B4	**1.6 16V, 1.6 HDi, 2.0 HDi** 06/09 - 80 -120 kW	i.V. i.V.	**19-226736**	
PEUGEOT RCZ				
B1	**1.6 16V, 2.0 HDi** 03/10 - 115 -147 kW		**12-234073**	HA: без шарикового подшибника
B4	**1.6 16V, 2.0 HDi** 03/10 - 115 -147 kW	**22-232908** **22-232915**	**19-232928**	
B6 Sport	**1.6 16V, 2.0 HDi** 03/10 - 115 -147 kW	**35-231646** **35-236429**	**24-231657**	стандартная подвеска
B14	**1.6 16V, 2.0 HDi** 03/10 - 115 -147 kW	**47-235106**		Обязанность, предусмотренная экспертизой VA: Глубина (экспертиза): 15-25 мм; Нагрузка оси до: 1100 кг HA: Глубина (экспертиза): 20-30 мм; Нагрузка оси до: 850 кг
PEUGEOT BIPPER (AA_)				
B1	**1.4** 02/08 - 54 kW	**12-226504** **12-226481**		VA: с шариковым подшибником
B1	**1.3 HDi 75** 10/10 - 55 kW	**12-226504** **12-226481**		Код двигателя: F13DTE5 VA: с шариковым подшибником
B4	**1.4, 1.4 HDi** 02/08 - 50 -54 kW	**22-189271** **22-189288**	**19-189291**	

P

Пригодны для				
PEUGEOT				
PEUGEOT BIPPER Tepee				
B1	**1.4** 04/08 - 54 kW	**12-226504** **12-226481**		VA: с шариковым подшибником
B1	**1.3 HDi 75** 10/10 - 55 kW	**12-226504** **12-226481**		Код двигателя: F13DTE5 VA: с шариковым подшибником
B4	**1.4, 1.4 HDi** 04/08 - 50 -54 kW	**22-189271** **22-189288**	**19-189291**	
PEUGEOT EXPERT (224)				
B1	**1.6, 1.8, 1.9 D, 1.9 TD, 2.0, 2.0 HDI** 10/95 - 51 -100 kW	**12-117505** **12-117499**		VA: с шариковым подшибником
B3	**1.6, 1.8, 1.9 D, 1.9 TD, 2.0, 2.0 HDI, 1.6, 1.8, 1.9 D, 1.9 D 70, 1.9 TD, 2.0, 2.0 HDI** 02/96 - 51 -100 kW		**36-222209**	
B4	**1.6, 1.8, 1.9 D, 1.9 TD** 10/95 - 08/97 51 -74 kW	**22-046734**	**19-068022**	-> CH.Nr.: 7608
B4	**1.6, 1.8, 1.9 D, 1.9 TD** 09/97 - 10/03 51 -74 kW	**22-046734**	**19-135106**	CH.Nr.: 7609-> 9793
B4	**2.0, 2.0 HDI** 07/00 - 10/03 69 -100 kW	**22-046734**	**19-135106**	-> CH.Nr.: 9793
PEUGEOT EXPERT фургон (222)				
B1	**1.6, 1.8, 1.9 D, 1.9 D 70, 1.9 TD, 2.0, 2.0 HDI** 02/96 - 51 -100 kW	**12-117505** **12-117499**		VA: с шариковым подшибником
B4	**1.6, 1.8, 1.9 D, 1.9 TD** 02/96 - 08/97 51 -74 kW	**22-046734**	**19-068022**	-> CH.Nr.: 7608
B4	**1.6, 1.8, 1.9 D, 1.9 D 70, 1.9 TD** 09/97 - 10/03 51 -74 kW	**22-046734**	**19-135106**	CH.Nr.: 7609-> 9793
B4	**2.0, 2.0 HDI** 07/00 - 10/03 69 -100 kW	**22-046734**	**19-135106**	-> CH.Nr.: 9793
PEUGEOT EXPERT с бортовой платформой/ходовая часть (223)				
B1	**1.6, 1.9 D, 1.9 TD, 2.0 HDi** 02/96 - 51 -80 kW	**12-117505** **12-117499**		VA: с шариковым подшибником
B4	**1.6, 1.9 D, 1.9 TD** 02/96 - 08/97 51 -68 kW	**22-046734**	**19-068022**	-> CH.Nr.: 7608
B4	**1.6, 1.9 D, 1.9 TD** 09/97 - 10/03 51 -68 kW	**22-046734**	**19-135106**	CH.Nr.: 7609-> 9793
B4	**1.9 D, 2.0 HDi** 06/98 - 10/03 51 -80 kW	**22-046734**	**19-135106**	-> CH.Nr.: 9793
PEUGEOT EXPERT Tepee (VF3V_)				
B4	**1.6 HDi 90, 2.0 16V, 2.0 HDi 100, 2.0 HDi 120, 2.0 HDi 130, 2.0 HDi 140, 2.0 HDi 165, 1.6 HDi 90, 2.0 16V, 2.0 HDi 100, 2.0 HDi 120, 2.0 HDi 130, 2.0 HDi 140, 2.0 HDi 165, 1.6 HDi 90, 2.0 HDi 120, 2.0 HDi 140** 01/07 - 66 -120 kW	i.V. i.V.	**19-225289**	стандартная подвеска; кроме пневматической подвески

P

Пригодны для			

PEUGEOT

PEUGEOT EXPERT Tepee (VF3V_)

B4	**1.6 HDi 90, 2.0 16V, 2.0 HDi 100, 2.0 HDi 120, 2.0 HDi 130, 2.0 HDi 140, 2.0 HDi 165, 1.6 HDi 90, 2.0 16V, 2.0 HDi 100, 2.0 HDi 120, 2.0 HDi 130, 2.0 HDi 140, 2.0 HDi 165, 1.6 HDi 90, 2.0 HDi 120, 2.0 HDi 140** 01/07 - 66 -120 kW	i.V. i.V.	**19-171203**	Усиленное оснащение .; с пневматической подвеской

PEUGEOT PARTNER Combispace (5F)

B1	**1.1, 1.4, 1.6 16V, 1.8, 1.9 D, 2.0 HDI** 05/96 - 44 -80 kW	**12-117925**		с гидроусилителем VA: с шариковым подшибником
B3	**2.0 HDI** 02/00 - 12/02 66 kW	**36-200580**		стандартная подвеска; без кондиционера
B3	**2.0 HDI** 02/00 - 12/02 66 kW	**36-198153**		стандартная подвеска; с кондиционером
B3	**2.0 HDI** 02/00 - 12/02 66 kW	**36-212545**		стандартная подвеска; для автомобилей со сдвигаемой панелью крыши; без кондиционера
B3	**2.0 HDI** 02/00 - 12/02 66 kW	**36-212552**		стандартная подвеска; для автомобилей со сдвигаемой панелью крыши; с кондиционером
B3	**2.0 HDI** 01/03 - 66 kW	**36-198184**		стандартная подвеска; без кондиционера
B3	**2.0 HDI** 01/03 - 66 kW	**36-215515**		стандартная подвеска; Усиленное оснащение .; без кондиционера
B3	**2.0 HDI** 01/03 - 66 kW	**36-198368**		стандартная подвеска; с кондиционером
B4	**1.1, 1.4, 1.6 16V, 1.6 HDi 75, 1.6 HDi 90, 1.8, 1.9 D, 2.0 HDI** 05/96 - 44 -80 kW	**22-045676** **22-045669** **11-101376** SP	**19-238784**	

PEUGEOT PARTNER фургон (5)

B1	**1.1, 1.4, 1.6, 1.8, 1.8 D, 1.9 D, 2.0 HDi** 05/96 - 43 -80 kW	**12-117925**		с гидроусилителем VA: с шариковым подшибником
B4	**1.1, 1.4, 1.4 BiFuel, 1.6, 1.6 HDi 75, 1.8** 06/96 - 44 -80 kW	**22-045676** **22-045669** **11-101376** SP	**19-238784**	
B4	**1.1, 1.4, 1.4 BiFuel, 1.6, 1.6 HDi 75, 1.6 HDi 90, 1.8, 1.8 D, 1.9 D, 2.0 HDi** 05/96 - 43 -80 kW	**22-045959** **22-045966** **11-101376** SP	**19-238784**	Макс. нагрузка: 800 кг
B4	**1.8 D, 1.9 D** 05/96 - 43 -51 kW	**22-045676** **22-045669** **11-101376** SP	**19-238784**	Макс. нагрузка: 600 кг

PEUGEOT PARTNER Tepee

B4	**1.6, 1.6 Flex, 1.6 HDi, 1.6 HDi 90** 04/08 - 55 -88 kW	**22-226716** **22-226723**	**19-226736**	стандартная подвеска HA: Варианты оснащения: (+) Extra Seat
B4	**1.6, 1.6 Flex, 1.6 HDi, 1.6 HDi 90** 04/08 - 55 -88 kW	**22-226716** **22-226723**	**19-226743**	стандартная подвеска HA: Варианты оснащения: (-) Extra Seat

PEUGEOT PARTNER фургон

B4	**1.6, 1.6 Flex, 1.6 HDi, 1.6 HDi 90** 06/08 - 55 -88 kW	**22-226716** **22-226723**	**19-226750**	стандартная подвеска HA: полезная нагрузка до 600 kg

Пригодны для			
PEUGEOT			
PEUGEOT PARTNER фургон			
B4	**1.6, 1.6 Flex, 1.6 HDi, 1.6 HDi 90** 06/08 - 55 -88 kW	**22-226716** **22-226723**	**19-226736**	стандартная подвеска HA: полезная нагрузка до 800 kg; полезная нагрузка до 1000 kg
PEUGEOT BOXER автобус (230P)			
B1	**1.9 D, 1.9 TD, 1.9 TD 4x4, 2.0 i, 2.0 i 4x4, 2.5 D, 2.5 D 4x4, 2.5 DT, 2.5 TD, 2.5 TD 4x4, 2.5 TDI, 2.5 TDI 4x4, 2.8 D, 2.8 DTiC, 2.8 HDi, 2.8 HDi AWD** 03/94 - 04/02 51 -94 kW	**12-117536** **12-117529**		VA: с шариковым подшибником
B2	**1.9 D, 1.9 TD, 1.9 TD 4x4, 2.0 i, 2.0 i 4x4, 2.5 D, 2.5 D 4x4, 2.5 DT, 2.5 TD, 2.5 TD 4x4, 2.5 TDI, 2.5 TDI 4x4, 2.8 D, 2.8 DTiC, 2.8 HDi, 2.8 HDi AWD** 03/94 - 04/02 51 -94 kW		**15-122582**	
B3 BF	**1.9 D, 1.9 TD, 2.0 i, 2.5 D, 2.5 TD, 2.5 TDI, 2.8 D, 2.8 HDI** 03/94 - 04/02 51 -94 kW		**39-222855**	полезная нагрузка до 1400 kg HA: параболическая рессора
B3 BF	**1.9 D, 1.9 TD, 2.0 i, 2.5 D, 2.5 TD, 2.5 TDI, 2.8 D, 2.8 HDI** 03/94 - 04/02 51 -94 kW		**39-220967**	полезная нагрузка до 1800 kg HA: параболическая рессора
B4	**1.9 D, 1.9 TD, 1.9 TD 4x4, 2.0 i, 2.0 i 4x4, 2.5 D, 2.5 D 4x4, 2.5 DT, 2.5 TD, 2.5 TD 4x4, 2.5 TDI, 2.5 TDI 4x4, 2.8 D, 2.8 DTiC, 2.8 HDi, 2.8 HDi AWD** 03/94 - 04/02 51 -94 kW	**22-228017**	**19-065656**	
PEUGEOT BOXER фургон (230L)			
B1	**1.9 D, 1.9 DT 4x4, 1.9 TD, 2.0 4x4, 2.0 HDI, 2.0 i, 2.5 D, 2.5 D 4x4, 2.5 DT, 2.5 TD, 2.5 TDI, 2.5 TDI 4x4, 2.8 D, 2.8 DTiC, 2.8 HDi, 2.8 HDi 4x4** 10/97 - 04/02 50 -94 kW	**12-117536** **12-117529**		VA: с шариковым подшибником
B2	**1.9 D, 1.9 DT 4x4, 1.9 TD, 2.0 4x4, 2.0 HDI, 2.0 i, 2.5 D, 2.5 D 4x4, 2.5 DT, 2.5 TD, 2.5 TDI, 2.5 TDI 4x4, 2.8 D, 2.8 DTiC, 2.8 HDi, 2.8 HDi 4x4** 10/97 - 04/02 50 -94 kW		**15-122582**	полезная нагрузка до 1400 kg
B3 BF	**1.9 D, 1.9 TD, 2.0 HDI, 2.0 i, 2.5 D, 2.5 TD, 2.5 TDI, 2.8 D, 2.8 HDI** 01/99 - 04/02 50 -94 kW		**39-222855**	полезная нагрузка до 1400 kg HA: параболическая рессора
B3 BF	**1.9 D, 1.9 TD, 2.0 HDI, 2.0 i, 2.5 D, 2.5 TD, 2.5 TDI, 2.8 D, 2.8 HDI** 01/99 - 04/02 50 -94 kW		**39-220967**	полезная нагрузка до 1800 kg HA: параболическая рессора
B4	**1.9 D, 1.9 DT 4x4, 1.9 TD, 2.0 4x4, 2.0 HDI, 2.0 i, 2.5 D, 2.5 D 4x4, 2.5 DT, 2.5 TD, 2.5 TDI, 2.5 TDI 4x4, 2.8 D, 2.8 DTiC, 2.8 HDi, 2.8 HDi 4x4** 10/97 - 04/02 50 -94 kW	**22-228017**	**19-065656**	стандартная подвеска; полезная нагрузка до 1400 kg
B4	**1.9 D, 1.9 DT 4x4, 1.9 TD, 2.0 4x4, 2.0 HDI, 2.0 i, 2.5 D, 2.5 D 4x4, 2.5 DT, 2.5 TD, 2.5 TDI, 2.5 TDI 4x4, 2.8 D, 2.8 DTiC, 2.8 HDi, 2.8 HDi 4x4** 10/97 - 04/02 50 -94 kW	**22-228017**	**24-168731**	стандартная подвеска; полезная нагрузка до 1800 kg
B4	**1.9 D, 1.9 DT 4x4, 1.9 TD, 2.0 4x4, 2.0 HDI, 2.0 i, 2.5 D, 2.5 D 4x4, 2.5 DT, 2.5 TD, 2.5 TDI, 2.5 TDI 4x4, 2.8 D, 2.8 DTiC, 2.8 HDi, 2.8 HDi 4x4** 10/97 - 04/02 50 -94 kW	**22-228017**	**24-168748**	для жилых микроавтобусов (кемперов); полезная нагрузка до 1800 kg

P

Пригодны для				
PEUGEOT				
PEUGEOT BOXER с бортовой платформой/ходовая часть (ZCT_)				
B1	**1.9 TD, 2.0, 2.0 i, 2.5 D, 2.5 D 4x4, 2.5 TD, 2.5 TDI, 2.5 TDI 4x4, 2.8 D, 2.8 HDi, 2.8 HDi AWD** 01/97 - 04/02 63 -94 kW	**12-117536** **12-117529**		VA: с шариковым подшибником
B2	**1.9 TD, 2.0, 2.0 i, 2.5 D, 2.5 D 4x4, 2.5 TD, 2.5 TDI, 2.5 TDI 4x4** 01/97 - 04/02 63 -81 kW		**15-122582** OIO	полезная нагрузка до 1400 kg
B3 BF	**1.9 TD, 2.0 i, 2.5 D, 2.5 TD, 2.5 TDI, 2.8 D, 2.8 HDI** 01/97 - 04/02 63 -94 kW		**39-222855**	полезная нагрузка до 1400 kg HA: параболическая рессора
B3 BF	**1.9 TD, 2.0 i, 2.5 D, 2.5 TD, 2.5 TDI, 2.8 D, 2.8 HDI** 01/97 - 04/02 63 -94 kW		**39-220967**	полезная нагрузка до 1800 kg HA: параболическая рессора
B4	**1.9 TD, 2.0, 2.0 i, 2.5 D, 2.5 TD, 2.5 TDI, 2.8 D, 2.8 HDi, 2.8 HDi AWD** 01/97 - 04/02 63 -94 kW	**22-228017**	**19-065656** OIO	стандартная подвеска; полезная нагрузка до 1400 kg
B4	**1.9 TD, 2.0, 2.0 i, 2.5 D, 2.5 TD, 2.5 TDI, 2.8 D, 2.8 HDi, 2.8 HDi AWD** 01/97 - 04/02 63 -94 kW	**22-228017**	**24-168731** OIO	стандартная подвеска; полезная нагрузка до 1800 kg
B4	**1.9 TD, 2.0, 2.0 i, 2.5 D, 2.5 TD, 2.5 TDI, 2.8 D, 2.8 HDi, 2.8 HDi AWD** 01/97 - 04/02 63 -94 kW	**22-228017**	**24-168748** OIO	для жилых микроавтобусов (кемперов); полезная нагрузка до 1800 kg
PEUGEOT BOXER автобус (244, Z_)				
B1	**2.0, 2.0 HDi, 2.2 HDi, 2.8 HDi, 2.8 HDi 4x4** 04/02 - 62 -107 kW	**12-228683** **12-228676**		VA: с шариковым подшибником
B3	**2.0** 04/02 - 81 kW	**36-222223**		тип модели: Minibus; полезная нагрузка до 1800 kg HA: стандартная подвеска
B3	**2.2 HDi, 2.8 HDi** 04/02 - 74 -107 kW	**36-222223**		полезная нагрузка до 1800 kg HA: стандартная подвеска
B3 BF	**2.0, 2.0 HDi, 2.2 HDi, 2.8 HDi** 04/02 - 62 -94 kW		**39-230126** SK **39-210401**	
B3 BF	**2.0, 2.0 HDi, 2.2 HDi, 2.8 HDi** 04/02 - 62 -94 kW		**39-220943**	HA: параболическая рессора
B3 BF	**2.0, 2.0 HDi, 2.2 HDi, 2.8 HDi** 04/02 - 62 -94 kW		**39-230133** **39-230126** SK	Усиленное оснащение .
B4	**2.0, 2.0 HDi, 2.2 HDi, 2.8 HDi, 2.8 HDi 4x4** 04/02 - 62 -107 kW	**22-228017**	**19-065656** OIO	полезная нагрузка до 1400 kg
PEUGEOT BOXER фургон (244)				
B1	**2.0, 2.0 HDi, 2.2 HDi, 2.8 HDi, 2.8 HDi 4x4** 04/02 - 62 -107 kW	**12-228683** **12-228676**		VA: с шариковым подшибником
B3	**2.0** 04/02 - 81 kW	**36-222223**		тип модели: Minibus; полезная нагрузка до 1800 kg HA: стандартная подвеска
B3	**2.2 HDi, 2.8 HDi** 04/02 - 74 -107 kW	**36-222223**		полезная нагрузка до 1800 kg HA: стандартная подвеска
B3 BF	**2.0, 2.0 HDi, 2.2 HDi, 2.8 HDi** 04/02 - 62 -107 kW		**39-230126** SK **39-210401**	

Пригодны для			
PEUGEOT			
PEUGEOT BOXER фургон (244)			
B3 BF	**2.0, 2.0 HDi, 2.2 HDi, 2.8 HDi** 04/02 - 62 -107 kW	**39-220943**	HA: параболическая рессора
B3 BF	**2.0, 2.0 HDi, 2.2 HDi, 2.8 HDi** 04/02 - 62 -107 kW	**39-230133** **39-230126** SK	Усиленное оснащение .
B4	**2.0, 2.0 HDi, 2.2 HDi, 2.8 HDi, 2.8 HDi 4x4** 04/02 - 62 -107 kW	**22-228017**	**19-065656** OIO	полезная нагрузка до 1400 kg
PEUGEOT BOXER с бортовой платформой/ходовая часть (244)			
B1	**2.0 HDi, 2.2 HDi, 2.8 HDi, 2.8 HDi 4x4, 2.8 TD** 12/01 - 62 -107 kW	**12-228683** **12-228676**		VA: с шариковым подшибником
B3	**2.8 HDi** 04/02 - 94 -107 kW	**36-222223**		полезная нагрузка до 1800 kg HA: стандартная подвеска
B3 BF	**2.0 HDi, 2.2 HDi, 2.8 HDi** 04/02 - 62 -107 kW		**39-230126** SK **39-210401**	
B3 BF	**2.0 HDi, 2.2 HDi, 2.8 HDi** 04/02 - 62 -107 kW		**39-220943**	HA: параболическая рессора
B3 BF	**2.0 HDi, 2.2 HDi, 2.8 HDi** 04/02 - 62 -107 kW		**39-230133** **39-230126** SK	Усиленное оснащение .
B4	**2.0 HDi, 2.2 HDi, 2.8 HDi, 2.8 HDi 4x4, 2.8 TD** 12/01 - 62 -107 kW	**22-228017**	**19-065656** OIO	полезная нагрузка до 1400 kg
PEUGEOT BOXER автобус			
B1	**2.2 HDi 100, 2.2 HDi 110, 2.2 HDi 120, 2.2 HDi 130, 2.2 HDi 150, 3.0 HDi 145, 3.0 HDi 160, 3.0 HDi 175** 04/06 - 74 -130 kW	**12-228683** **12-228676**		VA: с шариковым подшибником
B3 BF	**2.2 HDi 100, 2.2 HDi 110, 2.2 HDi 120, 2.2 HDi 130, 2.2 HDi 150, 3.0 HDi 145, 3.0 HDi 160, 3.0 HDi 175** 04/06 - 74 -130 kW		**39-220431**	HA: для номера OE: 1350080080
B3 BF	**2.2 HDi 100, 2.2 HDi 110, 2.2 HDi 120, 2.2 HDi 130, 2.2 HDi 150, 3.0 HDi 145, 3.0 HDi 160, 3.0 HDi 175** 04/06 - 74 -130 kW		**39-228260**	HA: для номера OE: 1355403080
B4	**2.2 HDi 100, 2.2 HDi 120, 3.0 HDi 145, 3.0 HDi 160** 04/06 - 74 -116 kW	**22-183415**	**19-183398** OIO	тип модели: Light 11-15 Q HA: мин. длина: 283 мм
B4	**2.2 HDi 100, 2.2 HDi 120, 3.0 HDi 145, 3.0 HDi 160** 04/06 - 74 -116 kW	**22-196682**	**19-183398** OIO	тип модели: Light 17-18 Q HA: мин. длина: 283 мм
B4	**2.2 HDi 100, 2.2 HDi 120, 3.0 HDi 145, 3.0 HDi 160** 04/06 - 74 -116 kW		**19-226798** OIO	HA: мин. длина: 293 мм
PEUGEOT BOXER фургон			
B1	**2.2 HDi 100, 2.2 HDi 110, 2.2 HDi 120, 2.2 HDi 130, 2.2 HDi 150, 3.0 HDi 145, 3.0 HDi 160, 3.0 HDi 175** 04/06 - 74 -130 kW	**12-228683** **12-228676**		VA: с шариковым подшибником

P

Пригодны для				
PEUGEOT				
PEUGEOT BOXER фургон				
B3 BF	**2.2 HDi 100, 2.2 HDi 110, 2.2 HDi 120, 2.2 HDi 130, 2.2 HDi 150, 3.0 HDi 145, 3.0 HDi 160, 3.0 HDi 175** 04/06 - 74 -130 kW		**39-220431**	HA: для номера OE: 1350080080
B3 BF	**2.2 HDi 100, 2.2 HDi 110, 2.2 HDi 120, 2.2 HDi 130, 2.2 HDi 150, 3.0 HDi 145, 3.0 HDi 160, 3.0 HDi 175** 04/06 - 74 -130 kW		**39-228260**	HA: для номера OE: 1355403080
B4	**2.2 HDi 100, 2.2 HDi 120, 3.0 HDi, 3.0 HDi 145, 3.0 HDi 160** 04/06 - 74 -116 kW	**22-183415**	**19-183398** OIO	тип модели: Light 11-15 Q HA: мин. длина: 283 мм
B4	**2.2 HDi 100, 2.2 HDi 120, 3.0 HDi, 3.0 HDi 145, 3.0 HDi 160** 04/06 - 74 -116 kW	**22-196682**	**19-183398** OIO	тип модели: Light 17-18 Q HA: мин. длина: 283 мм
B4	**2.2 HDi 100, 2.2 HDi 120, 3.0 HDi 145, 3.0 HDi 160** 04/06 - 74 -116 kW		**19-226798** OIO	HA: мин. длина: 293 мм
PEUGEOT BOXER с бортовой платформой/ходовая часть				
B1	**2.2 HDi 100, 2.2 HDi 110, 2.2 HDi 120, 2.2 HDi 130, 2.2 HDi 150, 3.0 HDi, 3.0 HDi 145, 3.0 HDi 160, 3.0 HDi 175** 04/06 - 74 -130 kW	**12-228683** **12-228676**		VA: с шариковым подшибником
B3 BF	**2.2 HDi 100, 2.2 HDi 110, 2.2 HDi 120, 2.2 HDi 130, 2.2 HDi 150, 3.0 HDi 145, 3.0 HDi 160, 3.0 HDi 175** 04/06 - 74 -130 kW		**39-220431**	HA: для номера OE: 1350080080
B3 BF	**2.2 HDi 100, 2.2 HDi 110, 2.2 HDi 120, 2.2 HDi 130, 2.2 HDi 150, 3.0 HDi 145, 3.0 HDi 160, 3.0 HDi 175** 04/06 - 74 -130 kW		**39-228260**	HA: для номера OE: 1355403080
B4	**2.2 HDi 100, 2.2 HDi 120, 3.0 HDi, 3.0 HDi 145, 3.0 HDi 160** 04/06 - 74 -116 kW	**22-183415**	**19-183398** OIO	тип модели: Light 11-15 Q HA: мин. длина: 283 мм
B4	**2.2 HDi 100, 2.2 HDi 120, 3.0 HDi, 3.0 HDi 145, 3.0 HDi 160** 04/06 - 74 -116 kW	**22-196682**	**19-183398** OIO	тип модели: Light 17-18 Q HA: мин. длина: 283 мм
B4	**2.2 HDi 100, 2.2 HDi 120, 3.0 HDi, 3.0 HDi 145, 3.0 HDi 160** 04/06 - 74 -116 kW		**19-226798** OIO	HA: мин. длина: 293 мм
PEUGEOT J5 автобус (280P)				
B4	**2.0, 2.5 D** 09/81 - 09/90 54 -58 kW		**19-065625** OIO	
PEUGEOT J5 фургон (280L)				
B4	**1.8, 1.9 D, 2.0, 2.5 D, 2.5 DT** 09/81 - 08/90 51 -70 kW		**19-065625** OIO	
PEUGEOT J5 с бортовой платформой/ходовая часть (280L)				
B4	**1.8, 1.9 D, 2.0, 2.5 D, 2.5 DT** 09/81 - CH-Nr. 51 -70 kW		**19-065625** OIO	-> CH.Nr.: 0327 500
B4	**1.8, 1.9 D, 2.0, 2.5 D, 2.5 DT** CH-Nr. - 09/90 51 -70 kW		**19-065601** OIO	CH.Nr.: 0327 501 ->

P

Пригодны для			
PEUGEOT			
PEUGEOT J5 автобус (290P)			
B3 BF **1.9 D, 2.0, 2.5 D, 2.5 TD** 10/90 - 02/94 51 -70 kW		**39-210128**	НА: параболическая рессора с нижней рессорой
B4 **1.9 D, 2.0, 2.5 D, 2.5 TD** 10/90 - 02/94 51 -70 kW		**19-065625** OIO	
PEUGEOT J5 фургон (290L)			
B3 BF **1.9 D** 10/90 - 03/94 51 kW		**39-210128**	НА: параболическая рессора с нижней рессорой
B4 **1.8, 1.9 D, 2.0, 2.5 D, 2.5 DT** 09/90 - 03/94 51 -70 kW		**19-065625** OIO	
PEUGEOT J5 с бортовой платформой/ходовая часть (290L)			
B3 BF **1.9 D, 2.0, 2.5 D, 2.5 TD** 10/90 - 02/94 51 -70 kW		**39-210128**	НА: параболическая рессора с нижней рессорой
B4 **1.8, 1.9 D, 2.0, 2.5 D, 2.5 TD** 09/90 - CH-Nr. 51 -70 kW		**19-065625** OIO	-> CH.Nr.: 0327 500
B4 **1.8, 1.9 D, 2.0, 2.5 D, 2.5 TD** CH-Nr. - 02/94 51 -70 kW		**19-065601** OIO	CH.Nr.: 0327 501 ->
PLYMOUTH			
PLYMOUTH VOYAGER / GRAN VOYAGER			
B4 **3.3 LE** 10/89 - 09/90 112 kW		**19-065212** OIO	НА: стандартная подвеска; без регулируемой подвески
B6 Sport **3.3 LE** 10/89 - 09/90 112 kW		*24-015226* OIO	НА: стандартная подвеска
PLYMOUTH VOYAGER / GRAN VOYAGER			
B4 **2.0 i, 2.4 i, 2.5 TD, 3.0, 3.3 Flex-Fuel, 3.3 i, 3.8 i** 01/95 - 03/01 85 -131 kW		**19-065212** OIO	НА: стандартная подвеска
B6 Sport **2.0 i, 2.4 i, 2.5 TD, 3.0, 3.3 Flex-Fuel, 3.3 i, 3.8 i** 01/95 - 03/01 85 -131 kW		*24-015226* OIO	НА: стандартная подвеска
PONTIAC			
PONTIAC FIREBIRD			
B6 Sport **2.8, 3.1, 5.0, 5.7** 01/83 - 12/89 84 -132 kW	*35-125228*	*24-225397* OIO	
B6 Sport **2.8, 3.1, 5.0, 5.7** 01/83 - 12/89 84 -132 kW	*35-125228*	**24-011211** XI	тип модели: Heavy Duty
PONTIAC FIREBIRD			
B6 Sport **Trans Am 3.2** 10/91 - 01/92 104 kW	*35-125228*		тип модели: Sport
B6 Sport **Trans Am 3.2** 01/93 - 12/93 104 kW	**24-024068**	**24-024075** XI	тип модели: Heavy Duty

P

Пригодны для			
PONTIAC			
PONTIAC FIREBIRD кабрио			
B6 Sport **3.4, 3.8, 5.7** 01/93 - 119 -205 kW	**24-024068**	**24-024075**	
PONTIAC TRANS SPORT			
B6 Sport **2.3, 3.1, 3.8** 07/89 - 03/97 90 -127 kW	*35-132462*	**24-010191**	
PORSCHE			
PORSCHE 356 купе			
B6 Sport **1100, 1300, 1300 S, 1500, 1500 S, A 1500 GS Carrera, A 1600, A 1600 GS Carrera, A 1600 Super** 01/50 - 12/59 29 -85 kW	**24-599955**	**24-599962**	
B6 Sport **B 1600, B 1600 Super 75, B 1600 Super 90, B 2000 GS Carrera 2, C 1600, C 1600 SC, C 2000 GS Carrera 2** 01/59 - 03/68 44 -103 kW	**24-599955**	**24-599962**	
PORSCHE 356 Cabriolet/Speedster			
B6 Sport **1100, 1300, 1300 S, 1500, 1500 S, A 1500 GS Carrera, A 1600, A 1600 GS Carrera, A 1600 S** 01/50 - 12/59 29 -85 kW	**24-599955**	**24-599962**	
B6 Sport **B 1600, B 1600 Super 75, B 1600 Super 90, B 2000 GS Carrera 2, C 1600, C 1600 SC, C 2000 GS Carrera 2** 01/59 - 12/65 44 -103 kW	**24-599955**	**24-599962**	
PORSCHE 911			
B6 Sport **2.0 L** 01/63 - 11/68 96 -110 kW		**24-001670**	тип модели: Serie HA: Размер резьбы: M12
B6 Sport **2.0 T, 2.2 T** 08/68 - 12/72 81 -92 kW	**34-001127**	**24-001670**	тип модели: Serie VA: изготовитель амортизатора Boge HA: Размер резьбы: M12
B6 Sport **2.0 T, 2.2 T** 08/68 - 12/72 81 -92 kW	**34-001134**	**24-001670**	VA: тип модели: Serie Turbo; изготовитель амортизатора Boge HA: Размер резьбы: M12
B6 Sport **2.3 E, 2.3 S, 2.3 T, 2.7, 2.7 S Carrera, 3.0 SC, 3.0 SC Carrera** 08/71 - 10/83 96 -154 kW	**34-001134**	**24-001694**	тип модели: Serie Turbo VA: изготовитель амортизатора Boge HA: Размер резьбы: M14
B6 Sport **2.3 E, 2.3 S, 2.3 T, 2.7, 2.7 S Carrera, 3.0 SC, 3.0 SC Carrera** 08/71 - 10/83 96 -154 kW	**34-001158**	**24-009751**	тип модели: Sportlich Straße VA: изготовитель амортизатора Boge HA: Размер резьбы: M14
B6 Sport **2.3 E, 2.3 S, 2.3 T, 2.7, 2.7 S Carrera, 3.0 SC, 3.0 SC Carrera** 08/71 - 10/83 96 -154 kW	**34-001165**	**24-009676**	тип модели: Club-Sport VA: изготовитель амортизатора Boge HA: Размер резьбы: M14
B6 Sport **2.7 SC Carrera RS, 3.0 Turbo, 3.2, 3.3 Turbo, 3.3 Turbo S** 08/72 - 11/90 154 -243 kW	**35-001270** **35-001287** **34-050019**	**24-001694**	тип модели: Serie Bilstein VA: изготовитель амортизатора Bilstein HA: Размер резьбы: M14
B6 Sport **2.7 SC Carrera RS, 3.0 Turbo, 3.2, 3.3 Turbo, 3.3 Turbo S** 08/72 - 11/90 154 -243 kW	*35-003885* *35-003892* **34-050507**	**24-009751**	тип модели: Sportlich Straße VA: изготовитель амортизатора Bilstein HA: Размер резьбы: M14
B6 Sport **2.7 SC Carrera RS, 3.0 Turbo, 3.2, 3.3 Turbo, 3.3 Turbo S** 08/72 - 11/90 154 -243 kW	*35-003908* *35-003915* **34-050491**	**24-009676**	тип модели: Rennen 1 VA: изготовитель амортизатора Bilstein; Параметр: 2000N/ 1700N HA: Размер резьбы: M14

P

Пригодны для			
PORSCHE			
PORSCHE 911			
B6 Sport	**2.7 SC Carrera RS, 3.0 Turbo, 3.2, 3.3 Turbo, 3.3 Turbo S** 08/72 - 11/90 154 -243 kW	*35-003922* *35-003939* **34-612200**	**24-009737**	тип модели: Rallye 1000 Seen VA: изготовитель амортизатора Bilstein HA: Размер резьбы: M14
B6 Sport	**3.2** 08/86 - 08/89 160 kW	**34-001141**	**24-001694**	тип модели: Serie Turbo VA: изготовитель амортизатора Boge
B6 Sport	**3.2** 08/86 - 08/89 160 kW	**34-001158**	**24-009751**	тип модели: Sportlich Straße VA: изготовитель амортизатора Boge
B6 Sport	**3.2** 08/86 - 08/89 160 kW	**34-001165**	**24-009676**	тип модели: Club Sport VA: изготовитель амортизатора Boge
B6 Sport	**3.2 SC Carrera** CH-Nr. - 06/85 152 kW	**34-001134**	**24-001694**	CH.Nr.: A-> F; тип модели: Serie Turbo VA: изготовитель амортизатора Boge
B6 Sport	**3.2 SC Carrera** 07/85 - CH-Nr. 152 kW	**34-001141**	**24-001694**	CH.Nr.: G-> K; тип модели: Serie Turbo VA: изготовитель амортизатора Boge
B6 Sport	**3.2 SC Carrera, 3.3 SC Turbo** 07/85 - 08/89 152 -221 kW	**35-001270** **35-001287** **34-050019**	**24-001694**	тип модели: Serie Bilstein VA: изготовитель амортизатора Bilstein
B6 Sport	**3.2 SC Carrera** 02/84 - 06/85 152 kW	**34-001158**	**24-009751**	тип модели: Sportlich Straße VA: изготовитель амортизатора Boge
B6 Sport	**3.2 SC Carrera, 3.3 SC Turbo** 07/85 - 08/89 152 -221 kW	*35-003885* *35-003892* **34-050507**	**24-009751**	тип модели: Sportlich Straße VA: изготовитель амортизатора Bilstein
B6 Sport	**3.2 SC Carrera** 02/84 - 06/85 152 kW	**34-001165**	**24-009676**	тип модели: Club Sport VA: изготовитель амортизатора Boge
B6 Sport	**3.2 SC Carrera** 07/85 - 06/87 152 kW	**34-001165**	**24-009676**	тип модели: Club Sport VA: изготовитель амортизатора Boge
B6 Sport	**3.2 SC Carrera, 3.3 SC Turbo** 07/85 - 08/89 152 -221 kW	*35-003908* *35-003915* **28-188629** **34-050491**	**24-009676**	тип модели: Rennen 1 VA: изготовитель амортизатора Bilstein; Параметр: 1600N/ 1600N
B6 Sport	**3.2 SC Carrera, 3.3 SC Turbo** 07/85 - 08/89 152 -221 kW	*35-003922* *35-003939* **34-612200**	**24-009737**	тип модели: Rallye 1000 Seen VA: изготовитель амортизатора Bilstein
MS	**3.3 Turbo S** 09/86 - 11/90 243 kW	*35-587743* *35-587736*	**24-595452**	тип модели: Carrera RSR VA: изменяемой высоты; Параметр: 161/160 HA: Параметр: 180/170; изменяемой высоты; с подшипником крестовины кардана
PORSCHE 911 Targa			
B6 Sport	**2.0 L, 2.0 S** 11/64 - 11/68 96 -118 kW		**24-001670**	тип модели: Serie HA: Размер резьбы: M12
B6 Sport	**2.0 E, 2.0 T, 2.2 E, 2.2 S** 06/67 - 02/72 81 -132 kW	**34-001127**	**24-001670**	VA: тип модели: Serie; изготовитель амортизатора Boge HA: Размер резьбы: M12
B6 Sport	**2.0 E, 2.2 E, 2.2 S** 09/68 - 02/72 103 -132 kW	**34-001134**	**24-001670**	VA: тип модели: Serie Turbo; изготовитель амортизатора Boge HA: Размер резьбы: M12
B6 Sport	**2.0 S** 07/66 - 09/68 125 kW		**24-001670**	тип модели: Serie
B6 Sport	**2.0 S** 10/68 - 02/72 125 kW	**34-001127**	**24-001670**	тип модели: Serie HA: Размер резьбы: M12
B6 Sport	**2.0 S** 10/68 - 02/72 125 kW	**34-001134**	**24-001670**	VA: тип модели: Serie Turbo HA: Размер резьбы: M12
B6 Sport	**2.2 T** 01/70 - 12/72 92 kW	**34-001127**	**24-001670**	тип модели: Serie VA: изготовитель амортизатора Boge HA: Размер резьбы: M12

P

Пригодны для			
PORSCHE			
PORSCHE 911 Targa			
B6 Sport **2.2 T** 01/70 - 12/72 92 kW	**34-001134**	**24-001670**	VA: тип модели: Serie Turbo; изготовитель амортизатора Boge HA: Размер резьбы: M12
B6 Sport **2.3 E, 2.3 S, 2.3 T, 2.7, 2.7 S, 3.0 SC Carrera** 08/71 - 06/77 96 -147 kW	**34-001134**	**24-001694**	тип модели: Serie Turbo VA: изготовитель амортизатора Boge
B6 Sport **2.3 E, 2.3 S, 2.3 T, 2.7, 2.7 S, 3.0 SC Carrera** 08/71 - 06/77 96 -147 kW	**34-001158**	**24-009751**	тип модели: Sportlich Straße VA: изготовитель амортизатора Boge
B6 Sport **2.3 E, 2.3 S, 2.3 T, 2.7, 2.7 S, 3.0 SC Carrera** 08/71 - 06/77 96 -147 kW	**34-001165**	**24-009676**	тип модели: Club-Sport VA: изготовитель амортизатора Boge
B6 Sport **2.7 SC Carrera RS, 3.3 Turbo** 08/72 - 11/90 154 -221 kW	**35-001270** **35-001287** **34-050019**	**24-001694**	тип модели: Serie
B6 Sport **2.7 SC Carrera RS, 3.3 Turbo** 08/72 - 11/90 154 -221 kW	*35-003885* *35-003892* **34-050507**	**24-009751**	тип модели: Sportlich Straße
B6 Sport **2.7 SC Carrera RS, 3.3 Turbo** 08/72 - 11/90 154 -221 kW	*35-003908* *35-003915* **28-188629** **34-050491**	**24-009676**	тип модели: Rennen 1 VA: Параметр: 1600N/ 1600N; Параметр: 2000N/ 1700N
B6 Sport **2.7 SC Carrera RS, 3.3 Turbo** 08/72 - 11/90 154 -221 kW	*35-003922* *35-003939* **34-612200**	**24-009737**	тип модели: Rallye 1000 Seen

PORSCHE 911 кабрио			
B6 Sport **3.0 SC, 3.1 Carrera Speedster, 3.1 SC Carrera** 08/82 - 08/84 150 -170 kW	**35-001270** **35-001287** **34-050019**	**24-001694**	тип модели: Serie Bilstein
B6 Sport **3.0 SC, 3.1 Carrera Speedster, 3.1 SC Carrera** 08/82 - 08/84 150 -170 kW	**34-001134**	**24-001694**	тип модели: Serie Turbo VA: изготовитель амортизатора Boge
B6 Sport **3.0 SC, 3.1 Carrera Speedster** 08/82 - 08/89 150 -170 kW	*35-003885* *35-003892* **34-050507**	**24-009751**	тип модели: Sportlich Straße
B6 Sport **3.0 SC, 3.1 Carrera Speedster, 3.1 SC Carrera** 08/82 - 08/84 150 -170 kW	**34-001158**	**24-009751**	тип модели: Sportlich Straße VA: изготовитель амортизатора Boge
B6 Sport **3.0 SC, 3.1 Carrera Speedster, 3.1 SC Carrera** 08/82 - 08/84 150 -170 kW	*35-003908* *35-003915* **28-188629** **34-050491**	**24-009676**	тип модели: Rennen 1 VA: Параметр: 1600N/ 1600N; Параметр: 2000N/ 1700N
B6 Sport **3.0 SC, 3.1 Carrera Speedster, 3.1 SC Carrera** 08/82 - 08/84 150 -170 kW	**34-001165**	**24-009676**	тип модели: Club-Sport VA: изготовитель амортизатора Boge
B6 Sport **3.0 SC, 3.1 Carrera Speedster, 3.1 SC Carrera** 08/82 - 08/84 150 -170 kW	*35-003922* *35-003939* **34-612200**	**24-009737**	тип модели: Rallye 1000 Seen
B6 Sport **3.1 SC Carrera** 10/84 - 08/89 152 kW	*35-003885* *35-003892* **34-050507**	**24-009751**	тип модели: Sportlich Straße
B6 Sport **3.1 Carrera Speedster** 08/86 - 08/89 160 kW	*35-003885* *35-003892* **34-050507**	**24-009751**	тип модели: Sportlich Straße
B6 Sport **3.1 SC Carrera** 08/83 - 08/84 170 kW	*35-003885* *35-003892* **34-050507**	**24-009751**	тип модели: Sportlich Straße

P

Пригодны для			
PORSCHE			
PORSCHE 911 (964)			
B6 Sport	**3.3 Turbo, 3.3 Turbo S, 3.6 Turbo** 08/90 - 09/93 235 -265 kW	**35-052777** **35-052784**	**24-015479**
B6 Sport	**3.6 Carrera, 3.6 Carrera 4** 12/88 - 12/90 184 kW	**35-052777** **35-052784**	**24-017350**	-> CH.Nr.: 96MS4_01467; -> CH.Nr.: 96MS4_10518; тип модели: Coupe
B6 Sport	**3.6 Carrera, 3.6 Carrera 4** 12/88 - 12/90 184 kW	**35-052777** **35-052784**	**24-017350**	-> CH.Nr.: 96MS4_30299; -> CH.Nr.: 96MS4_40240; тип модели: Targa
B6 Sport	**3.6 Carrera, 3.6 Carrera 4** 01/91 - 09/93 184 kW	**35-052777** **35-052784**	**24-015479**	CH.Nr.: 96MS4_01468 ->; CH.Nr.: 96MS4_10519 ->; тип модели: Coupe
B6 Sport	**3.6 Carrera, 3.6 Carrera 4** 01/91 - 09/93 184 kW	**35-052777** **35-052784**	**24-015479**	CH.Nr.: 96MS4_30300 ->; CH.Nr.: 96MS4_40241 ->; тип модели: Targa
B6 Sport	**3.6 Carrera RS** 06/91 - 09/93 191 kW	*22-181602*		
B16 PSS10	**3.3 Turbo, 3.6 Carrera, 3.6 Carrera 4** 01/91 - 09/93 184 -235 kW	**48-132633**	CH.Nr.: 96MS4_01468 ->; CH.Nr.: 96MS4_10519 ->; тип модели: Coupe; Обязанность, предусмотренная экспертизой VA: Глубина (экспертиза): 20-40 мм; Нагрузка оси до: 780 кг HA: Глубина (экспертиза): 20-40 мм; Нагрузка оси до: 1150 кг
B16 PSS10	**3.3 Turbo S, 3.6 Turbo** 06/91 - 09/93 261 -265 kW	**48-132633**	Обязанность, предусмотренная экспертизой VA: Глубина (экспертиза): 20-40 мм; Нагрузка оси до: 780 кг HA: Глубина (экспертиза): 20-40 мм; Нагрузка оси до: 1150 кг
B16 PSS10	**3.6 Carrera, 3.6 Carrera 4** 12/88 - 12/90 184 kW	**48-132626**	-> CH.Nr.: 96MS4_01467; -> CH.Nr.: 96MS4_10518; тип модели: Coupe; Обязанность, предусмотренная экспертизой VA: Глубина (экспертиза): 20-40 мм; Нагрузка оси до: 780 кг HA: Глубина (экспертиза): 20-40 мм; Нагрузка оси до: 1150 кг
B16 PSS10	**3.6 Carrera, 3.6 Carrera 4** 12/88 - 12/90 184 kW	**48-132626**	-> CH.Nr.: 96MS4_30299; -> CH.Nr.: 96MS4_40240; тип модели: Targa; Обязанность, предусмотренная экспертизой VA: Глубина (экспертиза): 20-40 мм; Нагрузка оси до: 780 кг HA: Глубина (экспертиза): 20-40 мм; Нагрузка оси до: 1150 кг
B16 PSS10	**3.6 Carrera, 3.6 Carrera 4** 01/91 - 09/93 184 kW	**48-132633**	CH.Nr.: 96MS4_30300 ->; CH.Nr.: 96MS4_40241 ->; тип модели: Targa; Обязанность, предусмотренная экспертизой VA: Глубина (экспертиза): 20-40 мм; Нагрузка оси до: 780 кг HA: Глубина (экспертиза): 20-40 мм; Нагрузка оси до: 1150 кг
B16 PSS10	**3.6 Carrera RS** 06/91 - 09/93 191 kW	**48-137539**	тип модели: Walter Röhrl; Обязанность, предусмотренная экспертизой VA: Глубина (экспертиза): 20-40 мм HA: Глубина (экспертиза): 20-40 мм
MS	**3.3 Turbo, 3.3 Turbo S, 3.6 Carrera RS, 3.6 Turbo** 08/90 - 09/93 191 -265 kW	*35-591184* *35-591177*	*24-848879*	тип модели: 964 3.6 Cup VA: изменяемой высоты; Параметр: 220/70 HA: Параметр: 380/170
MS	**3.3 Turbo, 3.3 Turbo S, 3.6 Carrera RS, 3.6 Turbo** 08/90 - 09/93 191 -265 kW	*35-240938* *35-240945* *28-240921*	*24-057608*	тип модели: 964 RSR 3.8 Cup HA: изменяемой высоты; Параметр: 400/220
PORSCHE 911 кабрио (964)			
B6 Sport	**3.6 Carrera, 3.6 Carrera 4** 05/89 - 12/90 184 kW	**35-052777** **35-052784**	**24-017350**	-> CH.Nr.: 96MS4_60466; -> CH.Nr.: 96MS4_50777; тип модели: Cabrio
B6 Sport	**3.6 Carrera, 3.6 Carrera 4** 05/89 - 12/90 184 kW	**35-052777** **35-052784**	**24-017350**	-> CH.Nr.: 96MS4_30299; -> CH.Nr.: 96MS4_40240; тип модели: Targa

P

Пригодны для			
PORSCHE			
PORSCHE 911 кабрио (964)			
B6 Sport — **3.6 Carrera, 3.6 Carrera 4** 01/91 - 05/94 184 kW	**35-052777** **35-052784**	**24-015479**	CH.Nr.: 96MS4_50778 ->; CH.Nr.: 96MS4_60467 ->; тип модели: Cabrio
B6 Sport — **3.6 Carrera, 3.6 Carrera 4** 01/91 - 05/94 184 kW	**35-052777** **35-052784**	**24-015479**	CH.Nr.: 96MS4_30300 ->; CH.Nr.: 96MS4_40241 ->; тип модели: Targa
B16 PSS10 — **3.6 Carrera, 3.6 Carrera 4** 05/89 - 12/90 184 kW	**48-132626**		-> CH.Nr.: 96MS4_50777; -> CH.Nr.: 96MS4_60466; тип модели: Cabrio; Обязанность, предусмотренная экспертизой VA: Глубина (экспертиза): 20-40 мм; Нагрузка оси до: 780 кг HA: Глубина (экспертиза): 20-40 мм; Нагрузка оси до: 1150 кг
B16 PSS10 — **3.6 Carrera, 3.6 Carrera 4** 05/89 - 12/90 184 kW	**48-132626**		-> CH.Nr.: 96MS4_30299; -> CH.Nr.: 96MS4_40240; тип модели: Targa; Обязанность, предусмотренная экспертизой VA: Глубина (экспертиза): 20-40 мм; Нагрузка оси до: 780 кг HA: Глубина (экспертиза): 20-40 мм; Нагрузка оси до: 1150 кг
B16 PSS10 — **3.6 Carrera, 3.6 Carrera 4** 01/91 - 05/94 184 kW	**48-132633**		CH.Nr.: 96MS4_50778 ->; CH.Nr.: 96MS4_60467 ->; тип модели: Cabrio; Обязанность, предусмотренная экспертизой VA: Глубина (экспертиза): 20-40 мм; Нагрузка оси до: 780 кг HA: Глубина (экспертиза): 20-40 мм; Нагрузка оси до: 1150 кг
B16 PSS10 — **3.6 Carrera, 3.6 Carrera 4** 01/91 - 05/94 184 kW	**48-132633**		CH.Nr.: 96MS4_30300 ->; CH.Nr.: 96MS4_40241 ->; тип модели: Targa; Обязанность, предусмотренная экспертизой VA: Глубина (экспертиза): 20-40 мм; Нагрузка оси до: 780 кг HA: Глубина (экспертиза): 20-40 мм; Нагрузка оси до: 1150 кг
PORSCHE 911 (993)			
B6 Sport — **3.6 Carrera, 3.6 Carrera 4, 3.6 Turbo 4, 3.8 Carrera, 3.8 Carrera 4** 10/93 - 09/97 200 -300 kW	**35-046929** **35-046936**	**24-061308**	стандартная подвеска VA: Должна использоваться серийная тарелка пружины
B6 Sport — **3.6 Carrera, 3.6 Carrera 4, 3.6 Turbo 4, 3.8 Carrera, 3.8 Carrera 4** 10/93 - 09/97 200 -300 kW	*35-116486* *35-116493*	**24-061308**	Страна-производитель укоротить на VA: Должна использоваться серийная тарелка пружины
B8 — **3.6 Carrera, 3.6 Carrera 4, 3.6 Turbo 4, 3.6 Turbo GT2, 3.6 Turbo GT2 4, 3.8 Carrera, 3.8 Carrera 4** 10/93 - 09/97 200 -331 kW	**35-195276** **35-195283**	**24-195294**	спортивная подвеска; тип модели: M030; M033 VA: Должна использоваться серийная тарелка пружины
B12 PK — **3.6 Carrera, 3.6 Carrera 4, 3.8 Carrera, 3.8 Carrera 4** 10/93 - 09/97 200 -210 kW	**46-193605**		Должна использоваться серийная тарелка пружины; Обязанность, предусмотренная экспертизой VA: Глубина (экспертиза): 30 мм; Нагрузка оси до: 760 кг HA: Глубина (экспертиза): 30 мм; Нагрузка оси до: 1080 кг
B16 PSS10 — **3.6 Carrera, 3.6 Carrera 4, 3.6 Turbo 4, 3.6 Turbo GT2, 3.6 Turbo GT2 4, 3.8 Carrera, 3.8 Carrera 4** 10/93 - 09/97 200 -331 kW	**48-132688**		Обязанность, предусмотренная экспертизой VA: Глубина (экспертиза): 15-35 мм; Нагрузка оси до: 760 кг HA: Глубина (экспертиза): 10-20 мм; Нагрузка оси до: 1150 кг
PORSCHE 911 Targa (993)			
B6 Sport — **3.6 Carrera, 3.8 Carrera** 08/95 - 09/97 210 -221 kW	**35-046929** **35-046936**	**24-061308**	стандартная подвеска VA: Должна использоваться серийная тарелка пружины
B6 Sport — **3.6 Carrera, 3.8 Carrera** 08/95 - 09/97 210 -221 kW	*35-116486* *35-116493*	**24-061308**	Страна-производитель укоротить на VA: Должна использоваться серийная тарелка пружины
B8 — **3.6 Carrera, 3.8 Carrera** 08/95 - 09/97 210 -221 kW	**35-195276** **35-195283**	**24-195294**	спортивная подвеска; тип модели: M030; M033 VA: Должна использоваться серийная тарелка пружины

P

Пригодны для			
PORSCHE			
PORSCHE 911 Targa (993)			
B12 PK	**3.6 Carrera, 3.8 Carrera** 08/95 - 09/97 210 -221 kW	**46-193605**	тип модели: M 033, ex. M30 Turbo; Обязанность, предусмотренная экспертизой VA: Глубина (экспертиза): 30 мм; Нагрузка оси до: 760 кг HA: Глубина (экспертиза): 30 мм; Нагрузка оси до: 1080 кг
B16 PSS10	**3.6 Carrera, 3.8 Carrera** 08/95 - 09/97 210 -221 kW	**48-132688**	Обязанность, предусмотренная экспертизой VA: Глубина (экспертиза): 15-35 мм; Нагрузка оси до: 760 кг HA: Глубина (экспертиза): 10-20 мм; Нагрузка оси до: 1150 кг
PORSCHE 911 кабрио (993)			
B6 Sport	**3.6 Carrera, 3.6 Carrera 4, 3.8 Carrera, 3.8 Carrera 4** 07/94 - 09/97 200 -210 kW	**35-046929** **35-046936**	**24-061308**	стандартная подвеска VA: Должна использоваться серийная тарелка пружины
B6 Sport	**3.6 Carrera, 3.6 Carrera 4, 3.8 Carrera, 3.8 Carrera 4** 06/95 - 09/97 200 -210 kW	*35-116486* *35-116493*	**24-061308**	Страна-производитель укоротить на VA: Должна использоваться серийная тарелка пружины
B8	**3.6 Carrera, 3.6 Carrera 4, 3.8 Carrera, 3.8 Carrera 4** 07/94 - 09/97 200 -210 kW	**35-195276** **35-195283**	**24-195294**	спортивная подвеска; тип модели: M030; M033 VA: Должна использоваться серийная тарелка пружины
B12 PK	**3.6 Carrera, 3.6 Carrera 4, 3.8 Carrera, 3.8 Carrera 4** 07/94 - 09/97 200 -210 kW	**46-193605**	тип модели: M 033, ex. M30 Turbo; Обязанность, предусмотренная экспертизой VA: Глубина (экспертиза): 30 мм; Нагрузка оси до: 760 кг HA: Глубина (экспертиза): 30 мм; Нагрузка оси до: 1080 кг
B16 PSS10	**3.6 Carrera, 3.6 Carrera 4, 3.8 Carrera, 3.8 Carrera 4** 07/94 - 09/97 200 -210 kW	**48-132688**	Обязанность, предусмотренная экспертизой VA: Глубина (экспертиза): 15-35 мм; Нагрузка оси до: 760 кг HA: Глубина (экспертиза): 10-20 мм; Нагрузка оси до: 1150 кг
PORSCHE 911 (996)			
B4	**3.4 Carrera, 3.6 Carrera, 3.6 Carrera S, 3.6 S** 09/97 - 08/05 221 -331 kW	**22-147448**	**24-147644**	стандартная подвеска
B4	**3.4 Carrera, 3.6 Carrera, 3.6 Carrera S, 3.6 S** 09/97 - 08/05 221 -331 kW	**22-113337**	**24-113359**	спортивная подвеска; тип модели: M 030
B4	**3.4 Carrera 4, 3.6 Carrera 4, 3.6 Carrera 4S, 3.6 Turbo 4, 3.6 Turbo 4S** 09/97 - 08/05 221 -331 kW	**22-113344**	**24-113359**	спортивная подвеска; тип модели: M 030 VA: Должна использоваться серийная тарелка пружины
B6 Sport	**3.4 Carrera, 3.6 Carrera, 3.6 Carrera S, 3.6 S** 09/97 - 08/05 221 -331 kW	**22-046123**	**24-029933**	кроме спортивной подвески
B6 Sport	**3.4 Carrera 4, 3.6 Carrera 4, 3.6 Carrera 4S, 3.6 Turbo 4, 3.6 Turbo 4S** 09/97 - 08/05 221 -331 kW	**22-052568**	**24-068116**	кроме спортивной подвески VA: Должна использоваться серийная тарелка пружины
B8	**3.4 Carrera, 3.6 Carrera, 3.6 Carrera S, 3.6 S** 09/97 - 08/05 221 -331 kW	**22-046130**	**24-029940**	спортивная подвеска; тип модели: M 030
B8	**3.4 Carrera 4, 3.6 Carrera 4, 3.6 Carrera 4S, 3.6 Turbo 4, 3.6 Turbo 4S** 09/97 - 08/05 221 -331 kW	**22-052728**	**24-068598**	спортивная подвеска; тип модели: M 030 VA: Должна использоваться серийная тарелка пружины
B16 PSS10	**3.4 Carrera, 3.6 Carrera, 3.6 Carrera S, 3.6 S** 09/97 - 08/05 221 -331 kW	**48-135344**	Обязанность, предусмотренная экспертизой VA: Глубина (экспертиза): 15-35 мм; Нагрузка оси до: 780 кг HA: Глубина (экспертиза): 10-30 мм; Нагрузка оси до: 1180 кг

P

Пригодны для			
PORSCHE			
PORSCHE 911 (996)			
B16 PSS10	**3.4 Carrera 4, 3.6 Carrera 4, 3.6 Carrera 4S** 09/97 - 08/05 221 -254 kW	**48-135351**	Обязанность, предусмотренная экспертизой VA: Глубина (экспертиза): 25-35 мм; Нагрузка оси до: 825 кг HA: Глубина (экспертиза): 15-20 мм; Нагрузка оси до: 1250 кг
B16 PSS10	**3.6 Turbo 4, 3.6 Turbo 4S** 06/00 - 08/05 309 -331 kW	**48-135368**	Обязанность, предусмотренная экспертизой VA: Глубина (экспертиза): 25-35 мм; Нагрузка оси до: 825 кг HA: Глубина (экспертиза): 15-20 мм; Нагрузка оси до: 1250 кг
B16 CM	**3.6 GT2, 3.6 GT3** 03/99 - 08/05 265 -355 kW	*26-630113*	*26-624648*	тип модели: Club-Sport; тип модели: inkl. RS VA: изменяемой высоты HA: изменяемая упругость механически регулируемая; изменяемой высоты
MS	**3.6 GT3** 03/99 - 08/05 265 -280 kW	**33-616957**	**32-616965**	тип модели: VLN, Resevoir VA: изменяемая упругость механически регулируемая; изменяемой высоты HA: изменяемая упругость механически регулируемая; изменяемой высоты
MS	**3.6 GT2, 3.6 GT3** 03/99 - 08/05 265 -355 kW	*34-046012*		тип модели: Rennen
MS	**3.6 GT2, 3.6 GT3** 03/99 - 08/05 265 -355 kW	*34-610848*	*24-025409*	тип модели: Carrera Cup VA: изменяемой высоты HA: изменяемой высоты
MS	**3.6 GT2, 3.6 GT3** 03/99 - 08/05 265 -355 kW	*32-145519*	*27-124260*	тип модели: Rennen; Reservoir VA: изменяемая упругость механически регулируемая; изменяемой высоты HA: изменяемая упругость механически регулируемая; изменяемой высоты
PORSCHE 911 кабрио (996)			
B4	**3.4 Carrera, 3.6 Carrera, 3.6 Carrera S, 3.6 S** 02/98 - 08/05 221 -331 kW	**22-147448**	**24-147644**	стандартная подвеска
B4	**3.4 Carrera, 3.6 Carrera, 3.6 Carrera S, 3.6 S** 02/98 - 08/05 221 -331 kW	**22-113337**	**24-113359**	спортивная подвеска; тип модели: M 030
B4	**3.4 Carrera 4, 3.6 Carrera 4, 3.6 Carrera 4S, 3.6 Turbo 4, 3.6 Turbo 4S** 02/98 - 08/05 221 -331 kW	**22-113344**	**24-113359**	спортивная подвеска; тип модели: M30 VA: Должна использоваться серийная тарелка пружины
B6 Sport	**3.4 Carrera, 3.6 Carrera, 3.6 Carrera S, 3.6 S** 02/98 - 08/05 221 -331 kW	**22-046123**	**24-029933**	кроме спортивной подвески
B6 Sport	**3.4 Carrera 4, 3.6 Carrera 4, 3.6 Carrera 4S, 3.6 Turbo 4, 3.6 Turbo 4S** 02/98 - 08/05 221 -331 kW	**22-052568**	**24-068116**	VA: Должна использоваться серийная тарелка пружины
B8	**3.4 Carrera, 3.6 Carrera, 3.6 Carrera S, 3.6 S** 02/98 - 08/05 221 -331 kW	**22-046130**	**24-029940**	спортивная подвеска; тип модели: M 030
B8	**3.4 Carrera 4, 3.6 Carrera 4, 3.6 Carrera 4S, 3.6 Turbo 4, 3.6 Turbo 4S** 02/98 - 08/05 221 -331 kW	**22-052728**	**24-068598**	VA: Должна использоваться серийная тарелка пружины
B16 PSS10	**3.4 Carrera, 3.6 Carrera, 3.6 Carrera S, 3.6 S** 02/98 - 08/05 221 -331 kW	**48-135344**	Обязанность, предусмотренная экспертизой VA: Глубина (экспертиза): 15-35 мм; Нагрузка оси до: 780 кг HA: Глубина (экспертиза): 10-30 мм; Нагрузка оси до: 1180 кг
B16 PSS10	**3.4 Carrera 4, 3.6 Carrera 4, 3.6 Carrera 4S** 02/98 - 08/05 221 -254 kW	**48-135351**	Обязанность, предусмотренная экспертизой VA: Глубина (экспертиза): 25-35 мм; Нагрузка оси до: 825 кг HA: Глубина (экспертиза): 15-20 мм; Нагрузка оси до: 1250 кг
B16 PSS10	**3.6 Turbo 4, 3.6 Turbo 4S** 10/03 - 08/05 309 -331 kW	**48-135368**	Обязанность, предусмотренная экспертизой VA: Глубина (экспертиза): 25-35 мм; Нагрузка оси до: 825 кг HA: Глубина (экспертиза): 15-20 мм; Нагрузка оси до: 1250 кг

P

Пригодны для			

PORSCHE

PORSCHE 911 тарга (996)

B4	**3.6** 12/01 - 08/05 235 kW	**22-113337**	**24-113359**	спортивная подвеска; тип модели: M 030
B6 Sport	**3.6** 12/01 - 08/05 235 kW	**22-046123**	**24-029933**	кроме спортивной подвески
B8	**3.6** 12/01 - 08/05 235 kW	**22-046130**	**24-029940**	спортивная подвеска; тип модели: M 030
B12 PK	**3.6** 12/01 - 08/05 235 kW	**46-193612**		тип модели: M 030; без рецензии TUV VA: Глубина (экспертиза): 30 мм HA: Глубина (экспертиза): 30 мм
B16 PSS10	**3.6** 12/01 - 08/05 235 kW	**48-135344**		Обязанность, предусмотренная экспертизой VA: Глубина (экспертиза): 25-35 мм; Нагрузка оси до: 780 кг HA: Глубина (экспертиза): 15-20 мм; Нагрузка оси до: 1180 кг

PORSCHE 911 (997)

B4	**3.6 Carrera, 3.8 Carrera S** 07/04 - 239 -261 kW	**22-147455**	**24-147477**	стандартная подвеска; без электронн. регулирования аморт. Силы; без PASM
B4	**3.6 Carrera, 3.8 Carrera S** 07/04 - 239 -261 kW	**22-147462**	**24-147484**	спортивная подвеска; без электронн. регулирования аморт. Силы; без PASM
B4	**3.6 Carrera 4, 3.8 Carrera 4GTS, 3.8 Carrera 4S** 07/04 - 239 -300 kW	**22-147493** **22-147509**	**24-147477**	стандартная подвеска; без электронн. регулирования аморт. Силы; без PASM
B4	**3.6 Carrera 4, 3.8 Carrera 4GTS, 3.8 Carrera 4S** 07/04 - 239 -300 kW	**22-147516** **22-147523**	**24-147484**	спортивная подвеска; без электронн. регулирования аморт. Силы; без PASM
B4 DTC	**3.6 Carrera, 3.8 Carrera S** 07/04 - 239 -261 kW	**22-147530**	**26-147543**	электронное регулирование аморт. Силы; с PASM
B4 DTC	**3.6 Carrera 4, 3.8 Carrera 4GTS, 3.8 Carrera 4S** 07/04 - 239 -300 kW	**22-147561** **22-147554**	**26-147543**	электронное регулирование аморт. Силы; с PASM
B6 Sport	**3.6 Carrera, 3.8 Carrera GTS, 3.8 Carrera S** 07/04 - 239 -300 kW	**35-118213**	**24-118224**	стандартная подвеска; кроме спортивной подвески; без PASM
B6 Sport	**3.6 Carrera 4, 3.6 Turbo, 3.8 Carrera 4GTS, 3.8 Carrera 4S, 3.8 Turbo, 3.8 Turbo S** 07/04 - 239 -390 kW	**35-135937** **35-135944**	**24-118224**	без электронн. регулирования аморт. Силы
B6 DTC	**3.6 Carrera, 3.8 Carrera GTS, 3.8 Carrera S** 07/04 - 239 -300 kW	**35-118251**	**26-118260**	стандартная подвеска; с PASM
B6 DTC	**3.6 Carrera 4, 3.6 Turbo, 3.8 Carrera 4GTS, 3.8 Carrera 4S, 3.8 Turbo, 3.8 Turbo S** 07/04 - 239 -390 kW	**35-135869** **35-135876**	**26-118260**	электронное регулирование аморт. Силы
B8	**3.6 Carrera, 3.8 Carrera GTS, 3.8 Carrera S** 07/04 - 239 -300 kW	**35-118237**	**24-118248**	спортивная подвеска; без PASM
B8	**3.6 Carrera 4, 3.6 Turbo, 3.8 Carrera 4GTS, 3.8 Carrera 4S, 3.8 Turbo, 3.8 Turbo S** 07/04 - 239 -390 kW	**35-135913** **35-135920**	**24-118248**	без электронн. регулирования аморт. Силы; спортивная подвеска; без PASM
B8 DTC	**3.6 Carrera, 3.8 Carrera GTS, 3.8 Carrera S** 07/04 - 239 -300 kW	**35-118275**	**26-118284**	спортивная подвеска; с PASM
B8 DTC	**3.6 Carrera 4, 3.6 Turbo, 3.8 Carrera 4GTS, 3.8 Carrera 4S, 3.8 Turbo, 3.8 Turbo S** 07/04 - 239 -390 kW	**35-135845** **35-135852**	**26-118284**	электронное регулирование аморт. Силы; спортивная подвеска; с PASM

P

Пригодны для			
PORSCHE			
PORSCHE 911 (997)			
B14	**3.6 Carrera, 3.8 Carrera GTS, 3.8 Carrera S** 07/04 - 239 -300 kW	*47-114609*	без PASM; Обязанность, предусмотренная экспертизой VA: Глубина (экспертиза): 15-35 мм; Нагрузка оси до: 775 кг HA: Глубина (экспертиза): 15-35 мм; Нагрузка оси до: 1180 кг
B16 PSS9	**3.6 Carrera, 3.8 Carrera GTS, 3.8 Carrera S** 07/04 - 239 -300 kW	**48-115575**	без PASM; Обязанность, предусмотренная экспертизой VA: Глубина (экспертиза): 15-35 мм; Нагрузка оси до: 775 кг HA: Глубина (экспертиза): 15-35 мм; Нагрузка оси до: 1180 кг
B16 PSS10	**3.6 Carrera 4, 3.8 Carrera 4GTS, 3.8 Carrera 4S** 07/04 - 239 -300 kW	**48-135887**	без электронн. регулирования аморт. Силы; без PASM; Обязанность, предусмотренная экспертизой VA: Глубина (экспертиза): 25-35 мм HA: Глубина (экспертиза): 15-35 мм
B16 PSS10	**3.6 Carrera 4, 3.8 Carrera 4GTS, 3.8 Carrera 4S** 07/04 - 239 -300 kW	**48-136013**	без электронн. регулирования аморт. Силы; без PASM; тип модели: Sport Spring Version; Обязанность, предусмотренная экспертизой VA: Глубина (экспертиза): 15-35 мм HA: Глубина (экспертиза): 15-35 мм
B16 PSS10	**3.6 Turbo, 3.8 Turbo, 3.8 Turbo S** 03/06 - 353 -390 kW	**48-136013**	без электронн. регулирования аморт. Силы; без PASM; Обязанность, предусмотренная экспертизой VA: Глубина (экспертиза): 15-35 мм HA: Глубина (экспертиза): 15-35 мм
B16 PSS10	**3.6 Turbo, 3.8 Turbo, 3.8 Turbo S** 03/06 - 353 -390 kW	**48-135887**	без электронн. регулирования аморт. Силы; без PASM; тип модели: Komfort; Обязанность, предусмотренная экспертизой VA: Глубина (экспертиза): 25-35 мм HA: Глубина (экспертиза): 15-35 мм
B16 PSS10	**3.6 GT 2, 3.6 GT 3, 3.6 GT2 RS, 3.8 GT3, 3.8 GT3 RS, 4.0 GT3 RS** 03/06 - 305 -456 kW	**48-145459**	PASM должно быть остановлено; с PASM; Обязанность, предусмотренная экспертизой VA: Глубина (экспертиза): 10-30 мм; Нагрузка оси до: 675 кг HA: Глубина (экспертиза): 10-30 мм; Нагрузка оси до: 1105 кг
B16 DTC	**3.6 Carrera, 3.8 Carrera GTS, 3.8 Carrera S** 07/04 - 239 -300 kW	**49-115604**	с PASM; Обязанность, предусмотренная экспертизой VA: Глубина (экспертиза): 15-35 мм; Нагрузка оси до: 775 кг HA: Глубина (экспертиза): 15-35 мм; Нагрузка оси до: 1180 кг
B16 DTC	**3.6 Carrera 4, 3.8 Carrera 4GTS, 3.8 Carrera 4S** 07/04 - 239 -300 kW	**49-135817**	электронное регулирование аморт. Силы; с PASM; Обязанность, предусмотренная экспертизой VA: Глубина (экспертиза): 25-35 мм HA: Глубина (экспертиза): 15-35 мм
B16 DTC	**3.6 Carrera 4, 3.8 Carrera 4GTS, 3.8 Carrera 4S** 07/04 - 239 -300 kW	**49-135985**	электронное регулирование аморт. Силы; с PASM; тип модели: Sport Spring Version; Обязанность, предусмотренная экспертизой VA: Глубина (экспертиза): 15-35 мм HA: Глубина (экспертиза): 15-35 мм
B16 DTC	**3.6 Turbo, 3.8 Turbo, 3.8 Turbo S** 03/06 - 353 -390 kW	**49-135985**	электронное регулирование аморт. Силы; с PASM; Обязанность, предусмотренная экспертизой VA: Глубина (экспертиза): 15-35 мм HA: Глубина (экспертиза): 15-35 мм
B16 DTC	**3.6 Turbo, 3.8 Turbo, 3.8 Turbo S** 03/06 - 353 -390 kW	**49-135817**	электронное регулирование аморт. Силы; с PASM; тип модели: Komfort; Обязанность, предусмотренная экспертизой VA: Глубина (экспертиза): 25-35 мм HA: Глубина (экспертиза): 15-35 мм
B16 DTC	**3.6 GT 2, 3.6 GT 3, 3.6 GT2 RS, 3.8 GT3, 3.8 GT3 RS, 4.0 GT3 RS** 03/06 - 305 -456 kW	**49-145489**	с PASM; Обязанность, предусмотренная экспертизой VA: Глубина (экспертиза): 10-30 мм; Нагрузка оси до: 675 кг HA: Глубина (экспертиза): 10-30 мм; Нагрузка оси до: 1105 кг
B16 BCS	**3.6 GT 2, 3.6 GT 3, 3.6 GT2 RS, 3.8 GT3, 3.8 GT3 RS, 4.0 GT3 RS** 03/06 - 305 -456 kW	**48-218412**	Обязанность, предусмотренная экспертизой VA: Глубина (экспертиза): 10-30 мм; Нагрузка оси до: 675 кг HA: Глубина (экспертиза): 10-30 мм; Нагрузка оси до: 1105 кг
MS	**3.6 GT 2, 3.6 GT 3, 3.6 GT2 RS, 3.8 GT3, 3.8 GT3 RS, 4.0 GT3 RS** 03/06 - 305 -456 kW	*33-124254*	*32-145526* тип модели: Rennen, Resevoir VA: изменяемая упругость механически регулируемая; изменяемой высоты HA: изменяемая упругость механически регулируемая; изменяемой высоты

P

Пригодны для			
PORSCHE			
PORSCHE 911 кабрио (997)			
B4	**3.6 Carrera, 3.8 Carrera S** 04/05 - 239 -280 kW	**22-147455**	**24-147477**	стандартная подвеска; без электронн. регулирования аморт. Силы; без PASM
B4	**3.6 Carrera, 3.8 Carrera S** 04/05 - 239 -280 kW	**22-147462**	**24-147484**	спортивная подвеска; без электронн. регулирования аморт. Силы; без PASM
B4	**3.6 Carrera 4, 3.8 Carrera 4GTS, 3.8 Carrera 4S** 04/05 - 239 -300 kW	**22-147493** **22-147509**	**24-147477**	стандартная подвеска; без PASM
B4	**3.6 Carrera 4, 3.8 Carrera 4GTS, 3.8 Carrera 4S** 04/05 - 239 -300 kW	**22-147516** **22-147523**	**24-147484**	спортивная подвеска; без PASM
B4 DTC	**3.6 Carrera, 3.8 Carrera S** 04/05 - 239 -280 kW	**22-147530**	**26-147543**	электронное регулирование аморт. Силы; с PASM
B4 DTC	**3.6 Carrera 4, 3.8 Carrera 4GTS, 3.8 Carrera 4S** 04/05 - 239 -300 kW	**22-147561** **22-147554**	**26-147543**	электронное регулирование аморт. Силы; с PASM
B6 Sport	**3.6 Carrera, 3.8 Carrera GTS, 3.8 Carrera S** 04/05 - 239 -300 kW	**35-118213**	**24-118224**	стандартная подвеска; кроме спортивной подвески; без PASM
B6 Sport	**3.6 Carrera 4, 3.6 Turbo, 3.8 Carrera 4GTS, 3.8 Carrera 4S, 3.8 Turbo, 3.8 Turbo S** 04/05 - 239 -390 kW	**35-135937** **35-135944**	**24-118224**	без электронн. регулирования аморт. Силы; стандартная подвеска; без PASM
B6 DTC	**3.6 Carrera, 3.8 Carrera GTS, 3.8 Carrera S** 04/05 - 239 -300 kW	**35-118251**	**26-118260**	с PASM
B6 DTC	**3.6 Carrera 4, 3.6 Turbo, 3.8 Carrera 4GTS, 3.8 Carrera 4S, 3.8 Turbo, 3.8 Turbo S** 04/05 - 239 -390 kW	**35-135869** **35-135876**	**26-118260**	электронное регулирование аморт. Силы; с PASM
B8	**3.6 Carrera, 3.8 Carrera GTS, 3.8 Carrera S** 04/05 - 239 -300 kW	**35-118237**	**24-118248**	спортивная подвеска; без PASM
B8	**3.6 Carrera 4, 3.6 Turbo, 3.8 Carrera 4GTS, 3.8 Carrera 4S, 3.8 Turbo, 3.8 Turbo S** 04/05 - 239 -390 kW	**35-135913** **35-135920**	**24-118248**	без электронн. регулирования аморт. Силы; спортивная подвеска; без PASM
B8 DTC	**3.6 Carrera, 3.8 Carrera GTS, 3.8 Carrera S** 04/05 - 239 -300 kW	**35-118275**	**26-118284**	спортивная подвеска; с PASM
B8 DTC	**3.6 Carrera 4, 3.6 Turbo, 3.8 Carrera 4GTS, 3.8 Carrera 4S, 3.8 Turbo, 3.8 Turbo S** 04/05 - 239 -390 kW	**35-135845** **35-135852**	**26-118284**	электронное регулирование аморт. Силы; спортивная подвеска; с PASM
B14	**3.6 Carrera, 3.8 Carrera GTS, 3.8 Carrera S** 04/05 - 239 -300 kW	*47-114609*		без PASM; Обязанность, предусмотренная экспертизой VA: Глубина (экспертиза): 15-35 мм; Нагрузка оси до: 775 кг HA: Глубина (экспертиза): 15-35 мм; Нагрузка оси до: 1220 кг
B16 PSS9	**3.6 Carrera, 3.8 Carrera GTS, 3.8 Carrera S** 04/05 - 239 -300 kW	**48-115575**		без PASM; Обязанность, предусмотренная экспертизой VA: Глубина (экспертиза): 15-35 мм; Нагрузка оси до: 775 кг HA: Глубина (экспертиза): 15-35 мм; Нагрузка оси до: 1220 кг
B16 PSS10	**3.6 Carrera 4, 3.6 Turbo, 3.8 Carrera 4GTS, 3.8 Carrera 4S, 3.8 Turbo, 3.8 Turbo S** 04/05 - 239 -390 kW	**48-135887**		без электронн. регулирования аморт. Силы; без PASM; Обязанность, предусмотренная экспертизой VA: Глубина (экспертиза): 25-35 мм HA: Глубина (экспертиза): 15-35 мм
B16 PSS10	**3.6 Carrera 4, 3.6 Turbo, 3.8 Carrera 4GTS, 3.8 Carrera 4S, 3.8 Turbo, 3.8 Turbo S** 04/05 - 239 -390 kW	**48-136013**		без электронн. регулирования аморт. Силы; без PASM; тип модели: Sport Spring Version; Обязанность, предусмотренная экспертизой VA: Глубина (экспертиза): 15-35 мм HA: Глубина (экспертиза): 15-35 мм
B16 PSS10	**3.8 Carrera 4S** 04/05 - 261 -280 kW	**48-136013**		без электронн. регулирования аморт. Силы; без PASM; тип модели: Club Sport; Обязанность, предусмотренная экспертизой VA: Глубина (экспертиза): 20-30 мм HA: Глубина (экспертиза): 10-30 мм

P

Пригодны для			

PORSCHE

PORSCHE 911 кабрио (997)

B16 DTC	**3.6 Carrera, 3.8 Carrera GTS, 3.8 Carrera S** 04/05 - 239 -300 kW	**49-115604**		с PASM; Обязанность, предусмотренная экспертизой VA: Глубина (экспертиза): 15-35 мм; Нагрузка оси до: 775 кг HA: Глубина (экспертиза): 15-35 мм; Нагрузка оси до: 1220 кг
B16 DTC	**3.6 Carrera 4, 3.6 Turbo, 3.8 Carrera 4GTS, 3.8 Carrera 4S, 3.8 Turbo, 3.8 Turbo S** 04/05 - 239 -390 kW	**49-135817**		электронное регулирование аморт. Силы; с PASM VA: Глубина (экспертиза): 25-35 мм HA: Глубина (экспертиза): 15-35 мм
B16 DTC	**3.6 Carrera 4, 3.6 Turbo, 3.8 Carrera 4GTS, 3.8 Carrera 4S, 3.8 Turbo, 3.8 Turbo S** 04/05 - 239 -390 kW	**49-135985**		электронное регулирование аморт. Силы; с PASM; тип модели: Sport Spring Version; Обязанность, предусмотренная экспертизой VA: Глубина (экспертиза): 15-35 мм HA: Глубина (экспертиза): 15-35 мм

PORSCHE 911 тарга (997)

B4	**3.6 Carrera 4, 3.8 Carrera 4S** 07/06 - 239 -283 kW	**22-147493** **22-147509**	**24-147477**	стандартная подвеска; без электронн. регулирования аморт. Силы; без PASM
B4	**3.6 Carrera 4, 3.8 Carrera 4S** 07/06 - 239 -283 kW	**22-147516** **22-147523**	**24-147484**	спортивная подвеска; без электронн. регулирования аморт. Силы; без PASM
B4 DTC	**3.6 Carrera 4, 3.8 Carrera 4S** 07/06 - 239 -283 kW	**22-147561** **22-147554**	**26-147543**	электронное регулирование аморт. Силы; с PASM
B6 Sport	**3.6 Carrera 4, 3.8 Carrera 4S** 07/06 - 239 -283 kW	**35-135937** **35-135944**	**24-118224**	без электронн. регулирования аморт. Силы; стандартная подвеска; без PASM
B6 DTC	**3.6 Carrera 4, 3.8 Carrera 4S** 07/06 - 239 -283 kW	**35-135869** **35-135876**	**26-118260**	электронное регулирование аморт. Силы; с PASM
B8	**3.6 Carrera 4, 3.8 Carrera 4S** 07/06 - 239 -283 kW	**35-135913** **35-135920**	**24-118248**	без электронн. регулирования аморт. Силы; спортивная подвеска; без PASM
B8 DTC	**3.6 Carrera 4, 3.8 Carrera 4S** 07/06 - 239 -283 kW	**35-135845** **35-135852**	**26-118284**	электронное регулирование аморт. Силы; спортивная подвеска; с PASM
B16 PSS10	**3.6 Carrera 4, 3.8 Carrera 4S** 07/06 - 239 -283 kW	**48-135887**		без электронн. регулирования аморт. Силы; без PASM; Обязанность, предусмотренная экспертизой VA: Глубина (экспертиза): 25-35 мм HA: Глубина (экспертиза): 15-35 мм
B16 PSS10	**3.6 Carrera 4, 3.8 Carrera 4S** 07/06 - 239 -283 kW	**48-136013**		без электронн. регулирования аморт. Силы; без PASM; тип модели: Sport Spring Version; Обязанность, предусмотренная экспертизой VA: Глубина (экспертиза): 15-35 мм HA: Глубина (экспертиза): 15-35 мм
B16 DTC	**3.6 Carrera 4, 3.8 Carrera 4S** 07/06 - 239 -283 kW	**49-135817**		электронное регулирование аморт. Силы; с PASM; Обязанность, предусмотренная экспертизой VA: Глубина (экспертиза): 25-35 мм HA: Глубина (экспертиза): 15-35 мм
B16 DTC	**3.6 Carrera 4, 3.8 Carrera 4S** 07/06 - 239 -283 kW	**49-135985**		электронное регулирование аморт. Силы; с PASM; тип модели: Sport Spring Version; Обязанность, предусмотренная экспертизой VA: Глубина (экспертиза): 15-35 мм HA: Глубина (экспертиза): 15-35 мм

PORSCHE 911 (991)

B1	**3.4 Carrera, 3.4 Carrera 4, 3.8 Carrera 4S, 3.8 Carrera S** 12/11 - 257 -316 kW	**11-223900** SP		для автомобилей с активным управлением стабилизатором
B4	**3.4 Carrera, 3.4 Carrera 4, 3.8 Carrera 4S, 3.8 Carrera S** 12/11 - 257 -316 kW	**22-219947**	**24-219952**	стандартная подвеска; без электронн. регулирования аморт. Силы; без PASM
B4 DTC	**3.4 Carrera, 3.4 Carrera 4, 3.8 Carrera 4S, 3.8 Carrera S** 12/11 - 257 -316 kW	**23-219960**	**26-219974**	спортивная подвеска; электронное регулирование аморт. Силы; с PASM; для автомобилей с активным управлением стабилизатором; тип модели: I031/I352

P

Пригодны для				
PORSCHE				
PORSCHE 911 (991)				
B4 DTC	**3.4 Carrera, 3.4 Carrera 4, 3.8 Carrera 4S, 3.8 Carrera S** 12/11 - 257 -316 kW	**23-219984**	**26-219998**	спортивная подвеска; электронное регулирование аморт. Силы; с PASM; для автомобилей без активного управления стабилизатора
B6 Sport	**3.4 Carrera, 3.4 Carrera 4, 3.8 Carrera 4S, 3.8 Carrera S** 12/11 - 257 -316 kW	22-218469	24-218474	без электронн. регулирования аморт. Силы; без PASM
B6 DTC	**3.4 Carrera, 3.4 Carrera 4, 3.8 Carrera 4S, 3.8 Carrera S** 12/11 - 257 -316 kW	23-218482	26-218496	электронное регулирование аморт. Силы; с PASM
B16 PSS10	**3.4 Carrera, 3.4 Carrera 4, 3.8 Carrera 4S, 3.8 Carrera S** 12/11 - 257 -316 kW	**48-216036**		без электронн. регулирования аморт. Силы; без PASM; Обязанность, предусмотренная экспертизой VA: Глубина (экспертиза): 20-40 мм; Нагрузка оси до: 775 кг HA: Глубина (экспертиза): 20-40 мм; Нагрузка оси до: 1180 кг
B16 DTC	**3.4 Carrera, 3.4 Carrera 4, 3.8 Carrera 4S, 3.8 Carrera S** 12/11 - 257 -316 kW	**49-216042**		электронное регулирование аморт. Силы; с PASM; для автомобилей без активного управления стабилизатора; Обязанность, предусмотренная экспертизой VA: Глубина (экспертиза): 20-40 мм; Нагрузка оси до: 775 кг HA: Глубина (экспертиза): 20-40 мм; Нагрузка оси до: 1180 кг
B16 DTC	**3.4 Carrera, 3.4 Carrera 4, 3.8 Carrera 4S, 3.8 Carrera S** 12/11 - 257 -316 kW	**11-223900** SP **49-216042**		электронное регулирование аморт. Силы; с PASM; для автомобилей с активным управлением стабилизатором; тип модели: I031; I352; Обязанность, предусмотренная экспертизой; только в соединении с 1x 11-223900 VA: Глубина (экспертиза): 20-40 мм; Нагрузка оси до: 775 кг HA: Глубина (экспертиза): 20-40 мм; Нагрузка оси до:
B16 BCS	**3.4 Carrera, 3.4 Carrera 4, 3.8 Carrera 4S, 3.8 Carrera S** 12/11 - 257 -316 kW	48-236775		Обязанность, предусмотренная экспертизой
PORSCHE 911 кабрио (991)				
B1	**3.4 Carrera, 3.4 Carrera 4, 3.8 Carrera 4S, 3.8 Carrera S** 03/12 - 257 -316 kW	**11-223900** SP		для автомобилей с активным управлением стабилизатором
B4	**3.4 Carrera, 3.4 Carrera 4, 3.8 Carrera 4S, 3.8 Carrera S** 03/12 - 257 -316 kW	**22-219947**	**24-219952**	стандартная подвеска; без электронн. регулирования аморт. Силы; без PASM
B4 DTC	**3.4 Carrera, 3.4 Carrera 4, 3.8 Carrera 4S, 3.8 Carrera S** 03/12 - 257 -316 kW	**23-219960**	**26-219974**	спортивная подвеска; электронное регулирование аморт. Силы; с PASM; для автомобилей с активным управлением стабилизатором; тип модели: I031/I352
B4 DTC	**3.4 Carrera, 3.4 Carrera 4, 3.8 Carrera 4S, 3.8 Carrera S** 03/12 - 257 -316 kW	**23-219984**	**26-219998**	спортивная подвеска; электронное регулирование аморт. Силы; с PASM; для автомобилей без активного управления стабилизатора
B6 Sport	**3.4 Carrera, 3.4 Carrera 4, 3.8 Carrera 4S, 3.8 Carrera S** 03/12 - 257 -316 kW	22-218469	24-218474	без электронн. регулирования аморт. Силы; без PASM
B6 DTC	**3.4 Carrera, 3.4 Carrera 4, 3.8 Carrera 4S, 3.8 Carrera S** 03/12 - 257 -316 kW	23-218482	26-218496	электронное регулирование аморт. Силы; с PASM
B16 PSS10	**3.4 Carrera, 3.4 Carrera 4, 3.8 Carrera 4S, 3.8 Carrera S** 03/12 - 257 -316 kW	**48-216036**		без электронн. регулирования аморт. Силы; без PASM; Обязанность, предусмотренная экспертизой VA: Глубина (экспертиза): 20-40 мм; Нагрузка оси до: 775 кг HA: Глубина (экспертиза): 20-40 мм; Нагрузка оси до: 1180 кг

P

Пригодны для			
PORSCHE			
PORSCHE 911 кабрио (991)			
B16 DTC	**3.4 Carrera, 3.4 Carrera 4, 3.8 Carrera 4S, 3.8 Carrera S** 03/12 - 257 -316 kW	**49-216042**	электронное регулирование аморт. Силы; с PASM; Обязанность, предусмотренная экспертизой VA: Глубина (экспертиза): 20-40 мм; Нагрузка оси до: 775 кг HA: Глубина (экспертиза): 20-40 мм; Нагрузка оси до: 1180 кг
B16 DTC	**3.4 Carrera, 3.4 Carrera 4, 3.8 Carrera 4S, 3.8 Carrera S** 03/12 - 257 -316 kW	**11-223900** SP **49-216042**	электронное регулирование аморт. Силы; с PASM; для автомобилей с активным управлением стабилизатором; тип модели: I031; I352; Обязанность, предусмотренная экспертизой; только в соединении с 1x 11-223900 VA: Глубина (экспертиза): 20-40 мм; Нагрузка оси до: 775 кг HA: Глубина (экспертиза): 20-40 мм; Нагрузка оси до:
PORSCHE 912			
B6 Sport	**1.6** 01/65 - 12/69 66 kW	**34-001127**	**24-001670**	Только для винтовых подвесок VA: изготовитель амортизатора Boge
PORSCHE 912 Targa			
B6 Sport	**1.6** 03/65 - 02/70 66 kW	**34-001127**	**24-001670**	Только для винтовых подвесок
PORSCHE 914			
B6 Sport	**2.0** 01/72 - 12/75 74 kW	**34-001127**	**24-001793**	
B6 Sport	**/6 2.0, 1.7, 1.8** 01/69 - 02/76 59 -81 kW		**24-001793**	
PORSCHE 924			
B6 Sport	**2.0, 2.0 Carrera GT, 2.0 Turbo, 2.5 S** 11/75 - 08/84 92 -154 kW	**34-000403**	**24-001618**	VA: изготовитель амортизатора Boge; Øa: 50 мм; Только для винтовых подвесок
B6 Sport	**2.0, 2.0 Carrera GT, 2.0 Turbo, 2.5 S** 11/75 - 08/84 92 -154 kW	**34-001042**	**24-001618**	тип модели: GT VA: изготовитель амортизатора Boge; Øa: 50 мм; Только для винтовых подвесок
B6 Sport	**2.0, 2.0 Carrera GT, 2.0 Turbo, 2.5 S** 09/84 - 08/89 92 -154 kW	**34-000403**	**24-020527**	VA: изготовитель амортизатора Boge; Øa: 50 мм; Только для винтовых подвесок; Параметр: 150/95
B6 Sport	**2.0, 2.0 Carrera GT, 2.0 Turbo, 2.5 S** 09/84 - 08/89 92 -154 kW	**34-001042**	**24-020527**	VA: изготовитель амортизатора Boge; Øa: 50 мм; Только для винтовых подвесок; Параметр: 150/120
B6 Sport	**2.5 S** 09/85 - 07/88 110 -118 kW	**34-000403**	**24-020527**	VA: изготовитель амортизатора Boge; Øa: 50 мм; Только для винтовых подвесок; Параметр: 150/95
B6 Sport	**2.5 S** 09/85 - 07/88 110 -118 kW	**34-001042**	**24-020527**	VA: изготовитель амортизатора Boge; Øa: 50 мм; Только для винтовых подвесок; Параметр: 150/120
PORSCHE 928			
B6 Sport	**4.5, 4.7 S, 5.0 GT, 5.0 S, 5.0 S,S4, 5.0 S4, 5.0 S4 KAT, 5.4 GTS** 09/77 - 11/95 169 -257 kW	**24-009669**	**24-009744**	
B6 Sport	**4.7 S** 08/83 - 02/84 228 kW		**24-009744**	
B6 Sport	**5.0 GT, 5.0 S, 5.0 S,S4, 5.0 S4 KAT, 5.4 GTS** 08/86 - 11/95 212 -257 kW	**24-009669**	**24-009744**	
PORSCHE 944			
B6 Sport	**2.5, 2.5 S, 2.5 Turbo, 2.7, 3.0 S2** 01/85 - 07/91 110 -184 kW	**34-000403**	**24-020527**	VA: изготовитель амортизатора Boge; Øa: 50 мм; Только для винтовых подвесок

P

Пригодны для			
PORSCHE			
PORSCHE 944			
B6 Sport **2.5** 06/81 - 08/84 120 kW	**34-000403**	**24-001618**	VA: изготовитель амортизатора Boge; Øa: 50 мм; Только для винтовых подвесок
B6 Sport **2.5** 09/84 - 07/87 120 kW	**34-000403**	**24-020527**	VA: изготовитель амортизатора Boge; Øa: 50 мм; Только для винтовых подвесок; Параметр: 150/95
B6 Sport **2.5** 09/84 - 07/87 120 kW	**34-001042**	**24-020527**	VA: изготовитель амортизатора Boge; Øa: 50 мм; Только для винтовых подвесок; Параметр: 150/120
MS **3.0 S2** 12/88 - 07/91 155 kW	**35-593744** **35-593751**	**24-176422**	тип модели: Cup; без рецензии TUV VA: только в соединении с 2x E4-FT3-Z007A00; только в соединении с 2x E4-SB1-Z006A04; только в соединении с 2x 170-60-80 Eibach; только в соединении с 2x E4-RO4-Z048A01; только в соединении с 2x 50-60-20 Eibach; только в соединении с 2x E4-XK6-Z002A00 HA: только в соединении с 2x 140-60-70 Eibach; только в соединении с 2x E4-RO4-Z048A01; только в соединении с 2x 40-60-30 Eibach; только в соединении с 2x E4-XK6-Z002A00
PORSCHE 944 кабрио			
B6 Sport **2.5 Turbo, 3.0 S2** 12/88 - 07/91 155 -184 kW	**34-000403**	**24-020527**	VA: изготовитель амортизатора Boge; Øa: 50 мм; Только для винтовых подвесок
B6 Sport **2.5 Turbo, 3.0 S2** 12/88 - 07/91 155 -184 kW	**34-001042**	**24-020527**	тип модели: GT VA: изготовитель амортизатора Boge; Øa: 50 мм; Только для винтовых подвесок
PORSCHE 968			
B6 Sport **3.0, 3.0 Turbo S** 06/91 - 11/95 176 -224 kW	**34-001042**	**24-020527**	тип модели: GT VA: изготовитель амортизатора Boge; Øa: 50 мм; Только для винтовых подвесок
MS **3.0 Turbo S** 03/93 - 11/95 224 kW	**35-593744** **35-593751**	**24-176422**	тип модели: Cup; без рецензии TUV VA: только в соединении с 2x E4-FT3-Z007A00; только в соединении с 2x E4-SB1-Z006A04; только в соединении с 2x 170-60-80 Eibach; только в соединении с 2x E4-RO4-Z048A01; только в соединении с 2x 50-60-20 Eibach; только в соединении с 2x E4-XK6-Z002A00 HA: только в соединении с 2x 140-60-70 Eibach; только в соединении с 2x E4-RO4-Z048A01; только в соединении с 2x 40-60-30 Eibach; только в соединении с 2x E4-XK6-Z002A00
PORSCHE 968 кабрио			
B6 Sport **3.0** 06/91 - 11/95 176 kW	**34-001042**	**24-020527**	тип модели: GT VA: изготовитель амортизатора Boge; Øa: 50 мм; Только для винтовых подвесок
PORSCHE BOXSTER (986)			
B4 **2.5, 2.7, S 3,2, S 3.2** 09/96 - 12/04 150 -196 kW	**22-113313**	**22-113320**	
B6 Sport **2.5, 2.7, S 3,2, S 3.2** 09/96 - 12/04 150 -196 kW	**22-046215**	**22-046222**	
B8 **2.5, 2.7, S 3,2, S 3.2** 09/96 - 12/04 150 -196 kW	**22-046239**	**22-046246**	
B12 PK **2.5, 2.7** 09/96 - 12/04 150 -168 kW	**46-193803**		Обязанность, предусмотренная экспертизой VA: Глубина (экспертиза): 25 мм; Нагрузка оси до: 775 кг HA: Глубина (экспертиза): 25 мм; Нагрузка оси до: 940 кг
B16 PSS9 **2.5, 2.7, S 3,2, S 3.2** 09/96 - 12/04 150 -196 kW	**48-088473**		Для некоторых типов шин необходимы дистанционные шайбы; Обязанность, предусмотренная экспертизой VA: Глубина (экспертиза): 15-35 мм; Нагрузка оси до: 775 кг HA: Глубина (экспертиза): 10-30 мм; Нагрузка оси до: 920 кг
B16 PSS9 **2.5, 2.7, S 3,2, S 3.2** 09/96 - 12/04 150 -196 kW	**48-181440**		Страна-производитель укоротить на; без рецензии TUV

P

Пригодны для			
PORSCHE			
PORSCHE BOXSTER (987)			
B4 **2.7, 2.9, S 3.2, S 3.4, Spyder 3.4** 11/04 - 176 -235 kW	**22-147578**	**22-147585**	без электронн. регулирования аморт. Силы; без PASM
B4 DTC **2.7, 2.9, S 3.2, S 3.4, Spyder 3.4** 11/04 - 176 -235 kW	**22-147592**	**22-147608**	электронное регулирование аморт. Силы; с PASM
B6 Sport **2.7, 2.9, S 3.2, S 3.4, Spyder 3.4** 11/04 - 176 -235 kW	**35-122180**	**35-122197**	без PASM
B6 DTC **2.7, 2.9, S 3.2, S 3.4, Spyder 3.4** 11/04 - 176 -235 kW	**35-122111**	**35-122128**	с PASM
B8 **2.7, 2.9, S 3.2, S 3.4, Spyder 3.4** 11/04 - 176 -235 kW	**35-122203**	**35-122210**	без PASM
B8 DTC **2.7, 2.9, S 3.2, S 3.4, Spyder 3.4** 11/04 - 176 -235 kW	**35-122135**	**35-122142**	с PASM
B12 PK **2.7, 2.9, S 3.2, S 3.4, Spyder 3.4** 11/04 - 176 -235 kW	**46-190673**		без PASM; Обязанность, предусмотренная экспертизой VA: Глубина (экспертиза): 30 мм; Нагрузка оси до: 785 кг HA: Глубина (экспертиза): 30 мм; Нагрузка оси до: 940 кг
B16 PSS9 **2.7, 2.9, S 3.2, S 3.4, Spyder 3.4** 11/04 - 176 -235 kW	**48-121897**		без PASM; Обязанность, предусмотренная экспертизой VA: Глубина (экспертиза): 25-45 мм; Нагрузка оси до: 775 кг HA: Глубина (экспертиза): 25-45 мм; Нагрузка оси до: 940 кг
B16 DTC **2.7, 2.9, S 3.2, S 3.4, Spyder 3.4** 11/04 - 176 -235 kW	**49-122046**		с PASM; Обязанность, предусмотренная экспертизой VA: Глубина (экспертиза): 25-45 мм; Нагрузка оси до: 775 кг HA: Глубина (экспертиза): 25-45 мм; Нагрузка оси до: 940 кг
PORSCHE BOXSTER			
B4 **2.7, S 3.4** 04/12 - 195 -232 kW	22-231116	22-231123	стандартная подвеска; без электронн. регулирования аморт. Силы; без PASM; для заменяемого номера: I029
B4 **2.7, S 3.4** 04/12 - 195 -232 kW	22-231130	22-231147	спортивная подвеска; без электронн. регулирования аморт. Силы; без PASM; тип модели: Turbo; для заменяемого номера: IX73
B4 DTC **2.7, S 3.4** 04/12 - 195 -232 kW	23-231153	23-231160	электронное регулирование аморт. Силы; с PASM; для заменяемого номера: I475; для заменяемого номера: I477
B6 Sport **2.7, S 3.4** 04/12 - 195 -232 kW	22-218469	22-230652	без электронн. регулирования аморт. Силы; без PASM
B6 DTC **2.7, S 3.4** 04/12 - 195 -232 kW	23-218482	23-230668	электронное регулирование аморт. Силы; с PASM
B16 PSS10 **2.7, S 3.4** 04/12 - 195 -232 kW	**48-223867**		без электронн. регулирования аморт. Силы; без PASM; Обязанность, предусмотренная экспертизой VA: Глубина (экспертиза): 10-30 мм; Нагрузка оси до: 785 кг HA: Глубина (экспертиза): 10-30 мм; Нагрузка оси до: 930 кг
B16 DTC **2.7, S 3.4** 04/12 - 195 -232 kW	**49-223873**		электронное регулирование аморт. Силы; с PASM; Обязанность, предусмотренная экспертизой VA: Глубина (экспертиза): 0-20 мм; Нагрузка оси до: 785 кг HA: Глубина (экспертиза): 10-25 мм; Нагрузка оси до: 930 кг

P

Пригодны для			
PORSCHE			
PORSCHE CAYENNE (955)			
B1	**3.0 TDI, 3.2, 3.6, GTS 4.8, S 4.5, S 4.8, Turbo 4.5, Turbo S 4.5, Turbo S 4.8** 08/08 - 176 -404 kW	**12-231621**	**12-231621**	
B3	**3.2** 08/03 - 177 -184 kW	**36-199358**	**36-199372**	стандартная подвеска
B3	**3.0 TDI, 3.6** 02/07 - 176 -213 kW	**36-199365**	**36-199372**	стандартная подвеска
B3	**3.0 TDI, 3.2, 3.6** 02/07 - 176 -213 kW		**36-199389**	стандартная подвеска; Усиленное оснащение .
B4	**3.0 TDI, 3.2, 3.6, S 4.5, S 4.8, Turbo 4.5, Turbo S 4.5, Turbo S 4.8** 08/08 - 176 -404 kW	**19-194462** OE **19-194479** HC	**19-194486** OE	стандартная подвеска; кроме пневматической подвески
B6 Sport	**3.0 TDI, 3.2, 3.6, S 4.5, S 4.8, Turbo 4.5, Turbo S 4.5, Turbo S 4.8** 08/08 - 176 -404 kW	**35-110552** **35-110569**	**24-110570** OE	кроме пневматической подвески
B8	**3.0 TDI, 3.2, 3.6, S 4.5, S 4.8, Turbo 4.5, Turbo S 4.5, Turbo S 4.8** 08/08 - 176 -404 kW	**35-110583** **35-110590**	**24-110600** OE	кроме пневматической подвески
B12 PK	**3.2, S 4.5** 09/02 - 01/07 177 -250 kW	**46-187918**		без регулируемой подвески; Обязанность, предусмотренная экспертизой; кроме пневматической подвески VA: Глубина (экспертиза): 35 мм; Нагрузка оси до: 1460 кг HA: Глубина (экспертиза): 35 мм; Нагрузка оси до: 1680 кг
PORSCHE CAYENNE			
B4	**3.0 Diesel, 3.0 S, 3.0 S Hybrid, 3.6, 4.2 S Diesel, 4.8 S, 4.8 Turbo, 4.8 Turbo S** 06/10 - 155 -405 kW	**19-194875** HC **19-194899** HC	**19-194882** OE	стандартная подвеска; без PASM; кроме пневматической подвески
B6 Sport	**3.0 Diesel, 3.0 S, 3.0 S Hybrid, 3.6, 4.2 S Diesel, 4.8 S, 4.8 Turbo, 4.8 Turbo S** 06/10 - 155 -405 kW		**24-197083** OE	без PASM; кроме пневматической подвески
B6 Sport	**3.0 Diesel, 3.0 S, 3.0 S Hybrid, 3.6, 4.2 S Diesel, 4.8 S, 4.8 Turbo, 4.8 Turbo S** 06/10 - 155 -405 kW	**24-239943** HC **24-239950** HC	**24-197083** OE	без электронн. регулирования аморт. Силы; кроме пневматической подвески
PORSCHE CAYMAN			
B4	**2.7, 2.9, S 3.4** 11/05 - 180 -235 kW	**22-147578**	**22-147585**	без электронн. регулирования аморт. Силы; без PASM
B4 DTC	**2.7, 2.9, S 3.4** 11/05 - 180 -235 kW	**22-147592**	**22-147608**	электронное регулирование аморт. Силы; с PASM
B6 Sport	**2.7, 2.9, R 3.4, S 3,4 Sport, S 3.4** 11/05 - 180 -243 kW	**35-122180**	**35-122197**	без PASM
B6 DTC	**2.7, 2.9, R 3.4, S 3,4 Sport, S 3.4** 11/05 - 180 -243 kW	**35-122111**	**35-122128**	с PASM
B8	**2.7, 2.9, R 3.4, S 3,4 Sport, S 3.4** 11/05 - 180 -243 kW	**35-122203**	**35-122210**	без PASM
B8 DTC	**2.7, 2.9, R 3.4, S 3,4 Sport, S 3.4** 11/05 - 180 -243 kW	**35-122135**	**35-122142**	с PASM

P

Пригодны для			
PORSCHE			
PORSCHE CAYMAN			
B12 PK	**2.7, 2.9, S 3,4 Sport, S 3.4** 11/05 - 180 -235 kW	**46-190697**	без PASM; Обязанность, предусмотренная экспертизой VA: Глубина (экспертиза): 30 мм; Нагрузка оси до: 785 кг HA: Глубина (экспертиза): 30 мм; Нагрузка оси до: 940 кг
B16 PSS9	**2.7, 2.9, R 3.4, S 3,4 Sport, S 3.4** 11/05 - 180 -243 kW	**48-121897**	без PASM; Обязанность, предусмотренная экспертизой VA: Глубина (экспертиза): 25-45 мм; Нагрузка оси до: 775 кг HA: Глубина (экспертиза): 25-45 мм; Нагрузка оси до: 940 кг
B16 DTC	**2.7, 2.9, R 3.4, S 3,4 Sport, S 3.4** 11/05 - 180 -243 kW	**49-122046**	с PASM; Обязанность, предусмотренная экспертизой VA: Глубина (экспертиза): 25-45 мм; Нагрузка оси до: 775 кг HA: Глубина (экспертиза): 25-45 мм; Нагрузка оси до: 940 кг
PORSCHE CAYMAN			
B6 Sport	**2.7, S 3.4** 03/12 - 202 -239 kW	22-218469	22-230652	без электронн. регулирования аморт. Силы; без PASM
B6 DTC	**2.7, S 3.4** 03/12 - 202 -239 kW	23-218482	23-230668	электронное регулирование аморт. Силы; с PASM
B16 PSS10	**2.7, S 3.4** 03/12 - 202 -239 kW	**48-223867**	без электронн. регулирования аморт. Силы; без PASM; Обязанность, предусмотренная экспертизой VA: Глубина (экспертиза): 10-30 мм HA: Глубина (экспертиза): 10-30 мм
B16 DTC	**2.7, S 3.4** 03/12 - 202 -239 kW	**49-223873**	электронное регулирование аморт. Силы; с PASM; Обязанность, предусмотренная экспертизой VA: Глубина (экспертиза): 0-20 мм HA: Глубина (экспертиза): 10-25 мм
PROTON			
PROTON PERSONA 300 (C9_M)			
B3	**315 GLi/GLSi, 315 GLSi** 03/96 - 64 -66 kW	**36-216246**	*36-200542*	стандартная подвеска
PROTON PERSONA 400 Наклонная задняя часть (C9_C, C9_S)			
B4	**416 GLXi** 01/94 - 83 kW	*22-047847* *22-047854*	*19-063386*	стандартная подвеска VA: -> 11/95
PROTON PERSONA 400 (C9_S)			
B3	**413, 415 GLi/GLSi** 01/94 - 55 -66 kW	**36-216246**		стандартная подвеска
B4	**416 GLXi** 01/94 - 83 kW	*22-047847* *22-047854*	*19-063386*	стандартная подвеска VA: -> 11/95
PUCH			
PUCH G-MODELL (W 460)			
B4	**230 G, 230 GE, 240 GD, 250 GD, 280 GE, 300 GD** 12/79 - 12/91 53 -110 kW	**24-113366**	**24-113373**	
B6 Sport	**230 G, 230 GE, 240 GD, 250 GD, 280 GE, 300 GD** 12/79 - 12/91 53 -110 kW	**24-005043**	**24-005142**	

P

Пригодны для			
PUCH			
PUCH G-MODELL (W 461)			
B4	**230 GE, 290 GD/G 290 D, G 290 TD** 04/92 - 70 -92 kW	**24-113366**	**24-113373**
B6 Sport	**230 GE, 290 GD/G 290 D, G 290 TD** 04/92 - 70 -92 kW	**24-005043**	**24-005142**
PUCH G-MODELL (W 463)			
B4	**230 GE, 300 GE, G 320, G 36 AMG** 06/90 - 93 -200 kW	**24-018593**	**24-018609**
B4	**300 GD, 350 G Turbo D, G 300 TD, G 500** 09/89 - 83 -218 kW	**24-017275**	**24-017282**
B6 Sport	**230 GE, 300 GD, 300 GE, 350 G Turbo D, G 300 TD, G 320, G 36 AMG, G 500, G 55 AMG** 09/89 - 83 -260 kW	**24-016353**	**24-016360**
RENAULT			
RENAULT AVANTIME (DE0_)			
B1	**2.0 16V Turbo, 2.2 dCi, 3.0 V6** 09/01 - 05/03 110 -152 kW	**12-228638** **12-228645**	VA: с шариковым подшибником
RENAULT CLIO I (B/C57_, 5/357_)			
B1	**1.2, 1.4, 1.8, 1.8 Rsi, 1.9 D** 01/91 - 09/98 40 -80 kW	**12-224203**	VA: с шариковым подшибником
B3	**1.1, 1.2** 05/90 - 09/98 34 -43 kW	**36-130542**	стандартная подвеска
B3	**1.4, 1.7, 1.8** 08/90 - 09/98 55 -70 kW	**36-130559**	стандартная подвеска
B3	**1.4, 1.7, 1.8** 08/90 - 09/98 55 -70 kW	**36-160211**	стандартная подвеска; Усиленное оснащение .
B3	**1.9 D** 05/96 - 09/98 40 -48 kW	**36-160211**	стандартная подвеска
B4	**1.1** 01/91 - 07/97 34 -36 kW	**22-041128**	**19-019987** VA: Расстояние между крепежными отверстиями передней стойки 52мм
B4	**1.2, 1.4** 01/91 - 07/97 40 -59 kW	**22-041128**	**19-019987** VA: Расстояние между крепежными отверстиями передней стойки 52мм
B4	**1.2, 1.4** 01/91 - 07/97 40 -59 kW	**22-041166**	**19-019987** стандартная подвеска VA: Расстояние между крепежными отверстиями передней стойки 54мм
B4	**1.2, 1.4** 07/97 - 09/98 40 -59 kW		**19-019987** стандартная подвеска VA: Расстояние между крепежными отверстиями передней стойки 58мм
B4	**1.7, 1.8, 1.8 16V, 1.8 Rsi, 1.9 D** 08/90 - 07/97 40 -99 kW	**22-041166**	**19-019987** VA: Расстояние между крепежными отверстиями передней стойки 54мм
B4	**1.8, 1.8 Rsi, 1.9 D** 07/97 - 09/98 40 -79 kW		**19-019987** VA: Расстояние между крепежными отверстиями передней стойки 58мм
B6 Sport	**1.4, 1.8, 1.9 D** 08/90 - 12/93 47 -70 kW	**35-040460**	**24-018333** VA: Расстояние между крепежными отверстиями передней стойки 54мм
B6 Sport	**1.4, 1.8, 1.9 D** 01/94 - 09/98 40 -70 kW	**35-042747**	**24-018333** VA: Расстояние между крепежными отверстиями передней стойки 52мм

P

R

Пригодны для				
RENAULT				
RENAULT CLIO I (B/C57_, 5/357_)				
B6 Sport	**1.8 16V** 01/91 - 12/93 99 kW	**35-040477**	**24-018333**	
B6 Sport	**1.8 16V** 01/94 - 03/96 99 kW	**35-043256**	**24-026314**	
B8	**1.4, 1.8, 1.9 D** 08/90 - 12/93 47 -70 kW	**35-040460**	**24-018333**	VA: Расстояние между крепежными отверстиями передней стойки 54мм
B8	**1.4, 1.8, 1.9 D** 01/94 - 09/98 40 -70 kW	**35-042747**	**24-018333**	VA: Расстояние между крепежными отверстиями передней стойки 52мм
MS	**1.8 16V, 1.8 Rsi, Williams** 01/91 - 09/98 79 -108 kW		*24-022217*	тип модели: Clio Cup 1996 VA: Параметр: 359/250 HA: с подшипником крестовины кардана; длина: 391 мм; Параметр: 533/380
RENAULT CLIO I фургон (S57_)				
B3	**1.1, 1.2** 01/91 - 09/98 34 -44 kW	**36-130542**		стандартная подвеска
B3	**1.9 D, 1.9 RND** 01/91 - 09/98 40 -48 kW	**36-160211**		стандартная подвеска
B4	**1.1, 1.2, 1.9 D** 01/91 - 09/98 34 -48 kW		**19-019987**	VA: Расстояние между крепежными отверстиями передней стойки 58мм
B4	**1.9 RND** 04/96 - 02/98 40 kW		**19-019987**	VA: Расстояние между крепежными отверстиями передней стойки 58мм
RENAULT CLIO II (BB0/1/2_, CB0/1/2_)				
B1	**1.0, 1.0 Flex, 1.2, 1.2 16V, 1.2 LPG, 1.4, 1.4 16V, 1.5 dCi, 1.6, 1.6 16V, 1.6 Hi-Flex, 1.9 D, 1.9 dTi, 2.0 16V Sport** 12/99 - 40 -124 kW	**12-117024**		VA: с шариковым подшибником
B3	**1.0, 1.0 Flex, 1.2, 1.2 16V, 1.2 LPG** 09/98 - 06/09 40 -57 kW	*36-130603*	**38-130564**	стандартная подвеска
B3	**1.4, 1.4 16V, 1.5 dCi, 1.6, 1.6 16V, 1.6 Hi-Flex, 1.9 D, 1.9 dTi** 09/98 - 02/10 42 -86 kW	**36-130610**	**38-130564**	стандартная подвеска
B4	**1.0, 1.0 Flex, 1.2, 1.2 16V, 1.2 LPG, 1.4, 1.4 16V, 1.5 dCi, 1.6, 1.6 16V, 1.6 Hi-Flex, 1.9 D, 1.9 dTi** 12/99 - 05/05 40 -86 kW	**22-223616**	**19-109565** **11-149828** SP	стандартная подвеска VA: Расстояние между крепежными отверстиями передней стойки 58мм
B4	**1.0, 1.0 Flex, 1.2, 1.2 16V, 1.2 LPG, 1.4, 1.4 16V, 1.5 dCi, 1.6, 1.6 16V, 1.6 Hi-Flex, 1.9 D, 1.9 dTi** 12/99 - 05/05 40 -86 kW	**22-127426**	**19-109565** **11-149828** SP	стандартная подвеска VA: Расстояние между крепежными отверстиями передней стойки 52мм
B6 Sport	**1.0, 1.0 Flex, 1.2, 1.2 16V, 1.2 LPG, 1.4, 1.4 16V, 1.5 dCi, 1.6, 1.6 16V, 1.6 Hi-Flex, 1.9 D, 1.9 dTi** 12/99 - 05/05 40 -86 kW	*35-051145*	**24-065733**	стандартная подвеска VA: Расстояние между крепежными отверстиями передней стойки 52мм
B6 Sport	**1.0, 1.0 Flex, 1.2, 1.2 16V, 1.2 LPG, 1.4, 1.4 16V, 1.5 dCi, 1.6, 1.6 16V, 1.6 Hi-Flex, 1.9 D, 1.9 dTi** 12/99 - 05/05 40 -86 kW	**35-051169**	**24-065733**	VA: Расстояние между крепежными отверстиями передней стойки 58мм
B8	**1.0, 1.0 Flex, 1.2, 1.2 16V, 1.2 LPG, 1.4, 1.4 16V, 1.5 dCi, 1.6, 1.6 16V, 1.6 Hi-Flex, 1.9 D, 1.9 dTi** 12/99 - 05/05 40 -86 kW	*35-051152*	**24-065740**	VA: Расстояние между крепежными отверстиями передней стойки 52мм

R

Пригодны для				
RENAULT				
RENAULT CLIO II (BB0/1/2_, CB0/1/2_)				
B8	**1.0, 1.0 Flex, 1.2, 1.2 16V, 1.2 LPG, 1.4, 1.4 16V, 1.5 dCi, 1.6, 1.6 16V, 1.6 Hi-Flex, 1.9 D, 1.9 dTi** 12/99 - 05/05 40 -86 kW	**35-051176**	**24-065740**	VA: Расстояние между крепежными отверстиями передней стойки 58мм
B14	**2.0 16V Sport** 02/00 - 12/02 124 kW	**47-087750**		Расстояние между крепежными отверстиями передней стойки 54мм; Обязанность, предусмотренная экспертизой VA: Глубина (экспертиза): 25-30 мм; Нагрузка оси до: 860 кг HA: Глубина (экспертиза): 25-30 мм; Нагрузка оси до: 820 кг
B14	**2.0 16V Sport** 01/04 - 132 kW	**47-217706**		Расстояние между крепежными отверстиями передней стойки 60мм; тип модели: 182 HP; без рецензии TUV
RENAULT CLIO II фургон (SB0/1/2_)				
B1	**1.1, 1.2, 1.5 dCi, 1.6, 1.9 D, 1.9 DTi** 09/98 - 40 -79 kW	**12-117024**		VA: с шариковым подшибником
B3	**1.1, 1.2** 09/98 - 43 -44 kW	*36-130603*	**38-130564**	стандартная подвеска
B3	**1.5 dCi, 1.6, 1.9 D, 1.9 DTi** 02/00 - 40 -79 kW	**36-130610**	**38-130564**	стандартная подвеска
B4	**1.1, 1.2, 1.5 dCi, 1.6, 1.9 D, 1.9 DTi** 09/98 - 40 -79 kW		**19-109565** **11-149828** SP	стандартная подвеска VA: Расстояние между крепежными отверстиями передней стойки 58мм
B4	**1.1, 1.2, 1.5 dCi, 1.6, 1.9 D, 1.9 DTi** 09/98 - 40 -79 kW	**22-127426**	**19-109565** **11-149828** SP	стандартная подвеска VA: Расстояние между крепежными отверстиями передней стойки 52мм
B6 Sport	**1.1, 1.2, 1.5 dCi, 1.6, 1.9 D, 1.9 DTi** 09/98 - 40 -79 kW	*35-051145*	**24-065733**	VA: Расстояние между крепежными отверстиями передней стойки 52мм
B6 Sport	**1.1, 1.2, 1.5 dCi, 1.6, 1.9 D, 1.9 DTi** 09/98 - 40 -79 kW	**35-051169**	**24-065733**	VA: Расстояние между крепежными отверстиями передней стойки 58мм
RENAULT CLIO III (BR0/1, CR0/1)				
B1	**1.2, 1.2 16V, 1.2 16V Hi-Flex, 1.4 16V, 1.5 dCi, 1.6, 1.6 16V, 1.6 Hi-Flex, 2.0 16V** 01/05 - 43 -102 kW	**12-224364** **12-224357**		VA: с шариковым подшибником
B3	**1.2, 1.2 16V, 1.2 16V Hi-Flex, 1.6, 1.6 Hi-Flex** 01/05 - 03/09 43 -86 kW	**36-148080**	**36-300068**	стандартная подвеска
B3	**1.2, 1.2 16V, 1.2 16V Hi-Flex, 1.6, 1.6 Hi-Flex** 01/05 - 03/09 43 -86 kW	**36-160167**		стандартная подвеска; Усиленное оснащение .
B3	**2.0 16V** 09/06 - 102 kW	**36-160167**	**36-300068**	стандартная подвеска
B3	**1.5 dCi** 05/05 - 03/09 47 -78 kW	**36-160167**	**36-300068**	стандартная подвеска
B3	**1.5 dCi** 05/05 - 03/09 47 -78 kW	**36-148080**	**36-300068**	стандартная подвеска; тип модели: Campus
B3	**1.5 dCi** 05/05 - 03/09 47 -78 kW	**36-160167**		стандартная подвеска; Усиленное оснащение .; тип модели: Campus
B4	**1.2, 1.2 16V, 1.2 16V Hi-Flex, 1.4 16V, 1.5 dCi, 1.6, 1.6 16V, 1.6 16V GT, 1.6 Hi-Flex, 2.0 16V** 01/05 - 43 -102 kW	**22-167071**	**19-167060**	

R

Пригодны для			
RENAULT			
RENAULT CLIO III (BR0/1, CR0/1)			
B6 Sport	**1.2, 1.2 16V, 1.2 16V Hi-Flex, 1.4 16V, 1.5 dCi, 1.6, 1.6 16V, 1.6 16V GT, 1.6 Hi-Flex, 2.0 16V** 01/05 - 43 -102 kW	*35-128625*	**24-128636**
B8	**1.2, 1.2 16V, 1.2 16V Hi-Flex, 1.4 16V, 1.5 dCi, 1.6, 1.6 16V, 1.6 16V GT, 1.6 Hi-Flex, 2.0 16V** 01/05 - 43 -102 kW	*35-128649*	**24-128650**
B14	**1.2, 1.2 16V, 1.2 16V Hi-Flex, 1.4 16V, 1.5 dCi, 1.6, 1.6 16V, 1.6 Hi-Flex** 01/05 - 05/09 43 -86 kW	**47-128705**	Обязанность, предусмотренная экспертизой VA: Глубина (экспертиза): 40-55 мм; Нагрузка оси до: 950 кг HA: Глубина (экспертиза): 40-55 мм; Нагрузка оси до: 880 кг
B14	**2.0 16V Sport** 02/06 - 05/09 145 -148 kW	47-239180	тип модели: 192 Phase 1; Обязанность, предусмотренная экспертизой VA: Глубина (экспертиза): 20-40 мм HA: Глубина (экспертиза): 20-40 мм
B14	**2.0 16V Sport** 06/09 - 145 -148 kW	47-239197	тип модели: Phase 2 VA: Глубина (экспертиза): 20-40 мм HA: Глубина (экспертиза): 20-40 мм
RENAULT CLIO Grandtour (KR0/1_)			
B1	**1.2 16V, 1.5 dCi, 1.6 16V, 16V Hi-Flex** 02/08 - 50 -94 kW	**12-224364** **12-224357**	VA: с шариковым подшибником
B4	**1.2 16V, 1.5 dCi, 1.6 16V, 16V Hi-Flex** 02/08 - 50 -94 kW	**22-167071**	
RENAULT CLIO IV			
B6 Sport	**0.9 TCe 90, 1.2 16V, 1.2 TCe 120, 1.5 dCi 75, 1.5 dCi 90** 03/03 - 54 -88 kW	35-209652	**24-233880**
B8	**0.9 TCe 90, 1.2 16V, 1.2 TCe 120, 1.5 dCi 75, 1.5 dCi 90** 03/03 - 54 -88 kW	35-238614	**24-233958**
B8	**1.6 RS** 03/13 - 147 kW	35-238560	24-238588
B14	**0.9 TCe 90, 1.2 16V, 1.2 TCe 120, 1.5 dCi 75, 1.5 dCi 90** 03/03 - 54 -88 kW	47-233942	тип модели: ex. RS; Обязанность, предусмотренная экспертизой VA: Глубина (экспертиза): 30-50 мм HA: Глубина (экспертиза): 30-50 мм
B14	**1.6 RS** 03/13 - 147 kW	47-238602	стандартная подвеска; тип модели: RS; Обязанность, предусмотренная экспертизой VA: Глубина (экспертиза): 20-40 мм HA: Глубина (экспертиза): 20-40 мм
B14	**1.6 RS** 03/13 - 147 kW	47-238602	спортивная подвеска; тип модели: RS Cup; Обязанность, предусмотренная экспертизой VA: Глубина (экспертиза): 5-25 мм HA: Глубина (экспертиза): 5-25 мм
RENAULT DUSTER			
B1	**1.5 dCi, 1.6 16V, 1.6 Flex, 2.0, 2.0 Hi-Flex** 06/09 - 66 -104 kW	**12-224241**	VA: с шариковым подшибником
B4	**1.5 dCi, 1.6 16V, 1.6 Flex, 2.0, 2.0 Hi-Flex** 06/09 - 66 -104 kW	**22-223470**	**19-223483** Привод на передние колеса
B4	**1.5 dCi, 1.6 16V, 1.6 Flex, 2.0, 2.0 Hi-Flex** 06/09 - 66 -104 kW	**22-223470**	**22-224583** Привод на все колеса
B6 Sport	**1.5 dCi, 1.6 16V, 2.0** 06/09 - 66 -98 kW	**22-235039**	**19-235042** Привод на передние колеса

R

Пригодны для				
RENAULT				
RENAULT ESPACE I (J11_)				
B4	**2.0, 2.0 i, 2.0 i Quadra, 2.1 TD, 2.2, 2.2 Quadra** 07/86 - 12/92 65 -87 kW	*19-065243*		
RENAULT ESPACE II (J/S63_)				
B6 Sport	**2.0, 2.1 TD, 2.2, 2.8 V6** 01/91 - 10/96 65 -110 kW	**24-016384**	**24-016391** OIO	без регулируемой подвески
RENAULT ESPACE III (JE0_)				
B1	**1.9 dTi, 2.0, 2.0 16V, 2.2 12V TD, 2.2 D, 2.2 dCi, 3.0, 3.0 V6 24V** 10/98 - 10/02 72 -140 kW	**12-228638** **12-228645**		VA: с шариковым подшибником
B3	**2.0, 2.0 16V** 11/96 - 10/02 84 -103 kW	**36-201440**	**36-202935**	стандартная подвеска
B3	**1.9 dTi** 02/99 - 10/02 72 kW	**36-201440**	**36-202935**	стандартная подвеска
B3	**2.2 12V TD, 2.2 D, 2.2 dCi, 3.0** 11/96 - 10/02 83 -123 kW	**36-201020**	**36-202935**	стандартная подвеска
B4	**1.9 dTi, 2.0, 2.0 16V, 2.2 12V TD, 2.2 D, 2.2 dCi, 3.0, 3.0 V6 24V** 10/98 - 10/02 72 -140 kW		**19-065236** OIO	без регулируемой подвески
RENAULT ESPACE IV (JK0/1_)				
B1	**1.9 dCi, 2.0** 11/02 - 02/05 85 -98 kW	**12-233960**		VA: с шариковым подшибником
B1	**1.9 dCi, 2.0, 2.0 Turbo, 2.2 dCi, 3.0 dCi, 3.5 V6** 11/02 - 88 -177 kW	**12-233960**		VA: -> 10/05
B1	**1.9 dCi, 2.0, 2.0 Turbo, 2.2 dCi, 3.0 dCi, 3.5 V6** 11/02 - 88 -177 kW	**12-234059**		VA: 11/05 ->
B1	**2.0 dCi, 2.2 dCi, 3.0 dCi** 01/06 - 96 -133 kW	**12-234059**		VA: с шариковым подшибником
B3	**2.0 Turbo** 11/02 - 120 kW	i.V.	**36-198139**	стандартная подвеска
B3	**1.9 dCi, 2.0** 11/02 - 85 -125 kW	**36-199419**	**36-198139**	стандартная подвеска
B3	**2.2 dCi** 11/02 - 102 -110 kW	i.V.	**36-198139**	стандартная подвеска; механическая КПП
B3	**2.2 dCi** 11/02 - 102 -110 kW	36-199433	**36-198139**	стандартная подвеска; АКПП
B3	**3.0 dCi** 11/02 - 130 -133 kW	36-199433	**36-198139**	стандартная подвеска
B4	**1.9 dCi, 2.0, 2.0 dCi, 2.0 Turbo, 2.2 dCi, 3.0 dCi, 3.5 V6** 11/02 - 85 -177 kW	**22-128188**	**19-128191** OIO	
RENAULT FLUENCE				
B1	**1.5 dCi, 1.6 16V, 2.0 16V, 2.0 Flex, Z.E.** 06/05 - 63 -105 kW	**12-234196**		стандартная подвеска VA: с шариковым подшибником

R

Пригодны для			
RENAULT			
RENAULT KANGOO (KC0/1_)			
B1	**1.2, 1.2 16V, 1.4, 1.5 dCi, 1.6 16V, 1.9 dTi, D 55 1.9, D 65 1.9** 08/97 - 40 -70 kW	**12-117024**	VA: с шариковым подшибником
B3	**1.2** 08/97 - 43 kW	**36-198337**	стандартная подвеска
B3	**1.2** 08/97 - 43 kW	**36-212583**	стандартная подвеска; Усиленное оснащение .
B3	**1.2 16V** 06/01 - 55 kW	**36-212583**	стандартная подвеска
B3	**1.4** 08/97 - 55 kW	**36-217229**	стандартная подвеска
B3	**1.4** 08/97 - 55 kW	**36-217236**	стандартная подвеска; Усиленное оснащение .
B3	**1.6 16V, 1.6 16V bivalent, 1.9 dTi, D 55 1.9, D 65 1.9** 08/97 - 40 -70 kW	**36-217366**	стандартная подвеска
B3	**1.6 16V, 1.6 16V bivalent, 1.9 dTi, D 55 1.9, D 65 1.9** 08/97 - 40 -70 kW	**36-217373**	стандартная подвеска; Усиленное оснащение .
B3	**1.5 dCi** 07/02 - 42 -62 kW	**36-217236**	стандартная подвеска
B3	**1.5 dCi** 07/02 - 42 -62 kW	**36-217366**	стандартная подвеска; Усиленное оснащение .
B4	**1.2, 1.2 16V, 1.4, 1.5 dCi, 1.6 16V, 1.6 16V bivalent, 1.9 dTi, D 55 1.9, D 65 1.9** 08/97 - 40 -70 kW	**22-111715**	**19-111728** OIO стандартная подвеска
RENAULT KANGOO Express (FC0/1_)			
B1	**1.0, 1.2, 1.2 16V, 1.4, 1.5 dCi, 1.6 16V, 1.9 D, 1.9 dTi, D 55 1.9, D 65 1.9** 08/97 - 40 -70 kW	**12-117024**	VA: с шариковым подшибником
B4	**1.0, 1.2, 1.2 16V, 1.4, 1.5 dCi, 1.6 16V, 1.9 D, 1.9 dci, 1.9 dTi, D 55 1.9, D 65 1.9** 08/97 - 40 -70 kW	**22-111715**	**19-111728** OIO
RENAULT KANGOO (KW0/1_)			
B1	**1.5 dCi, 1.6, 1.6 16V, 1.6 16V Hi-Flex** 02/08 - 48 -78 kW	**12-228669**	VA: с шариковым подшибником
RENAULT KANGOO BE BOP (KW0/1_)			
B1	**1.5 dCi, 1.6** 02/09 - 66 -80 kW	**12-228669**	VA: с шариковым подшибником
RENAULT KOLEOS (VY_)			
B4	**2.0 dCi, 2.0 dCi 4x4, 2.5, 2.5 4x4** 09/08 - 110 -130 kW	**22-213747** **22-213754**	**19-213767** OIO стандартная подвеска

R

Пригодны для				
RENAULT				
RENAULT LAGUNA I (B56_, 556_)				
B1	**1.6 16V, 1.8, 1.8 16V, 1.8 i, 1.9 dCi, 1.9 dTi, 2.0, 2.0 16V, 2.2 D, 2.2 dT, 3.0, 3.0 24V** 03/97 - 03/01 61 -140 kW	**12-117444** **12-117451**		VA: с шариковым подшибником
B3	**1.6 16V, 1.8 16V, 1.8 i, 2.0** 06/95 - 03/01 70 -103 kW	**37-154738**		стандартная подвеска
B3	**1.8** 11/93 - 03/01 66 -70 kW	**37-154738**		стандартная подвеска
B3	**1.8** 11/93 - 03/01 66 -70 kW	**37-154738**		стандартная подвеска; Усиленное оснащение .
B3	**1.9 dCi, 1.9 dTi, 2.0 16V** 06/95 - 03/01 72 -103 kW	*37-154745*		стандартная подвеска
B3	**1.9 dCi, 1.9 dTi, 2.0 16V** 06/95 - 03/01 72 -103 kW	**37-154752**		стандартная подвеска; Усиленное оснащение .
B3	**2.2 D, 2.2 dT, 3.0, 3.0 24V** 11/93 - 03/01 61 -140 kW	**37-154752**		стандартная подвеска
B4	**1.6 16V, 1.8, 1.8 16V, 1.8 i, 2.0, 2.0 16V** 06/95 - 03/01 66 -103 kW	**22-046871**	**22-046888**	Расст. между стенк. крепежного кронштт. передней стойки 34 mm; стандартная подвеска
B4	**1.8, 1.8 16V, 1.8 i, 2.0, 2.0 16V** 11/93 - 03/01 66 -103 kW	*22-046864*	**22-046888**	Расст. между стенк. крепежного кронштт. передней стойки 24 mm; стандартная подвеска
B4	**1.9 dCi, 1.9 dTi, 2.2 D, 2.2 dT, 3.0, 3.0 24V** 03/97 - 03/01 61 -140 kW	**22-046871**	**22-046888**	стандартная подвеска
RENAULT LAGUNA I Grandtour (K56_)				
B1	**1.6 16V, 1.8, 1.8 16V, 1.9 dCi, 1.9 dTi, 2.0, 2.0 16V, 2.2 D, 2.2 dT, 3.0** 02/96 - 03/01 61 -123 kW	**12-117444** **12-117451**		VA: с шариковым подшибником
B3	**1.9 dCi, 1.9 dTi, 2.0, 2.0 16V** 09/95 - 03/01 72 -103 kW	*37-154745*		стандартная подвеска
B3	**1.9 dCi, 1.9 dTi, 2.0, 2.0 16V** 09/95 - 03/01 72 -103 kW	**37-154752**		стандартная подвеска; Усиленное оснащение .
B3	**2.2 D, 2.2 dT, 3.0, 3.0 24V** 09/95 - 03/01 61 -140 kW	**37-154752**		стандартная подвеска
B4	**1.6 16V, 1.8, 1.8 16V, 1.9 dCi, 1.9 dTi, 2.0, 2.0 16V, 2.2 D, 2.2 dT, 3.0** 02/96 - 03/01 61 -123 kW	**22-046871**	**19-100067**	HA: без регулируемой подвески
RENAULT LAGUNA II (BG0/1_)				
B1	**1.6 16V, 1.6 LPG, 1.8 16V, 1.9 dCi, 2.0 16V, 2.0 16V IDE, 2.0 16V Turbo, 2.0 dCi, 2.2 dCi, 2.9 V6 24V, 3.0 V6 24V** 03/01 - 68 -157 kW	**12-224180**		VA: с шариковым подшибником
B3	**1.6 16V, 1.6 LPG, 2.0 16V** 03/01 - 76 -98 kW	**36-198320**	**36-201495**	стандартная подвеска
B3	**1.8 16V, 1.9 dCi, 2.0 16V, 2.0 16V IDE, 2.0 16V Turbo, 2.0 dCi** 03/01 - 68 -150 kW	**36-232406**	**36-201495**	стандартная подвеска
B3	**2.2 dCi, 2.9 V6 24V, 3.0 V6 24V** 03/01 - 85 -157 kW	**36-217205**	**36-201495**	стандартная подвеска

R

Пригодны для				

RENAULT

RENAULT LAGUNA II (BG0/1_)

B4	**1.6 16V, 1.6 LPG, 1.8 16V, 1.9 dCi, 2.0 16V, 2.0 16V IDE, 2.0 16V Turbo, 2.0 dCi, 2.2 dCi, 2.9 V6 24V, 3.0 V6 24V** 03/01 - 68 -157 kW	**22-131492**	**19-223322**	

RENAULT LAGUNA II Grandtour (KG0/1_)

B1	**1.6 16V, 1.8 16V, 1.9 dCi, 2.0, 2.0 16V, 2.0 16V IDE, 2.0 16V Turbo, 2.0 dCi, 2.2 dCi, 2.2 DCi Authentique, 2.9 V6 24V, 3.0 V6 24V** 03/01 - 68 -157 kW	**12-224180**		VA: с шариковым подшибником
B3	**1.6 16V** 03/01 - 79 -82 kW	**36-198320**	**36-211593**	стандартная подвеска
B3	**1.6 16V, 1.8 16V, 1.9 dCi, 2.0, 2.0 16V, 2.0 16V IDE, 2.0 16V Turbo, 2.0 dCi, 2.2 dCi, 2.2 DCi Authentique, 2.9 V6 24V, 3.0 V6 24V** 03/01 - 68 -157 kW		**36-217212**	стандартная подвеска; Усиленное оснащение .
B3	**1.8 16V, 1.9 dCi, 2.0, 2.0 16V, 2.0 16V IDE, 2.0 16V Turbo, 2.0 dCi** 03/01 - 68 -150 kW			стандартная подвеска
B3	**1.9 dCi** 03/01 - 68 -96 kW	**36-232406**	**36-211593**	
B3	**2.2 dCi, 2.9 V6 24V, 3.0 V6 24V** 03/01 - 102 -157 kW	**36-217205**	**36-211593**	стандартная подвеска
B4	**1.6 16V, 1.8 16V, 1.9 dCi, 2.0, 2.0 16V, 2.0 16V IDE, 2.0 16V Turbo, 2.0 dCi, 2.2 dCi, 2.2 DCi Authentique, 2.9 V6 24V, 3.0 V6 24V** 03/01 - 68 -157 kW	**22-131492**	**19-223322**	

RENAULT LAGUNA III (BT0/1)

B1	**2.0 16V Turbo, 2.0 dCi GT, 3.5 V6** 10/07 - 125 -175 kW	*12-228799*		VA: с шариковым подшибником
B1	**1.5 dCi, 1.6 16V, 2.0 16V, 2.0 16V Hi-Flex** 10/07 - 81 -103 kW	*12-228744*		VA: с шариковым подшибником
B1	**2.0 dCi, 2.0 GT, 3.0 dCi** 10/07 - 11/10 96 -173 kW	*12-228799*		VA: с шариковым подшибником
B1	**2.0 dCi, 2.0 GT, 3.0 dCi** 12/10 - 96 -173 kW	*12-228744*		VA: с шариковым подшибником
B1	**2.0 dCi** 10/07 - 110 kW	*12-228799*		VA: с шариковым подшибником; Код двигателя: M9R740
B4	**1.5 dCi, 1.6 16V, 2.0 16V, 2.0 16V Turbo, 2.0 dCi, 2.0 dCi GT, 2.0 GT, 3.0 dCi** 10/07 - 81 -173 kW		**19-171395**	стандартная подвеска

RENAULT LAGUNA III Grandtour (KT0/1)

B1	**2.0 16V Turbo, 2.0 dCi GT, 3.5 V6** 10/07 - 125 -175 kW	*12-228799*		VA: с шариковым подшибником
B1	**1.5 dCi, 1.6 16V, 2.0 16V, 2.0 16V Hi-Flex** 10/07 - 81 -103 kW	*12-228744*		VA: с шариковым подшибником
B1	**2.0 dCi, 2.0 GT, 3.0 dCi** 10/07 - 11/10 96 -173 kW	*12-228799*		VA: с шариковым подшибником

R

Пригодны для				
RENAULT				
RENAULT LAGUNA III Grandtour (KT0/1)				
B1	**2.0 dCi, 2.0 GT, 3.0 dCi** 12/10 - 96 -173 kW	*12-228744*		VA: с шариковым подшибником
B4	**1.5 dCi, 1.6 16V, 2.0 16V, 2.0 16V Turbo, 2.0 dCi, 2.0 dCi GT, 2.0 GT, 3.0 dCi** 10/07 - 81 -173 kW		**19-171395**	стандартная подвеска
RENAULT LAGUNA купе (DT0/1)				
B1	**2.0 16V Turbo** 09/08 - 125 kW	*12-228799*		VA: с шариковым подшибником; Код двигателя: F4R811
B1	**2.0 dCi** 09/08 - 110 kW	*12-228799*		VA: с шариковым подшибником; Код двигателя: M9R802, M9R805
B1	**2.0 dCi** 09/08 - 127 kW	*12-228799*		VA: с шариковым подшибником; Код двигателя: M9R816
B1	**2.0 dCi GT, 2.0 GT, 3.0 dCi, 3.5 V6** 03/08 - 131 -175 kW	*12-228799*		VA: с шариковым подшибником
RENAULT LOGAN (LS_)				
B1	**1.0 Hi-Flex, 1.4, 1.5 DCi, 1.6, 1.6 Flex** 04/07 - 50 -82 kW	**12-224241**		VA: с шариковым подшибником
B3	**1.4, 1.5 DCi, 1.6, 1.6 Flex** 09/04 - 50 -82 kW	**36-160433**	**36-160181**	стандартная подвеска
B4	**1.0 Hi-Flex, 1.4, 1.5 DCi, 1.6, 1.6 Flex** 04/07 - 50 -82 kW	**22-122469**	**19-122472**	
B8	**1.0 Hi-Flex, 1.4, 1.5 DCi, 1.6, 1.6 Flex** 04/07 - 50 -82 kW	**22-140388**	**19-140391**	
RENAULT LOGAN универсал (KS_)				
B1	**1.4, 1.5 DCi, 1.6** 04/07 - 50 -77 kW	**12-224241**		VA: с шариковым подшибником
B3	**1.4, 1.5 DCi, 1.6** 04/07 - 50 -77 kW	**36-160150**	**36-160174**	стандартная подвеска
B4	**1.4, 1.5 DCi, 1.6** 04/07 - 50 -77 kW	**22-122469**	**19-143026**	
RENAULT MEGANE I (BA0/1_)				
B1	**1.4 16V, 1.4 e, 1.4 Eco, 1.6, 1.6 16V, 1.6 e, 1.6 i, 1.6 LPG, 1.8 16V, 1.9 D, 1.9 D Eco, 1.9 dCi, 1.9 dT, 1.9 dTi, 1.9 TDI, 2.0 16V, 2.0 i, 1.9 D, 1.9 dTi** 09/96 - 08/03 47 -108 kW	**12-228461**		VA: с шариковым подшибником
B3	**1.4 16V, 1.4 e, 1.4 Eco, 1.6, 1.6 16V, 1.6 e, 1.6 i, 1.6 LPG** 08/95 - 08/03 52 -80 kW	**36-130573**		стандартная подвеска
B3	**1.9 D, 1.9 D Eco, 1.9 dCi, 1.9 dT, 1.9 dTi, 1.9 TDI, 2.0 16V, 2.0 i** 01/96 - 08/03 47 -108 kW	**36-130597**		стандартная подвеска
B4	**1.4 16V, 1.4 e, 1.4 Eco, 1.6, 1.6 16V, 1.6 e, 1.6 i, 1.6 LPG, 1.8 16V, 1.9 D, 1.9 D Eco, 1.9 dCi, 1.9 dT, 1.9 dTi, 1.9 TDI, 2.0 i** 01/96 - 08/03 47 -85 kW	**22-046840**	**19-061252**	VA: Расстояние между крепежными отверстиями передней стойки 54мм

R

Пригодны для			

RENAULT

RENAULT MEGANE I (BA0/1_)

B6 Sport	**1.4 16V, 1.4 e, 1.4 Eco, 1.6, 1.6 16V, 1.6 e, 1.6 i, 1.6 LPG, 1.8 16V, 1.9 D, 1.9 D Eco, 1.9 dCi, 1.9 dT, 1.9 dTi, 1.9 TDI, 2.0 i** 01/96 - 08/03 47 -85 kW	**22-043375**	**24-026512**	VA: Расстояние между крепежными отверстиями передней стойки 54мм

RENAULT MEGANE I Classic (LA0/1_)

B1	**1.6 e** 09/96 - 03/99 66 kW	**12-228461**		VA: с шариковым подшибником
B3	**1.4, 1.4 16V, 1.6 e, 1.6 i** 09/96 - 08/03 55 -70 kW	**36-130573**		стандартная подвеска
B3	**1.9 D, 1.9 dTi, 2.0 i** 09/96 - 08/03 47 -84 kW	**36-130597**		стандартная подвеска
B4	**1.4, 1.4 16V, 1.6 16V, 1.6 e, 1.6 i, 1.9 D, 1.9 dCi, 1.9 dT, 1.9 dTi, 1.9 TDI, 2.0 i** 09/96 - 08/03 47 -84 kW	**22-046840**	**19-061252**	VA: Расстояние между крепежными отверстиями передней стойки 54мм
B6 Sport	**1.4, 1.4 16V, 1.6 16V, 1.6 e, 1.6 i, 1.8 16V, 1.9 D, 1.9 dCi, 1.9 dT, 1.9 dTi, 1.9 TDI, 2.0 i, 2.0 RT** 09/96 - 08/03 47 -112 kW	**22-043375**	**24-026512**	VA: Расстояние между крепежными отверстиями передней стойки 54мм

RENAULT MEGANE I Grandtour (KA0/1_)

B3	**1.4 16V, 1.4 e, 1.6 16V, 1.6 e** 03/99 - 08/03 55 -79 kW	**36-130573**		стандартная подвеска
B3	**1.9 D, 1.9 dCi, 1.9 dTi** 03/99 - 08/03 47 -75 kW	**36-130597**		стандартная подвеска
B4	**1.4 16V, 1.4 e, 1.6 16V, 1.6 e, 1.8 16V, 1.9 D, 1.9 dCi, 1.9 dTi** 03/99 - 08/03 47 -85 kW	**22-046840**	**19-214641**	VA: Расстояние между крепежными отверстиями передней стойки 54мм

RENAULT MEGANE I Coach (DA0/1_)

B3	**1.6 16V, 1.6 e, 2.0 i** 03/96 - 08/03 66 -84 kW	**36-130573**		стандартная подвеска
B3	**2.0 16V, 2.0 16V IDE** 11/99 - 08/03 102 -108 kW	**36-130597**		стандартная подвеска
B4	**1.4 16V, 1.6 16V, 1.9 dCi, 1.9 dTi, 2.0 16V, 2.0 16V IDE, 2.0 i** 03/97 - 08/03 70 -103 kW	**22-046840**		VA: Расстояние между крепежными отверстиями передней стойки 54мм
B4	**1.6 e, 2.0 16V, 2.0 i** 03/96 - 08/03 66 -108 kW	**22-046840**		VA: 09/96 ->; Расстояние между крепежными отверстиями передней стойки 54мм
B6 Sport	**1.4 16V, 1.6 16V, 1.6 e, 1.9 dCi, 1.9 dTi, 2.0 i** 03/96 - 08/03 66 -84 kW	**22-043375**	**24-026512**	VA: Расстояние между крепежными отверстиями передней стойки 54мм

RENAULT MEGANE I Cabriolet (EA0/1_)

B3	**1.6 e** 10/96 - 03/99 66 kW	**36-130573**		стандартная подвеска
B3	**2.0 16V, 2.0 16V IDE** 11/99 - 08/03 102 -108 kW	**36-130597**		стандартная подвеска
B4	**1.4 16V, 1.6 16V** 03/99 - 08/03 70 -79 kW	**22-046840**	**19-061252**	VA: Расстояние между крепежными отверстиями передней стойки 54мм

R

Пригодны для				
RENAULT				
RENAULT MEGANE I Cabriolet (EA0/1_)				
B4	**1.6 e** 10/96 - 03/99 66 kW	**22-046840**	**19-061252**	VA: 02/97 ->; Расстояние между крепежными отверстиями передней стойки 54мм
B6 Sport	**1.4 16V, 1.6 16V, 1.6 e, 2.0, 2.0 i** 04/97 - 08/03 66 -84 kW	**22-043375**	**24-026512**	VA: Расстояние между крепежными отверстиями передней стойки 54мм
RENAULT MEGANE Scenic (JA0/1_)				
B3	**1.4 i, 1.6 e, 1.6 i, 1.9 D, 1.9 dT, 1.9 dTi, 2.0 i** 01/97 - 09/99 47 -84 kW	**36-130580**		стандартная подвеска
B3	**1.6 16V** 04/98 - 10/99 79 kW	**36-130580**		стандартная подвеска
B4	**1.4 i, 1.6 i** 01/97 - 09/99 55 kW	**22-046840**	**19-061269**	VA: Расстояние между крепежными отверстиями передней стойки 54мм; тип модели: JA0F; механическая КПП
B4	**1.4 i, 1.6 16V, 1.6 e, 1.6 i, 2.0 i** 01/97 - 10/99 55 -80 kW		**19-061269**	
B4	**1.6 e** 01/97 - 09/99 66 kW	**22-046840**	**19-061269**	VA: Расстояние между крепежными отверстиями передней стойки 54мм; тип модели: JA0F; механическая КПП; АКПП
B4	**2.0 i** 01/99 - 09/99 80 kW	**22-046840**	**19-061269**	VA: Расстояние между крепежными отверстиями передней стойки 54мм
B4	**2.0 i** 01/97 - 09/99 84 kW	**22-046840**	**19-061269**	VA: 07/98 ->; Расстояние между крепежными отверстиями передней стойки 54мм
B4	**1.9 D, 1.9 dT** 01/97 - 09/99 47 -66 kW	**22-046857**	**19-061269**	VA: Расстояние между крепежными отверстиями передней стойки 60мм; тип модели: JA0K,JA0Y
B4	**1.9 dTi** 04/97 - 09/99 72 kW	**22-046840**	**19-061269**	VA: 07/98 ->; Расстояние между крепежными отверстиями передней стойки 54мм
B4	**1.9 dTi, 2.0 i** 01/97 - 09/99 72 -84 kW	**22-046857**	**19-061269**	VA: Расстояние между крепежными отверстиями передней стойки 60мм; тип модели: FA0J,FA0K,FA0Y,JA
B6 Sport	**1.4 i, 1.6 e, 1.6 i, 1.9 D, 1.9 dT, 1.9 dTi** 01/97 - 09/99 47 -72 kW	**22-043375**	**24-026505**	механическая КПП VA: Расстояние между крепежными отверстиями передней стойки 54мм
B6 Sport	**2.0 i** 01/97 - 09/99 80 -84 kW	**22-043696**	**24-026505**	механическая КПП
RENAULT MEGANE II (BM0/1_, CM0/1_)				
B1	**1.4 16V, 1.5 dCi, 1.6, 1.6 16V, 1.6 Flex-Fuel, 1.9 dCi, 2.0 16V, 2.0 16V Turbo, 2.0 dCi** 11/02 - 60 -127 kW	**12-224227**		VA: с шариковым подшибником
B3	**1.4 16V, 1.5 dCi, 1.6, 1.6 16V, 1.6 Flex-Fuel** 11/02 - 60 -83 kW	**36-203284**	**36-199914**	стандартная подвеска; Усиленное оснащение .
B3	**2.0 16V** 11/02 - 99 kW		**36-199914**	стандартная подвеска
B3	**1.9 dCi** 11/02 - 66 -96 kW	**36-203284**	**36-203307**	стандартная подвеска
B3	**1.9 dCi** 11/02 - 66 -96 kW	**36-203291**		стандартная подвеска; Усиленное оснащение .
B3	**2.0 dCi** 09/05 - 110 -127 kW	**36-203291**	**36-199914**	стандартная подвеска

R

Пригодны для			
RENAULT			
RENAULT MEGANE II (BM0/1_, CM0/1_)			
B4	**1.4 16V, 1.5 dCi, 1.6, 1.6 16V, 1.6 Flex-Fuel, 1.9 dCi, 2.0 16V, 2.0 16V Turbo, 2.0 dCi** 11/02 - 02/08 60 -127 kW	**22-132390**	**19-135113**
B4	**1.4 16V, 1.5 dCi, 1.6, 1.6 16V, 1.6 Flex-Fuel, 1.9 dCi, 2.0 16V, 2.0 16V Turbo, 2.0 dCi** 03/08 - 60 -127 kW		**19-135113**
B4	**1.9 dCi** 11/02 - 12/05 66 kW	**22-132390**	**19-135113**
B6 Sport	**1.4 16V, 1.5 dCi, 1.6, 1.6 16V, 1.6 Flex-Fuel, 1.9 dCi, 2.0 16V, 2.0 16V Turbo, 2.0 dCi** 11/02 - 02/08 60 -127 kW	**22-102621**	**24-102636**
B8	**1.4 16V, 1.5 dCi, 1.6, 1.6 16V, 1.6 Flex-Fuel, 1.9 dCi, 2.0 16V, 2.0 16V Turbo, 2.0 dCi** 11/02 - 02/08 60 -127 kW	**22-102645**	**24-102650**
RENAULT MEGANE II седан (LM0/1_)			
B1	**1.4, 1.5 dCi, 1.6, 1.6 16V, 1.6 Hi-Flex, 1.9 dCi, 2.0, 2.0 dCi** 09/03 - 60 -110 kW	**12-224227**	
B3	**1.4, 1.5 dCi, 1.6, 1.6 16V, 1.6 Hi-Flex** 09/03 - 60 -85 kW	**36-203284**	**36-203314**
B3	**1.9 dCi** 09/03 - 66 -96 kW	**36-203284**	**36-203314**
B3	**1.9 dCi** 09/03 - 66 -96 kW	**36-203291**	
B3	**2.0 dCi** 09/05 - 110 kW	**36-203291**	**36-203314**
B4	**1.4, 1.5 dCi, 1.6, 1.6 16V, 1.6 Hi-Flex, 1.9 dCi, 2.0, 2.0 dCi** 09/03 - 60 -110 kW	**22-132390**	**19-135113**
B6 Sport	**1.4, 1.5 dCi, 1.6, 1.6 16V, 1.6 Hi-Flex, 1.9 dCi, 2.0, 2.0 dCi** 09/03 - 60 -110 kW	**22-102621**	**24-102636**
B8	**1.4, 1.5 dCi, 1.6, 1.6 16V, 1.6 Hi-Flex, 1.9 dCi, 2.0, 2.0 dCi** 09/03 - 60 -110 kW	**22-102645**	**24-102650**
RENAULT MEGANE II универсал (KM0/1_)			
B1	**1.4, 1.5 dCi, 1.6, 1.6 16V, 1.6 16V Hi-Flex, 1.9 dCi, 2.0, 2.0 dCi** 08/03 - 60 -110 kW	**12-224227**	
B3	**1.4, 1.5 dCi, 1.6, 1.6 16V, 1.6 16V Hi-Flex** 08/03 - 60 -83 kW	**36-203284**	**36-201389**
B3	**1.9 dCi** 08/03 - 66 -96 kW	**36-203284**	**36-201389**
B3	**1.9 dCi** 08/03 - 66 -96 kW	**36-203291**	
B3	**2.0 dCi** 09/05 - 110 kW	**36-203291**	**36-201389**

стандартная подвеска	
спортивная подвеска	
стандартная подвеска; Усиленное оснащение .	
стандартная подвеска	
стандартная подвеска; Усиленное оснащение .	
стандартная подвеска	
VA: с шариковым подшибником	
стандартная подвеска	
стандартная подвеска; Усиленное оснащение .	
спортивная подвеска	
VA: с шариковым подшибником	
стандартная подвеска; Усиленное оснащение .	
стандартная подвеска	
стандартная подвеска; Усиленное оснащение .	
стандартная подвеска	

R

Пригодны для			

RENAULT

RENAULT MEGANE II универсал (KM0/1_)

B4	**1.4, 1.5 dCi, 1.6, 1.6 16V, 1.6 16V Hi-Flex, 1.9 dCi, 2.0, 2.0 dCi** 08/03 - 60 -110 kW	**22-132390**	**19-135113**	
B6 Sport	**1.4, 1.5 dCi, 1.6, 1.6 16V, 1.6 16V Hi-Flex, 1.9 dCi, 2.0, 2.0 dCi** 08/03 - 60 -110 kW	**22-102621**	**24-102636**	стандартная подвеска
B8	**1.4, 1.5 dCi, 1.6, 1.6 16V, 1.6 16V Hi-Flex, 1.9 dCi, 2.0, 2.0 dCi** 08/03 - 60 -110 kW	**22-102645**	**24-102650**	спортивная подвеска

RENAULT MEGANE II Coupé-Cabriolet (EM0/1_)

B1	**1.5 dCi, 1.6, 1.6 16V, 1.9 dCi, 2.0, 2.0 16V Turbo, 2.0 dCi** 09/05 - 76 -120 kW	**12-224227**		VA: с шариковым подшибником
B3	**1.5 dCi, 1.6, 1.6 16V** 01/06 - 76 -83 kW	**36-203284**	**36-203307**	стандартная подвеска
B3	**1.9 dCi, 2.0 dCi** 09/03 - 81 -110 kW	**36-203321**	**36-203307**	стандартная подвеска
B4	**1.5 dCi, 1.6, 1.6 16V, 1.9 dCi, 2.0, 2.0 16V Turbo, 2.0 dCi** 09/05 - 76 -120 kW	**22-132390**	**19-135113**	
B6 Sport	**1.5 dCi, 1.6, 1.6 16V, 1.9 dCi, 2.0, 2.0 16V Turbo, 2.0 dCi** 09/05 - 76 -120 kW	**22-102621**	**24-102636**	стандартная подвеска
B8	**1.5 dCi, 1.6, 1.6 16V, 1.9 dCi, 2.0, 2.0 16V Turbo, 2.0 dCi** 09/05 - 76 -120 kW	**22-102645**	**24-102650**	спортивная подвеска

RENAULT MEGANE III Наклонная задняя часть (BZ0_)

B1	**1.4 Tce, 1.5 dCi, 1.6 16V, 1.6 16V Bifuel, 1.6 dCi, 1.9 dCi, 2.0 CVT, 2.0 dCi, 2.0 TCe** 11/08 - 63 -132 kW	*12-228751*		VA: с шариковым подшибником
B4	**1.2 TCe, 1.4 Tce, 1.5 dCi, 1.6 16V, 1.6 16V Bifuel, 1.6 dCi, 1.6 TCe, 1.9 dCi, 2.0 CVT, 2.0 dCi, 2.0 TCe** 11/08 - 63 -132 kW	**22-193452**	**19-193465**	стандартная подвеска
B6 Sport	**1.2 TCe, 1.4 Tce, 1.5 dCi, 1.6 16V, 1.6 16V Bifuel, 1.6 dCi, 1.6 TCe, 1.9 dCi, 2.0 CVT, 2.0 dCi, 2.0 TCe** 11/08 - 63 -132 kW	**35-166856**	**24-102636**	

RENAULT MEGANE III седан

B4	**1.6 16V, 1.9 dCi** 06/09 - 82 -96 kW	**22-193452**	**19-193465**	стандартная подвеска
B6 Sport	**1.6 16V, 1.9 dCi** 06/09 - 82 -96 kW	**35-166856**	**24-102636**	

RENAULT MEGANE III универсал (KZ0/1)

B1	**1.4 Tce, 1.5 dCi, 1.6 16V, 1.6 16V Bifuel, 2.0 CVT, 2.0 dCi, 2.0 TCe** 11/08 - 66 -132 kW	*12-228751*		VA: с шариковым подшибником
B1	**1.5 dCi** 02/09 - 78 -81 kW	*12-228751*		VA: с шариковым подшибником; Код двигателя: K9K836

R

Пригодны для			
RENAULT			
RENAULT MEGANE III универсал (KZ0/1)			
B1	**1.6 dCi, 1.9 dCi** 05/09 - 96 kW	*12-228751*	VA: с шариковым подшибником; Код двигателя: F9Q870
B4	**1.2 TCe, 1.4 Tce, 1.5 dCi, 1.6 16V, 1.6 16V Bifuel, 1.6 dCi, 1.9 dCi, 2.0 CVT, 2.0 dCi, 2.0 TCe** 11/08 - 66 -132 kW	**22-193452**	**19-227931** OIO	стандартная подвеска
RENAULT MEGANE III купе (DZ0/1_)			
B1	**1.4 Tce, 1.5 dCi, 1.6 16V, 1.6 16V Bifuel, 1.6 dCi, 1.9 dCi, 2.0 CVT, 2.0 dCi, 2.0 TCe** 11/08 - 63 -132 kW	*12-228751*	VA: с шариковым подшибником
B4	**1.2 TCe, 1.4 Tce, 1.5 dCi, 1.6 16V, 1.6 16V Bifuel, 1.6 dCi, 1.9 dCi, 2.0 CVT, 2.0 dCi** 04/09 - 63 -118 kW	**22-193452**	**19-193465** OIO	стандартная подвеска
B6 Sport	**1.2 TCe, 1.4 Tce, 1.5 dCi, 1.6 16V, 1.6 16V Bifuel, 1.6 dCi, 1.9 dCi, 2.0 CVT, 2.0 dCi** 04/09 - 63 -118 kW	**35-166856**	**24-102636** OIO	
B6 Sport	**2.0 R.S., 2.0 TCe** 11/08 - 132 -195 kW	**35-236818**	**24-237338** OIO	стандартная подвеска; тип модели: R.S.
B12 PK	**2.0 R.S.** 11/08 - 195 kW	**46-237927**		стандартная подвеска; Обязанность, предусмотренная экспертизой VA: Глубина (экспертиза): 25 мм; Нагрузка оси до: 1102 кг HA: Глубина (экспертиза): 25 мм; Нагрузка оси до: 855 кг
B14	**2.0 R.S., 2.0 TCe** 11/08 - 132 -195 kW	**47-237308**		Обязанность, предусмотренная экспертизой VA: Глубина (экспертиза): 10-30 мм HA: Глубина (экспертиза): 10-30 мм
B16 BCS	**2.0 R.S., 2.0 TCe** 11/08 - 132 -195 kW	**48-238212**		Обязанность, предусмотренная экспертизой
RENAULT MEGANE CC			
B1	**1.4 Tce, 1.6 16V, 1.9 dCi, 2.0 CVT, 2.0 dCi, 2.0 TCe** 06/10 - 81 -132 kW	*12-228751*	VA: с шариковым подшибником
B1	**1.5 dCi** 06/10 - 81 kW	*12-228751*	VA: с шариковым подшибником; Код двигателя: K9K836
B4	**1.4 Tce, 1.5 dCi, 1.6 16V, 1.6 dCi, 1.9 dCi, 2.0 CVT, 2.0 dCi, 2.0 TCe** 06/10 - 81 -132 kW	**22-193452**	**19-193465** OIO	стандартная подвеска
RENAULT MODUS (F/JP0_)			
B1	**1.2, 1.2 16V, 1.2 16V Hi-Flex, 1.4, 1.5 dCi, 1.5 dCi 75, 1.5 dCi 90, 1.6** 12/04 - 48 -82 kW	**12-224364** **12-224357**		VA: с шариковым подшибником
B3	**1.2, 1.2 16V** 05/07 - 74 -76 kW	**36-148073**	**36-300068**	стандартная подвеска
B3	**1.6** 12/04 - 65 -82 kW	i.V.	**36-300068**	стандартная подвеска
B3	**1.5 dCi, 1.5 dCi 75, 1.5 dCi 90** 09/04 - 48 -78 kW	**36-148080**	**36-300068**	стандартная подвеска

R

Пригодны для				
RENAULT				
RENAULT MODUS (F/JP0_)				
B4	**1.2, 1.2 16V, 1.2 16V Hi-Flex, 1.4, 1.5 dCi, 1.5 dCi 75, 1.5 dCi 90, 1.6** 12/04 - 48 -82 kW	**22-167071**	**19-167084**	
RENAULT RAPID фургон (F40_, G40_)				
B3	**1.6 D** 03/86 - 08/91 40 kW	**36-201785**		стандартная подвеска
B4	**1.0, 1.1, 1.2, 1.4, 1.4 KAT, 1.4 RN, 1.6 D, 1.9 D** 07/85 - 03/98 27 -59 kW		**19-019710**	VA: -> 10/96 HA: не для повышенной нагрузки
RENAULT SAFRANE I (B54_)				
B4	**2.0, 2.0 12V, 2.1 dT, 2.2, 2.5 dT, 3.0 V6** 04/92 - 07/96 65 -123 kW	*22-051202* *22-051196*	**22-051189**	без электронн. регулирования аморт. Силы; без регулируемой подвески
RENAULT SAFRANE II (B54_)				
B4	**2.0 16V, 2.2 dT, 2.5 20V, 2.9 24V, 3.0 V6** 07/96 - 12/00 83 -140 kW	*22-051202* *22-051196*	**22-051189**	без электронн. регулирования аморт. Силы; без регулируемой подвески
RENAULT SANDERO				
B1	**1.0 Hi-Flex, 1.4, 1.6, 1.6 Flex** 11/07 - 55 -82 kW	**12-224241**		VA: с шариковым подшибником
B3	**1.4, 1.6, 1.6 Flex** 08/08 - 55 -82 kW	**36-197996**	**36-197972**	стандартная подвеска
B3	**1.4, 1.6, 1.6 Flex** 08/08 - 55 -82 kW	**36-160150**	**36-197989**	стандартная подвеска; Усиленное оснащение .
B4	**1.0 Hi-Flex, 1.4, 1.6, 1.6 Flex** 11/07 - 55 -82 kW	**22-166371**	**19-166384**	
B6 Sport	**1.4, 1.6, 1.6 Flex** 08/08 - 55 -82 kW	**22-235367**	**19-235370**	
B8	**1.4, 1.6, 1.6 Flex** 08/08 - 55 -82 kW	**22-232809**	**19-232812**	
B12 PK	**1.4, 1.6, 1.6 Flex** 08/08 - 55 -82 kW	**46-232823**		двухтрубная система; Обязанность, предусмотренная экспертизой VA: Глубина (экспертиза): 30 мм; Нагрузка оси до: 860 кг HA: Глубина (экспертиза): 30 мм; Нагрузка оси до: 880 кг
RENAULT SCÉNIC I (JA0/1_)				
B1	**1.9 dCi, 1.9 dCi RX4** 09/99 - 08/03 74 -75 kW	**12-228461**		VA: с шариковым подшибником
B3	**1.4 16V, 1.6, 1.8 16V, 1.9 dCi, 1.9 dTi, 2.0 16V** 09/99 - 08/03 59 -103 kW	**36-130580**		стандартная подвеска
RENAULT SCÉNIC II (JM0/1_)				
B1	**1.4, 1.5 dCi, 1.6, 1.6 16V, 1.9 D, 1.9 dCi, 2.0, 2.0 16V Turbo, 2.0 dCi** 06/03 - 60 -120 kW	**12-224227**		VA: с шариковым подшибником
B3	**1.4, 1.5 dCi, 1.6, 1.6 16V, 1.9 dCi, 2.0, 2.0 16V Turbo, 2.0 dCi** 06/03 - 60 -120 kW		**36-213016**	стандартная подвеска

R

Пригодны для				
RENAULT				
RENAULT SCÉNIC II (JM0/1_)				
B3	**1.6, 1.6 16V** 06/03 - 77 -83 kW	**36-213030**	**36-213016**	стандартная подвеска; с кондиционером
B3	**1.5 dCi** 06/03 - 60 -78 kW	**36-201037**	**36-213016**	стандартная подвеска; с кондиционером
B3	**1.9 dCi** 06/03 - 81 -96 kW	**36-213023**	**36-213016**	стандартная подвеска; с кондиционером
B4	**1.4, 1.5 dCi, 1.6, 1.6 16V, 1.9 D, 1.9 dCi, 2.0, 2.0 16V Turbo, 2.0 dCi** 06/03 - 60 -120 kW	**22-158390**	**19-155876** OIO	
B6 Sport	**1.4, 1.5 dCi, 1.6, 1.6 16V, 1.9 D, 1.9 dCi, 2.0, 2.0 16V Turbo, 2.0 dCi** 06/03 - 60 -120 kW	**22-106735**	**24-102636** OIO	стандартная подвеска
B8	**1.4, 1.5 dCi, 1.6, 1.6 16V, 1.9 D, 1.9 dCi, 2.0, 2.0 16V Turbo, 2.0 dCi** 06/03 - 60 -120 kW		**24-102650** OIO	спортивная подвеска
RENAULT GRAND SCÉNIC II (JM0/1_)				
B1	**1.5 dCi, 1.6, 1.9 dCi, 2.0, 2.0 dCi** 04/04 - 60 -120 kW	**12-224227**		VA: с шариковым подшибником
B3	**1.6** 04/04 - 77 -83 kW	**36-213030**	**36-213245**	стандартная подвеска; с кондиционером
B3	**2.0** 04/04 - 99 -120 kW	**36-201037**	**36-213245**	стандартная подвеска; с кондиционером
B3	**1.5 dCi, 1.6, 1.9 dCi, 2.0, 2.0 dCi** 04/04 - 60 -120 kW		**36-213245**	стандартная подвеска
B3	**1.9 dCi** 04/04 - 81 -96 kW	**36-213023**	**36-213245**	стандартная подвеска; с кондиционером
B4	**1.5 dCi, 1.6, 1.9 dCi, 2.0, 2.0 dCi** 04/04 - 60 -120 kW	**22-158390**	**19-155876** OIO	
B6 Sport	**1.5 dCi, 1.6, 1.9 dCi, 2.0, 2.0 dCi** 04/04 - 60 -120 kW	**22-106735**	**24-102636** OIO	стандартная подвеска
B8	**1.5 dCi, 1.6, 1.9 dCi, 2.0, 2.0 dCi** 04/04 - 60 -120 kW		**24-102650** OIO	спортивная подвеска
RENAULT SCÉNIC III (JZ0/1_)				
B1	**1.4 16V, 1.5 dCi, 1.6 16V, 1.6 E85, 1.9 dCi, 2.0 16V, 2.0 dCi** 02/09 - 63 -118 kW	*12-228751*		VA: с шариковым подшибником
B4	**1.4 16V, 1.5 dCi, 1.6 16V, 1.6 dCi, 1.6 E85, 1.9 dCi, 2.0 16V, 2.0 dCi** 02/09 - 63 -118 kW	**22-225269**	**19-155876** OIO	стандартная подвеска
RENAULT GRAND SCÉNIC III (JZ0/1_)				
B1	**1.4 16V, 1.5 dCi, 1.6 16V, 1.6 16V Bifuel, 1.6 dCi, 1.9 dCi, 2.0 16V, 2.0 dCi** 02/09 - 63 -118 kW	*12-228751*		VA: с шариковым подшибником
B4	**1.4 16V, 1.5 dCi, 1.6 16V, 1.6 16V Bifuel, 1.6 dCi, 1.9 dCi, 2.0 16V, 2.0 dCi** 02/09 - 63 -118 kW	**22-225269**	**19-225272** OIO	стандартная подвеска

R

Пригодны для			

RENAULT

RENAULT SPORT SPIDER (EF0_)

MS	**2.0, 2.0 16V** 03/95 - 10/99 108 -110 kW	*24-021609*		тип модели: Race Spider

RENAULT THALIA I (LB0/1/2_)

B1	**1.2 16V, 1.4, 1.4 16V, 1.5 dCi** 06/01 - 48 -72 kW	**12-117024**		VA: с шариковым подшибником

RENAULT TWINGO I (C06_)

B1	**1.2, 1.2 16V** 03/93 - 40 -55 kW	**12-224203**		VA: с шариковым подшибником
B3	**1.2** 03/93 - 12/99 40 -44 kW	*36-130535*	**36-130528**	
B3	**1.2, 1.2 16V** 01/00 - 40 -55 kW	**36-234967**	**36-130528**	без кондиционера
B3	**1.2, 1.2 16V** 01/00 - 40 -55 kW	**36-236541**	**36-130528**	с кондиционером
B4	**1.2** 03/93 - 40 -44 kW	**22-044792**	**19-028545**	VA: -> 08/00 HA: -> 03/01
B4	**1.2** 05/96 - 40 -43 kW	**22-156655** **22-156662**	**19-028545**	VA: 09/00-> 03/01
B4	**1.2 16V** 01/01 - 44 -55 kW	**22-156655** **22-156662**	**19-028545**	HA: -> 03/01
B4	**1.2 16V** 01/01 - 44 -55 kW	**22-156655** **22-156662**	i.V.	HA: 04/01 ->
B6 Sport	**1.2** 03/93 - 09/99 40 -44 kW	i.V. **35-040606**	**24-019156**	
B6 Sport	**1.2** 09/00 - 40 -43 kW	**22-236043** **22-236067**	**24-019156**	
B6 Sport	**1.2 16V** 01/01 - 44 -55 kW	**22-236043** **22-236067**	**24-019156**	
B12 PK	**1.2** 03/93 - 08/00 40 -44 kW	**46-207050**		Обязанность, предусмотренная экспертизой VA: Глубина (экспертиза): 30 мм; Нагрузка оси до: 700 кг HA: Глубина (экспертиза): 30 мм; Нагрузка оси до: 690 кг

RENAULT TWINGO II (CN0_)

B1	**1.2, 1.2 16V, 1.2 TCe 100, 1.2 Turbo, 1.5 dCi, 1.5 dCi 75, 1.5 dCi 90** 03/07 - 43 -75 kW	**12-117024**		VA: с шариковым подшибником
B4	**1.2, 1.2 16V, 1.2 TCe 100, 1.2 Turbo, 1.5 dCi, 1.5 dCi 75, 1.5 dCi 90** 03/07 - 43 -75 kW	**22-171443**	**19-171456**	стандартная подвеска; для автомобилей без стабилизатора
B6 Sport	**1.2, 1.2 16V, 1.2 TCe 100, 1.2 Turbo, 1.5 dCi, 1.5 dCi 75, 1.5 dCi 90** 03/07 - 43 -75 kW	**22-236074**	**19-236087**	для автомобилей без стабилизатора

R

Пригодны для				
RENAULT				
RENAULT TWINGO II (CN0_)				
B8	**1.2, 1.2 16V, 1.2 TCe 100, 1.2 Turbo, 1.5 dCi, 1.5 dCi 75, 1.5 dCi 90** 03/07 - 43 -75 kW	**22-236098**	**19-236100**	для автомобилей без стабилизатора
B12 PK	**1.2, 1.2 16V, 1.2 TCe 100, 1.2 Turbo** 03/07 - 43 -75 kW	**46-207081**		для автомобилей без стабилизатора; двухтрубная система; Обязанность, предусмотренная экспертизой; механическая КПП VA: Глубина (экспертиза): 25 мм; Нагрузка оси до: 810 кг HA: Глубина (экспертиза): 25 мм; Нагрузка оси до: 710 кг
B12 PK	**1.2, 1.2 16V, 1.2 TCe 100, 1.2 Turbo** 03/07 - 43 -75 kW	**46-207074**		для автомобилей без стабилизатора; двухтрубная система; Обязанность, предусмотренная экспертизой; АКПП VA: Глубина (экспертиза): 25 мм; Нагрузка оси до: 870 кг HA: Глубина (экспертиза): 25 мм; Нагрузка оси до: 710 кг
B14	**1.2, 1.2 16V, 1.2 TCe 100, 1.2 Turbo, 1.5 dCi, 1.5 dCi 75, 1.5 dCi 90** 03/07 - 43 -75 kW	**47-172586**		для автомобилей без стабилизатора; Обязанность, предусмотренная экспертизой VA: Глубина (экспертиза): 15-45 мм; Нагрузка оси до: 810 кг HA: Глубина (экспертиза): 25-45 мм; Нагрузка оси до: 710 кг
RENAULT VEL SATIS (BJ0_)				
B1	**2.0 16 V Turbo, 2.0 16V Turbo, 2.0 dCi, 2.2 dCi, 3.0 dCi, 3.5 V6** 06/02 - 83 -177 kW	**12-233960**		VA: -> 10/05
B1	**2.0 16 V Turbo, 2.0 16V Turbo, 2.0 dCi, 3.5, 3.5 V6** 06/02 - 110 -177 kW	**12-234059**		VA: 11/05 ->
B1	**2.0 dCi** 01/06 - 127 kW	**12-234059**		VA: с шариковым подшибником
B1	**2.2 dCi, 3.0 dCi** 06/02 - 83 -130 kW	**12-234059**		VA: 11/05 ->
B1	**3.0 dCi** 06/06 - 133 kW	**12-234059**		VA: с шариковым подшибником
B4	**2.0 16V Turbo, 2.2 dCi, 3.0 dCi, 3.5 V6** 06/02 - 102 -177 kW	**22-128188**	**19-168203**	
RENAULT 5 (122_)				
B6 Sport	**1.4, 1.4 Alpine A5, 1.4 Alpine Turbo, 1.4 Turbo** 06/80 - 03/85 68 -118 kW	*24-009805*	*24-223706*	тип модели: Cup
B6 Sport	**1.4, 1.4 Alpine A5, 1.4 Alpine Turbo, 1.4 Turbo, 1.4 Turbo GT** 06/80 - 05/91 68 -118 kW	*35-221715*	**24-009942**	тип модели: Gruppe N GT Turbo
RENAULT SUPER 5 (B/C40_)				
B3	**1.0, 1.1, 1.2, 1.4, 1.4 KAT** 10/84 - 12/96 30 -52 kW	**36-130511**		стандартная подвеска
B4	**1.0, 1.1, 1.2, 1.4, 1.4 KAT, 1.6 D** 10/84 - 05/88 30 -52 kW		**19-019710**	Крепежные отверстия передней стойки расположены друг над дру
B4	**1.0, 1.1, 1.2, 1.4, 1.4 KAT, 1.6 D** 06/88 - 12/90 30 -52 kW		**19-019710**	Крепежные отверстия передней стойки расположены друг над дру
B4	**1.4 Turbo, 1.7, 1.7 i** 04/85 - 08/91 54 -88 kW		**19-019710**	Крепежные отверстия передней стойки расположены друг над дру

R

Пригодны для				
RENAULT				
RENAULT SUPER 5 фургон (S40_)				
B3	**1.1** 10/84 - 12/96 34 kW	**36-130511**		стандартная подвеска
B4	**1.0, 1.1, 1.2, 1.4, 1.6 D** 10/84 - 05/88 30 -85 kW		**19-019710**	Крепежные отверстия передней стойки расположены друг над дру
B4	**1.0, 1.1, 1.2, 1.6 D** 06/88 - 12/96 30 -44 kW		**19-019710**	Крепежные отверстия передней стойки расположены друг над дру
RENAULT 9 (L42_)				
B4	**1.1, 1.2, 1.4, 1.4 Automatik, 1.4 Turbo, 1.6 D, 1.7** 09/81 - 12/88 35 -85 kW		*19-019406*	2 Торсиони
B4	**1.2, 1.4 Turbo, 1.7** 09/84 - 12/89 40 -85 kW		*19-019895*	4 Торсиони
RENAULT 11 (B/C37_)				
B4	**1.1, 1.2, 1.4, 1.4 Turbo, 1.6 D, 1.7** 03/83 - 12/88 35 -85 kW		*19-019406*	2 Торсиони
B4	**1.1, 1.2, 1.4, 1.4 Turbo, 1.6 D, 1.7** 03/83 - 12/88 35 -85 kW		*19-019895*	4 Торсиони
RENAULT 11 фургон (S37_)				
B4	**1.1, 1.2, 1.4, 1.6 D** 03/83 - 12/88 35 -50 kW		*19-019406*	2 Торсиони
B4	**1.1, 1.2, 1.4, 1.6 D** 03/83 - 12/88 35 -50 kW		*19-019895*	4 Торсиони
RENAULT 18 (134_)				
B4	**1.4** CH-Nr. - 07/86 47 kW	*19-020112*		CH.Nr.: 552001 ->
B4	**1.6** CH-Nr. - 11/93 52 -58 kW	*19-020112*		CH.Nr.: 559401 ->
B4	**1.6 TS** CH-Nr. - 07/86 71 kW	*19-020112*		CH.Nr.: 20610 ->
B4	**1.6 Turbo, 1.6 Turbo Inj., 2.0, 2.2 i** 10/80 - 07/86 76 -92 kW	*19-020112*		
B4	**2.1 Diesel, 2.1 TD** CH-Nr. - 07/86 49 -65 kW	*19-020112*		CH.Nr.: 190906 ->
RENAULT 18 Variable (135_)				
B4	**1.4** CH-Nr. - 07/86 47 kW	*19-020112*		CH.Nr.: 122601 ->
B4	**1.6, 1.6 Turbo, 2.0** 10/81 - 11/93 52 -92 kW	*19-020112*		
B4	**1.6** CH-Nr. - 07/86 54 -58 kW	*19-020112*		CH.Nr.: 118201 ->
B4	**1.6, 1.6 TS** CH-Nr. - 09/86 71 -82 kW	*19-020112*		CH.Nr.: 3930 ->
B4	**2.1 Diesel** CH-Nr. - 07/86 49 -53 kW	*19-020112*		CH.Nr.: 63220 ->

R

Пригодны для				
RENAULT				
RENAULT 19 I (B/C53_)				
B2	**1.2, 1.4, 1.4 KAT, 1.7, 1.9 D** 01/88 - 12/92 40 -66 kW	**17-053334**	**15-069177**	2 Торсиони
B2	**1.4, 1.4 KAT, 1.7, 1.9 D** 01/88 - 12/92 43 -66 kW	**17-053334**	*15-107664*	4 Торсиони
B2	**1.8 16V** 06/89 - 04/92 99 kW		**15-069177**	2 Торсиони
B2	**1.8 16V** 06/89 - 04/92 99 kW		*15-107664*	4 Торсиони
B3	**1.2, 1.4, 1.4 KAT, 1.7, 1.9 D** 01/88 - 12/92 40 -66 kW	**36-130504**		стандартная подвеска
B4	**1.2, 1.4, 1.4 KAT, 1.7, 1.9 D** 01/88 - 12/92 40 -66 kW	*22-041081*	**19-019901**	2 Торсиони
B4	**1.4, 1.4 KAT, 1.7, 1.9 D** 01/88 - 12/92 43 -66 kW	*22-041081*	**19-065861**	4 Торсиони
B4	**1.8 16V** 06/89 - 04/92 99 kW		**19-019901**	2 Торсиони
B4	**1.8 16V** 06/89 - 04/92 99 kW		**19-065861**	4 Торсиони
B6 Sport	**1.2, 1.4, 1.4 KAT, 1.7, 1.9 D, 1.9 DT** 01/88 - 12/92 40 -79 kW	**35-004004**	**24-017183**	2 Торсиони
B6 Sport	**1.2, 1.4, 1.4 KAT, 1.7, 1.9 D, 1.9 DT** 01/88 - 12/92 40 -79 kW	**35-004004**	**24-016025**	4 Торсиони
B6 Sport	**1.8 16V** 06/89 - 04/92 99 kW	*35-040163*	**24-016025**	4 Торсиони
B8	**1.2, 1.4, 1.4 KAT, 1.7, 1.9 D, 1.9 DT** 01/88 - 12/92 40 -79 kW	**22-040251**	**24-017176**	2 Торсиони
B8	**1.2, 1.4, 1.4 KAT, 1.7, 1.9 D, 1.9 DT** 01/88 - 12/92 40 -79 kW	**22-040251**	**24-017015**	4 Торсиони
B8	**1.8 16V** 06/89 - 04/92 99 kW	*35-040163*	**24-017015**	4 Торсиони
RENAULT 19 I Chamade (L53_)				
B2	**1.1 TR, 1.2, 1.4, 1.7, 1.9 D, 1.9 DT, 1.9 TD** 01/88 - 12/92 35 -79 kW	**17-053334**	**15-069177**	2 Торсиони
B2	**1.1 TR, 1.2, 1.4, 1.7, 1.9 D, 1.9 DT, 1.9 TD** 01/88 - 12/92 35 -79 kW	**17-053334**	*15-107664*	4 Торсиони
B2	**1.8 16V** 10/89 - 04/92 99 kW		*15-107664*	4 Торсиони
B3	**1.1 TR, 1.2, 1.4, 1.7, 1.9 D, 1.9 DT, 1.9 TD** 01/88 - 12/92 35 -79 kW	**36-130504**		стандартная подвеска
B4	**1.1 TR, 1.2, 1.4, 1.7, 1.9 D, 1.9 DT, 1.9 TD** 01/88 - 12/92 35 -79 kW	*22-041081*	**19-019901**	2 Торсиони
B4	**1.4, 1.7, 1.9 D, 1.9 DT, 1.9 TD** 07/88 - 12/92 43 -79 kW	*22-041081*	**19-065861**	4 Торсиони

R

Пригодны для			

RENAULT

RENAULT 19 I Chamade (L53_)

B4	**1.8 16V** 10/89 - 04/92 99 kW		**19-065861**	4 Торсиони
B6 Sport	**1.1 TR, 1.2, 1.4, 1.7, 1.9 D, 1.9 DT, 1.9 TD** 01/88 - 12/92 35 -79 kW	**35-004004**	**24-017183**	2 Торсиони
B6 Sport	**1.1 TR, 1.2, 1.4, 1.7, 1.9 D, 1.9 DT, 1.9 TD** 01/88 - 12/92 35 -79 kW	**35-004004**	**24-016025**	4 Торсиони
B6 Sport	**1.8 16V** 10/89 - 04/92 99 kW	*35-040163*	**24-016025**	4 Торсиони
B8	**1.1 TR, 1.2, 1.4, 1.7, 1.9 D, 1.9 DT, 1.9 TD** 01/88 - 12/92 35 -79 kW	**22-040251**	**24-017176**	2 Торсиони
B8	**1.1 TR, 1.2, 1.4, 1.7, 1.9 D, 1.9 DT, 1.9 TD** 01/88 - 12/92 35 -79 kW	**22-040251**	**24-017015**	4 Торсиони
B8	**1.8 16V** 10/89 - 04/92 99 kW	*35-040163*	**24-017015**	4 Торсиони

RENAULT 19 I Cabriolet (D53_)

B2	**1.7** 07/91 - 04/92 55 -70 kW	**17-053334**	*15-107664*	
B2	**1.8 16V** 07/91 - 04/92 101 kW		*15-107664*	
B3	**1.7** 07/91 - 04/92 55 -70 kW	**36-130504**		стандартная подвеска
B4	**1.7** 07/91 - 04/92 55 -70 kW	*22-041081*	**19-065861**	
B4	**1.8 16V** 07/91 - 04/92 101 kW		**19-065861**	
B6 Sport	**1.7** 07/91 - 04/92 55 -70 kW	**35-004004**	**24-017183**	2 Торсиони
B6 Sport	**1.7** 07/91 - 04/92 55 -70 kW	**35-004004**	**24-016025**	4 Торсиони
B6 Sport	**1.8 16V** 07/91 - 04/92 101 kW	*35-040163*	**24-016025**	4 Торсиони
B8	**1.7** 07/91 - 04/92 55 -70 kW	**22-040251**	**24-017176**	2 Торсиони
B8	**1.7** 07/91 - 04/92 55 -70 kW	**22-040251**	**24-017015**	4 Торсиони
B8	**1.8 16V** 07/91 - 04/92 101 kW	*35-040163*	**24-017015**	4 Торсиони

RENAULT 19 II (B/C53_)

B2	**1.2, 1.4, 1.6, 1.7, 1.8, 1.9 D, 1.9 dT** 04/92 - 12/95 40 -81 kW	**17-053334**	**15-069177**	2 Торсиони
B2	**1.4, 1.6, 1.7, 1.8, 1.9 D, 1.9 dT** 01/92 - 06/99 43 -81 kW	**17-053334**	*15-107664*	4 Торсиони

R

Пригодны для			
RENAULT			
RENAULT 19 II (B/C53_)			
B2 **1.8 16V** 04/92 - 12/95 99 kW		**15-069177**	2 Торсиони
B2 **1.8 16V** 04/92 - 12/95 99 kW		*15-107664*	4 Торсиони
B3 **1.2, 1.4, 1.6, 1.7, 1.8, 1.9 D, 1.9 dT** 04/92 - 12/95 40 -81 kW	**36-130504**		стандартная подвеска
B4 **1.2, 1.4, 1.6, 1.7, 1.8, 1.9 D, 1.9 dT** 04/92 - 12/95 40 -81 kW	*22-041081*	**19-019901**	2 Торсиони
B4 **1.4, 1.6, 1.7, 1.8, 1.9 D, 1.9 dT** 01/92 - 06/99 43 -81 kW	*22-041081*	**19-065861**	4 Торсиони
B4 **1.8 16V** 04/92 - 12/95 99 kW		**19-019901**	2 Торсиони
B4 **1.8 16V** 04/92 - 12/95 99 kW		**19-065861**	4 Торсиони
B6 Sport **1.2, 1.4, 1.6, 1.7, 1.8, 1.9 D, 1.9 dT** 04/92 - 12/95 40 -81 kW	**35-004004**	**24-017183**	2 Торсиони
B6 Sport **1.2, 1.4, 1.6, 1.7, 1.8, 1.9 D, 1.9 dT** 04/92 - 12/95 40 -81 kW	**35-004004**	**24-016025**	4 Торсиони
B6 Sport **1.8 16V** 04/92 - 12/95 99 kW	*35-040163*	**24-016025**	4 Торсиони
B8 **1.2, 1.4, 1.6, 1.7, 1.8, 1.9 D, 1.9 dT** 04/92 - 12/95 40 -81 kW	**22-040251**	**24-017176**	2 Торсиони
B8 **1.2, 1.4, 1.6, 1.7, 1.8, 1.9 D, 1.9 dT** 04/92 - 12/95 40 -81 kW	**22-040251**	**24-017015**	4 Торсиони
B8 **1.8 16V** 04/92 - 12/95 99 kW	*35-040163*	**24-017015**	4 Торсиони
RENAULT 19 II Chamade (L53_)			
B2 **1.2, 1.4, 1.7, 1.8, 1.9 D, 1.9 dT** 04/92 - 12/95 43 -81 kW	**17-053334**	**15-069177**	2 Торсиони
B2 **1.2, 1.4, 1.7, 1.8, 1.9 D, 1.9 dT** 04/92 - 12/95 43 -81 kW	**17-053334**	*15-107664*	4 Торсиони
B2 **1.8 16V** 04/92 - 12/95 99 kW		**15-069177**	2 Торсиони
B2 **1.8 16V** 04/92 - 12/95 99 kW		*15-107664*	4 Торсиони
B3 **1.2, 1.4, 1.7, 1.8, 1.9 D, 1.9 dT** 04/92 - 12/95 44 -81 kW	**36-130504**		стандартная подвеска
B4 **1.2, 1.4, 1.7, 1.8, 1.9 D, 1.9 dT** 04/92 - 12/95 43 -81 kW	*22-041081*	**19-019901**	2 Торсиони
B4 **1.2, 1.4, 1.7, 1.8, 1.9 D, 1.9 dT** 04/92 - 12/95 43 -81 kW	*22-041081*	**19-065861**	4 Торсиони
B4 **1.8 16V** 04/92 - 12/95 99 kW		**19-019901**	2 Торсиони
B4 **1.8 16V** 04/92 - 12/95 99 kW		**19-065861**	4 Торсиони

R

Пригодны для				
RENAULT				
RENAULT 19 II Chamade (L53_)				
B6 Sport	**1.2** 05/92 - 09/94 44 kW	**35-004004**	**24-017183**	2 Торсиони
B6 Sport	**1.2** 05/92 - 09/94 44 kW	**35-004004**	**24-016025**	4 Торсиони
B8	**1.2** 05/92 - 09/94 44 kW	**22-040251**	**24-017176**	2 Торсиони
B8	**1.2** 05/92 - 09/94 44 kW	**22-040251**	**24-017015**	4 Торсиони
RENAULT 19 II Cabriolet (D53_, 853_)				
B2	**1.7, 1.8** 04/92 - 06/96 65 -79 kW	**17-053334**	*15-107664*	4 Торсиони
B2	**1.8 16V** 04/92 - 06/96 99 kW		*15-107664*	4 Торсиони
B3	**1.7, 1.8** 04/92 - 06/96 65 -79 kW	**36-130504**		стандартная подвеска
B4	**1.7, 1.8** 04/92 - 06/96 65 -79 kW	*22-041081*	**19-065861**	4 Торсиони
B4	**1.8 16V** 04/92 - 06/96 99 kW		**19-065861**	4 Торсиони
B6 Sport	**1.7, 1.8** 04/92 - 06/96 65 -79 kW	**35-004004**	**24-017183**	2 Торсиони
B6 Sport	**1.7, 1.8** 04/92 - 06/96 65 -79 kW	**35-004004**	**24-016025**	4 Торсиони
B6 Sport	**1.8 16V** 04/92 - 06/96 99 kW	*35-040163*	**24-016025**	4 Торсиони
B8	**1.7, 1.8** 04/92 - 06/96 65 -79 kW	**22-040251**	**24-017176**	2 Торсиони
B8	**1.7, 1.8** 04/92 - 06/96 65 -79 kW	**22-040251**	**24-017015**	4 Торсиони
B8	**1.8 16V** 04/92 - 06/96 99 kW	*35-040163*	**24-017015**	4 Торсиони
RENAULT 21 (B48_)				
B4	**1.4, 1.7, 1.9 D, 2.0, 2.0 TXi, 2.1 D, 2.1 Turbo-D, 2.2** 07/89 - 06/94 47 -100 kW		**19-029375**	
RENAULT 21 седан (L48_)				
B4	**1.4, 1.7, 1.9 D, 2.0, 2.0 Turbo, 2.1 D, 2.1 TD, 2.1 Turbo-D, 2.2** 04/86 - 02/94 47 -129 kW		**19-029375**	
RENAULT 25 (B29_)				
B4	**2.0, 2.0 12V, 2.1 Diesel, 2.1 Turbo-D, 2.2, 2.4 V6 Turbo, 2.5 V6 Turbo, 2.7 V6 Injection, 2.8 V6, 2.8 V6 Injection** 04/84 - 12/93 46 -151 kW	*19-020181*		

R

Пригодны для				
RENAULT				
RENAULT TRAFIC II автобус (JL)				
B1	**1.9 DCi, 1.9 dCI 100, 1.9 dCI 80, 2.0, 2.0 16V, 2.0 dCi 115, 2.0 dCi 90, 2.5 dCi 115, 2.5 dCi 135, 2.5 dCi 145, 2.5 DTi** 03/01 - 59 -107 kW	**12-238033**		
B3	**1.9 DCi, 1.9 dCI 100, 1.9 dCI 80, 2.0, 2.0 16V, 2.0 dCi 115, 2.0 dCi 90, 2.5 dCi 115, 2.5 dCi 135, 2.5 dCi 145, 2.5 DTi** 03/01 - 59 -107 kW	36-199488	**36-198078**	стандартная подвеска
B4	**2.0 16V, 2.0 dCi 115, 2.0 dCi 90, 2.5 dCi 135, 2.5 dCi 145, 2.5 DTi** 03/03 - 66 -107 kW		**19-152615** OIO	
B4	**1.9 DCi, 1.9 dCI 100, 1.9 dCI 80, 2.0** 09/01 - 59 -88 kW		**19-152615** OIO	
RENAULT TRAFIC II фургон (FL)				
B1	**1.9 DCi, 1.9 dCi 100, 1.9 dCi 80, 2.0, 2.0 16V, 2.0 dCi 115, 2.0 dCi 90, 2.5 dCi 135, 2.5 dCi 145, 2.5 DTi** 03/01 - 59 -107 kW	**12-238033**		
B3	**1.9 DCi, 1.9 dCi 100, 1.9 dCi 80, 2.0, 2.0 16V, 2.0 dCi 115, 2.0 dCi 90, 2.5 dCi 135, 2.5 dCi 145, 2.5 DTi** 03/01 - 59 -107 kW	36-199488	**36-198078**	стандартная подвеска
B4	**1.9 DCi, 2.0 16V, 2.0 dCi 115, 2.0 dCi 90, 2.5 dCi 135, 2.5 dCi 145, 2.5 DTi** 04/01 - 59 -107 kW		**19-152615** OIO	
B4	**1.9 dCi 100, 1.9 dCi 80, 2.0** 09/01 - 60 -88 kW		**19-152615** OIO	
RENAULT TRAFIC II с бортовой платформой/ходовая часть (EL)				
B1	**1.9 DCi, 1.9 dCi 100, 1.9 dCi 80, 2.0, 2.0 dCi 115, 2.0 dCi 90, 2.5 Dci, 2.5 dCi 135, 2.5 dCi 145** 03/01 - 59 -107 kW	**12-238033**		
B3	**1.9 DCi, 1.9 dCi 100, 1.9 dCi 80, 2.0, 2.0 dCi 115, 2.0 dCi 90, 2.5 Dci, 2.5 dCi 135, 2.5 dCi 145** 03/01 - 59 -107 kW	36-199488	**36-198078**	стандартная подвеска
B4	**1.9 DCi, 1.9 dCi 100, 1.9 dCi 80, 2.0, 2.0 dCi 115, 2.0 dCi 90, 2.5 Dci, 2.5 dCi 135, 2.5 dCi 145** 03/01 - 59 -107 kW		**19-152615** OIO	
RENAULT MASTER II автобус (JD/ND)				
B4	**1.9 dCi 80, 1.9 dTI, 2.2 dCI 90, 2.5 D, 2.5 dCi 120, 2.8 dTI** 07/98 - 59 -84 kW	**19-132792** OIO	**19-131689** OIO	стандартная подвеска
B4	**2.5 dCi, 2.5 dCi 100, 3.0 dCi 140** 10/03 - 73 -107 kW	**19-132792** OIO	**19-131702** OIO	стандартная подвеска
RENAULT MASTER II фургон (FD)				
B4	**1.9 dCi 80, 1.9 dTI, 2.2 dCI 90, 2.5 D, 2.5 dCi 120, 2.8 dTI** 07/98 - 59 -84 kW	**19-132792** OIO	**19-131689** OIO	стандартная подвеска

R

Пригодны для			
RENAULT			
RENAULT MASTER II фургон (FD)			
B4 **2.5 dCi, 2.5 dCi 100, 3.0 dCi 120, 3.0 dCi 140, 3.0 dCi 160** 06/05 - 73 -115 kW	**19-132792**	**19-131702**	стандартная подвеска
RENAULT MASTER II с бортовой платформой/ходовая часть (ED/HD/UD)			
B4 **2.2 dCI 90, 2.5 D, 2.5 dCi 120, 2.8 dTI** 07/98 - 59 -84 kW	**19-132792**	**19-131702**	стандартная подвеска
B4 **2.5 dCi, 2.5 dCi 100, 3.0 dCi 120, 3.0 dCi 140, 3.0 dCi 160** 06/05 - 73 -115 kW	**19-132792**	**19-131702**	стандартная подвеска
RENAULT MASTER IV автобус			
B4 **2.3 dCi 100 FWD, 2.3 dCi 125 FWD, 2.3 dCi FWD** 02/11 - 74 -107 kW	i.V.	**19-232546**	стандартная подвеска; Привод на передние колеса
B4 **2.3 dCi 100 FWD, 2.3 dCi 125 FWD, 2.3 dCi FWD** 02/11 - 74 -107 kW	i.V.	**19-232553**	стандартная подвеска; Привод на задние колеса
RENAULT MASTER IV фургон (FV, JV)			
B4 **2.3 dCi FWD** 02/10 - 74 -107 kW	i.V.	**19-232546**	стандартная подвеска; Привод на передние колеса
B4 **2.3 dCi [RWD]** 02/10 - 74 -107 kW	i.V.	**19-232553**	стандартная подвеска; Привод на задние колеса
RENAULT MASTER IV с бортовой платформой/ходовая часть (EV, UV)			
B4 **2.3 dCi FWD** 02/10 - 74 -107 kW	i.V.	**19-232546**	стандартная подвеска; Привод на передние колеса
B4 **2.3 dCi [RWD]** 02/10 - 74 -107 kW	i.V.	**19-232553**	стандартная подвеска; Привод на задние колеса
ROVER			
ROVER 75 (RJ)			
B4 **1.8, 1.8 Turbo, 2.0 CDT, 2.0 CDTi, 2.0 V6, 2.5 V6** 02/99 - 05/05 85 -130 kW		**19-214658**	
ROVER 200 (XH)			
B4 **213 S, 216, 216 Vitesse** 03/85 - 09/89 54 -75 kW	*22-041258* *22-041265*		
ROVER 200 купе (XW)			
B4 **216, 220 GSi, 220 Turbo** 10/92 - 02/96 90 -147 kW	*22-047304* *22-047311*		-> CH.Nr.: 911247
ROVER 200 (RF)			
B3 **214 i, 214 Si** 11/95 - 03/00 55 -76 kW	**36-160792**		стандартная подвеска
ROVER 400 Наклонная задняя часть (RT)			
B3 **414 Si, 416 Si** 05/95 - 03/00 76 -85 kW	**36-163878**	**36-163342**	стандартная подвеска

R

Пригодны для			
ROVER			
ROVER 400 Наклонная задняя часть (RT)			
B3 **420 D, 420 Di, 420 Si Lux** 05/95 - 03/00 63 -100 kW	**36-163359**	**36-163342**	стандартная подвеска
B6 Sport **414 Si, 416 Si, 420 D, 420 Di, 420 Si Lux** 05/95 - 03/00 63 -100 kW	*24-060554* *24-060561*	*24-060417*	
B8 **414 Si, 416 Si, 420 D, 420 Di, 420 Si Lux** 05/95 - 03/00 63 -100 kW	**24-016032** **24-016049**	**24-060424**	
ROVER 400 (RT)			
B3 **414 Si, 416 Si** 05/95 - 03/00 76 -85 kW	**36-163878**	**36-163342**	стандартная подвеска
B3 **420 D, 420 Di, 420 Si Lux** 05/95 - 03/00 63 -100 kW	**36-163359**	**36-163342**	стандартная подвеска
B6 Sport **414 Si, 416 Si, 420 D, 420 Di, 420 Si Lux** 05/95 - 03/00 63 -100 kW	*24-060554* *24-060561*	*24-060417*	
B8 **414 Si, 416 Si, 420 D, 420 Di, 420 Si Lux** 05/95 - 03/00 63 -100 kW	**24-016032** **24-016049**	**24-060424**	
ROVER 600 (RH)			
B4 **618 i/Si, 620 i, 620 Sdi, 620 Si, 620 Ti Vitesse, 623 Si** 08/93 - 02/99 77 -147 kW	*19-062853* *19-062860*	**19-028811**	
B6 Sport **618 i/Si, 620 i, 620 Sdi, 620 Si, 620 Ti Vitesse, 623 Si** 08/93 - 02/99 77 -147 kW	**24-017213** **24-017220**	**24-017237**	
B8 **618 i/Si, 620 i, 620 Sdi, 620 Si, 620 Ti Vitesse, 623 Si** 08/93 - 02/99 77 -147 kW	**24-016087** **24-016094**	**24-016063**	
ROVER MINI-MOKE			
B6 Sport **1.0** 01/87 - 29 kW	**24-181464**	**24-181471**	
ROVER MINI			
B4 **1.3 Cooper S, 1000, 1300, 1300 / Cooper** 06/91 - 11/00 30 -63 kW	**19-221694**	**19-221700**	
B6 Sport **1.3 Cooper S, 1000, 1300** 01/92 - 11/00 30 -63 kW	**24-181464**	**24-181471**	
ROVER MINI кабрио (XN)			
B4 **1.3, 1.3 S, 1300** 09/92 - 05/01 46 -63 kW	**19-221694**	**19-221700**	
B6 Sport **1.3, 1.3 S, 1300** 09/92 - 05/01 46 -63 kW	**24-181464**	**24-181471**	
RENAULT SAMSUNG			
RENAULT SAMSUNG QM5			
B4 **2.0 dCi, 2.0 dCi 4x4, 2.5, 2.5 4x4** 12/06 - 110 -127 kW	**22-213747** **22-213754**	**19-213767**	стандартная подвеска

R

Пригодны для			
SAAB			
SAAB 9-3 (YS3D)			
B4	**2.0 i, 2.0 SE Turbo, 2.0 Turbo, 2.2 TiD, 2.3, 2.3 i, 2.3 Turbo** 02/98 - 09/02 85 -169 kW		**19-193359**	стандартная подвеска
B6 Sport	**2.0 i, 2.0 SE Turbo, 2.0 Turbo, 2.2 TiD, 2.3, 2.3 i, 2.3 Turbo** 02/98 - 09/02 85 -169 kW	**34-031049**	**24-027571**	
B8	**2.0 i, 2.0 SE Turbo, 2.0 Turbo, 2.2 TiD, 2.3, 2.3 i, 2.3 Turbo** 02/98 - 09/02 85 -169 kW	**34-031056**	**24-027588**	
SAAB 9-3 Cabriolet (YS3D)			
B4	**2.0 i, 2.0 SE Turbo, 2.0 Turbo, 2.3 i, 2.3 Turbo** 02/98 - 08/03 96 -165 kW		**19-193359**	стандартная подвеска
B6 Sport	**2.0 i, 2.0 SE Turbo, 2.0 Turbo, 2.3 i, 2.3 Turbo** 02/98 - 08/03 96 -165 kW	**34-031049**	**24-027571**	
B8	**2.0 i, 2.0 SE Turbo, 2.0 Turbo, 2.3 i, 2.3 Turbo** 02/98 - 08/03 96 -165 kW	**34-031056**	**24-027588**	
SAAB 9-3 (YS3F)			
B1	**1.8 i, 1.8 t, 1.8 t BioPower, 1.9 TiD, 1.9 TTiD, 2.0 t, 2.0 t Bio Power, 2.0 t BioPower, 2.0 Turbo Performance, 2.2 TiD, 2.8 Turbo V6** 09/02 - 88 -203 kW	**12-238088**		стандартная подвеска
B4	**1.8 i, 1.8 t, 1.8 t BioPower, 1.9 TiD, 1.9 TTiD, 2.0 t, 2.0 t Bio Power, 2.0 t BioPower, 2.0 Turbo Performance, 2.2 TiD, 2.8 Turbo V6** 09/02 - 88 -203 kW	**22-140067** **22-140074**	**19-140087**	стандартная подвеска
B6 Sport	**1.8 i, 1.8 t, 1.8 t BioPower, 1.9 TiD, 1.9 TTiD, 2.0 t, 2.0 t Bio Power, 2.0 t BioPower, 2.0 Turbo Performance, 2.2 TiD, 2.8 Turbo V6** 09/02 - 88 -203 kW	**35-102502** **35-102519**	**24-102520**	стандартная подвеска
B8	**1.8 i, 1.8 t, 1.8 t BioPower, 1.9 TiD, 1.9 TTiD, 2.0 t, 2.0 t Bio Power, 2.0 t BioPower, 2.0 Turbo Performance, 2.2 TiD, 2.8 Turbo V6** 09/02 - 88 -203 kW	**35-102533** **35-102540**	**24-102551**	спортивная подвеска
SAAB 9-3 кабрио (YS3F)			
B1	**1.8 t, 1.8 t BioPower, 1.9 TiD, 1.9 TTiD, 2.0, 2.0 t, 2.0 t BioPower, 2.0 Turbo Performance, 2.8 Turbo V6** 08/03 - 96 -206 kW	**12-238088**		
B4	**1.8 t, 1.8 t BioPower, 1.9 TiD, 1.9 TTiD, 2.0, 2.0 t, 2.0 t BioPower, 2.0 Turbo Performance, 2.8 Turbo V6** 08/03 - 96 -206 kW	**22-140067** **22-140074**	**19-140087**	стандартная подвеска; спортивная подвеска
B6 Sport	**1.8 t, 1.8 t BioPower, 1.9 TiD, 1.9 TTiD, 2.0, 2.0 t, 2.0 t BioPower, 2.0 Turbo Performance, 2.8 Turbo V6** 08/03 - 96 -206 kW	**35-102502** **35-102519**	**24-102520**	стандартная подвеска

S

Пригодны для				
SAAB				
SAAB 9-3 кабрио (YS3F)				
B8	**1.8 t, 1.8 t BioPower, 1.9 TiD, 1.9 TTiD, 2.0, 2.0 t, 2.0 t BioPower, 2.0 Turbo Performance, 2.8 Turbo V6** 08/03 - 96 -206 kW	**35-102533** **35-102540**	**24-102551**	спортивная подвеска
SAAB 9-3 универсал				
B1	**1.8 i, 1.8 t, 1.8 t BioPower, 1.9 TiD, 1.9 TTiD, 2.0, 2.0 t, 2.0 T Bio Power, 2.0 t BioPower, 2.8 Turbo V6** 03/05 - 88 -203 kW	**12-238088**		
B4	**1.8 i, 1.8 t, 1.8 t BioPower, 1.9 TiD, 1.9 TTiD, 2.0, 2.0 t, 2.0 T Bio Power, 2.0 t BioPower, 2.8 Turbo V6** 03/05 - 88 -203 kW	**22-140067** **22-140074**	**19-140087**	стандартная подвеска
B6 Sport	**1.8 i, 1.8 t, 1.8 t BioPower, 1.9 TiD, 1.9 TTiD, 2.0, 2.0 t, 2.0 T Bio Power, 2.0 t BioPower, 2.8 Turbo V6** 03/05 - 88 -203 kW	**35-102502** **35-102519**	**24-102520**	стандартная подвеска
B8	**1.8 i, 1.8 t, 1.8 t BioPower, 1.9 TiD, 1.9 TTiD, 2.0, 2.0 t, 2.0 T Bio Power, 2.0 t BioPower, 2.8 Turbo V6** 03/05 - 88 -203 kW	**35-102533** **35-102540**	**24-102551**	спортивная подвеска
SAAB 9-5 (YS3E)				
B4	**2.0 t, 2.0 Turbo SE, 2.3 t, 2.3 Turbo, 3.0 TiD, 3.0 V6t** 09/97 - 08/01 110 -169 kW	**22-147073**	**19-147093**	-> CH.Nr.: YSES55CD1; стандартная подвеска VA: Расстояние между крепежными отверстиями передней стойки 58мм
B4	**2.0 t, 2.3 t, 2.3 Turbo, 3.0 TiD, 3.0 V6t** 09/01 - 110 -184 kW	**22-147080**	**19-147093**	CH.Nr.: YSES55CD2 ->; стандартная подвеска
B4	**1.9 TiD, 2.0 T, 2.0 t BioPower, 2.2 TiD, 2.3 t BioPower, 2.3 Turbo** 06/03 - 88 -224 kW	**22-147080**	**19-147093**	стандартная подвеска
B6 Sport	**2.0 t, 2.0 Turbo SE, 2.3 t, 2.3 Turbo, 3.0 TiD, 3.0 V6t** 09/97 - 08/01 110 -169 kW	**35-043713**	**24-027083**	-> CH.Nr.: YS3ES55CD1 VA: Расстояние между крепежными отверстиями передней стойки 58мм
B6 Sport	**2.0 t, 2.3 t, 2.3 Turbo, 3.0 TiD, 3.0 V6t** 09/01 - 110 -184 kW	**35-051688**	**24-027083**	CH.Nr.: YS3ES55CD2 ->
B6 Sport	**1.9 TiD, 2.0 T, 2.0 t BioPower, 2.2 TiD, 2.3 t BioPower, 2.3 Turbo** 06/03 - 88 -224 kW	**35-051688**	**24-027083**	
B8	**2.0 t, 2.0 Turbo SE, 2.3 t, 2.3 Turbo, 3.0 TiD, 3.0 V6t** 09/97 - 08/01 110 -169 kW	**35-043881**	**24-027090**	-> CH.Nr.: YS3ES55CD1 VA: Расстояние между крепежными отверстиями передней стойки 58мм
B8	**2.0 t, 2.3 t, 2.3 Turbo, 3.0 TiD, 3.0 V6t** 09/01 - 110 -184 kW	**35-051695**	**24-027090**	CH.Nr.: YS3ES55CD2 ->
B8	**1.9 TiD, 2.0 T, 2.0 t BioPower, 2.2 TiD, 2.3 t BioPower, 2.3 Turbo** 06/03 - 88 -224 kW	**35-051695**	**24-027090**	
B12 PK	**2.0 t, 2.0 Turbo SE, 2.3 t, 2.3 Turbo, 3.0 TiD, 3.0 V6t** 09/97 - 08/01 110 -169 kW	**46-194374**		-> CH.Nr.: YS3ES55CD1; Обязанность, предусмотренная экспертизой VA: Глубина (экспертиза): 30 мм; Нагрузка оси до: 1175 кг HA: Глубина (экспертиза): 30 мм; Нагрузка оси до: 1050 кг
B12 PK	**2.0 t, 2.3 t, 2.3 Turbo, 3.0 TiD, 3.0 V6t** 09/01 - 110 -184 kW	**46-194381**		CH.Nr.: YS3ES55CD2 ->; Обязанность, предусмотренная экспертизой VA: Глубина (экспертиза): 30 мм; Нагрузка оси до: 1175 кг HA: Глубина (экспертиза): 30 мм; Нагрузка оси до: 1050 кг

S

Пригодны для			

SAAB

SAAB 9-5 (YS3E)

B12 PK	**1.9 TiD, 2.0 T, 2.0 t BioPower, 2.2 TiD, 2.3 t BioPower, 2.3 Turbo** 06/03 - 88 -224 kW	**46-194381**		Обязанность, предусмотренная экспертизой VA: Глубина (экспертиза): 30 мм; Нагрузка оси до: 1175 кг HA: Глубина (экспертиза): 30 мм; Нагрузка оси до: 1050 кг

SAAB 9-5 универсал (YS3E)

B4	**2.0 t, 2.3 t, 2.3 Turbo, 3.0 TiD, 3.0 V6t** 10/98 - 08/01 110 -169 kW	**22-147073**		-> CH.Nr.: YSEES55CD1; стандартная подвеска VA: Расстояние между крепежными отверстиями передней стойки 58мм
B4	**2.0 t, 2.0 t BioPower, 2.3 t, 2.3 t BioPower, 2.3 Turbo, 3.0 TiD, 3.0 V6t** 09/01 - 110 -224 kW	**22-147080**	**19-147093**	CH.Nr.: YS3ES55CD2 ->; Расстояние между крепежными отверстиями передней стойки 75мм; стандартная подвеска
B4	**1.9 TiD, 2.2 TiD, 2.3 Turbo** 09/01 - 88 -184 kW	**22-147080**	**19-147093**	Расстояние между крепежными отверстиями передней стойки 75мм; стандартная подвеска
B6 Sport	**2.0 t, 2.3 t, 2.3 Turbo, 3.0 TiD, 3.0 V6t** 10/98 - 08/01 110 -169 kW	**35-043713**	**24-027083**	-> CH.Nr.: YS3ES55CD1_ VA: Расстояние между крепежными отверстиями передней стойки 58мм
B6 Sport	**2.0 t, 2.0 t BioPower, 2.3 t, 2.3 t BioPower, 2.3 Turbo, 3.0 TiD, 3.0 V6t** 09/01 - 110 -224 kW	**35-051688**	**24-027083**	CH.Nr.: YS3ES55CD2_ ->; Расстояние между крепежными отверстиями передней стойки 75мм
B6 Sport	**1.9 TiD, 2.2 TiD, 2.3 Turbo** 09/01 - 88 -184 kW	**35-051688**	**24-027083**	Расстояние между крепежными отверстиями передней стойки 75мм
B8	**2.0 t, 2.3 t, 2.3 Turbo, 3.0 TiD, 3.0 V6t** 10/98 - 08/01 110 -169 kW	**35-043881**	**24-027090**	-> CH.Nr.: - YS3ES55CD1 VA: Расстояние между крепежными отверстиями передней стойки 58мм
B8	**2.0 t, 2.0 t BioPower, 2.3 t, 2.3 t BioPower, 2.3 Turbo, 3.0 TiD, 3.0 V6t** 09/01 - 110 -224 kW	**35-051695**	**24-027090**	CH.Nr.: YS3ES55CD2 ->; Расстояние между крепежными отверстиями передней стойки 75мм
B8	**1.9 TiD, 2.2 TiD, 2.3 Turbo** 09/01 - 88 -184 kW	**35-051695**	**24-027090**	Расстояние между крепежными отверстиями передней стойки 75мм
B12 PK	**2.0 t, 2.3 t, 2.3 Turbo, 3.0 TiD, 3.0 V6t** 10/98 - 08/01 110 -169 kW	**46-194398**		-> CH.Nr.: YS3ES55CD1; Обязанность, предусмотренная экспертизой VA: Глубина (экспертиза): 30 мм; Нагрузка оси до: 1175 кг HA: Глубина (экспертиза): 30 мм; Нагрузка оси до: 1125 кг
B12 PK	**2.0 t, 2.3 t, 2.3 t BioPower, 2.3 Turbo, 3.0 TiD, 3.0 V6t** 09/01 - 125 -224 kW	**46-194404**		CH.Nr.: YS3ES55CD2 ->; Обязанность, предусмотренная экспертизой VA: Глубина (экспертиза): 30 мм; Нагрузка оси до: 1175 кг HA: Глубина (экспертиза): 30 мм; Нагрузка оси до: 1125 кг
B12 PK	**1.9 TiD, 2.2 TiD, 2.3 Turbo** 09/01 - 88 -184 kW	**46-194404**		Обязанность, предусмотренная экспертизой VA: Глубина (экспертиза): 30 мм; Нагрузка оси до: 1175 кг HA: Глубина (экспертиза): 30 мм; Нагрузка оси до: 1125 кг

SAAB 9-5 (YS3G)

B1	**1.6 Turbo, 2.0 T BioPower, 2.0 T BioPower XWD, 2.0 TiD, 2.0 TTiD, 2.0 TTiD XWD, 2.0 Turbo, 2.0 Turbo XWD, 2.8 Turbo V6 XWD** 05/10 - 118 -221 kW	12-243952		для автомобилей без FlexRide; стандартная подвеска

SAAB 9-7X

B6 4600	**4.2, 5.3** 12/05 - 12/09 213 -220 kW	**24-103336**	**24-103343**	Привод на все колеса; с пневматической подвеской

S

Пригодны для			
SAAB			
SAAB 90			
B4 **2.0** 08/84 - 08/87 74 kW	*19-019505*	**19-019543**	
SAAB 95 Station Wagon			
B4 **1.5 V4** 10/65 - 12/78 46 -50 kW	*19-019505*		
SAAB 96			
B4 **1.5 V4** 10/65 - 08/80 46 -50 kW	*19-019505*		
B6 Sport **1.5 V4** 10/65 - 08/80 46 -50 kW		*24-181846*	
SAAB 99 Combi Coupe			
B3 **2.0 i, 2.0 Turbo** 12/78 - 12/84 87 -107 kW		**36-159987**	стандартная подвеска; Усиленное оснащение .
B4 **2.0, 2.0 Turbo** 03/76 - 06/80 79 -107 kW	*19-019505*	**19-019543**	
SAAB 99			
B3 **2.0 GL** 12/78 - 12/84 74 kW		**36-159987**	стандартная подвеска; Усиленное оснащение .
B4 **2.0, 2.0 EMS** 04/72 - 08/74 70 -81 kW	*19-019505*		
B4 **2.0 EMS, 2.0 GL** 09/74 - 04/78 74 -87 kW	*19-019505*		
B4 **2.0 EMS, 2.0 GL** 05/78 - 12/84 74 -87 kW	*19-019505*	**19-019543**	
SAAB 900 I Combi Coupe			
B3 **2.0, 2.0 c, 2.0 EMS, 2.0 Turbo** 06/78 - 12/80 74 -107 kW		**36-159987**	стандартная подвеска
B4 **2.0 S Turbo-16, 2.0 Turbo, 2.0 Turbo-16, 2.0 Turbo-16 S, 2.0 Turbo-16 S KAT, 2.1 -16** 09/90 - 12/93 100 -132 kW	**19-019536**	**19-019543**	
B6 Sport **2.0 -16, 2.0 S Turbo-16, 2.0 Turbo-16, 2.0 Turbo-16 S, 2.0 Turbo-16 S KAT** 02/84 - 12/93 93 -132 kW	**24-181501**	**24-003971**	
SAAB 900 I (AC4, AM4)			
B3 **2.0 EMS** 01/79 - 12/80 87 kW		**36-159987**	стандартная подвеска
B4 **2.0, 2.0 -16, 2.0 c, 2.0 EMS, 2.0 i, 2.0 S Turbo-16, 2.0 Turbo, 2.0 Turbo-16, 2.0 Turbo-16 S, 2.0 Turbo-16 S KAT, 2.1 -16** 01/84 - 12/93 73 -129 kW	**19-019536**	**19-019543**	
B6 Sport **2.0, 2.0 -16, 2.0 c, 2.0 EMS, 2.0 i, 2.0 S Turbo-16, 2.0 Turbo, 2.0 Turbo-16, 2.0 Turbo-16 S, 2.0 Turbo-16 S KAT, 2.1 -16** 01/84 - 12/93 73 -129 kW	**24-181501**	**24-003971**	

S

Пригодны для				
SAAB				
SAAB 900 I кабрио				
B3	**2.0 Turbo-16, 2.0 Turbo-16 S** 11/86 - 06/94 118 -129 kW		**36-159987**	стандартная подвеска; Усиленное оснащение .
B4	**2.0 -16, 2.0 S Turbo-16, 2.0 Turbo-16, 2.0 Turbo-16 S, 2.1 -16** 11/86 - 06/94 93 -129 kW	**19-019536**	**19-019543**	
B6 Sport	**2.0 -16, 2.0 S Turbo-16, 2.0 Turbo-16, 2.0 Turbo-16 S, 2.1 -16** 11/86 - 06/94 93 -129 kW	**24-181501**	**24-003971**	
SAAB 900 II				
B4	**2.0 i** 07/93 - 07/94 98 kW	**21-031267**	**19-061276**	
B4	**2.0 -16 Turbo, 2.0 i, 2.3 -16, 2.5 -24 V6** 07/93 - 02/98 96 -136 kW	**21-031267**	**19-061276**	
B6 Sport	**2.0 -16 Turbo, 2.0 i, 2.3 -16, 2.5 -24 V6** 07/93 - 02/98 96 -136 kW	**34-030936**	**24-025386**	
SAAB 900 II купе				
B4	**2.0 -16 Turbo, 2.0 i, 2.3 -16, 2.5 -24 V6** 12/93 - 02/98 96 -136 kW	**21-031267**	**19-061276**	
B6 Sport	**2.0 -16 Turbo, 2.0 i, 2.3 -16, 2.5 -24 V6** 12/93 - 02/98 96 -136 kW	**34-030936**	**24-025386**	
SAAB 900 II кабрио				
B4	**2.0 -16 Turbo, 2.0 i, 2.3 -16, 2.5 -24 V6** 12/93 - 02/98 96 -136 kW	**21-031274**	**19-061276**	
B6 Sport	**2.0 -16 Turbo, 2.0 i, 2.3 -16, 2.5 -24 V6** 12/93 - 02/98 96 -136 kW	**34-030936**	**24-025386**	
SAAB 9000 Наклонная задняя часть				
B4	**2.0 -16, 2.0 -16 Turbo** 09/84 - 12/86 92 -129 kW	*22-045706*	**19-029382**	-> CH.Nr.: H 101 5469; -> CH.Nr.: H 800 0555; стандартная подвеска
B4	**2.0, 2.0 -16, 2.0 -16 CS, 2.0 -16 ND Turbo, 2.0 -16 Turbo, 2.0 -16 Turbo CS, 2.0 16V, 2.0 T16, 2.3, 2.3 -16 Aero CS, 2.3 -16 CS, 2.3 -16 CSE, 2.3 -16 CSE Eco Power, 2.3 -16 Turbo, 2.3 -16 Turbo CSE, 3.0 -24 V6 CS/CSE** 01/87 - 12/98 92 -165 kW	**22-205414**	**19-029382**	CH.Nr.: H 101 5470 ->; CH.Nr.: H 800 0556 ->; стандартная подвеска
B6 Sport	**2.0, 2.0 -16, 2.0 -16 CS, 2.0 -16 ND Turbo, 2.0 -16 Turbo, 2.0 -16 Turbo CS, 2.0 16V, 2.0 T16, 2.3, 2.3 -16 Aero CS, 2.3 -16 CS, 2.3 -16 CSE, 2.3 -16 CSE Eco Power, 2.3 -16 Turbo, 2.3 -16 Turbo CSE, 3.0 -24 V6 CS/CSE** 01/87 - 12/98 92 -165 kW	**22-205438**	**24-017855**	CH.Nr.: H 101 5470 ->; CH.Nr.: H 800 0556 ->

S

Пригодны для				
SAAB				
SAAB 9000				
B4	**2.0, 2.0 -16, 2.0 -16 CD, 2.0 -16 Turbo, 2.0 -16 Turbo CD, 2.0 Carlsson, 2.0 T16, 2.3, 2.3 -16 CD, 2.3 -16 CD Turbo, 2.3 -16 CDE, 2.3 -16 CDE Eco-Power, 2.3 -16 Turbo, 3.0 -24 V6 CD/CDE** 01/87 - 12/98 94 -165 kW	**22-205414**	**19-029382**	CH.Nr.: H 101 5470 ->; CH.Nr.: H 800 0556 ->; стандартная подвеска
B4	**2.0 -16 Turbo** 04/85 - 12/86 129 kW	*22-045706*	**19-029382**	-> CH.Nr.: H 101 5469; -> CH.Nr.: H 800 0555; стандартная подвеска
B6 Sport	**2.0, 2.0 -16, 2.0 -16 CD, 2.0 -16 Turbo, 2.0 -16 Turbo CD, 2.0 Carlsson, 2.0 T16, 2.3, 2.3 -16 CD, 2.3 -16 CD Turbo, 2.3 -16 CDE, 2.3 -16 CDE Eco-Power, 2.3 -16 Turbo, 3.0 -24 V6 CD/CDE** 01/87 - 12/98 94 -165 kW	**22-205438**	**24-017855**	CH.Nr.: H 800 0556 ->; CH.Nr.: H 101 5470 ->
SEAT				
SEAT ALHAMBRA (7V8, 7V9)				
B1	**1.8 T 20V, 1.9 TDI, 1.9 TDI 4motion, 1.9 Tdi 4x4, 2.0 i, 2.0 TDI, 2.8 V6, 2.8 V6 4motion** 04/96 - 03/10 66 -150 kW	**12-117659**		VA: с шариковым подшибником
B3	**1.8 T 20V, 1.9 TDI, 2.0 i** 04/96 - 03/10 66 -110 kW	**37-134051**	**38-131257**	стандартная подвеска
B3	**1.8 T 20V, 1.9 TDI, 2.0 i** 04/96 - 03/10 66 -110 kW	**37-134327**	**38-131264**	стандартная подвеска; Усиленное оснащение .
B3	**1.9 TDI 4motion, 1.9 Tdi 4x4, 2.8 V6 4motion** 06/00 - 03/10 85 -150 kW	**37-134457**	**38-131271**	стандартная подвеска
B3	**2.0 TDI, 2.8 V6** 06/00 - 03/10 103 -150 kW	**37-134327**	**38-131264**	стандартная подвеска
B3	**2.0 TDI, 2.8 V6** 06/00 - 03/10 103 -150 kW	**37-134457**	**38-131271**	стандартная подвеска; Усиленное оснащение .
B4	**1.8 T 20V, 1.9 TDI, 1.9 TDI 4motion, 1.9 Tdi 4x4, 2.0 i, 2.0 TDI, 2.8 V6, 2.8 V6 4motion** 04/96 - 03/10 66 -150 kW	**22-046796**	**19-061078**	
B6 Sport	**1.8 T 20V, 1.9 TDI, 1.9 TDI 4motion, 1.9 Tdi 4x4, 2.0 i, 2.0 TDI, 2.8 V6, 2.8 V6 4motion** 04/96 - 03/10 66 -150 kW	**35-103509**	**24-103527**	спортивная подвеска
B8	**1.8 T 20V, 1.9 TDI, 1.9 TDI 4motion, 1.9 Tdi 4x4, 2.0 i, 2.0 TDI, 2.8 V6, 2.8 V6 4motion** 04/96 - 03/10 66 -150 kW	**35-103516**	**24-103534**	спортивная подвеска
B12 PK	**1.8 T 20V, 2.0 i** 04/96 - 03/10 85 -110 kW	**46-193858**		Обязанность, предусмотренная экспертизой VA: Глубина (экспертиза): 30 мм; Нагрузка оси до: 1240 кг HA: Глубина (экспертиза): 20-25 мм; Нагрузка оси до: 1355 кг
B12 PK	**1.9 TDI, 2.0 TDI, 2.8 V6** 04/96 - 03/10 66 -150 kW	**46-193865**		Обязанность, предусмотренная экспертизой VA: Глубина (экспертиза): 30 мм; Нагрузка оси до: 1260 кг HA: Глубина (экспертиза): 20-25 мм; Нагрузка оси до: 1355 кг
SEAT ALHAMBRA (710)				
B1	**1.4 TSI, 2.0 TDI, 2.0 TDI AWD, 2.0 TSI** 06/10 - 85 -147 kW	**12-226580**	**12-226535**	HA: без шарикового подшибника; для заменяемого номера: F4E/F4F/F5Z; для заменяемого номера: 1JA/1JC

S

Пригодны для			
SEAT			
SEAT ALHAMBRA (710)			
B4	**1.4 TSI, 2.0 TDI, 2.0 TDI AWD, 2.0 TSI** 06/10 - 85 -147 kW	**22-196859**	**19-196862**	стандартная подвеска; без электронн. регулирования аморт. Силы HA: без регулируемой подвески
B6 Sport	**1.4 TSI, 2.0 TDI, 2.0 TDI AWD, 2.0 TSI** 06/10 - 85 -147 kW	**35-108177**	**24-172936**	без электронн. регулирования аморт. Силы VA: Øa: 55 мм HA: без регулируемой подвески
SEAT ALTEA (5P1)			
B1	**1.2 TSI, 1.4 16V, 1.4 TSI, 1.6, 1.6 LPG, 1.6 TDI, 1.8 TFSI, 1.9 TDI, 2.0 FSI, 2.0 TDI, 2.0 TDI 16V, 2.0 TFSI** 04/06 - 63 -147 kW	**12-224074**	**12-224081**	VA: с шариковым подшибником HA: без шарикового подшибника
B3	**1.6, 1.6 LPG** 03/04 - 75 kW	**36-199624**	**36-134076**	стандартная подвеска
B3	**1.6 TDI, 1.8 TFSI, 1.9 TDI, 2.0 FSI** 05/04 - 66 -118 kW	**37-147747**	**36-134076**	стандартная подвеска
B3	**2.0 TDI, 2.0 TDI 16V** 03/04 - 100 -125 kW	**36-199631**	**36-134076**	стандартная подвеска
B4	**1.2 TSI, 1.4 16V, 1.4 TSI, 1.6, 1.6 LPG, 1.6 TDI, 1.8 TFSI, 1.9 TDI, 2.0 FSI, 2.0 TDI, 2.0 TDI 16V, 2.0 TFSI** 04/06 - 63 -147 kW	**22-131607**	**19-127439**	стандартная подвеска VA: Øa: 50 мм
B4	**1.2 TSI, 1.4 16V, 1.4 TSI, 1.6, 1.6 LPG, 1.6 TDI, 1.8 TFSI, 1.9 TDI, 2.0 FSI, 2.0 TDI, 2.0 TDI 16V, 2.0 TFSI** 04/06 - 63 -147 kW	**22-131614**	**19-127439**	стандартная подвеска VA: Øa: 55 мм
B4	**1.2 TSI, 1.4 16V, 1.4 TSI, 1.6, 1.6 LPG, 1.6 TDI, 1.8 TFSI, 1.9 TDI, 2.0 FSI, 2.0 TDI, 2.0 TDI 16V, 2.0 TFSI** 04/06 - 63 -147 kW	**22-139184**	**19-127439**	спортивная подвеска VA: Øa: 50 мм
B4	**1.2 TSI, 1.4 16V, 1.4 TSI, 1.6, 1.6 LPG, 1.6 TDI, 1.8 TFSI, 1.9 TDI, 2.0 FSI, 2.0 TDI, 2.0 TDI 16V, 2.0 TFSI** 04/06 - 63 -147 kW	**22-139191**	**19-127439**	спортивная подвеска VA: Øa: 55 мм
B6 Sport	**1.2 TSI, 1.4 16V, 1.4 TSI, 1.6, 1.6 LPG, 1.6 TDI, 1.8 TFSI, 1.9 TDI, 2.0 FSI, 2.0 TDI, 2.0 TDI 16V, 2.0 TFSI** 04/06 - 63 -147 kW	**35-113751**	**24-172936**	Наружный диаметр передней амортизационной стойки шасси 50 мм; стандартная подвеска VA: Øa: 50 мм
B6 Sport	**1.2 TSI, 1.4 16V, 1.4 TSI, 1.6, 1.6 LPG, 1.6 TDI, 1.8 TFSI, 1.9 TDI, 2.0 FSI, 2.0 TDI, 2.0 TDI 16V, 2.0 TFSI** 04/06 - 63 -147 kW	**35-108177**	**24-172936**	Наружный диаметр передней амортизационной стойки шасси 55 мм; стандартная подвеска VA: Øa: 55 мм
B8	**1.2 TSI, 1.4 16V, 1.4 TSI, 1.6, 1.6 LPG, 1.6 TDI, 1.8 TFSI, 1.9 TDI, 2.0 FSI, 2.0 TDI, 2.0 TDI 16V, 2.0 TFSI** 04/06 - 63 -147 kW	**35-113768**	**24-178006**	Наружный диаметр передней амортизационной стойки шасси 50 мм; спортивная подвеска VA: Øa: 50 мм
B8	**1.2 TSI, 1.4 16V, 1.4 TSI, 1.6, 1.6 LPG, 1.6 TDI, 1.8 TFSI, 1.9 TDI, 2.0 FSI, 2.0 TDI, 2.0 TDI 16V, 2.0 TFSI** 04/06 - 63 -147 kW	**35-108191**	**24-178006**	Наружный диаметр передней амортизационной стойки шасси 55 мм; спортивная подвеска VA: Øa: 55 мм
B12 PK	**1.4 TSI, 1.6** 03/04 - 75 -92 kW	**46-182487**		Наружный диаметр передней амортизационной стойки шасси 50 мм; Обязанность, предусмотренная экспертизой VA: Глубина (экспертиза): 30 мм; Нагрузка оси до: 1022 кг HA: без регулируемой подвески; Глубина (экспертиза): 30 мм; Нагрузка оси до: 998 кг

S

Пригодны для			
SEAT			
SEAT ALTEA (5P1)			
B12 PK	**1.4 TSI, 1.6, 2.0 FSI** 05/04 - 75 -110 kW	**46-000187**	Наружный диаметр передней амортизационной стойки шасси 55 мм; Обязанность, предусмотренная экспертизой VA: Глубина (экспертиза): 30 мм; Нагрузка оси до: 1022 кг HA: без регулируемой подвески; Глубина (экспертиза): 30 мм; Нагрузка оси до: 998 кг
B12 PK	**1.8 TFSI, 1.9 TDI, 2.0 FSI, 2.0 TDI, 2.0 TDI 16V, 2.0 TFSI** 04/06 - 66 -147 kW	**46-182494**	Наружный диаметр передней амортизационной стойки шасси 50 мм; Обязанность, предусмотренная экспертизой VA: Глубина (экспертиза): 30 мм; Нагрузка оси до: 1120 кг HA: без регулируемой подвески; Глубина (экспертиза): 30 мм; Нагрузка оси до: 998 кг
B12 PK	**1.8 TFSI, 1.9 TDI, 2.0 FSI, 2.0 TDI, 2.0 TDI 16V, 2.0 TFSI** 04/06 - 66 -147 kW	**46-000194**	Наружный диаметр передней амортизационной стойки шасси 55 мм; Обязанность, предусмотренная экспертизой VA: Глубина (экспертиза): 30 мм; Нагрузка оси до: 1120 кг HA: без регулируемой подвески; Глубина (экспертиза): 30 мм; Нагрузка оси до: 998 кг
B12 PK	**2.0 FSI** 05/04 - 03/09 110 kW	**46-182487**	Наружный диаметр передней амортизационной стойки шасси 50 мм; Обязанность, предусмотренная экспертизой VA: Глубина (экспертиза): 30 мм; Нагрузка оси до: 1022 кг HA: без регулируемой подвески; Глубина (экспертиза): 30 мм; Нагрузка оси до: 998 кг
B14	**1.2 TSI, 1.4 16V, 1.4 TSI, 1.6, 1.6 LPG, 1.6 TDI, 1.8 TFSI, 1.9 TDI, 2.0 FSI, 2.0 TDI, 2.0 TDI 16V, 2.0 TFSI** 04/06 - 63 -147 kW	**47-128347**	Øa: 50 мм; Для некоторых типов шин необходимы дистанционные шайбы; Обязанность, предусмотренная экспертизой VA: Глубина (экспертиза): 30-50 мм; Нагрузка оси до: 1210 кг HA: Глубина (экспертиза): 30-50 мм; Нагрузка оси до: 1095 кг
B14	**1.2 TSI, 1.4 16V, 1.4 TSI, 1.6, 1.6 LPG, 1.6 TDI, 1.8 TFSI, 1.9 TDI, 2.0 FSI, 2.0 TDI, 2.0 TDI 16V, 2.0 TFSI** 04/06 - 63 -147 kW	**47-127708**	Øa: 55 мм; Для некоторых типов шин необходимы дистанционные шайбы; Обязанность, предусмотренная экспертизой VA: Глубина (экспертиза): 30-50 мм; Нагрузка оси до: 1210 кг HA: Глубина (экспертиза): 30-50 мм; Нагрузка оси до: 1095 кг
B16 PSS10	**1.2 TSI, 1.4 16V, 1.4 TSI, 1.6, 1.6 LPG, 1.6 TDI, 1.8 TFSI, 1.9 TDI, 2.0 FSI, 2.0 TDI, 2.0 TDI 16V, 2.0 TFSI** 04/06 - 63 -147 kW	**48-135238**	Наружный диаметр передней амортизационной стойки шасси 50 мм; Обязанность, предусмотренная экспертизой VA: тип модели: G02; Глубина (экспертиза): 30-50 мм; Нагрузка оси до: 1210 кг HA: Глубина (экспертиза): 30-50 мм; Нагрузка оси до: 1095 кг
B16 PSS10	**1.2 TSI, 1.4 16V, 1.4 TSI, 1.6, 1.6 LPG, 1.6 TDI, 1.9 TDI, 2.0 FSI, 2.0 TDI, 2.0 TDI 16V, 2.0 TFSI** 04/06 - 63 -147 kW	**48-135245**	Øa: 55 мм; Обязанность, предусмотренная экспертизой VA: тип модели: G07,G08; Глубина (экспертиза): 30-50 мм; Нагрузка оси до: 1210 кг HA: Глубина (экспертиза): 30-50 мм; Нагрузка оси до: 1095 кг
B16 RC	**1.2 TSI, 1.4 16V, 1.4 TSI, 1.6, 1.6 LPG, 1.6 TDI, 1.8 TFSI, 1.9 TDI, 2.0 FSI, 2.0 TDI, 2.0 TDI 16V, 2.0 TFSI** 04/06 - 63 -147 kW	**14-230615** iRC **49-196849**	Øa: 55 мм; тип модели: G07, G08, G09, G11; не для: Freetrack; Обязанность, предусмотренная экспертизой VA: Глубина (экспертиза): 30-50 мм; Нагрузка оси до: 1140 кг HA: Глубина (экспертиза): 30-50 мм; Нагрузка оси до: 1040 кг

SEAT ALTEA XL (5P5, 5P8)				
B1	**1.2 TSI, 1.4 16V, 1.4 TSI** 11/07 - 63 -92 kW	**12-224074**	**12-224081**	VA: с шариковым подшибником HA: без шарикового подшибника
B1	**1.6, 1.6 LPG, 1.6 Multifuel, 1.6 TDI, 1.8 TFSI, 1.9 TDI, 2.0 FSI, 2.0 TDI, 2.0 TDI 16V, 2.0 TDI 4WD, 2.0 TFSI 4x4** 10/06 - 66 -155 kW	**12-116966**		VA: с шариковым подшибником
B3	**1.6, 1.6 LPG, 1.6 Multifuel** 10/06 - 75 kW	**36-199624**	i.V.	стандартная подвеска
B3	**1.6 TDI, 1.8 TFSI, 1.9 TDI, 2.0 FSI** 10/06 - 66 -118 kW	**37-147747**	i.V.	стандартная подвеска

S

Пригодны для			
SEAT			
SEAT ALTEA XL (5P5, 5P8)			
B3	**2.0 TDI, 2.0 TDI 16V** 10/06 - 100 -125 kW	**36-199631**	i.V.	стандартная подвеска
B4	**1.2 TSI, 1.4 16V, 1.4 TSI, 1.6, 1.6 LPG, 1.6 Multifuel, 1.6 TDI, 1.8 TFSI, 1.9 TDI, 2.0 FSI, 2.0 TDI, 2.0 TDI 16V, 2.0 TDI 4WD, 2.0 TFSI 4x4** 05/09 - 63 -155 kW	**22-131607**	**19-127439**	стандартная подвеска VA: Øa: 50 мм
B4	**1.2 TSI, 1.4 16V, 1.4 TSI, 1.6, 1.6 LPG, 1.6 Multifuel, 1.6 TDI, 1.8 TFSI, 1.9 TDI, 2.0 FSI, 2.0 TDI, 2.0 TDI 16V, 2.0 TDI 4WD, 2.0 TFSI 4x4** 05/09 - 63 -155 kW	**22-131614**	**19-127439**	стандартная подвеска VA: Øa: 55 мм
B4	**1.2 TSI, 1.4 16V, 1.4 TSI, 1.6, 1.6 LPG, 1.6 Multifuel, 1.6 TDI, 1.8 TFSI, 1.9 TDI, 2.0 FSI, 2.0 TDI, 2.0 TDI 16V, 2.0 TDI 4WD, 2.0 TFSI 4x4** 05/09 - 63 -155 kW	**22-139184**	**19-127439**	спортивная подвеска VA: Øa: 50 мм
B4	**1.2 TSI, 1.4 16V, 1.4 TSI, 1.6, 1.6 LPG, 1.6 Multifuel, 1.6 TDI, 1.8 TFSI, 1.9 TDI, 2.0 FSI, 2.0 TDI, 2.0 TDI 16V, 2.0 TDI 4WD, 2.0 TFSI 4x4** 05/09 - 63 -155 kW	**22-139191**	**19-127439**	спортивная подвеска VA: Øa: 55 мм
B6 Sport	**1.2 TSI, 1.4 16V, 1.4 TSI, 1.6, 1.6 LPG, 1.6 Multifuel, 1.6 TDI, 1.8 TFSI, 1.9 TDI, 2.0 FSI, 2.0 TDI, 2.0 TDI 16V, 2.0 TDI 4WD, 2.0 TFSI 4x4** 05/09 - 63 -155 kW	**35-108177**	**24-172936**	стандартная подвеска VA: Øa: 55 мм
B8	**1.2 TSI, 1.4 16V, 1.4 TSI, 1.6, 1.6 LPG, 1.6 Multifuel, 1.6 TDI, 1.8 TFSI, 1.9 TDI, 2.0 FSI, 2.0 TDI, 2.0 TDI 16V, 2.0 TDI 4WD, 2.0 TFSI 4x4** 05/09 - 63 -155 kW	**35-108191**	**24-178006**	спортивная подвеска VA: Øa: 55 мм
B12 PK	**1.4 TSI, 1.6, 2.0 FSI** 10/06 - 75 -110 kW	**46-182500**	Наружный диаметр передней амортизационной стойки шасси 55 мм; Обязанность, предусмотренная экспертизой VA: Глубина (экспертиза): 30 мм; Нагрузка оси до: 1022 кг HA: без регулируемой подвески; Глубина (экспертиза): 30 мм; Нагрузка оси до: 1050 кг
B12 PK	**1.8 TFSI, 1.9 TDI, 2.0 FSI, 2.0 TDI, 2.0 TDI 16V** 10/06 - 66 -125 kW	**46-182517**	Наружный диаметр передней амортизационной стойки шасси 55 мм; Обязанность, предусмотренная экспертизой VA: Глубина (экспертиза): 30 мм; Нагрузка оси до: 1120 кг HA: без регулируемой подвески; Глубина (экспертиза): 30 мм; Нагрузка оси до: 1050 кг
B14	**1.2 TSI, 1.4 16V, 1.4 TSI, 1.6, 1.6 LPG, 1.6 Multifuel, 1.6 TDI, 1.8 TFSI, 1.9 TDI, 2.0 FSI, 2.0 TDI, 2.0 TDI 16V, 2.0 TDI 4WD, 2.0 TFSI 4x4** 05/09 - 63 -155 kW	**47-128347**	Øa: 50 мм; Для некоторых типов шин необходимы дистанционные шайбы; Обязанность, предусмотренная экспертизой VA: Глубина (экспертиза): 30-50 мм; Нагрузка оси до: 1210 кг HA: Глубина (экспертиза): 30-50 мм; Нагрузка оси до: 1095 кг
B14	**1.2 TSI, 1.4 16V, 1.4 TSI, 1.6, 1.6 LPG, 1.6 Multifuel, 1.6 TDI, 1.8 TFSI, 1.9 TDI, 2.0 FSI, 2.0 TDI, 2.0 TDI 16V, 2.0 TDI 4WD, 2.0 TFSI 4x4** 05/09 - 63 -155 kW	**47-127708**	Øa: 55 мм; Для некоторых типов шин необходимы дистанционные шайбы; Обязанность, предусмотренная экспертизой VA: Глубина (экспертиза): 30-50 мм; Нагрузка оси до: 1210 кг HA: Глубина (экспертиза): 30-50 мм; Нагрузка оси до: 1095 кг
B16 PSS10	**1.2 TSI, 1.4 16V, 1.4 TSI, 1.6, 1.6 LPG, 1.6 Multifuel, 1.6 TDI, 1.8 TFSI, 1.9 TDI, 2.0 FSI, 2.0 TDI, 2.0 TDI 16V, 2.0 TDI 4WD, 2.0 TFSI 4x4** 05/09 - 63 -155 kW	**48-135238**	Наружный диаметр передней амортизационной стойки шасси 50 мм; Обязанность, предусмотренная экспертизой VA: тип модели: G02; Глубина (экспертиза): 30-50 мм; Нагрузка оси до: 1210 кг HA: Глубина (экспертиза): 30-50 мм; Нагрузка оси до: 1095 кг

S

Пригодны для			
SEAT			
SEAT ALTEA XL (5P5, 5P8)			
B16 PSS10	**1.2 TSI, 1.4 16V, 1.4 TSI, 1.6, 1.6 LPG, 1.6 Multifuel, 1.6 TDI, 1.8 TFSI, 1.9 TDI, 2.0 FSI, 2.0 TDI, 2.0 TDI 16V, 2.0 TDI 4WD, 2.0 TFSI 4x4** 05/09 - 63 -155 kW	**48-135245**	Øa: 55 мм; Обязанность, предусмотренная экспертизой VA: тип модели: G07,G08; Глубина (экспертиза): 30-50 мм; Нагрузка оси до: 1210 кг HA: Глубина (экспертиза): 30-50 мм; Нагрузка оси до: 1095 кг
SEAT AROSA (6H)			
B1	**1.0, 1.4, 1.4 16V, 1.4 TDI, 1.7 SDI** 08/97 - 06/04 37 -74 kW	**12-116959**	VA: с шариковым подшибником
B2	**1.0, 1.4, 1.4 16V, 1.4 TDI, 1.7 SDI** 08/97 - 06/04 37 -74 kW	**17-106405** **11-101307** SP	**11-149828** SP
B3	**1.0, 1.4** 05/97 - 10/98 37 -44 kW	**37-131432**	**36-134250** стандартная подвеска
B3	**1.0, 1.4** 11/98 - 06/04 37 -44 kW	**36-201907**	**36-134250** стандартная подвеска; с кондиционером; механическая КПП
B3	**1.4** 11/98 - 06/04 44 kW	**37-131425**	**36-134250** стандартная подвеска; АКПП
B3	**1.4 TDI** 01/00 - 06/04 55 kW	**37-131425**	**36-134250** стандартная подвеска
B3	**1.7 SDI** 08/97 - 10/98 44 kW	**37-131425**	**36-134250** стандартная подвеска; с кондиционером
B3	**1.7 SDI** 08/97 - 10/98 44 kW	**37-131425**	**36-134250** стандартная подвеска; без кондиционера
B4	**1.0, 1.4, 1.4 16V, 1.4 TDI, 1.7 SDI** 08/97 - 06/04 37 -74 kW	**22-044761** **11-101307** SP	**19-067803** **11-149828** SP
B6 Sport	**1.0, 1.4, 1.4 16V, 1.4 TDI, 1.7 SDI** 08/97 - 06/04 37 -74 kW	**35-046196**	**24-028066**
B8	**1.0, 1.4, 1.4 16V, 1.4 TDI, 1.7 SDI** 08/97 - 06/04 37 -74 kW	**35-046202**	**24-028073**
B10	**1.0, 1.4, 1.4 16V, 1.4 TDI, 1.7 SDI** 08/97 - 06/04 37 -74 kW	*46-112019*	Обязанность, предусмотренная экспертизой VA: Глубина (экспертиза): 60 мм; Нагрузка оси до: 790 кг HA: Глубина (экспертиза): 40 мм
B10	**1.0, 1.4, 1.4 16V, 1.4 TDI, 1.7 SDI** 08/97 - 06/04 37 -74 kW	*46-112002*	Обязанность, предусмотренная экспертизой VA: Глубина (экспертиза): 60 мм; Нагрузка оси от: 791 кг HA: Глубина (экспертиза): 40 мм
B12 PK	**1.0, 1.4, 1.4 16V, 1.4 TDI, 1.7 SDI** 08/97 - 06/04 37 -74 kW	**46-193896**	Обязанность, предусмотренная экспертизой VA: Глубина (экспертиза): 30 мм; Нагрузка оси до: 810 кг HA: Глубина (экспертиза): 20-25 мм; Нагрузка оси до: 690 кг
MS	**1.0, 1.4, 1.4 16V, 1.4 TDI, 1.7 SDI** 08/97 - 06/04 37 -74 kW	*35-607885*	*24-607896* тип модели: Lupo Cup; без рецензии TUV VA: изменяемой высоты HA: с подшипником крестовины кардана; укороченный амортизатор: 50 мм
SEAT CORDOBA (6K2/C2)			
B1	**1.0 CL, 1.0 i, 1.3, 1.4, 1.4 i, 1.4 i 16V, 1.6 i, 1.7 SDI, 1.8 i, 1.8 i 16V, 1.9 D, 1.9 SDI, 1.9 TD, 1.9 TDI, 2.0 i, 2.0 i 16V** CH-Nr. - 06/99 33 -110 kW	**12-117659**	**12-117239** CH.Nr.: R 080001 -> VA: с шариковым подшибником HA: без шарикового подшибника
B2	**1.0 CL, 1.0 i, 1.3, 1.4, 1.4 i, 1.4 i 16V, 1.6 i, 1.8 i, 1.8 i 16V, 1.9 D, 1.9 TD** 02/93 - CH-Nr. 33 -95 kW	**17-047142** **11-101291** SP	**15-106377** **11-101352** SP -> CH.Nr.: R 08000; Только для машин с цельной опорой (VW)

S

Пригодны для			
SEAT			
SEAT CORDOBA (6K2/C2)			
B2	**1.0 CL, 1.0 i, 1.3, 1.4, 1.4 i, 1.4 i 16V, 1.6 i, 1.8 i, 1.8 i 16V, 1.9 D, 1.9 TD** CH-Nr. - 08/96 33 -95 kW	**17-104029** **11-101291** SP	**15-106377** **11-101352** SP	CH.Nr.: R 080001 ->; Только для машин с составной опорой (VW)
B2	**1.7 SDI, 1.9 SDI, 1.9 TDI** 03/97 - 06/99 44 -81 kW	**17-104029** **11-101291** SP	**15-106377** **11-101352** SP	
B3	**1.4 i, 1.4 i 16V** 06/94 - 06/99 44 -74 kW	**36-131112**	**36-134083**	стандартная подвеска
B3	**1.6 i, 1.7 SDI, 1.9 D, 1.9 SDI, 1.9 TDI** 02/93 - 10/99 44 -81 kW	*36-130818*	**36-134083**	стандартная подвеска
B3	**1.8 i, 1.8 i 16V, 2.0 i, 2.0 i 16V** 02/93 - 06/99 66 -110 kW	**36-130825**	**36-134083**	стандартная подвеска
B4	**1.0 CL, 1.0 i, 1.3, 1.4, 1.4 i, 1.4 i 16V, 1.6 i, 1.8 i, 1.8 i 16V, 1.9 D, 1.9 TD** 02/93 - CH-Nr. 33 -95 kW	**22-041142** **11-101291** SP	**19-028651** **11-101352** SP	-> CH.Nr.: R 08000; Только для машин с цельной опорой (VW)
B4	**1.0 CL, 1.0 i, 1.3, 1.4, 1.4 i, 1.4 i 16V, 1.6 i, 1.8 i, 1.8 i 16V, 1.9 D, 1.9 TD** CH-Nr. - 08/96 33 -95 kW	**22-045010** **11-101291** SP	**19-028651** **11-101352** SP	CH.Nr.: R 080001 ->; Только для машин с составной опорой (VW)
B4	**1.8 i 16V** 10/93 - CH-Nr. 95 kW	**22-041142** **11-101291** SP	*19-028668*	-> CH.Nr.: R 559964; тип модели: Cupra
B4	**1.8 i 16V** CH-Nr. - 08/96 95 kW	**22-045027** **11-101291** SP	*19-028668*	CH.Nr.: R 559965 ->; тип модели: Cupra
B4	**2.0 i, 2.0 i 16V** 02/93 - CH-Nr. 85 -110 kW	**22-041142** **11-101291** SP	**19-028651**	-> CH.Nr.: R 559964; тип модели: GTI
B4	**2.0 i, 2.0 i 16V** CH-Nr. - 06/99 85 -110 kW	**22-045027** **11-101291** SP	**19-028651**	CH.Nr.: R 559965 ->; тип модели: GTI
B4	**1.7 SDI, 1.9 SDI, 1.9 TDI** 03/97 - 06/99 44 -81 kW	**22-045010** **11-101291** SP	**19-028651** **11-101352** SP	
B6 Sport	**1.0 CL, 1.0 i, 1.3, 1.4, 1.4 i, 1.4 i 16V, 1.6 i, 1.7 SDI, 1.8 i, 1.8 i 16V, 1.9 D, 1.9 SDI, 1.9 TD, 1.9 TDI, 2.0 i, 2.0 i 16V** 02/93 - CH-Nr. 33 -110 kW	**35-043959**	**24-021227** **11-101352** SP	-> CH.Nr.: R 08000; Только для машин с цельной опорой (VW)
B6 Sport	**1.0 CL, 1.0 i, 1.3, 1.4, 1.4 i, 1.4 i 16V, 1.6 i, 1.7 SDI, 1.8 i, 1.8 i 16V, 1.9 D, 1.9 SDI, 1.9 TD, 1.9 TDI, 2.0 i, 2.0 i 16V** CH-Nr. - 06/99 33 -110 kW	**35-043911** **11-101291** SP	**24-021227** **11-101352** SP	CH.Nr.: R 08001 ->; Только для машин с составной опорой (VW); двухтрубная система
B6 Sport	**1.0 CL, 1.0 i, 1.3, 1.4, 1.4 i, 1.4 i 16V, 1.6 i, 1.7 SDI, 1.8 i, 1.8 i 16V, 1.9 D, 1.9 SDI, 1.9 TD, 1.9 TDI, 2.0 i, 2.0 i 16V** CH-Nr. - 06/99 33 -110 kW	**35-043911**	**24-021227** **11-101352** SP	CH.Nr.: R 08001 ->; Только для машин с составной опорой (VW); однотрубная система
B8	**1.0 CL, 1.0 i, 1.3, 1.4, 1.4 i, 1.4 i 16V, 1.6 i, 1.7 SDI, 1.8 i, 1.8 i 16V, 1.9 D, 1.9 SDI, 1.9 TD, 1.9 TDI, 2.0 i, 2.0 i 16V** 02/93 - CH-Nr. 33 -110 kW	**35-043966**	**24-021197** **11-101352** SP	-> CH.Nr.: R 08000; Только для машин с цельной опорой (VW)
B10	**1.0 CL, 1.0 i, 1.3, 1.4, 1.4 i, 1.4 i 16V, 1.6 i, 1.8 i, 1.8 i 16V, 2.0 i** 02/93 - 06/99 33 -95 kW	*46-111975*		Обязанность, предусмотренная экспертизой VA: Глубина (экспертиза): 60 мм HA: Глубина (экспертиза): 40 мм
B14	**1.0 CL, 1.0 i, 1.3, 1.4, 1.4 i, 1.4 i 16V, 1.6 i, 1.7 SDI, 1.8 i, 1.8 i 16V, 1.9 D, 1.9 SDI, 1.9 TD, 1.9 TDI, 2.0 i, 2.0 i 16V** 02/93 - 06/99 33 -110 kW	**47-080720**		Обязанность, предусмотренная экспертизой VA: Глубина (экспертиза): 30-50 мм; Нагрузка оси до: 850 кг HA: Глубина (экспертиза): 30-50 мм; Нагрузка оси до: 780 кг

S

Пригодны для			

SEAT

SEAT CORDOBA (6K2/C2)

B16 PSS9	**1.0 CL, 1.0 i, 1.3, 1.4, 1.4 i, 1.4 i 16V, 1.6 i, 1.7 SDI, 1.8 i, 1.8 i 16V, 1.9 D, 1.9 SDI, 1.9 TD, 1.9 TDI, 2.0 i, 2.0 i 16V** 02/93 - 06/99 33 -110 kW	**48-080736**	Обязанность, предусмотренная экспертизой VA: Глубина (экспертиза): 30-50 мм; Нагрузка оси до: 870 кг HA: Глубина (экспертиза): 30-50 мм; Нагрузка оси до: 780 кг

SEAT CORDOBA Vario (6K5)

B1	**1.4, 1.4 i, 1.6 i, 1.7 SDI, 1.9 SDI, 1.9 TDI** 07/97 - 06/99 40 -81 kW	**12-117659**	**12-117239**	VA: с шариковым подшибником HA: без шарикового подшибника
B2	**1.4, 1.4 i, 1.6 i, 1.7 SDI, 1.9 SDI, 1.9 TDI** 07/97 - 06/99 40 -81 kW	**17-104029** **11-101291** SP	**15-106377** **11-101352** SP	
B3	**1.4, 1.4 i** 09/96 - 06/99 40 -44 kW	**36-131112**	**36-130658**	стандартная подвеска
B3	**1.6 i, 1.7 SDI, 1.9 SDI, 1.9 TDI** 08/96 - 06/99 44 -81 kW	*36-130818*	**36-130658**	стандартная подвеска
B4	**1.4, 1.4 i, 1.6 i, 1.7 SDI, 1.9 SDI, 1.9 TDI** 07/97 - 06/99 40 -81 kW	**22-045010** **11-101291** SP	**19-028651** **11-101352** SP	
B6 Sport	**1.4, 1.4 i, 1.6 i, 1.7 SDI, 1.9 SDI, 1.9 TDI** 07/97 - 06/99 40 -81 kW	**35-043911** **11-101291** SP	**24-026192** **11-101352** SP	VA: двухтрубная система
B6 Sport	**1.4, 1.4 i, 1.6 i, 1.7 SDI, 1.9 SDI, 1.9 TDI** 07/97 - 06/99 40 -81 kW	**35-043911**	**24-026192** **11-101352** SP	VA: однотрубная система
B8	**1.4, 1.4 i, 1.6 i, 1.7 SDI, 1.9 SDI, 1.9 TDI** 07/97 - 06/99 40 -81 kW	**11-101291** SP	**24-026208** **11-101352** SP	VA: двухтрубная система
B8	**1.4, 1.4 i, 1.6 i, 1.7 SDI, 1.9 SDI, 1.9 TDI** 07/97 - 06/99 40 -81 kW	**35-043928**	**24-026208** **11-101352** SP	VA: однотрубная система
B14	**1.4, 1.4 i, 1.6 i, 1.7 SDI, 1.9 SDI, 1.9 TDI** 07/97 - 06/99 40 -81 kW	**47-080720**		Обязанность, предусмотренная экспертизой VA: Глубина (экспертиза): 30-50 мм; Нагрузка оси до: 870 кг HA: Глубина (экспертиза): 30-50 мм; Нагрузка оси до: 780 кг
B16 PSS9	**1.4, 1.4 i, 1.6 i, 1.7 SDI, 1.9 SDI, 1.9 TDI** 07/97 - 06/99 40 -81 kW	**48-080736**		Обязанность, предусмотренная экспертизой VA: Глубина (экспертиза): 30-50 мм; Нагрузка оси до: 870 кг HA: Глубина (экспертиза): 30-50 мм; Нагрузка оси до: 780 кг

SEAT CORDOBA Наклонная задняя часть (6K2)

B1	**1.0, 1.0 16V, 1.4, 1.4 16V, 1.6, 1.8 T 20V Cupra, 1.9 SDI, 1.9 TDI** 06/99 - 10/02 37 -115 kW	**12-117659**	**12-117239**	VA: с шариковым подшибником HA: без шарикового подшибника
B2	**1.0, 1.0 16V, 1.4, 1.4 16V, 1.6, 1.9 SDI, 1.9 TDI** 06/99 - 10/02 37 -81 kW	**17-104029**	**15-106377** **11-101352** SP	
B3	**1.0, 1.0 16V** 06/99 - 10/02 37 -51 kW	**36-198658**	**36-134083**	стандартная подвеска
B3	**1.0, 1.0 16V** 06/99 - 10/02 37 -51 kW	**36-201884**	**36-130658**	стандартная подвеска; Усиленное оснащение .
B3	**1.4, 1.4 16V** 06/99 - 10/02 44 -74 kW	**36-201884**	**36-134083**	стандартная подвеска

S

Пригодны для				
SEAT				
SEAT CORDOBA Наклонная задняя часть (6K2)				
B3	**1.4, 1.4 16V** 06/99 - 10/02 44 -74 kW	**37-131401**	**36-130658**	стандартная подвеска; Усиленное оснащение .
B3	**1.6, 1.9 SDI** 06/99 - 10/02 50 -74 kW	**37-131401**	**36-134083**	стандартная подвеска
B3	**1.6, 1.9 SDI** 06/99 - 10/02 50 -74 kW	**37-131418**	**36-130658**	стандартная подвеска; Усиленное оснащение .
B3	**1.9 TDI** 06/99 - 10/02 66 -81 kW	**37-131418**	**36-134083**	стандартная подвеска
B3	**1.9 TDI** 06/99 - 10/02 66 -81 kW		**36-130658**	стандартная подвеска; Усиленное оснащение .
B4	**1.0, 1.0 16V, 1.4, 1.4 16V, 1.6, 1.9 SDI, 1.9 TDI** 06/99 - 10/02 37 -81 kW	**22-045010**	**19-028651** **11-101352** SP	
B4	**1.8 T 20V Cupra** 07/00 - 10/02 115 kW	**22-045027**	*19-028668* **11-101352** SP	
B6 Sport	**1.0, 1.0 16V, 1.4, 1.4 16V, 1.6, 1.8 T 20V Cupra, 1.9 SDI, 1.9 TDI** 06/99 - 10/02 37 -115 kW	**35-043911**	**24-026192** **11-101352** SP	
B8	**1.0, 1.0 16V, 1.4, 1.4 16V, 1.6, 1.8 T 20V Cupra, 1.9 SDI, 1.9 TDI** 06/99 - 10/02 37 -115 kW	**35-043928**	**24-026208** **11-101352** SP	
B14	**1.0, 1.0 16V, 1.4, 1.4 16V, 1.6, 1.8 T 20V Cupra, 1.9 SDI, 1.9 TDI** 06/99 - 10/02 37 -115 kW	**47-081888**		Обязанность, предусмотренная экспертизой VA: Глубина (экспертиза): 30-50 мм; Нагрузка оси до: 900 кг HA: Глубина (экспертиза): 30-50 мм; Нагрузка оси до: 780 кг
B16 PSS9	**1.0, 1.0 16V, 1.4, 1.4 16V, 1.6, 1.8 T 20V Cupra, 1.9 SDI, 1.9 TDI** 06/99 - 10/02 37 -115 kW	**48-081894**		Обязанность, предусмотренная экспертизой VA: Глубина (экспертиза): 30-50 мм; Нагрузка оси до: 900 кг HA: Глубина (экспертиза): 30-50 мм; Нагрузка оси до: 780 кг
SEAT CORDOBA Vario (6K5)				
B1	**1.4, 1.4 16V, 1.6, 1.9 SDI, 1.9 TDI** 06/99 - 12/02 44 -81 kW	**12-117659**	**12-117239**	VA: с шариковым подшибником HA: без шарикового подшибника
B2	**1.4, 1.4 16V, 1.6, 1.9 SDI, 1.9 TDI** 06/99 - 12/02 44 -81 kW	**17-104029**	**15-106377** **11-101352** SP	
B3	**1.4, 1.4 16V** 06/99 - 12/02 44 -74 kW	**36-201884**	**36-200825**	стандартная подвеска
B3	**1.4, 1.4 16V** 06/99 - 12/02 44 -74 kW	**37-131401**		стандартная подвеска; Усиленное оснащение .
B3	**1.6, 1.9 SDI** 06/99 - 12/02 50 -74 kW	**37-131401**	**36-200825**	стандартная подвеска
B3	**1.6, 1.9 SDI** 06/99 - 12/02 50 -74 kW	**37-131418**		стандартная подвеска; Усиленное оснащение .
B3	**1.9 TDI** 06/99 - 12/02 66 -81 kW	**37-131418**	**36-200825**	стандартная подвеска
B4	**1.4, 1.4 16V, 1.6, 1.9 SDI, 1.9 TDI** 06/99 - 12/02 44 -81 kW	**22-045010**	**19-028651** **11-101352** SP	
B6 Sport	**1.4, 1.4 16V, 1.6, 1.9 SDI, 1.9 TDI** 06/99 - 12/02 44 -81 kW	**35-043911**	**24-026192** **11-101352** SP	

S

Пригодны для			
SEAT			
SEAT CORDOBA Vario (6K5)			
B8 **1.4, 1.4 16V, 1.6, 1.9 SDI, 1.9 TDI** 06/99 - 12/02 44 -81 kW	**35-043928**	**24-026208** **11-101352** SP	
B14 **1.4, 1.4 16V, 1.6, 1.9 SDI, 1.9 TDI** 06/99 - 12/02 44 -81 kW	**47-081888**		Обязанность, предусмотренная экспертизой VA: Глубина (экспертиза): 30-50 мм; Нагрузка оси до: 900 кг HA: Глубина (экспертиза): 30-50 мм; Нагрузка оси до: 780 кг
B16 PSS9 **1.4, 1.4 16V, 1.6, 1.9 SDI, 1.9 TDI** 06/99 - 12/02 44 -81 kW	**48-081894**		Обязанность, предусмотренная экспертизой VA: Глубина (экспертиза): 30-50 мм; Нагрузка оси до: 900 кг HA: Глубина (экспертиза): 30-50 мм; Нагрузка оси до: 780 кг
SEAT CORDOBA (6L2)			
B1 **1.2, 1.2 12V, 1.4 16V, 1.4 TDI, 1.6, 1.6 16V, 1.9 SDI, 1.9 TDI, 2.0** 09/02 - 11/09 47 -96 kW	**12-117741**	**12-117840**	VA: без шарикового подшибника HA: без шарикового подшибника
B3 **1.2, 1.2 12V, 1.4 16V, 1.6, 1.6 16V** 09/02 - 11/09 47 -77 kW	**37-160692**	*36-160716*	стандартная подвеска
B3 **1.4 TDI, 1.9 SDI, 1.9 TDI, 2.0** 09/02 - 11/09 47 -96 kW	**36-226764**	*36-160716*	стандартная подвеска
B4 **1.2, 1.2 12V, 1.4 16V, 1.4 TDI, 1.6, 1.6 16V, 1.9 SDI, 1.9 TDI, 2.0** 09/02 - 11/09 47 -96 kW	**22-105813** **11-101321** SP	**19-109572** **11-106470** SP	
B6 Sport **1.2, 1.2 12V, 1.4 16V, 1.4 TDI, 1.6, 1.6 16V, 1.9 SDI, 1.9 TDI, 2.0** 09/02 - 11/09 47 -96 kW	**35-052173**	**24-067898** **11-106470** SP	
B8 **1.2, 1.2 12V, 1.4 16V, 1.4 TDI, 1.6, 1.6 16V, 1.9 SDI, 1.9 TDI, 2.0** 09/02 - 11/09 47 -96 kW	**35-052180**	**24-067904** **11-106470** SP	
B14 **1.2, 1.2 12V, 1.4 16V, 1.4 TDI, 1.6, 1.6 16V, 1.9 SDI, 1.9 TDI, 2.0** 09/02 - 11/09 47 -96 kW	**47-146914**		Обязанность, предусмотренная экспертизой VA: Глубина (экспертиза): 30-50 мм; Нагрузка оси до: 960 кг HA: Глубина (экспертиза): 30-45 мм; Нагрузка оси до: 835 кг
B16 PSS9 **1.2, 1.2 12V, 1.4 16V, 1.4 TDI, 1.6, 1.6 16V, 1.9 SDI, 1.9 TDI, 2.0** 09/02 - 11/09 47 -96 kW	**48-146852**		Обязанность, предусмотренная экспертизой VA: Глубина (экспертиза): 30-50 мм; Нагрузка оси до: 960 кг HA: Глубина (экспертиза): 30-45 мм; Нагрузка оси до: 835 кг
SEAT EXEO (3R2)			
B1 **1.6, 1.8 T, 1.8 TSI, 2.0 TDI, 2.0 TFSI** 02/09 - 75 -155 kW	**12-224463**	**12-224470**	VA: без шарикового подшибника HA: без шарикового подшибника
B4 **1.6, 1.8 T, 1.8 TSI, 2.0 TDI, 2.0 TFSI** 02/09 - 75 -155 kW	**19-158945**	**19-158952**	стандартная подвеска
B4 **1.6, 1.8 T, 1.8 TSI, 2.0 TDI, 2.0 TFSI** 02/09 - 75 -155 kW	**19-164472**	**19-164489**	спортивная подвеска
B6 Sport **1.6, 1.8 T, 1.8 TSI, 2.0 TDI, 2.0 TFSI** 02/09 - 75 -155 kW	**24-119788**	**24-119795**	стандартная подвеска
B8 **1.6, 1.8 T, 1.8 TSI, 2.0 TDI, 2.0 TFSI** 02/09 - 75 -155 kW	**24-119818**	**24-119825**	спортивная подвеска
B12 PK **1.6, 1.8 T, 1.8 TSI, 2.0 TFSI** 12/08 - 75 -155 kW	**46-182388**		без регулируемой подвески; Обязанность, предусмотренная экспертизой VA: Глубина (экспертиза): 30-35 мм; Нагрузка оси до: 1090 кг HA: Глубина (экспертиза): 25-30 мм; Нагрузка оси до: 1130 кг

S

Пригодны для			
SEAT			
SEAT EXEO (3R2)			
B12 PK	**2.0 TDI, 2.0 TFSI** 12/08 - 88 -155 kW	**46-182395**	без регулируемой подвески; Обязанность, предусмотренная экспертизой VA: Глубина (экспертиза): 30-35 мм; Нагрузка оси до: 1165 кг HA: Глубина (экспертиза): 25-30 мм; Нагрузка оси до: 1130 кг
B12 SL	**1.6, 1.8 T, 1.8 TSI, 2.0 TFSI** 12/08 - 75 -155 kW	**46-188601**	без регулируемой подвески; Обязанность, предусмотренная экспертизой VA: Глубина (экспертиза): 45 мм; Нагрузка оси до: 1090 кг HA: Глубина (экспертиза): 30 мм; Нагрузка оси до: 1135 кг
B12 SL	**2.0 TDI, 2.0 TFSI** 12/08 - 88 -155 kW	**46-188618**	без регулируемой подвески; Обязанность, предусмотренная экспертизой VA: Глубина (экспертиза): 45 мм; Нагрузка оси до: 1140 кг HA: Глубина (экспертиза): 30 мм; Нагрузка оси до: 1135 кг
B14	**1.6, 1.8 T, 1.8 TSI, 2.0 TDI, 2.0 TFSI** 02/09 - 75 -155 kW	**47-169289**	Обязанность, предусмотренная экспертизой VA: Глубина (экспертиза): 30-60 мм; Нагрузка оси до: 1250 кг HA: Глубина (экспертиза): 20-50 мм; Нагрузка оси до: 1170 кг
B16 PSS9	**1.6, 1.8 T, 1.8 TSI, 2.0 TDI, 2.0 TFSI** 02/09 - 75 -155 kW	**48-169301**	Обязанность, предусмотренная экспертизой VA: Глубина (экспертиза): 30-60 мм; Нагрузка оси до: 1250 кг HA: Глубина (экспертиза): 20-50 мм; Нагрузка оси до: 1170 кг
SEAT EXEO ST (3R5)			
B1	**1.6, 1.8 T, 1.8 TSI, 2.0 TDI, 2.0 TFSI** 05/09 - 75 -155 kW	**12-224463**	**12-224470**	VA: без шарикового подшибника HA: без шарикового подшибника
B4	**1.6, 1.8 T, 1.8 TSI, 2.0 TDI, 2.0 TFSI** 05/09 - 75 -155 kW	**19-158945** HL	**19-158952** HO	стандартная подвеска
B4	**1.6, 1.8 T, 1.8 TSI, 2.0 TDI, 2.0 TFSI** 05/09 - 75 -155 kW	**19-164472** HL	**19-164489** HO	спортивная подвеска
B6 Sport	**1.6, 1.8 T, 1.8 TSI, 2.0 TDI, 2.0 TFSI** 05/09 - 75 -155 kW	**24-119788** HL	**24-119795** HO	стандартная подвеска
B8	**1.6, 1.8 T, 1.8 TSI, 2.0 TDI, 2.0 TFSI** 05/09 - 75 -155 kW	**24-119818** HL	**24-119825** HO	
B12 PK	**1.6, 1.8 T, 1.8 TSI, 2.0 TFSI** 06/09 - 75 -155 kW	**46-182388**	без регулируемой подвески; Обязанность, предусмотренная экспертизой VA: Глубина (экспертиза): 30 мм; Нагрузка оси до: 1090 кг HA: Глубина (экспертиза): 30 мм; Нагрузка оси до: 1130 кг
B12 PK	**2.0 TDI, 2.0 TFSI** 06/09 - 88 -155 kW	**46-182395**	без регулируемой подвески; Обязанность, предусмотренная экспертизой VA: Глубина (экспертиза): 30 мм; Нагрузка оси до: 1165 кг HA: Глубина (экспертиза): 30 мм; Нагрузка оси до: 1130 кг
B12 SL	**1.6, 1.8 T, 1.8 TSI, 2.0 TFSI** 06/09 - 75 -155 kW	**46-188601**	без регулируемой подвески; Обязанность, предусмотренная экспертизой VA: Глубина (экспертиза): 45 мм; Нагрузка оси до: 1090 кг HA: Глубина (экспертиза): 40 мм; Нагрузка оси до: 1135 кг
B12 SL	**2.0 TDI, 2.0 TFSI** 06/09 - 88 -155 kW	**46-188618**	без регулируемой подвески; Обязанность, предусмотренная экспертизой VA: Глубина (экспертиза): 45 мм; Нагрузка оси до: 1140 кг HA: Глубина (экспертиза): 40 мм; Нагрузка оси до: 1135 кг

S

Пригодны для			
SEAT			
SEAT EXEO ST (3R5)			
B14 **1.6, 1.8 T, 1.8 TSI, 2.0 TDI, 2.0 TFSI** 05/09 - 75 -155 kW	**47-169289**		Обязанность, предусмотренная экспертизой VA: Глубина (экспертиза): 30-60 мм; Нагрузка оси до: 1250 кг HA: Глубина (экспертиза): 20-50 мм; Нагрузка оси до: 1170 кг
B16 PSS9 **1.6, 1.8 T, 1.8 TSI, 2.0 TDI, 2.0 TFSI** 05/09 - 75 -155 kW	**48-169301**		Обязанность, предусмотренная экспертизой VA: Глубина (экспертиза): 30-60 мм; Нагрузка оси до: 1250 кг HA: Глубина (экспертиза): 20-50 мм; Нагрузка оси до: 1170 кг
SEAT IBIZA I (021A)			
B4 **0.9, 1.7, 1.7 D** 08/90 - 05/93 29 -76 kW	**22-041180** **11-101291** SP	*22-040763*	
B4 **0.9, 1.2, 1.2 i, 1.5, 1.5 i, 1.5 i KAT, 1.7 D** 09/89 - 12/93 32 -74 kW	**22-041180** **11-101291** SP	*22-040763*	
B4 **1.2, 1.5, 1.7 D** 06/84 - 07/86 40 -63 kW	*22-040923*	*22-040763*	
B4 **1.2, 1.5, 1.7 D** 08/86 - 08/89 40 -63 kW	**11-101307** SP	*22-040763*	
SEAT IBIZA II (6K1)			
B1 **1.0, 1.0 i, 1.3 i, 1.4, 1.4 i, 1.4 i 16V, 1.6 i, 1.8 i, 1.8 i 16V, 1.9 D, 1.9 SDI, 1.9 TD, 1.9 TDI, 2.0 i, 2.0 i 16V** CH-Nr. - 08/99 33 -110 kW	**12-117659**		CH.Nr.: R 080001 ->; Только для машин с составной опорой (VW) VA: с шариковым подшибником
B1 **1.0, 1.0 i, 1.3 i, 1.4, 1.4 i, 1.4 i 16V, 1.6 i, 1.8 i** 03/93 - 08/99 33 -74 kW	**12-117963**	**12-117239**	Только для машин с цельной опорой (VW) VA: -> CH.Nr.: R0800000; Материал: резина/металл HA: без шарикового подшибника
B2 **1.0, 1.3 i, 1.4, 1.4 i, 1.6 i, 1.8 i, 1.9 D, 1.9 TD** 03/93 - CH-Nr. 33 -66 kW	**17-047142** **11-101291** SP	**15-106377** **11-101352** SP	-> CH.Nr.: R080000; Только для машин с цельной опорой (VW)
B2 **1.0, 1.0 i, 1.3 i, 1.4, 1.4 i, 1.4 i 16V, 1.6 i, 1.8 i, 1.9 D, 1.9 SDI, 1.9 TD, 1.9 TDI** CH-Nr. - 08/99 33 -81 kW	**17-104029** **11-101291** SP	**15-106377** **11-101352** SP	CH.Nr.: R080001 ->; Только для машин с составной опорой (VW)
B3 **1.0 i, 1.4 i 16V, 1.6 i** 04/96 - 08/99 37 -74 kW	**36-131112**	**36-130900**	стандартная подвеска
B3 **2.0 i 16V** 08/96 - 08/99 110 kW	**36-130825**	**36-130900**	стандартная подвеска
B3 **1.9 SDI, 1.9 TDI** 08/96 - 08/99 47 -81 kW	*36-130818*	**36-130900**	стандартная подвеска
B4 **1.0, 1.3 i, 1.4, 1.4 i, 1.6 i, 1.8 i, 1.9 D, 1.9 TD, 2.0 i** 03/93 - CH-Nr. 33 -85 kW	**22-041142** **11-101291** SP	**19-028651** **11-101352** SP	-> CH.Nr.: R080000; Только для машин с цельной опорой (VW)
B4 **1.0, 1.0 i, 1.3 i, 1.4, 1.4 i, 1.4 i 16V, 1.6 i, 1.8 i, 1.9 D, 1.9 SDI, 1.9 TD, 1.9 TDI, 2.0 i** CH-Nr. - 08/99 33 -85 kW	**22-045010** **11-101291** SP	**19-028651** **11-101352** SP	CH.Nr.: R080001 ->; Только для машин с составной опорой (VW)
B4 **1.8 i 16V, 2.0 i 16V** 11/93 - CH-Nr. 95 -110 kW	**22-041142** **11-101291** SP	*19-029399*	-> CH.Nr.: R082400
B4 **1.8 i 16V, 2.0 i 16V** CH-Nr. - 08/99 95 -110 kW	**22-045027** **11-101291** SP		CH.Nr.: R082400 ->

S

Пригодны для			
SEAT			
SEAT IBIZA II (6K1)			
B6 Sport	**1.0, 1.0 i, 1.3 i, 1.4, 1.4 i, 1.4 i 16V, 1.6 i, 1.8 i, 1.8 i 16V, 1.9 D, 1.9 SDI, 1.9 TD, 1.9 TDI, 2.0 i, 2.0 i 16V** 03/93 - 08/99 33 -110 kW	**11-101291** SP	**24-021227** **11-101352** SP	VA: двухтрубная система
B6 Sport	**1.0, 1.0 i, 1.3 i, 1.4, 1.4 i, 1.4 i 16V, 1.6 i, 1.8 i, 1.8 i 16V, 1.9 D, 1.9 SDI, 1.9 TD, 1.9 TDI, 2.0 i, 2.0 i 16V** 03/93 - 08/99 33 -110 kW	**35-043959**	**24-021227** **11-101352** SP	VA: однотрубная система
B6 Sport	**1.0, 1.0 i, 1.3 i, 1.4, 1.4 i, 1.4 i 16V, 1.6 i, 1.8 i, 1.8 i 16V, 1.9 D, 1.9 SDI, 1.9 TD, 1.9 TDI, 2.0 i, 2.0 i 16V** 03/93 - 08/99 33 -110 kW	**35-043911** **11-101291** SP	**24-021227** **11-101352** SP	Только для машин с составной опорой (VW); двухтрубная система
B6 Sport	**1.0, 1.0 i, 1.3 i, 1.4, 1.4 i, 1.4 i 16V, 1.6 i, 1.8 i, 1.8 i 16V, 1.9 D, 1.9 SDI, 1.9 TD, 1.9 TDI, 2.0 i, 2.0 i 16V** 03/93 - 08/99 33 -110 kW	**35-043911**	**24-021227** **11-101352** SP	Только для машин с составной опорой (VW); однотрубная система
B8	**1.0, 1.0 i, 1.3 i, 1.4, 1.4 i, 1.4 i 16V, 1.6 i, 1.8 i, 1.8 i 16V, 1.9 D, 1.9 SDI, 1.9 TD, 1.9 TDI, 2.0 i, 2.0 i 16V** 03/93 - 08/99 33 -110 kW	*22-003737* **11-101291** SP	**24-021197** **11-101352** SP	VA: двухтрубная система
B8	**1.0, 1.0 i, 1.3 i, 1.4, 1.4 i, 1.4 i 16V, 1.6 i, 1.8 i, 1.8 i 16V, 1.9 D, 1.9 SDI, 1.9 TD, 1.9 TDI, 2.0 i, 2.0 i 16V** 03/93 - 08/99 33 -110 kW	**35-043966**	**24-021197** **11-101352** SP	VA: однотрубная система
B8	**1.0, 1.0 i, 1.3 i, 1.4, 1.4 i, 1.4 i 16V, 1.6 i, 1.8 i, 1.8 i 16V, 1.9 D, 1.9 SDI, 1.9 TD, 1.9 TDI, 2.0 i, 2.0 i 16V** 03/93 - 08/99 33 -110 kW	**35-043928**	**24-021197** **11-101352** SP	Только для машин с составной опорой (VW) VA: однотрубная система
B10	**1.0, 1.0 i, 1.3 i, 1.4, 1.4 i, 1.4 i 16V, 1.6 i, 1.8 i, 1.8 i 16V, 2.0 i** 03/93 - 08/99 33 -95 kW	*46-111975*		Обязанность, предусмотренная экспертизой VA: Глубина (экспертиза): 60 мм HA: Глубина (экспертиза): 40 мм
B14	**1.0, 1.0 i, 1.3 i, 1.4, 1.4 i, 1.4 i 16V, 1.6 i, 1.8 i, 1.8 i 16V, 1.9 D, 1.9 SDI, 1.9 TD, 1.9 TDI, 2.0 i, 2.0 i 16V** 03/93 - 08/99 33 -110 kW	**47-080720**		Обязанность, предусмотренная экспертизой VA: Глубина (экспертиза): 30-50 мм; Нагрузка оси до: 850 кг HA: Глубина (экспертиза): 30-50 мм; Нагрузка оси до: 780 кг
B16 PSS9	**1.0, 1.0 i, 1.3 i, 1.4, 1.4 i, 1.4 i 16V, 1.6 i, 1.8 i, 1.8 i 16V, 1.9 D, 1.9 SDI, 1.9 TD, 1.9 TDI, 2.0 i, 2.0 i 16V** 03/93 - 08/99 33 -110 kW	**48-080736**		Обязанность, предусмотренная экспертизой VA: Глубина (экспертиза): 30-50 мм; Нагрузка оси до: 850 кг HA: Глубина (экспертиза): 30-50 мм; Нагрузка оси до: 780 кг
SEAT IBIZA III (6K1)			
B1	**1.0, 1.0 16V, 1.4, 1.4 16V, 1.6, 1.8 T 20V Cupra, 1.9 SDI, 1.9 TDI** 08/99 - 02/02 37 -115 kW	**12-225323**	**12-117840**	VA: с шариковым подшибником HA: без шарикового подшибника
B2	**1.0, 1.0 16V, 1.4, 1.4 16V, 1.6, 1.9 SDI, 1.9 TDI** 08/99 - 02/02 37 -81 kW	**17-104029** **11-101291** SP	**15-106377** **11-101352** SP	стандартная подвеска
B3	**1.0, 1.4** 08/99 - 02/02 37 -50 kW	**37-131401**	**36-134083**	стандартная подвеска
B3	**1.0, 1.0 16V, 1.4** 08/99 - 02/02 37 -51 kW	**37-131418**	**36-134106**	стандартная подвеска; Усиленное оснащение .
B3	**1.4 16V** 08/99 - 02/02 55 -74 kW	**37-131401**	**36-134106**	стандартная подвеска
B3	**1.4 16V** 08/99 - 02/02 55 -74 kW	**37-131418**		стандартная подвеска; Усиленное оснащение .

S

Пригодны для			
SEAT			
SEAT IBIZA III (6K1)			
B3	**1.6, 1.9 SDI, 1.9 TDI** 08/99 - 02/02 50 -81 kW	**37-131418**	**36-134106**	стандартная подвеска
B4	**1.0, 1.0 16V, 1.4, 1.4 16V, 1.6, 1.9 SDI, 1.9 TDI** 08/99 - 02/02 37 -81 kW	**22-045010** **11-101291** SP	**19-028651** **11-101352** SP	стандартная подвеска
B6 Sport	**1.0, 1.0 16V, 1.4, 1.4 16V, 1.6, 1.9 SDI, 1.9 TDI** 08/99 - 02/02 37 -81 kW	**35-043911**	**24-026192** **11-101352** SP	
B6 Sport	**1.8 T 20V Cupra** 07/00 - 02/02 115 kW	**35-043911**	**24-026208** **11-101352** SP	
B8	**1.0, 1.0 16V, 1.4, 1.4 16V, 1.6, 1.9 SDI, 1.9 TDI** 08/99 - 02/02 37 -81 kW	**35-043928**	**24-026208** **11-101352** SP	
B8	**1.8 T 20V Cupra** 07/00 - 02/02 115 kW	**35-043928**	**24-026208** **11-101352** SP	
B12 PK	**1.8 T 20V Cupra, 1.9 SDI, 1.9 TDI** 08/99 - 02/02 50 -115 kW	**46-182470**		Обязанность, предусмотренная экспертизой VA: Глубина (экспертиза): 25 мм; Нагрузка оси до: 900 кг HA: Глубина (экспертиза): 20-25 мм; Нагрузка оси до: 810 кг
B14	**1.0, 1.0 16V, 1.4, 1.4 16V, 1.6, 1.8 T 20V Cupra, 1.9 SDI, 1.9 TDI** 08/99 - 02/02 37 -115 kW	**47-081888**		Обязанность, предусмотренная экспертизой VA: Глубина (экспертиза): 30-50 мм; Нагрузка оси до: 900 кг HA: Глубина (экспертиза): 30-50 мм; Нагрузка оси до: 780 кг
B16 PSS9	**1.0, 1.0 16V, 1.4, 1.4 16V, 1.6, 1.8 T 20V Cupra, 1.9 SDI, 1.9 TDI** 08/99 - 02/02 37 -115 kW	**48-081894**		Обязанность, предусмотренная экспертизой VA: Глубина (экспертиза): 30-50 мм; Нагрузка оси до: 900 кг HA: Глубина (экспертиза): 30-50 мм; Нагрузка оси до: 780 кг
SEAT IBIZA IV (6L1)			
B1	**1.2, 1.2 12V, 1.4 16V, 1.4 TDI, 1.6, 1.6 16V, 1.8 T Cupra R, 1.8 T FR, 1.9 SDI, 1.9 TDI, 1.9 TDI Cupra R, 2.0** 04/02 - 11/09 44 -132 kW	**12-117741**	**12-117840**	VA: без шарикового подшибника HA: без шарикового подшибника
B3	**1.2, 1.2 12V, 1.4 16V, 1.6, 1.6 16V** 11/06 - 11/09 44 -77 kW	**37-160692**	*36-160716*	стандартная подвеска
B3	**1.4 TDI, 1.9 SDI, 1.9 TDI, 2.0** 04/02 - 11/09 47 -96 kW		*36-160716*	стандартная подвеска
B4	**1.2, 1.2 12V, 1.4 16V, 1.4 TDI, 1.6, 1.6 16V, 1.9 SDI, 1.9 TDI, 2.0** 04/02 - 11/09 44 -96 kW	**22-105813** **11-101321** SP	**19-109572** **11-106470** SP	
B6 Sport	**1.2, 1.2 12V, 1.4 16V, 1.4 TDI, 1.6, 1.6 16V, 1.8 T FR, 1.9 SDI, 1.9 TDI, 2.0** 04/02 - 11/09 44 -110 kW	**35-052173**	**24-067898** **11-106470** SP	
B6 Sport	**1.8 T Cupra R, 1.9 TDI Cupra R** 01/04 - 02/08 118 -132 kW	**35-052180**	**24-067904** **11-106470** SP	
B8	**1.2, 1.2 12V, 1.4 16V, 1.4 TDI, 1.6, 1.6 16V, 1.8 T FR, 1.9 SDI, 1.9 TDI, 2.0** 04/02 - 11/09 44 -110 kW	**35-052180**	**24-067904** **11-106470** SP	
B12 PK	**1.2, 1.2 12V, 1.4 16V, 1.6, 1.6 16V** 11/06 - 11/09 44 -77 kW	**46-182449**		Обязанность, предусмотренная экспертизой VA: Глубина (экспертиза): 30 мм; Нагрузка оси до: 860 кг HA: Глубина (экспертиза): 20-25 мм; Нагрузка оси до: 860 кг

S

Пригодны для			
SEAT			
SEAT IBIZA IV (6L1)			
B12 PK	**1.4 TDI, 1.8 T FR, 1.9 SDI, 1.9 TDI** 02/02 - 11/09 47 -110 kW	**46-182456**	Обязанность, предусмотренная экспертизой VA: Глубина (экспертиза): 30 мм; Нагрузка оси до: 960 кг HA: Глубина (экспертиза): 20-25 мм; Нагрузка оси до: 860 кг
B14	**1.2, 1.2 12V, 1.4 16V, 1.4 TDI, 1.6, 1.6 16V, 1.8 T Cupra R, 1.8 T FR, 1.9 SDI, 1.9 TDI, 1.9 TDI Cupra R, 2.0** 04/02 - 11/09 44 -132 kW	**47-146914**	Обязанность, предусмотренная экспертизой VA: Глубина (экспертиза): 30-50 мм; Нагрузка оси до: 960 кг HA: Глубина (экспертиза): 30-45 мм; Нагрузка оси до: 835 кг
B16 PSS9	**1.2, 1.2 12V, 1.4 16V, 1.4 TDI, 1.6, 1.6 16V, 1.8 T Cupra R, 1.8 T FR, 1.9 SDI, 1.9 TDI, 1.9 TDI Cupra R, 2.0** 04/02 - 11/09 44 -132 kW	**48-146852**	Обязанность, предусмотренная экспертизой VA: Глубина (экспертиза): 30-50 мм; Нагрузка оси до: 960 кг HA: Глубина (экспертиза): 30-45 мм; Нагрузка оси до: 835 кг
SEAT IBIZA V (6J5)			
B1	**1.2, 1.2 TDI, 1.4 TDI, 1.4 TSI, 1.6, 1.6 LPG, 1.6 TDI, 1.9 TDI, 2.0 TDI** 03/08 - 44 -110 kW	**12-116966**	**12-226429**	VA: с шариковым подшибником HA: CH.Nr.: 6J-B-059761 ->; для заменяемого номера: UA2/UB1
B1	**1.2** 03/08 - 51 kW	**12-116966**	**12-226429**	Код двигателя: BZG VA: с шариковым подшибником HA: CH.Nr.: 6J-B-059761 ->; для заменяемого номера: UA2/UB1
B1	**1.4** 03/08 - 63 kW	**12-116966**	**12-226429**	Код двигателя: BXW VA: с шариковым подшибником HA: CH.Nr.: 6J-B-059761 ->; для заменяемого номера: UA2/UB1
B1	**1.6 TDI** 05/09 - 77 kW	**12-116966**	**12-226429**	Код двигателя: CAYC VA: с шариковым подшибником HA: CH.Nr.: 6J-B-059761 ->; для заменяемого номера: UA2/UB1
B3	**1.2, 1.4, 1.4 TDI, 1.4 TSI, 1.6, 1.6 TDI, 1.9 TDI** 03/08 - 44 -110 kW		*36-160716*	
B4	**1.2, 1.2 TDI, 1.2 TSI, 1.4, 1.4 TDI, 1.4 TSI, 1.6, 1.6 LPG, 1.6 TDI, 1.9 TDI, 2.0, 2.0 TDI** 10/08 - 44 -110 kW	**22-183705**	**19-109572**	
B6 Sport	**1.2, 1.2 TDI, 1.2 TSI, 1.4, 1.4 TDI, 1.4 TSI, 1.6, 1.6 LPG, 1.6 TDI, 1.9 TDI, 2.0, 2.0 TDI** 10/08 - 44 -110 kW	**35-168560**	**24-067898** **11-106470** SP	
B8	**1.2, 1.2 TDI, 1.2 TSI, 1.4, 1.4 TDI, 1.4 TSI, 1.6, 1.6 LPG, 1.6 TDI, 1.9 TDI, 2.0, 2.0 TDI** 10/08 - 44 -110 kW	**35-168577**	**24-067904** **11-106470** SP	
B12 PK	**1.2, 1.2 TDI, 1.2 TSI, 1.4, 1.4 TDI, 1.4 TSI, 1.6, 1.6 TDI** 05/09 - 44 -110 kW	**46-182425**	Обязанность, предусмотренная экспертизой VA: Глубина (экспертиза): 25 мм; Нагрузка оси до: 860 кг HA: без регулируемой подвески; Глубина (экспертиза): 25 мм; Нагрузка оси до: 820 кг
B12 PK	**1.2 TDI, 1.2 TSI, 1.4 TDI, 1.4 TSI, 1.6, 1.6 TDI, 1.9 TDI, 2.0** 10/08 - 55 -110 kW	**46-182432**	Обязанность, предусмотренная экспертизой VA: Глубина (экспертиза): 25 мм; Нагрузка оси до: 940 кг HA: без регулируемой подвески; Глубина (экспертиза): 25 мм; Нагрузка оси до: 820 кг
B14	**1.2, 1.2 TDI, 1.2 TSI, 1.4, 1.4 TDI, 1.4 TSI, 1.6, 1.6 LPG, 1.6 TDI, 1.9 TDI, 2.0, 2.0 TDI** 10/08 - 44 -110 kW	**47-168091**	Обязанность, предусмотренная экспертизой VA: Глубина (экспертиза): 35-50 мм; Нагрузка оси до: 950 кг HA: Глубина (экспертиза): 30-45 мм; Нагрузка оси до: 820 кг
B16 PSS9	**1.2, 1.2 TDI, 1.2 TSI, 1.4, 1.4 TDI, 1.4 TSI, 1.6, 1.6 LPG, 1.6 TDI, 1.9 TDI, 2.0, 2.0 TDI** 10/08 - 44 -110 kW	**48-168229**	Обязанность, предусмотренная экспертизой VA: Глубина (экспертиза): 35-50 мм; Нагрузка оси до: 950 кг HA: Глубина (экспертиза): 30-45 мм; Нагрузка оси до: 820 кг

S

Пригодны для			
SEAT			
SEAT IBIZA V SPORTCOUPE (6J1)			
B1	**1.2, 1.2 TDI, 1.4, 1.4 TDI, 1.4 TSI, 1.4 TSI Cupra, 1.6, 1.6 LPG, 1.6 TDI, 1.9 TDI, 2.0 TDI** 07/08 - 44 -132 kW	**12-116966**	**12-226429**	VA: с шариковым подшибником HA: CH.Nr.: 6J-B-059761 ->; для заменяемого номера: UA2/UB1
B1	**1.2** 07/08 - 51 kW	**12-116966**	**12-226429**	Код двигателя: BZG VA: с шариковым подшибником HA: CH.Nr.: 6J-B-059761 ->; для заменяемого номера: UA2/UB1
B1	**1.6 TDI** 05/09 - 55 -77 kW	**12-116966**	**12-226429**	Код двигателя: CAYC VA: с шариковым подшибником HA: CH.Nr.: 6J-B-059761 ->
B4	**1.2, 1.2 TDI, 1.2 TSI, 1.4, 1.4 TDI, 1.4 TSI, 1.4 TSI Cupra, 1.6, 1.6 LPG, 1.6 TDI, 1.9 TDI, 2.0, 2.0 TDI** 10/08 - 44 -132 kW	**22-183705**	**19-109572**	
B6 Sport	**1.2, 1.2 TDI, 1.2 TSI, 1.4, 1.4 TDI, 1.4 TSI, 1.4 TSI Cupra, 1.6, 1.6 LPG, 1.6 TDI, 1.9 TDI, 2.0, 2.0 TDI** 10/08 - 44 -132 kW	**35-168560**	**24-067898** **11-106470** SP	
B8	**1.2, 1.2 TDI, 1.2 TSI, 1.4, 1.4 TDI, 1.4 TSI, 1.4 TSI Cupra, 1.6, 1.6 LPG, 1.6 TDI, 1.9 TDI, 2.0, 2.0 TDI** 10/08 - 44 -132 kW	**35-168577**	**24-067904** **11-106470** SP	
B12 PK	**1.2, 1.2 TDI, 1.2 TSI, 1.4, 1.4 TDI, 1.4 TSI, 1.4 TSI Cupra, 1.6, 1.6 TDI** 05/09 - 44 -132 kW	**46-182425**		Обязанность, предусмотренная экспертизой VA: Глубина (экспертиза): 25 мм; Нагрузка оси до: 860 кг HA: без регулируемой подвески; Глубина (экспертиза): 25 мм; Нагрузка оси до: 820 кг
B12 PK	**1.2 TDI, 1.2 TSI, 1.4 TDI, 1.4 TSI, 1.4 TSI Cupra, 1.6, 1.6 TDI, 1.9 TDI, 2.0** 10/08 - 55 -132 kW	**46-182432**		Обязанность, предусмотренная экспертизой VA: Глубина (экспертиза): 25 мм; Нагрузка оси до: 940 кг HA: без регулируемой подвески; Глубина (экспертиза): 25 мм; Нагрузка оси до: 820 кг
B14	**1.2, 1.2 TDI, 1.2 TSI, 1.4, 1.4 TDI, 1.4 TSI, 1.4 TSI Cupra, 1.6, 1.6 LPG, 1.6 TDI, 1.9 TDI, 2.0, 2.0 TDI** 10/08 - 44 -132 kW	**47-168091**		Обязанность, предусмотренная экспертизой VA: Глубина (экспертиза): 35-50 мм; Нагрузка оси до: 950 кг HA: Глубина (экспертиза): 30-45 мм; Нагрузка оси до: 820 кг
B16 PSS9	**1.2, 1.2 TDI, 1.2 TSI, 1.4, 1.4 TDI, 1.4 TSI, 1.4 TSI Cupra, 1.6, 1.6 LPG, 1.6 TDI, 1.9 TDI, 2.0, 2.0 TDI** 10/08 - 44 -132 kW	**48-168229**		Обязанность, предусмотренная экспертизой VA: Глубина (экспертиза): 35-50 мм; Нагрузка оси до: 950 кг HA: Глубина (экспертиза): 30-45 мм; Нагрузка оси до: 820 кг
SEAT IBIZA V ST (6J8)			
B1	**1.2, 1.2 TDI, 1.2 TSI, 1.4, 1.4 TSI, 1.6, 1.6 TDI** 03/10 - 44 -110 kW	**12-116966**	**12-226429**	VA: с шариковым подшибником HA: CH.Nr.: 6J-B-059761 ->; для заменяемого номера: UA2/UB1
B4	**1.2, 1.2 TDI, 1.2 TSI, 1.4, 1.4 TSI, 1.6, 1.6 TDI** 03/10 - 44 -110 kW	**22-183705**	**19-109572**	
B6 Sport	**1.2, 1.2 TDI, 1.2 TSI, 1.4, 1.4 TSI, 1.6, 1.6 TDI** 03/10 - 44 -110 kW	**35-168560**	**24-067898** **11-106470** SP	
B8	**1.2, 1.2 TDI, 1.2 TSI, 1.4, 1.4 TSI, 1.6, 1.6 TDI** 03/10 - 44 -110 kW	**35-168577**	**24-067904** **11-106470** SP	
B12 PK	**1.2, 1.2 TDI, 1.2 TSI, 1.4, 1.4 TSI, 1.6, 1.6 TDI** 03/10 - 44 -110 kW	**46-182425**		Обязанность, предусмотренная экспертизой VA: Глубина (экспертиза): 25 мм; Нагрузка оси до: 860 кг HA: без регулируемой подвески; Глубина (экспертиза): 25 мм; Нагрузка оси до: 820 кг

S

Пригодны для			
SEAT			
SEAT IBIZA V ST (6J8)			
B12 PK	**1.2, 1.2 TDI, 1.2 TSI, 1.4, 1.4 TSI, 1.6, 1.6 TDI** 03/10 - 44 -110 kW	**46-182432**	Обязанность, предусмотренная экспертизой VA: Глубина (экспертиза): 25 мм; Нагрузка оси до: 940 кг HA: без регулируемой подвески; Глубина (экспертиза): 25 мм; Нагрузка оси до: 820 кг
B14	**1.2, 1.2 TDI, 1.2 TSI, 1.4, 1.4 TSI, 1.6, 1.6 TDI** 03/10 - 44 -110 kW	**47-168091**	Обязанность, предусмотренная экспертизой VA: Глубина (экспертиза): 35-50 мм; Нагрузка оси до: 950 кг HA: Глубина (экспертиза): 30-45 мм; Нагрузка оси до: 820 кг
B16 PSS9	**1.2, 1.2 TDI, 1.2 TSI, 1.4, 1.4 TSI, 1.6, 1.6 TDI** 03/10 - 44 -110 kW	**48-168229**	Обязанность, предусмотренная экспертизой VA: Глубина (экспертиза): 35-50 мм; Нагрузка оси до: 950 кг HA: Глубина (экспертиза): 30-45 мм; Нагрузка оси до: 820 кг
SEAT INCA (6K9)			
B1	**1.4 16V, 1.4 i, 1.6, 1.6 i, 1.7 D, 1.9 D, 1.9 SDI, 1.9 TDI** 09/96 - 06/03 42 -70 kW	**12-117659**	VA: с шариковым подшибником
B2	**1.4 16V, 1.4 i, 1.6, 1.6 i** 06/97 - 06/03 44 -70 kW	**17-106405** **11-101307** SP	**15-106384**
B2	**1.7 D, 1.9 D, 1.9 SDI, 1.9 TDI** 11/95 - 06/03 42 -66 kW	**17-104029** **11-101291** SP	**15-106384**
B3	**1.4 16V, 1.4 i, 1.6 i** 06/97 - 06/03 44 -55 kW	**36-203130**	стандартная подвеска
B3	**1.7 D, 1.9 D, 1.9 SDI** 11/95 - 06/03 42 -47 kW	**36-203130**	стандартная подвеска
B4	**1.4 16V, 1.4 i, 1.6, 1.6 i** 06/97 - 06/03 44 -70 kW	**22-044761** **11-101307** SP	**19-106397**
B4	**1.7 D, 1.9 D, 1.9 SDI, 1.9 TDI** 11/95 - 06/03 42 -66 kW	**22-045010** **11-101291** SP	**19-106397**
SEAT LEON (1M1)			
B3	**1.4 16V, 1.6, 1.6 16 V, 1.9 SDI, 1.9 TDI** 11/99 - 06/06 50 -110 kW	**37-134129**	**36-134113** стандартная подвеска
B3	**1.4 16V, 1.6, 1.6 16 V, 1.8 20V, 1.8 20V T, 1.9 SDI, 1.9 TDI** 11/99 - 06/06 50 -132 kW		**36-131297** стандартная подвеска; Усиленное оснащение .
B3	**1.8 20V, 1.8 20V T, 1.9 TDI** 11/99 - 06/06 66 -132 kW	**37-131425**	**36-134113** стандартная подвеска
B4	**1.4 16V, 1.6, 1.6 16 V, 1.8 20V, 1.8 20V T, 1.9 SDI, 1.9 TDI, 2.3 VR5, 2.8** 11/99 - 06/06 50 -150 kW	**22-045744** **11-103455** SP	**19-029429** **11-115755** SP стандартная подвеска
B4	**1.4 16V, 1.6, 1.6 16 V, 1.8 20V, 1.8 20V T, 1.9 SDI, 1.9 TDI, 2.3 VR5, 2.8** 11/99 - 06/06 50 -150 kW	**22-045751** **11-103455** SP	**19-029177** **11-115755** SP спортивная подвеска
B4	**1.4 16V, 1.6, 1.6 16 V, 1.9 SDI, 2.3 VR5, 2.8** 11/99 - 06/06 50 -150 kW	**22-045744** **11-103455** SP	**19-140032** **11-115755** SP исполнение для плохих дорог
B4	**1.8 20V T 4, 1.8 Turbo 4x4, 1.9 TDI Syncro** 11/99 - 06/06 110 -154 kW	**22-145550**	**19-145570** стандартная подвеска
B6 Sport	**1.4 16V, 1.6, 1.6 16 V, 1.8 20V, 1.8 20V T, 1.9 SDI, 1.9 TDI, 2.3 VR5, 2.8** 11/99 - 06/06 50 -150 kW	**35-044079**	**24-026239** **11-115755** SP VA: однотрубный Upside Down

S

Пригодны для			
SEAT			
SEAT LEON (1M1)			
B6 Sport	**1.8 20V T 4, 1.8 Turbo 4x4, 1.9 TDI Syncro** 11/99 - 06/06 110 -154 kW	**35-046370**	**24-060349**
B6 Sport	**1.8 T Cupra R** 02/02 - 06/06 154 kW	**35-046370**	**24-026239** **11-115755** SP
B8	**1.4 16V, 1.6, 1.6 16 V, 1.8 20V, 1.8 20V T, 1.9 SDI, 1.9 TDI, 2.3 VR5, 2.8** 11/99 - 06/06 50 -150 kW	**35-044086**	**24-026246** **11-115755** SP	VA: однотрубный Upside Down
B8	**1.8 20V T 4, 1.8 Turbo 4x4, 1.9 TDI Syncro, 2.8 Cupra 4** 11/99 - 06/06 110 -154 kW	**35-046387**	**24-060356**	VA: однотрубный Upside Down
B8	**1.8 T Cupra R** 02/02 - 06/06 154 -165 kW	**35-046387**	**24-026246** **11-115755** SP	
B10	**1.4 16V, 1.6, 1.6 16 V, 1.8 20V, 1.8 20V T, 1.9 SDI, 1.9 TDI, 2.3 VR5, 2.8** 11/99 - 06/06 50 -150 kW	*46-111890*		Обязанность, предусмотренная экспертизой VA: Глубина (экспертиза): 50 мм; Нагрузка оси до: 980 кг HA: Глубина (экспертиза): 40 мм
B10	**1.4 16V, 1.6, 1.6 16 V, 1.8 20V, 1.8 20V T, 1.9 SDI, 1.9 TDI, 2.3 VR5, 2.8** 11/99 - 06/06 50 -150 kW	*46-111906*		Обязанность, предусмотренная экспертизой VA: Глубина (экспертиза): 50 мм; Нагрузка оси от: 981 кг HA: Глубина (экспертиза): 40 мм
B12 PK	**1.4 16V, 1.6, 1.6 16 V** 11/99 - 06/06 55 -77 kW	**46-182319**		Обязанность, предусмотренная экспертизой VA: Глубина (экспертиза): 30 мм; Нагрузка оси до: 910 кг HA: без регулируемой подвески; Глубина (экспертиза): 20-25 мм; Нагрузка оси до: 985 кг
B12 PK	**1.8 20V, 1.8 20V T, 1.9 SDI, 1.9 TDI** 11/99 - 06/06 50 -132 kW	**46-182326**		Обязанность, предусмотренная экспертизой VA: Глубина (экспертиза): 30 мм; Нагрузка оси до: 982 кг HA: без регулируемой подвески; Глубина (экспертиза): 20-25 мм; Нагрузка оси до: 985 кг
B12 PK	**1.8 T Cupra R** 02/02 - 06/06 154 -165 kW	**46-187994**		Обязанность, предусмотренная экспертизой VA: Глубина (экспертиза): 30 мм; Нагрузка оси до: 982 кг HA: без регулируемой подвески; Глубина (экспертиза): 20-25 мм; Нагрузка оси до: 985 кг
B12 PK	**1.9 SDI, 1.9 TDI** 11/99 - 06/06 50 -110 kW	**46-182333**		Обязанность, предусмотренная экспертизой VA: Глубина (экспертиза): 30 мм; Нагрузка оси до: 1005 кг HA: без регулируемой подвески; Глубина (экспертиза): 20-25 мм; Нагрузка оси до: 985 кг
B12 PK	**1.9 TDI Syncro, 2.8 Cupra 4** 02/01 - 06/06 110 -150 kW	**46-182302**		Обязанность, предусмотренная экспертизой VA: Глубина (экспертиза): 20-25 мм; Нагрузка оси до: 1050 кг HA: без регулируемой подвески; Глубина (экспертиза): 20 мм; Нагрузка оси до: 1070 кг
B12 SL	**1.4 16V, 1.6, 1.6 16 V** 11/99 - 06/06 55 -77 kW	**46-180254**		Обязанность, предусмотренная экспертизой VA: Глубина (экспертиза): 45-50 мм; Нагрузка оси до: 950 кг HA: без регулируемой подвески; Глубина (экспертиза): 30 мм; Нагрузка оси до: 1000 кг
B12 SL	**1.8 20V, 1.8 20V T, 1.9 SDI, 1.9 TDI** 11/99 - 06/06 50 -132 kW	**46-180261**		Обязанность, предусмотренная экспертизой VA: Глубина (экспертиза): 45-50 мм; Нагрузка оси до: 1000 кг HA: без регулируемой подвески; Глубина (экспертиза): 30 мм; Нагрузка оси до: 1000 кг
B12 SL	**1.8 T Cupra R** 02/02 - 06/06 154 -165 kW	**46-180278**		Обязанность, предусмотренная экспертизой VA: Глубина (экспертиза): 25-30 мм; Нагрузка оси до: 1000 кг HA: без регулируемой подвески; Глубина (экспертиза): 10 мм; Нагрузка оси до: 1000 кг
B14	**1.4 16V, 1.6, 1.6 16 V, 1.8 20V, 1.8 20V T, 1.9 SDI, 1.9 TDI, 2.3 VR5, 2.8** 11/99 - 06/06 50 -150 kW	**47-124851**		Для некоторых типов шин необходимы дистанционные шайбы; Обязанность, предусмотренная экспертизой VA: Глубина (экспертиза): 25-45 мм; Нагрузка оси до: 1060 кг HA: Глубина (экспертиза): 20-40 мм; Нагрузка оси до: 1010 кг

S

Пригодны для			
SEAT			
SEAT LEON (1M1)			
B14	**1.8 20V T 4, 1.8 Turbo 4x4, 1.9 TDI Syncro, 2.8 Cupra 4** 11/99 - 06/06 110 -154 kW	**47-080416**	Обязанность, предусмотренная экспертизой VA: Глубина (экспертиза): 30-50 мм; Нагрузка оси до: 1110 кг HA: Глубина (экспертиза): 30-50 мм; Нагрузка оси до: 1080 кг
B14	**1.8 T Cupra R** 02/02 - 06/06 154 -165 kW	**47-080478**	Обязанность, предусмотренная экспертизой VA: Глубина (экспертиза): 10-30 мм; Нагрузка оси до: 1040 кг HA: Глубина (экспертиза): 25-55 мм; Нагрузка оси до: 825 кг
B16 PSS9	**1.4 16V, 1.6, 1.6 16 V, 1.8 20V, 1.8 20V T, 1.9 SDI, 1.9 TDI, 2.3 VR5, 2.8** 11/99 - 06/06 50 -150 kW	**48-080651**	Обязанность, предусмотренная экспертизой VA: Глубина (экспертиза): 25-45 мм; Нагрузка оси до: 1060 кг HA: Глубина (экспертиза): 20-40 мм; Нагрузка оси до: 1010 кг
B16 PSS9	**1.8 20V T 4, 1.8 Turbo 4x4, 1.9 TDI Syncro, 2.8 Cupra 4** 11/99 - 06/06 110 -154 kW	**48-080422**	Обязанность, предусмотренная экспертизой VA: Глубина (экспертиза): 30-50 мм; Нагрузка оси до: 1110 кг HA: Глубина (экспертиза): 30-50 мм; Нагрузка оси до: 1080 кг
B16 PSS9	**1.8 T Cupra R** 02/02 - 06/06 154 -165 kW	**48-080484**	Обязанность, предусмотренная экспертизой VA: Глубина (экспертиза): 10-30 мм; Нагрузка оси до: 1040 кг HA: Глубина (экспертиза): 25-55 мм; Нагрузка оси до: 825 кг
SEAT LEON (1P1)			
B1	**1.2 TSI, 1.4 16V, 1.4 TSI, 1.6, 1.6 LPG, 1.6 MultiFuel, 1.6 TDI, 1.8 TSI, 1.9 TDI, 2.0 Cupra R, 2.0 FSI, 2.0 TDI, 2.0 TDI 16V, 2.0 TFSI** 11/06 - 63 -195 kW	**12-224074**	**12-224081**	VA: с шариковым подшибником HA: без шарикового подшибника
B3	**1.2 TSI, 1.4 16V, 1.4 TSI, 1.6, 1.6 MultiFuel** 07/05 - 63 -92 kW	**37-133030**	**36-199549**	стандартная подвеска
B3	**1.6 TDI, 1.8 TSI, 2.0 FSI** 07/05 - 66 -118 kW	**37-147747**	**36-199549**	стандартная подвеска
B3	**1.9 TDI, 2.0 TDI, 2.0 TDI 16V, 2.0 TFSI** 11/06 - 66 -177 kW	**37-147747**	**36-199532**	стандартная подвеска
B4	**1.2 TSI, 1.4 16V, 1.4 TSI, 1.6, 1.6 LPG, 1.6 MultiFuel, 1.6 TDI, 1.8 TSI, 1.9 TDI, 2.0 FSI, 2.0 TDI, 2.0 TDI 16V, 2.0 TFSI** 11/06 - 63 -177 kW	**22-131607**	**19-127439**	стандартная подвеска VA: Øa: 50 мм
B4	**1.2 TSI, 1.4 16V, 1.4 TSI, 1.6, 1.6 LPG, 1.6 MultiFuel, 1.6 TDI, 1.8 TSI, 1.9 TDI, 2.0 FSI, 2.0 TDI, 2.0 TDI 16V, 2.0 TFSI** 11/06 - 63 -177 kW	**22-131614**	**19-127439**	стандартная подвеска VA: Øa: 55 мм
B4	**1.2 TSI, 1.4 16V, 1.4 TSI, 1.6, 1.6 LPG, 1.6 MultiFuel, 1.6 TDI, 1.8 TSI, 1.9 TDI, 2.0 FSI, 2.0 TDI, 2.0 TDI 16V, 2.0 TFSI** 11/06 - 63 -177 kW	**22-139184**	**19-127439**	спортивная подвеска VA: Øa: 50 мм
B4	**1.2 TSI, 1.4 16V, 1.4 TSI, 1.6, 1.6 LPG, 1.6 MultiFuel, 1.6 TDI, 1.8 TSI, 1.9 TDI, 2.0 Cupra R, 2.0 FSI, 2.0 TDI, 2.0 TDI 16V, 2.0 TFSI** 11/06 - 63 -195 kW	**22-139191**	**19-127439**	спортивная подвеска VA: Øa: 55 мм
B6 Sport	**1.2 TSI, 1.4 16V, 1.4 TSI, 1.6, 1.6 LPG, 1.6 MultiFuel, 1.6 TDI, 1.8 TSI, 1.9 TDI, 2.0 FSI, 2.0 TDI, 2.0 TDI 16V, 2.0 TFSI** 11/06 - 63 -177 kW	**35-113751**	**24-172936**	VA: Øa: 50 мм
B6 Sport	**1.2 TSI, 1.4 16V, 1.4 TSI, 1.6, 1.6 LPG, 1.6 MultiFuel, 1.6 TDI, 1.8 TSI, 1.9 TDI, 2.0 Cupra R, 2.0 FSI, 2.0 TDI, 2.0 TDI 16V, 2.0 TFSI** 11/06 - 63 -195 kW	**35-108177**	**24-172936**	VA: Øa: 55 мм

S

Пригодны для			
SEAT			
SEAT LEON (1P1)			
B8	**1.2 TSI, 1.4 16V, 1.4 TSI, 1.6, 1.6 LPG, 1.6 MultiFuel, 1.6 TDI, 1.8 TSI, 1.9 TDI, 2.0 Cupra R, 2.0 FSI, 2.0 TDI, 2.0 TDI 16V, 2.0 TFSI** 11/06 - 63 -195 kW	**35-113768**	**24-178006**	VA: Øa: 50 мм
B8	**1.2 TSI, 1.4 16V, 1.4 TSI, 1.6, 1.6 LPG, 1.6 MultiFuel, 1.6 TDI, 1.8 TSI, 1.9 TDI, 2.0 Cupra R, 2.0 FSI, 2.0 TDI, 2.0 TDI 16V, 2.0 TFSI** 11/06 - 63 -195 kW	**35-108191**	**24-178006**	VA: Øa: 55 мм
B12 PK	**1.2 TSI, 1.4 16V, 1.4 TSI, 1.6, 1.6 MultiFuel, 2.0 FSI** 07/05 - 63 -110 kW	**46-000217**	Наружный диаметр передней амортизационной стойки шасси 50 мм; Обязанность, предусмотренная экспертизой VA: Глубина (экспертиза): 30 мм; Нагрузка оси до: 1022 кг HA: Глубина (экспертиза): 30 мм; Нагрузка оси до: 965 кг
B12 PK	**1.4 16V, 1.4 TSI, 1.6, 1.6 MultiFuel, 2.0 FSI** 07/05 - 63 -110 kW	**46-182364**	Наружный диаметр передней амортизационной стойки шасси 55 мм; Обязанность, предусмотренная экспертизой VA: Глубина (экспертиза): 30 мм; Нагрузка оси до: 1022 кг HA: Глубина (экспертиза): 30 мм; Нагрузка оси до: 965 кг
B12 PK	**2.0 FSI** 07/05 - 05/10 110 kW	**46-000200**	Øa: 50 мм; Обязанность, предусмотренная экспертизой; АКПП VA: Глубина (экспертиза): 30 мм; Нагрузка оси до: 1120 кг HA: Глубина (экспертиза): 30 мм; Нагрузка оси до: 965 кг
B12 PK	**2.0 FSI** 07/05 - 05/10 110 kW	**46-182371**	Øa: 55 мм; Обязанность, предусмотренная экспертизой; АКПП VA: Глубина (экспертиза): 30 мм; Нагрузка оси до: 1120 кг HA: Глубина (экспертиза): 30 мм; Нагрузка оси до: 965 кг
B12 PK	**1.6 TDI, 1.8 TSI, 1.9 TDI, 2.0 TDI, 2.0 TDI 16V, 2.0 TFSI** 11/06 - 66 -177 kW	**46-000200**	Øa: 50 мм; Обязанность, предусмотренная экспертизой VA: Глубина (экспертиза): 30 мм; Нагрузка оси до: 1120 кг HA: Глубина (экспертиза): 30 мм; Нагрузка оси до: 965 кг
B12 PK	**1.6 TDI, 1.8 TSI, 1.9 TDI, 2.0 TDI, 2.0 TDI 16V, 2.0 TFSI** 11/06 - 66 -177 kW	**46-182371**	Øa: 55 мм; Обязанность, предусмотренная экспертизой VA: Глубина (экспертиза): 30 мм; Нагрузка оси до: 1120 кг HA: Глубина (экспертиза): 30 мм; Нагрузка оси до: 965 кг
B12 SL	**1.2 TSI, 1.4 16V, 1.4 TSI, 1.6, 1.6 MultiFuel, 1.6 TDI, 1.8 TSI, 2.0 FSI** 07/05 - 63 -118 kW	**46-182340**	Øa: 50 мм; Обязанность, предусмотренная экспертизой; с общим разрешением на эксплуатацию (ABE) VA: Глубина (экспертиза): 45-50 мм; Нагрузка оси до: 1040 кг HA: Глубина (экспертиза): 35 мм; Нагрузка оси до: 930 кг
B12 SL	**1.4 16V, 1.4 TSI, 1.6, 1.6 MultiFuel, 1.6 TDI, 1.8 TSI, 2.0 FSI** 07/05 - 63 -118 kW	**46-000224**	Øa: 55 мм; Обязанность, предусмотренная экспертизой; с общим разрешением на эксплуатацию (ABE) VA: Глубина (экспертиза): 45-50 мм; Нагрузка оси до: 1040 кг HA: Глубина (экспертиза): 35 мм; Нагрузка оси до: 930 кг
B12 SL	**2.0 FSI** 07/05 - 05/10 110 kW	**46-182357**	Øa: 50 мм; Обязанность, предусмотренная экспертизой; с общим разрешением на эксплуатацию (ABE); АКПП VA: Глубина (экспертиза): 45-50 мм; Нагрузка оси до: 1130 кг HA: без регулируемой подвески; Глубина (экспертиза): 35 мм; Нагрузка оси до: 930 кг
B12 SL	**2.0 FSI** 07/05 - 05/10 110 kW	**46-000262**	Øa: 55 мм; Обязанность, предусмотренная экспертизой; с общим разрешением на эксплуатацию (ABE); АКПП VA: Глубина (экспертиза): 45-50 мм; Нагрузка оси до: 1130 кг HA: без регулируемой подвески; Глубина (экспертиза): 35 мм; Нагрузка оси до: 930 кг

Пригодны для			
SEAT			
SEAT LEON (1P1)			
B12 SL	**2.0 Cupra R** 09/09 - 195 kW	**46-000262**	Øa: 55 мм; Обязанность, предусмотренная экспертизой; с общим разрешением на эксплуатацию (ABE) VA: Глубина (экспертиза): 20 мм; Нагрузка оси до: 1130 кг HA: без регулируемой подвески; Глубина (экспертиза): 30 мм; Нагрузка оси до: 930 кг
B12 SL	**1.6 TDI, 1.8 TSI, 1.9 TDI, 2.0 TDI, 2.0 TDI 16V, 2.0 TFSI** 11/06 - 66 -177 kW	**46-182357**	Øa: 50 мм; Обязанность, предусмотренная экспертизой; с общим разрешением на эксплуатацию (ABE) VA: Глубина (экспертиза): 45-50 мм; Нагрузка оси до: 1130 кг HA: без регулируемой подвески; Глубина (экспертиза): 35 мм; Нагрузка оси до: 930 кг
B12 SL	**1.6 TDI, 1.8 TSI, 1.9 TDI, 2.0 TDI, 2.0 TDI 16V, 2.0 TFSI** 11/06 - 66 -177 kW	**46-000262**	Øa: 55 мм; Обязанность, предусмотренная экспертизой; с общим разрешением на эксплуатацию (ABE) VA: Глубина (экспертиза): 45-50 мм; Нагрузка оси до: 1130 кг HA: без регулируемой подвески; Глубина (экспертиза): 35 мм; Нагрузка оси до: 930 кг
B14	**1.2 TSI, 1.4 16V, 1.4 TSI, 1.6, 1.6 LPG, 1.6 MultiFuel, 1.6 TDI, 1.8 TSI, 1.9 TDI, 2.0 FSI, 2.0 TDI, 2.0 TDI 16V, 2.0 TFSI** 11/06 - 63 -177 kW	**47-128347**	Øa: 50 мм; Обязанность, предусмотренная экспертизой VA: Глубина (экспертиза): 30-40 мм; Нагрузка оси до: 1210 кг HA: Глубина (экспертиза): 20-40 мм; Нагрузка оси до: 1095 кг
B14	**1.2 TSI, 1.4 16V, 1.4 TSI, 1.6, 1.6 LPG, 1.6 MultiFuel, 1.6 TDI, 1.8 TSI, 1.9 TDI, 2.0 FSI, 2.0 TDI, 2.0 TDI 16V, 2.0 TFSI** 11/06 - 63 -177 kW	**47-127708**	Øa: 55 мм; Обязанность, предусмотренная экспертизой VA: Глубина (экспертиза): 30-40 мм; Нагрузка оси до: 1210 кг HA: Глубина (экспертиза): 20-40 мм; Нагрузка оси до: 1095 кг
B14	**2.0 Cupra R** 09/09 - 195 kW	**47-127708**	Øa: 55 мм; Обязанность, предусмотренная экспертизой VA: Глубина (экспертиза): 20-30 мм; Нагрузка оси до: 1210 кг HA: Глубина (экспертиза): 10-30 мм; Нагрузка оси до: 1095 кг
B16 PSS10	**1.2 TSI, 1.4 16V, 1.4 TSI, 1.6, 1.6 LPG, 1.6 MultiFuel, 1.6 TDI, 1.8 TSI, 1.9 TDI, 2.0 FSI, 2.0 TDI, 2.0 TDI 16V, 2.0 TFSI** 11/06 - 63 -177 kW	**48-135238**	Наружный диаметр передней амортизационной стойки шасси 50 мм; Обязанность, предусмотренная экспертизой VA: Глубина (экспертиза): 30-40 мм; Нагрузка оси до: 1210 кг HA: Глубина (экспертиза): 20-40 мм; Нагрузка оси до: 1095 кг
B16 PSS10	**1.2 TSI, 1.4 16V, 1.4 TSI, 1.6, 1.6 LPG, 1.6 MultiFuel, 1.6 TDI, 1.8 TSI, 1.9 TDI, 2.0 FSI, 2.0 TDI, 2.0 TDI 16V, 2.0 TFSI** 11/06 - 63 -177 kW	**48-135245**	Øa: 55 мм; Обязанность, предусмотренная экспертизой VA: Глубина (экспертиза): 30-40 мм; Нагрузка оси до: 1210 кг HA: Глубина (экспертиза): 20-40 мм; Нагрузка оси до: 1095 кг
B16 PSS10	**2.0 Cupra R** 09/09 - 195 kW	**48-135245**	Øa: 55 мм; Обязанность, предусмотренная экспертизой VA: Глубина (экспертиза): 20-30 мм; Нагрузка оси до: 1210 кг HA: Глубина (экспертиза): 10-30 мм; Нагрузка оси до: 1095 кг
B16 RC	**1.2 TSI, 1.4 16V, 1.4 TSI, 1.6, 1.6 LPG, 1.6 MultiFuel, 1.6 TDI, 1.8 TSI, 1.9 TDI, 2.0 Cupra R, 2.0 FSI, 2.0 TDI, 2.0 TDI 16V, 2.0 TFSI** 11/06 - 63 -195 kW	**14-230615** iRC **49-196849**	Øa: 55 мм; без электронн. регулирования аморт. Силы; тип модели: G07, G08, G09, G11; Обязанность, предусмотренная экспертизой VA: Глубина (экспертиза): 20-30 мм; Нагрузка оси до: 1140 кг HA: Глубина (экспертиза): 10-30 мм; Нагрузка оси до: 1040 кг
B16 BCS	**2.0 Cupra R, 2.0 TDI, 2.0 TFSI** 11/06 - 125 -195 kW	**48-215909**	Øa: 55 мм; Обязанность, предусмотренная экспертизой VA: Глубина (экспертиза): 10-20 мм; Нагрузка оси до: 1210 кг HA: Глубина (экспертиза): 10-30 мм; Нагрузка оси до: 1095 кг
SEAT LEON (5F1)			
B1	**1.2 TSI, 1.4 TSI, 1.6 TDI, 1.8 TFSI, 2.0 TDI** 09/12 - 63 -135 kW	12-243945	
B6 Sport	**1.2 TSI, 1.4 TSI, 1.6 TDI, 1.8 TFSI, 2.0 TDI** 09/12 - 63 -135 kW	**35-229865**	**24-229883**	тип модели: G01, G02, 0N1; мост с жесткой балкой VA: Øa: 50 мм

S

Пригодны для			
SEAT			
SEAT LEON (5F1)			
B6 Sport	**1.2 TSI, 1.4 TSI, 1.6 TDI, 1.8 TFSI, 2.0 TDI** 09/12 - 63 -135 kW	**35-229872**	**24-229883**	тип модели: G03, G04, G05; тип модели: G06, G07, 0N1; мост с жесткой балкой VA: Øa: 55 мм
B6 Sport	**1.2 TSI, 1.4 TSI, 1.6 TDI, 1.8 TFSI, 2.0 TDI** 09/12 - 63 -135 kW	**35-229865**	**24-229890**	тип модели: G01, G02, 0N4; многорычажная подвеска VA: Øa: 50 мм
B6 Sport	**1.2 TSI, 1.4 TSI, 1.6 TDI, 1.8 TFSI, 2.0 TDI** 09/12 - 63 -135 kW	**35-229872**	**24-229890**	тип модели: G03, G04, G05; тип модели: G06, G07, 0N4; многорычажная подвеска VA: Øa: 55 мм
B8	**1.2 TSI, 1.4 TSI, 1.6 TDI, 1.8 TFSI, 2.0 TDI** 09/12 - 63 -135 kW	**35-229902**	**24-229920**	тип модели: G01, G02, 0N1; мост с жесткой балкой VA: Øa: 50 мм
B8	**1.2 TSI, 1.4 TSI, 1.6 TDI, 1.8 TFSI, 2.0 TDI** 09/12 - 63 -135 kW	**35-229919**	**24-229920**	тип модели: G03, G04, G05; тип модели: G06, G07, 0N1; мост с жесткой балкой VA: Øa: 55 мм
B8	**1.2 TSI, 1.4 TSI, 1.6 TDI, 1.8 TFSI, 2.0 TDI** 09/12 - 63 -135 kW	**35-229902**	**24-229937**	тип модели: G01, G02, 0N4; многорычажная подвеска VA: Øa: 50 мм
B8	**1.2 TSI, 1.4 TSI, 1.6 TDI, 1.8 TFSI, 2.0 TDI** 09/12 - 63 -135 kW	**35-229919**	**24-229937**	тип модели: G03, G04, G05; тип модели: G06, G07, 0N4; многорычажная подвеска VA: Øa: 55 мм
B14	**1.2 TSI, 1.4 TSI, 1.6 TDI, 1.8 TFSI, 2.0 TDI** 09/12 - 63 -135 kW	**47-229945**	Øa: 50 мм; тип модели: G01, G02, 0N1; Обязанность, предусмотренная экспертизой; мост с жесткой балкой VA: Глубина (экспертиза): 30-50 мм; Нагрузка оси до: 1090 кг HA: Глубина (экспертиза): 30-50 мм; Нагрузка оси до: 1065 кг
B14	**1.2 TSI, 1.4 TSI, 1.6 TDI, 1.8 TFSI, 2.0 TDI** 09/12 - 63 -135 kW	**47-229969**	Øa: 50 мм; тип модели: G01, G02, 0N4; Обязанность, предусмотренная экспертизой; многорычажная подвеска VA: Глубина (экспертиза): 30-50 мм; Нагрузка оси до: 1090 кг HA: Глубина (экспертиза): 30-50 мм; Нагрузка оси до: 1065 кг
B14	**1.2 TSI, 1.4 TSI, 1.6 TDI, 1.8 TFSI, 2.0 TDI** 09/12 - 63 -135 kW	**47-229976**	Øa: 55 мм; тип модели: G03, G04, G05; тип модели: G06, G07, 0N4; Обязанность, предусмотренная экспертизой; многорычажная подвеска VA: Глубина (экспертиза): 30-50 мм; Нагрузка оси до: 1090 кг HA: Глубина (экспертиза): 30-50 мм; Нагрузка оси до: 1065 кг
B16 PSS10	**1.2 TSI, 1.4 TSI, 1.6 TDI, 1.8 TFSI, 2.0 TDI** 09/12 - 63 -135 kW	**48-230056**	Øa: 50 мм; тип модели: G01, G02, 0N4; Обязанность, предусмотренная экспертизой; многорычажная подвеска VA: Глубина (экспертиза): 30-50 мм; Нагрузка оси до: 1090 кг HA: Глубина (экспертиза): 30-50 мм; Нагрузка оси до: 1065 кг
B16 PSS10	**1.2 TSI, 1.4 TSI, 1.6 TDI, 1.8 TFSI, 2.0 TDI** 09/12 - 63 -135 kW	**48-230063**	Øa: 55 мм; тип модели: G03, G04, G05; тип модели: G06, G07, 0N4; Обязанность, предусмотренная экспертизой; многорычажная подвеска VA: Глубина (экспертиза): 30-50 мм; Нагрузка оси до: 1090 кг HA: Глубина (экспертиза): 30-50 мм; Нагрузка оси до: 1065 кг
B16 RC	**1.2 TSI, 1.4 TSI, 1.6 TDI, 1.8 TFSI, 2.0 TDI** 09/12 - 63 -135 kW	**49-231892** **14-230615** iRC	Øa: 55 мм; DCC должно быть остановлено; тип модели: G03, G04, G05; тип модели: G06, G07, 0N4; Обязанность, предусмотренная экспертизой; многорычажная подвеска VA: Глубина (экспертиза): 30-50 мм; Нагрузка оси до: 1090 кг HA: Глубина (экспертиза): 30-50 мм; Нагрузка оси до: 1065 кг
B16 BCS	**1.2 TSI, 1.4 TSI, 1.6 TDI, 1.8 TFSI, 2.0 TDI** 09/12 - 63 -135 kW	**48-231848**	Øa: 55 мм; тип модели: G03, G04, G05; тип модели: G06, G07, 0N4; Обязанность, предусмотренная экспертизой; многорычажная подвеска VA: Глубина (экспертиза): 30-45 мм; Нагрузка оси до: 1090 кг HA: Глубина (экспертиза): 25-45 мм; Нагрузка оси до: 1075 кг

S

Пригодны для			
SEAT			
SEAT MALAGA (023A)			
B4 **1.2, 1.5, 1.7 D** 11/84 - 07/86 40 -63 kW	*22-040923*	*22-040763*	
B4 **1.2, 1.5, 1.7 D** 08/86 - 08/89 40 -63 kW	**11-101307** SP	*22-040763*	
B4 **1.2, 1.5, 1.5 i, 1.5 i KAT, 1.7 D** 09/89 - 12/93 40 -74 kW	**22-041180** **11-101291** SP	*22-040763*	
B4 **1.2 i, 1.7 D** 12/89 - 12/93 42 -52 kW	**22-041180** **11-101291** SP	*22-040763*	
B4 **1.5 i, 1.5 i KAT** 10/86 - 08/89 66 -74 kW	**11-101307** SP	*22-040763*	
SEAT MARBELLA (28)			
B3 **0.8, 0.9, 0.9 KAT** 08/86 - 10/98 25 -32 kW	**36-154692**		стандартная подвеска
B4 **0.8, 0.9** 08/86 - 03/89 25 -29 kW	**22-040879** **11-101321** SP	*19-019390*	
B4 **0.8, 0.9** 04/89 - 12/93 25 -29 kW	*22-041210* **11-101321** SP	*19-019390*	
B4 **0.9, 0.9 KAT** 11/96 - 10/98 29 -32 kW	*22-041210* **11-101321** SP	*19-019390*	
SEAT MARBELLA фургон (028A)			
B3 **0.8, 0.9, 0.9 KAT** 01/87 - 12/93 25 -29 kW	**36-154692**		стандартная подвеска
SEAT Mii (KF1_)			
B4 **1.0, 1.0 EcoFuel** 10/11 - 44 -55 kW	**22-222046**	**19-222073**	стандартная подвеска; спортивная подвеска
B6 Sport **1.0, 1.0 EcoFuel** 10/11 - 44 -55 kW	**22-222084**	**24-222099**	
B8 **1.0, 1.0 EcoFuel** 10/11 - 44 -55 kW	**22-222107**	**24-222112**	
SEAT PANDA (141A)			
B3 **0.9** 10/80 - 12/86 31 kW	**36-154692**		стандартная подвеска
B4 **0.9** 10/80 - 12/86 31 kW	**22-040879**	*19-019390*	
SEAT RONDA (022A)			
B4 **1.2, 1.5, 1.6** 08/83 - 12/86 44 -68 kW	*22-040923*	*22-040763*	
B4 **1.4, 1.7 Diesel** 06/82 - 09/82 40 -54 kW	*22-040756*	*22-040763*	
B4 **1.4, 1.7 Diesel** 09/82 - 11/88 40 -54 kW	*22-040923*	*22-040763*	

S

Пригодны для				
SEAT				
SEAT TERRA (24)				
B3	**0.9, 0.9 KAT** 02/87 - 12/96 29 kW	**36-154692**		стандартная подвеска
B4	**0.9** 02/87 - 03/89 29 kW	**22-040879** **11-101321** SP	*19-019390*	
B4	**0.9** 04/89 - 12/96 29 kW	*22-041210* **11-101321** SP	*19-019390*	
B4	**0.9 KAT, 1.3 D, 1.4 D** 10/90 - 12/95 29 -35 kW	*22-041210* **11-101321** SP	*19-019390*	
SEAT TERRA фургон (024A)				
B4	**0.9** 01/87 - 03/89 29 kW	**22-040879** **11-101321** SP	*19-019390*	
B4	**0.9** 04/89 - 12/95 29 kW	*22-041210* **11-101321** SP	*19-019390*	
B4	**0.9 KAT, 1.3 D, 1.4 D** 01/90 - 12/95 29 -35 kW	*22-041210* **11-101321** SP	*19-019390*	
SEAT TOLEDO I (1L)				
B1	**1.6 i, 1.8 16V, 1.9 D, 1.9 TD, 1.9 TDI, 2.0 i, 2.0 i 16V** 01/97 - 03/99 47 -110 kW	**12-117659**		VA: с шариковым подшибником
B2	**1.6 i** 05/91 - 12/93 52 kW	**17-047142** **11-101291** SP	**15-062192** **11-101352** SP	
B2	**1.6 i, 1.8 i** 05/91 - 08/95 54 -66 kW	**17-047142** **11-101291** SP	**15-062192** **11-101352** SP	-> CH.Nr.: ZR054453
B2	**1.6 i, 1.8 i** 05/95 - 03/99 54 -66 kW	**17-104029** **11-101291** SP	**15-062192** **11-101352** SP	CH.Nr.: TR00001 ->
B2	**1.6 i** 11/96 - 03/99 74 kW	**17-104029** **11-101291** SP	**15-062192** **11-101352** SP	
B2	**1.9 D** 12/95 - 03/99 47 kW	**17-104029** **11-101291** SP	**15-062192** **11-101352** SP	
B2	**1.9 D, 1.9 TD** 05/91 - 08/95 50 -55 kW	**17-047142** **11-101291** SP	**15-062192** **11-101352** SP	-> CH.Nr.: 1L-ZR 054 453
B2	**1.9 D, 1.9 TD** 05/95 - 03/99 50 -55 kW	**17-104029** **11-101291** SP	**15-062192** **11-101352** SP	CH.Nr.: 1L-TR 000 001 ->
B3	**1.6 i** 05/91 - 03/99 52 -74 kW	**36-131112**	**36-226092**	стандартная подвеска
B3	**2.0 i, 2.0 i 16V** 05/91 - 03/99 85 -110 kW	**36-130825**	**36-226092**	стандартная подвеска
B3	**1.9 TD, 1.9 TDI** 05/91 - 03/99 55 -81 kW	*36-130818*	**36-226092**	стандартная подвеска
B4	**1.6 i** 05/91 - 12/93 52 kW	**22-041142** **11-101291** SP	**19-019741** **11-101352** SP	
B4	**1.6 i, 1.8 i** 05/91 - 08/95 54 -66 kW	**22-041142** **11-101291** SP	**19-019741** **11-101352** SP	-> CH.Nr.: ZR054453
B4	**1.6 i, 1.8 i** 05/95 - 03/99 54 -66 kW	**22-045010** **11-101291** SP	**19-019741** **11-101352** SP	CH.Nr.: TR00001 ->

S

Пригодны для			
SEAT			
SEAT TOLEDO I (1L)			
B4	**1.6 i** 11/96 - 03/99 74 kW	**22-045010** **11-101291** SP	**19-019741** **11-101352** SP	
B4	**1.8 16V, 2.0 i** 05/91 - 08/95 85 -98 kW	**22-041142** **11-101291** SP	**19-019741** **11-101352** SP	-> CH.Nr.: 1L-ZR 054 453
B4	**2.0 i** 09/95 - 03/99 85 kW	**22-044761** **11-101307** SP	**19-019741** **11-101352** SP	CH.Nr.: 1L-TR 000 001 ->
B4	**2.0 i 16V** 11/93 - 03/99 110 kW	**22-044761** **11-101307** SP	**19-019741** **11-101352** SP	
B4	**1.9 D** 12/95 - 03/99 47 kW	**22-045010** **11-101291** SP	**19-019741** **11-101352** SP	
B4	**1.9 D, 1.9 TD** 05/91 - 08/95 50 -55 kW	**22-041142** **11-101291** SP	**19-019741** **11-101352** SP	-> CH.Nr.: 1L-ZR 054 453
B4	**1.9 D, 1.9 TD** 09/95 - 03/99 50 -55 kW	**22-045010** **11-101291** SP	**19-019741** **11-101352** SP	CH.Nr.: 1L-TR 000 001 ->
B4	**1.9 TDI** 08/95 - 03/99 66 -81 kW	**22-045027** **11-101291** SP	**19-019741** **11-101352** SP	
B6 Sport	**1.6 i, 1.8 16V, 1.8 i, 1.9 D, 1.9 TD, 1.9 TDI, 2.0 i, 2.0 i 16V** 05/91 - 03/99 47 -110 kW	**35-043959**	**24-015240** **11-101352** SP	VA: однотрубная система
B8	**1.6 i, 1.8 16V, 1.8 i, 1.9 D, 1.9 TD, 1.9 TDI, 2.0 i, 2.0 i 16V** 05/91 - 03/99 47 -110 kW	*22-003737* **11-101291** SP	**24-015295** **11-101352** SP	VA: двухтрубная система
B8	**1.6 i, 1.8 16V, 1.8 i, 1.9 D, 1.9 TD, 1.9 TDI, 2.0 i, 2.0 i 16V** 05/91 - 03/99 47 -110 kW	**35-043966**	**24-015295** **11-101352** SP	VA: однотрубная система
SEAT TOLEDO II (1M2)			
B1	**1.8 AWD, 2.8 4x4** 05/01 - 10/05 132 -165 kW	**12-116966**		VA: с шариковым подшибником
B3	**1.4 16V, 1.6, 1.6 16V, 1.9 TDI** 04/99 - 05/06 55 -81 kW	**37-134129**	**36-131228**	стандартная подвеска
B3	**1.4 16V, 1.6, 1.6 16V, 1.8 20V, 1.8 20VT, 1.9 TDI, 2.3 V5, 2.3 V5 20V** 04/99 - 05/06 55 -132 kW		**36-131297**	стандартная подвеска; Усиленное оснащение .
B3	**1.4 16V, 1.6, 1.6 16V** 04/99 - 05/06 55 -77 kW	**37-155155**	**36-134113**	спортивная подвеска
B3	**1.8 20V, 1.8 20VT, 1.9 TDI, 2.3 V5, 2.3 V5 20V** 04/99 - 05/06 92 -132 kW	**37-131425**	**36-131228**	стандартная подвеска
B3	**1.8 20V, 1.8 20VT, 2.3 V5** 04/99 - 05/06 92 -132 kW	**37-134129**	**36-134113**	спортивная подвеска
B3	**2.3 V5 20V** 05/01 - 05/06 125 kW	**37-134211**	**36-134113**	спортивная подвеска
B3	**1.9 SDI, 1.9 TDi** 04/99 - 05/06 50 -110 kW	**37-155155**	**36-134113**	спортивная подвеска
B4	**1.4 16V, 1.6, 1.6 16V, 1.8 20V, 1.8 20VT, 1.9 SDI, 1.9 TDi, 2.3 V5, 2.3 V5 20V** 04/99 - 05/06 50 -132 kW	**22-045744** **11-103455** SP	**19-029429** **11-115755** SP	стандартная подвеска
B4	**1.4 16V, 1.6, 1.6 16V, 1.8 20V, 1.8 20VT, 1.9 SDI, 1.9 TDi, 2.3 V5, 2.3 V5 20V** 04/99 - 05/06 50 -132 kW	**22-045751** **11-103455** SP	**19-029177** **11-115755** SP	спортивная подвеска

S

Пригодны для				
SEAT				
SEAT TOLEDO II (1M2)				
B4	**1.4 16V, 1.6, 1.6 16V** 04/99 - 05/06 55 -77 kW	**22-045744** **11-103455** SP	**19-140032** **11-115755** SP	исполнение для плохих дорог
B4	**1.8 AWD, 2.8 4x4** 05/01 - 10/05 132 -165 kW	**22-145550**	**19-145570**	стандартная подвеска
B6 Sport	**1.4 16V, 1.6, 1.6 16V, 1.8 20V, 1.8 20VT, 1.9 SDI, 1.9 TDi, 2.3 V5, 2.3 V5 20V** 04/99 - 05/06 50 -132 kW	**35-044079**	**24-026239** **11-115755** SP	VA: однотрубный Upside Down
B6 Sport	**1.8 AWD, 2.8 4x4** 05/01 - 10/05 132 -165 kW	**35-046370**	**24-060349**	
B8	**1.4 16V, 1.6, 1.6 16V, 1.8 20V, 1.8 20VT, 1.9 SDI, 1.9 TDi, 2.3 V5, 2.3 V5 20V** 04/99 - 05/06 50 -132 kW	**35-044086**	**24-026246** **11-115755** SP	VA: однотрубный Upside Down
B8	**1.8 AWD, 2.8 4x4** 05/01 - 10/05 132 -165 kW	**35-046387**	**24-060356**	
B10	**1.4 16V, 1.6, 1.6 16V, 1.8 20V, 1.8 20VT, 1.9 SDI, 1.9 TDi, 2.3 V5, 2.3 V5 20V** 04/99 - 05/06 50 -132 kW	*46-111890*		Обязанность, предусмотренная экспертизой VA: Глубина (экспертиза): 50 мм; Нагрузка оси до: 980 кг HA: Глубина (экспертиза): 40 мм
B10	**1.4 16V, 1.6, 1.6 16V, 1.8 20V, 1.8 20VT, 1.9 SDI, 1.9 TDi, 2.3 V5, 2.3 V5 20V** 04/99 - 05/06 50 -132 kW	*46-111906*		Обязанность, предусмотренная экспертизой VA: Глубина (экспертиза): 50 мм; Нагрузка оси от: 981 кг HA: Глубина (экспертиза): 40 мм
B12 PK	**1.4 16V, 1.6, 1.6 16V** 04/99 - 05/06 55 -77 kW	**46-188007**		Обязанность, предусмотренная экспертизой VA: Глубина (экспертиза): 30 мм; Нагрузка оси до: 910 кг HA: без регулируемой подвески; Глубина (экспертиза): 20-25 мм; Нагрузка оси до: 1000 кг
B12 PK	**1.8 20V, 1.8 20VT, 1.9 SDI, 1.9 TDi** 04/99 - 05/06 50 -132 kW	**46-188014**		Обязанность, предусмотренная экспертизой VA: Глубина (экспертиза): 30 мм; Нагрузка оси до: 982 кг HA: без регулируемой подвески; Глубина (экспертиза): 20-25 мм; Нагрузка оси до: 1000 кг
B12 PK	**1.9 TDi, 2.3 V5, 2.3 V5 20V** 05/01 - 05/06 66 -125 kW	**46-188021**		Обязанность, предусмотренная экспертизой VA: Глубина (экспертиза): 30 мм; Нагрузка оси до: 1005 кг HA: без регулируемой подвески; Глубина (экспертиза): 20-25 мм; Нагрузка оси до: 1000 кг
B12 SL	**1.4 16V, 1.6, 1.6 16V, 1.8 20V, 1.8 20VT, 1.9 SDI, 1.9 TDi** 04/99 - 05/06 50 -132 kW	**46-180285**		Обязанность, предусмотренная экспертизой VA: Глубина (экспертиза): 45-50 мм; Нагрузка оси до: 950 кг HA: без регулируемой подвески; Глубина (экспертиза): 30 мм; Нагрузка оси до: 1000 кг
B12 SL	**1.9 SDI, 1.9 TDi, 2.3 V5, 2.3 V5 20V** 04/99 - 05/06 50 -125 kW	**46-180292**		Обязанность, предусмотренная экспертизой VA: Глубина (экспертиза): 45-50 мм; Нагрузка оси до: 1000 кг HA: без регулируемой подвески; Глубина (экспертиза): 30 мм; Нагрузка оси до: 1000 кг
B14	**1.4 16V, 1.6, 1.6 16V, 1.8 20V, 1.8 20VT, 1.9 SDI, 1.9 TDi, 2.3 V5, 2.3 V5 20V** 04/99 - 05/06 50 -132 kW	**47-124851**		Для некоторых типов шин необходимы дистанционные шайбы; Обязанность, предусмотренная экспертизой VA: Глубина (экспертиза): 20-45 мм; Нагрузка оси до: 1060 кг HA: Глубина (экспертиза): 20-40 мм; Нагрузка оси до: 1010 кг
B16 PSS9	**1.4 16V, 1.6, 1.6 16V, 1.8 20V, 1.8 20VT, 1.9 SDI, 1.9 TDi, 2.3 V5, 2.3 V5 20V** 04/99 - 05/06 50 -132 kW	**48-080651**		Для некоторых типов шин необходимы дистанционные шайбы; Обязанность, предусмотренная экспертизой VA: Глубина (экспертиза): 25-45 мм; Нагрузка оси до: 1060 кг HA: Глубина (экспертиза): 20-40 мм; Нагрузка оси до: 1010 кг
SEAT TOLEDO III (5P2)				
B1	**1.6, 1.8 TFSI, 1.9 TDI, 2.0 FSI, 2.0 TDI, 2.0 TDI 16V, 2.0 TFSI** 04/04 - 05/09 75 -147 kW	**12-224074**		VA: с шариковым подшибником

S

Пригодны для			
SEAT			
SEAT TOLEDO III (5P2)			
B4	**1.6, 1.8 TFSI, 1.9 TDI, 2.0 FSI, 2.0 TDI, 2.0 TDI 16V, 2.0 TFSI** 04/04 - 05/09 75 -147 kW	**22-131607**	**19-127439**	стандартная подвеска VA: Øa: 50 мм
B4	**1.6, 1.8 TFSI, 1.9 TDI, 2.0 FSI, 2.0 TDI, 2.0 TDI 16V, 2.0 TFSI** 04/04 - 05/09 75 -147 kW	**22-131614**	**19-127439**	стандартная подвеска VA: Øa: 55 мм
B4	**1.6, 1.8 TFSI, 1.9 TDI, 2.0 FSI, 2.0 TDI, 2.0 TDI 16V, 2.0 TFSI** 04/04 - 05/09 75 -147 kW	**22-139184**	**19-127439**	спортивная подвеска VA: Øa: 50 мм
B4	**1.6, 1.8 TFSI, 1.9 TDI, 2.0 FSI, 2.0 TDI, 2.0 TDI 16V, 2.0 TFSI** 04/04 - 05/09 75 -147 kW	**22-139191**	**19-127439**	спортивная подвеска VA: Øa: 55 мм
B6 Sport	**1.6, 1.8 TFSI, 1.9 TDI, 2.0 FSI, 2.0 TDI, 2.0 TDI 16V, 2.0 TFSI** 04/04 - 05/09 75 -147 kW	**35-113751**	**24-172936**	VA: Øa: 50 мм
B6 Sport	**1.6, 1.8 TFSI, 1.9 TDI, 2.0 FSI, 2.0 TDI, 2.0 TDI 16V, 2.0 TFSI** 04/04 - 05/09 75 -147 kW	**35-108177**	**24-172936**	VA: Øa: 55 мм
B8	**1.6, 1.8 TFSI, 1.9 TDI, 2.0 FSI, 2.0 TDI, 2.0 TDI 16V, 2.0 TFSI** 04/04 - 05/09 75 -147 kW	**35-113768**	**24-178006**	VA: Øa: 50 мм
B8	**1.6, 1.8 TFSI, 1.9 TDI, 2.0 FSI, 2.0 TDI, 2.0 TDI 16V, 2.0 TFSI** 04/04 - 05/09 75 -147 kW	**35-108191**	**24-178006**	VA: Øa: 55 мм
B12 PK	**1.6, 2.0 FSI** 10/04 - 05/09 75 -110 kW	**46-194749**	Наружный диаметр передней амортизационной стойки шасси 50 мм; Обязанность, предусмотренная экспертизой VA: Глубина (экспертиза): 30 мм; Нагрузка оси до: 1022 кг HA: Глубина (экспертиза): 30 мм; Нагрузка оси до: 1050 кг
B12 PK	**1.6, 2.0 FSI** 10/04 - 05/09 75 -110 kW	**46-194756**	Наружный диаметр передней амортизационной стойки шасси 55 мм; Обязанность, предусмотренная экспертизой VA: Глубина (экспертиза): 30 мм; Нагрузка оси до: 1022 кг HA: Глубина (экспертиза): 30 мм; Нагрузка оси до: 1050 кг
B12 PK	**1.8 TFSI, 1.9 TDI, 2.0 TDI, 2.0 TDI 16V, 2.0 TFSI** 11/05 - 05/09 77 -147 kW	**46-194763**	Наружный диаметр передней амортизационной стойки шасси 50 мм; Обязанность, предусмотренная экспертизой VA: Глубина (экспертиза): 30 мм; Нагрузка оси до: 1120 кг HA: Глубина (экспертиза): 30 мм; Нагрузка оси до: 1050 кг
B12 PK	**1.8 TFSI, 1.9 TDI, 2.0 TDI, 2.0 TDI 16V, 2.0 TFSI** 11/05 - 05/09 77 -147 kW	**46-194770**	Наружный диаметр передней амортизационной стойки шасси 55 мм; Обязанность, предусмотренная экспертизой VA: Глубина (экспертиза): 30 мм; Нагрузка оси до: 1120 кг HA: Глубина (экспертиза): 30 мм; Нагрузка оси до: 1050 кг
B12 PK	**2.0 FSI** 10/04 - 05/09 110 kW	**46-194763**	Наружный диаметр передней амортизационной стойки шасси 50 мм; Обязанность, предусмотренная экспертизой; АКПП VA: Глубина (экспертиза): 30 мм; Нагрузка оси до: 1120 кг HA: Глубина (экспертиза): 30 мм; Нагрузка оси до: 1050 кг
B12 PK	**2.0 FSI** 10/04 - 05/09 110 kW	**46-194770**	Наружный диаметр передней амортизационной стойки шасси 55 мм; Обязанность, предусмотренная экспертизой; АКПП VA: Глубина (экспертиза): 30 мм; Нагрузка оси до: 1120 кг HA: Глубина (экспертиза): 30 мм; Нагрузка оси до: 1050 кг

S

Пригодны для			
SEAT			
SEAT TOLEDO III (5P2)			
B14	**1.6, 1.8 TFSI, 1.9 TDI, 2.0 FSI, 2.0 TDI, 2.0 TDI 16V, 2.0 TFSI** 04/04 - 05/09 75 -147 kW	**47-128347**	Øa: 50 мм; Обязанность, предусмотренная экспертизой VA: Глубина (экспертиза): 30-50 мм; Нагрузка оси до: 1210 кг HA: Глубина (экспертиза): 30-50 мм; Нагрузка оси до: 1095 кг
B14	**1.6, 1.8 TFSI, 1.9 TDI, 2.0 FSI, 2.0 TDI, 2.0 TDI 16V, 2.0 TFSI** 04/04 - 05/09 75 -147 kW	**47-127708**	Øa: 55 мм; Обязанность, предусмотренная экспертизой VA: Глубина (экспертиза): 30-50 мм; Нагрузка оси до: 1210 кг HA: Глубина (экспертиза): 30-50 мм; Нагрузка оси до: 1095 кг
B16 PSS10	**1.6, 1.8 TFSI, 1.9 TDI, 2.0 FSI, 2.0 TDI, 2.0 TDI 16V, 2.0 TFSI** 04/04 - 05/09 75 -147 kW	**48-135238**	Наружный диаметр передней амортизационной стойки шасси 50 мм; Обязанность, предусмотренная экспертизой VA: Глубина (экспертиза): 30-50 мм; Нагрузка оси до: 1210 кг HA: Глубина (экспертиза): 30-50 мм; Нагрузка оси до: 1095 кг
B16 PSS10	**1.6, 1.8 TFSI, 1.9 TDI, 2.0 FSI, 2.0 TDI, 2.0 TDI 16V, 2.0 TFSI** 04/04 - 05/09 75 -147 kW	**48-135245**	Øa: 55 мм; Обязанность, предусмотренная экспертизой VA: Глубина (экспертиза): 30-50 мм; Нагрузка оси до: 1210 кг HA: Глубина (экспертиза): 30-50 мм; Нагрузка оси до: 1095 кг
B16 RC	**1.6, 1.8 TFSI, 1.9 TDI, 2.0 FSI, 2.0 TDI, 2.0 TDI 16V, 2.0 TFSI** 04/04 - 05/09 75 -147 kW	**14-230615** iRC **49-196849**	Øa: 55 мм; тип модели: G07, G08, G09, G11; Обязанность, предусмотренная экспертизой VA: Глубина (экспертиза): 30-50 мм; Нагрузка оси до: 1140 кг HA: Глубина (экспертиза): 30-50 мм; Нагрузка оси до: 1040 кг
SEAT TOLEDO IV (KG3)			
B4	**1.2, 1.2 TSI, 1.4 TSI, 1.6 TDI** 07/12 - 55 -90 kW	**22-183705**	**19-230573** стандартная подвеска
B6 Sport	**1.2, 1.2 TSI, 1.4 TSI, 1.6 TDI** 07/12 - 55 -90 kW	**35-168560**	**24-231312** стандартная подвеска
B8	**1.2, 1.2 TSI, 1.4 TSI, 1.6 TDI** 07/12 - 55 -90 kW	**35-168577**	**24-231428** спортивная подвеска
SEAT 600 D			
B6 Sport	**0.8** 09/63 - 04/70 17 kW	**24-007405**	**24-007504**
SEAT 132			
B4	**1.6, 1.8, 1.9, 2.0 D, 2.2 D** 05/73 - 12/82 40 -80 kW		*19-019291*
SEAT 133			
B6 Sport	**0.8** 05/74 - 11/79 25 kW	**24-007405**	**24-007504**
SKODA			
SKODA CITIGO			
B4	**1.0, 1.0 CNG** 10/11 - 44 -55 kW	**22-222046**	**19-222073** стандартная подвеска; спортивная подвеска
B6 Sport	**1.0, 1.0 CNG** 10/11 - 44 -55 kW	**22-222084**	**24-222099**
B8	**1.0, 1.0 CNG** 10/11 - 44 -55 kW	**22-222107**	**24-222112**

S

Пригодны для			
SKODA			
SKODA FABIA (6Y2)			
B1	**1.0, 1.2, 1.4, 1.4 16V, 1.4 TDI, 1.9 SDI, 1.9 TDI, 2.0** 08/99 - 03/08 37 -85 kW		**12-117079**	НА: без шарикового подшибника; Материал: резина/металл; Материал: алюминий
B3	**1.2** 08/02 - 03/08 40 -47 kW	**37-160692**		
B3	**1.4 16V** 12/99 - 03/08 55 kW	**37-160678**		стандартная подвеска; с кондиционером; механическая КПП
B3	**1.4 TDI** 04/03 - 03/08 51 -59 kW	**37-160654**		стандартная подвеска; с кондиционером
B3	**1.9 SDI** 12/99 - 03/08 47 kW	**37-160654**		с кондиционером
B3	**1.9 TDI** 01/00 - 03/08 74 kW	**37-160654**		с кондиционером
B4	**1.0, 1.2, 1.4, 1.4 16V, 1.4 TDI, 1.9 SDI, 1.9 TDI, 2.0** 08/99 - 03/08 37 -85 kW	**22-105813** **11-101321** SP	**19-109572** **11-115755** SP	стандартная подвеска
B4	**1.0, 1.2, 1.4, 1.4 16V, 1.4 TDI, 1.9 SDI, 1.9 TDI, 2.0** 08/99 - 03/08 37 -85 kW	**22-196309** **11-101321** SP	**19-196312** **11-115755** SP	спортивная подвеска
B6 Sport	**1.0, 1.2, 1.4, 1.4 16V, 1.4 TDI, 1.9 SDI, 1.9 TDI, 2.0** 08/99 - 03/08 37 -85 kW	**35-052173**	**24-067898** **11-106470** SP	
B8	**1.0, 1.2, 1.4, 1.4 16V, 1.4 TDI, 1.9 SDI, 1.9 TDI, 1.9 TDI RS, 2.0** 08/99 - 03/08 37 -96 kW	**35-052180**	**24-067904** **11-106470** SP	
B12 PK	**1.0, 1.2, 1.4, 1.4 16V** 08/99 - 03/08 37 -74 kW	**46-182623**		Обязанность, предусмотренная экспертизой VA: Глубина (экспертиза): 30 мм; Нагрузка оси до: 920 кг HA: без регулируемой подвески; Глубина (экспертиза): 30 мм; Нагрузка оси до: 840 кг
B12 PK	**1.4 TDI, 1.9 SDI, 1.9 TDI, 2.0** 12/99 - 03/08 47 -85 kW	**46-182630**		Обязанность, предусмотренная экспертизой VA: Глубина (экспертиза): 30 мм; Нагрузка оси до: 960 кг HA: без регулируемой подвески; Глубина (экспертиза): 30 мм; Нагрузка оси до: 840 кг
B12 PK	**1.9 TDI RS** 06/03 - 03/08 96 kW	**46-182647**		Обязанность, предусмотренная экспертизой VA: Глубина (экспертиза): 25 мм; Нагрузка оси до: 960 кг HA: без регулируемой подвески; Глубина (экспертиза): 25 мм; Нагрузка оси до: 840 кг
B14	**1.0, 1.2, 1.4, 1.4 16V, 1.4 TDI, 1.9 SDI, 1.9 TDI, 1.9 TDI RS, 2.0** 08/99 - 03/08 37 -96 kW	**47-146914**		Обязанность, предусмотренная экспертизой VA: Глубина (экспертиза): 30-50 мм; Нагрузка оси до: 960 кг HA: Глубина (экспертиза): 30-45 мм; Нагрузка оси до: 835 кг
B16 PSS9	**1.0, 1.2, 1.4, 1.4 16V, 1.4 TDI, 1.9 SDI, 1.9 TDI, 1.9 TDI RS, 2.0** 08/99 - 03/08 37 -96 kW	**48-146852**		Обязанность, предусмотренная экспертизой VA: Глубина (экспертиза): 30-50 мм; Нагрузка оси до: 960 кг HA: Глубина (экспертиза): 30-45 мм; Нагрузка оси до: 835 кг
SKODA FABIA седан (6Y3)			
B1	**1.0, 1.2, 1.4, 1.4 16V, 1.4 TDI, 1.9 SDI, 1.9 TDI, 2.0** 12/99 - 12/07 37 -85 kW		**12-117079**	НА: без шарикового подшибника; Материал: резина/металл; Материал: алюминий
B3	**1.2** 07/01 - 12/07 40 -47 kW	**37-160692**		
B3	**1.4 16V** 10/99 - 12/07 55 kW	**37-160678**		стандартная подвеска; с кондиционером; механическая КПП

S

Пригодны для			
SKODA			
SKODA FABIA седан (6Y3)			
B3	**1.4 TDI** 04/03 - 12/07 51 -59 kW	**37-160654**	стандартная подвеска; с кондиционером
B3	**1.9 SDI** 11/99 - 12/07 47 kW	**37-160654**	с кондиционером
B3	**1.9 TDI** 01/00 - 12/07 74 kW	**37-160654**	с кондиционером
B4	**1.0, 1.2, 1.4, 1.4 16V, 1.4 TDI, 1.9 SDI, 1.9 TDI, 2.0** 12/99 - 12/07 37 -85 kW	**22-105813** **11-101321** SP	**19-109589** **11-106470** SP	стандартная подвеска
B6 Sport	**1.0, 1.2, 1.4, 1.4 16V, 1.4 TDI, 1.9 SDI, 1.9 TDI, 2.0** 12/99 - 12/07 37 -85 kW	**35-052173**	**24-067898** **11-106470** SP	
B8	**1.0, 1.2, 1.4, 1.4 16V, 1.4 TDI, 1.9 SDI, 1.9 TDI, 2.0** 12/99 - 12/07 37 -85 kW	**35-052180**	**24-067904** **11-106470** SP	
B12 PK	**1.2, 1.4, 1.4 16V** 12/99 - 12/07 40 -74 kW	**46-182609**	Обязанность, предусмотренная экспертизой VA: Глубина (экспертиза): 30 мм; Нагрузка оси до: 900 кг HA: без регулируемой подвески; Глубина (экспертиза): 30 мм; Нагрузка оси до: 875 кг
B12 PK	**1.4 TDI, 1.9 SDI, 1.9 TDI, 2.0** 12/99 - 12/07 47 -85 kW	**46-182616**	Обязанность, предусмотренная экспертизой VA: Глубина (экспертиза): 30 мм; Нагрузка оси до: 900 кг HA: без регулируемой подвески; Глубина (экспертиза): 30 мм; Нагрузка оси до: 875 кг
B14	**1.0, 1.2, 1.4, 1.4 16V, 1.4 TDI, 1.9 SDI, 1.9 TDI, 2.0** 12/99 - 12/07 37 -85 kW	**47-146914**	Обязанность, предусмотренная экспертизой VA: Глубина (экспертиза): 30-50 мм; Нагрузка оси до: 960 кг HA: Глубина (экспертиза): 30-45 мм; Нагрузка оси до: 835 кг
B16 PSS9	**1.0, 1.2, 1.4, 1.4 16V, 1.4 TDI, 1.9 SDI, 1.9 TDI, 2.0** 12/99 - 12/07 37 -85 kW	**48-146852**	Обязанность, предусмотренная экспертизой VA: Глубина (экспертиза): 30-50 мм; Нагрузка оси до: 960 кг HA: Глубина (экспертиза): 30-45 мм; Нагрузка оси до: 835 кг
SKODA FABIA Combi (6Y5)			
B1	**1.0, 1.2, 1.4, 1.4 16V, 1.4 TDI, 1.9 SDI, 1.9 TDI, 2.0** 04/00 - 12/07 37 -85 kW	**12-117079**	HA: без шарикового подшибника; Материал: резина/металл; Материал: алюминий
B3	**1.0, 1.2, 1.4, 1.4 16V** 04/00 - 12/07 37 -74 kW	**37-160692**	**36-200108**	стандартная подвеска
B3	**1.4 TDI, 1.9 SDI, 1.9 TDI, 2.0** 04/00 - 12/07 47 -85 kW	**37-160654**	**36-200108**	стандартная подвеска
B4	**1.0, 1.2, 1.4, 1.4 16V, 1.4 TDI, 1.9 SDI, 1.9 TDI, 2.0** 04/00 - 12/07 37 -85 kW	**22-105813** **11-101321** SP	**19-109589** **11-106470** SP	стандартная подвеска
B4	**1.0, 1.2, 1.4, 1.4 16V, 1.4 TDI, 1.9 SDI, 1.9 TDI, 2.0** 04/00 - 12/07 37 -85 kW	**22-196309** **11-101321** SP	**19-196312** **11-106470** SP	спортивная подвеска
B6 Sport	**1.0, 1.2, 1.4, 1.4 16V, 1.4 TDI, 1.9 SDI, 1.9 TDI, 2.0** 04/00 - 12/07 37 -85 kW	**35-052173**	**24-067898** **11-106470** SP	
B8	**1.0, 1.2, 1.4, 1.4 16V, 1.4 TDI, 1.9 SDI, 1.9 TDI, 2.0** 04/00 - 12/07 37 -85 kW	**35-052180**	**24-067904** **11-106470** SP	

S

Пригодны для			
SKODA			
SKODA FABIA Combi (6Y5)			
B12 PK	**1.2, 1.4, 1.4 16V** 04/00 - 12/07 40 -74 kW	**46-182609**	Обязанность, предусмотренная экспертизой VA: Глубина (экспертиза): 30 мм; Нагрузка оси до: 900 кг HA: без регулируемой подвески; Глубина (экспертиза): 30 мм; Нагрузка оси до: 875 кг
B12 PK	**1.4 TDI, 1.9 SDI, 1.9 TDI, 2.0** 04/00 - 12/07 47 -85 kW	**46-182616**	Обязанность, предусмотренная экспертизой VA: Глубина (экспертиза): 30 мм; Нагрузка оси до: 900 кг HA: без регулируемой подвески; Глубина (экспертиза): 30 мм; Нагрузка оси до: 875 кг
B14	**1.0, 1.2, 1.4, 1.4 16V, 1.4 TDI, 1.9 SDI, 1.9 TDI, 2.0** 04/00 - 12/07 37 -85 kW	**47-146914**	Обязанность, предусмотренная экспертизой VA: Глубина (экспертиза): 30-50 мм; Нагрузка оси до: 960 кг HA: Глубина (экспертиза): 30-45 мм; Нагрузка оси до: 835 кг
B16 PSS9	**1.0, 1.2, 1.4, 1.4 16V, 1.4 TDI, 1.9 SDI, 1.9 TDI, 2.0** 04/00 - 12/07 37 -85 kW	**48-146852**	Обязанность, предусмотренная экспертизой VA: Глубина (экспертиза): 30-50 мм; Нагрузка оси до: 960 кг HA: Глубина (экспертиза): 30-45 мм; Нагрузка оси до: 835 кг
SKODA FABIA Praktik			
B4	**1.2, 1.4, 1.4 TDI, 1.9 SDI** 07/01 - 12/07 40 -51 kW	**22-105813** **11-101321** SP	**19-109572** **11-106470** SP
B6 Sport	**1.2, 1.4, 1.4 TDI, 1.9 SDI** 07/01 - 12/07 40 -51 kW	**35-052173**	**24-067898** **11-106470** SP
B8	**1.2, 1.4, 1.4 TDI, 1.9 SDI** 07/01 - 12/07 40 -51 kW	**35-052180**	**24-067904** **11-106470** SP
SKODA FABIA			
B1	**1.2, 1.2 12V, 1.2 16V, 1.2 TDI, 1.2 TSI, 1.4, 1.4 TDI, 1.4 TSI, 1.6, 1.6 TDI, 1.9 TDI** 12/06 - 44 -132 kW		**12-117079**	HA: без шарикового подшибника; Материал: резина/металл; Материал: алюминий
B3	**1.2, 1.2 12V, 1.2 16V** 12/06 - 44 -55 kW	**37-160692**	**36-300075**	стандартная подвеска
B3	**1.2 TSI, 1.4, 1.4 TSI, 1.6** 04/07 - 63 -132 kW	**37-160678**	**36-300075**	стандартная подвеска
B3	**1.2 TDI, 1.4 TDI, 1.6 TDI, 1.9 TDI** 04/07 - 51 -77 kW	**37-160654**	**36-300075**	стандартная подвеска
B4	**1.2, 1.2 12V, 1.2 16V, 1.2 TDI, 1.2 TSI, 1.4, 1.4 TDI, 1.6, 1.6 TDI, 1.9 TDI** 12/06 - 44 -77 kW	**22-105813** **11-101321** SP	**19-109572** **11-106470** SP	стандартная подвеска
B6 Sport	**1.2, 1.2 12V, 1.2 16V, 1.2 TDI, 1.2 TSI, 1.4, 1.4 TDI, 1.6, 1.6 TDI, 1.9 TDI** 12/06 - 44 -77 kW	**35-052173**	**24-067898** **11-106470** SP	
B8	**1.2, 1.2 12V, 1.2 16V, 1.2 TDI, 1.2 TSI, 1.4, 1.4 TDI, 1.4 TSI, 1.6, 1.6 TDI, 1.9 TDI** 12/06 - 44 -132 kW	**35-052180**	**24-067904** **11-106470** SP	
B12 PK	**1.2, 1.2 12V, 1.2 16V, 1.2 TSI, 1.4, 1.4 TDI, 1.6, 1.6 TDI** 12/06 - 44 -77 kW	**46-182678**	Обязанность, предусмотренная экспертизой VA: Глубина (экспертиза): 30 мм; Нагрузка оси до: 920 кг HA: Глубина (экспертиза): 30 мм; Нагрузка оси до: 840 кг
B12 PK	**1.4 TDI, 1.6 TDI, 1.9 TDI** 01/07 - 51 -77 kW	**46-182692**	Обязанность, предусмотренная экспертизой VA: Глубина (экспертиза): 30 мм; Нагрузка оси до: 960 кг HA: Глубина (экспертиза): 30 мм; Нагрузка оси до: 840 кг

S

Пригодны для			
SKODA			
SKODA FABIA Combi			
B1	**1.2, 1.2 16V, 1.2 TDI, 1.2 TSI, 1.4, 1.4 TDI, 1.4 TSI, 1.6, 1.6 TDI, 1.9 TDI** 10/07 - 44 -132 kW		**12-117079**	НА: без шарикового подшибника; Материал: резина/металл; Материал: алюминий
B3	**1.2, 1.2 16V** 10/07 - 44 -51 kW	**37-160692**	**36-200108**	стандартная подвеска
B3	**1.2 TSI, 1.4, 1.4 TSI, 1.6** 10/07 - 63 -132 kW	**37-160678**	**36-200108**	стандартная подвеска
B3	**1.2 TDI, 1.4 TDI, 1.6 TDI, 1.9 TDI** 10/07 - 51 -77 kW	**37-160654**	**36-200108**	стандартная подвеска
B4	**1.2, 1.2 16V, 1.2 TDI, 1.2 TSI, 1.4, 1.4 TDI, 1.4 TSI, 1.6, 1.6 TDI, 1.9 TDI** 10/07 - 44 -132 kW	**22-105813** **11-101321** SP	**19-109589** **11-106470** SP	стандартная подвеска
B6 Sport	**1.2, 1.2 16V, 1.2 TDI, 1.2 TSI, 1.4, 1.4 TDI, 1.4 TSI, 1.6, 1.6 TDI, 1.9 TDI** 10/07 - 44 -132 kW	**35-052173**	**24-067898** **11-106470** SP	
B8	**1.2, 1.2 16V, 1.2 TDI, 1.2 TSI, 1.4, 1.4 TDI, 1.4 TSI, 1.6, 1.6 TDI, 1.9 TDI** 10/07 - 44 -132 kW	**35-052180**	**24-067904** **11-106470** SP	
B12 PK	**1.2, 1.2 16V, 1.2 TSI, 1.4, 1.6** 10/07 - 44 -77 kW	**46-182708**		Обязанность, предусмотренная экспертизой VA: Глубина (экспертиза): 30 мм; Нагрузка оси до: 920 кг HA: Глубина (экспертиза): 20 мм; Нагрузка оси до: 840 кг
B12 PK	**1.2 TDI, 1.4 TDI, 1.6 TDI, 1.9 TDI** 10/07 - 51 -77 kW	**46-182715**		Обязанность, предусмотренная экспертизой VA: Глубина (экспертиза): 30 мм; Нагрузка оси до: 960 кг HA: Глубина (экспертиза): 20 мм; Нагрузка оси до: 840 кг
SKODA FAVORIT (781)			
B3	**1.3, 1.3 135, 1.3 135 X,LX,GLX, 1.3 135L, 1.3 136** 10/90 - 09/94 40 -50 kW	**36-201860**	**36-201914**	стандартная подвеска
B4	**1.3, 1.3 135, 1.3 135 X,LX,GLX, 1.3 135L, 1.3 136** 10/90 - 09/94 40 -50 kW	**22-045720**	**19-029405** **11-101352** SP	
SKODA FAVORIT Forman (785)			
B3	**1.3** 08/91 - 06/95 40 -50 kW	**36-201860**	*36-201938*	стандартная подвеска
B4	**1.3** 08/91 - 06/95 40 -50 kW	**22-045720**	**19-029405** **11-101352** SP	
SKODA FAVORIT пикап (787)			
B3	**1.3** 06/92 - 06/97 40 -50 kW	**36-201860**		стандартная подвеска
B4	**1.3** 12/92 - 06/97 40 -50 kW	**22-045720**	**11-101352** SP	
SKODA FELICIA I (6U1)			
B3	**1.3** 10/94 - 03/98 40 -50 kW	**36-213962**		стандартная подвеска; Усиленное оснащение .
B4	**1.3, 1.6 LX, 1.9 D** 10/94 - 03/98 40 -55 kW	**22-045737** *11-116141* SP	**19-029412** **11-101352** SP	

S

Пригодны для			
SKODA			
SKODA FELICIA I универсал (6U5)			
B3	**1.3, 1.3 LX, 1.3 LXI** 08/95 - 03/98 40 -50 kW	**36-213962**		исполнение для плохих дорог
B4	**1.3, 1.3 LX, 1.3 LXI, 1.6 GLX, 1.9 D** 08/95 - 03/98 40 -55 kW	**22-045737** *11-116141* SP	**19-029412** **11-101352** SP	
SKODA FELICIA I Fun (797)			
B3	**1.6, 1.9 D** 06/97 - 04/02 47 -55 kW	**36-213962**	i.V.	
SKODA FELICIA II (6U1)			
B3	**1.3, 1.6** 01/98 - 06/01 40 -55 kW	**36-163304**	**36-163281**	стандартная подвеска
B3	**1.3, 1.6** 01/98 - 06/01 40 -55 kW	**36-163298**		стандартная подвеска; Усиленное оснащение .
B3	**1.9 D** 01/98 - 06/01 47 kW	**36-163298**	**36-163281**	стандартная подвеска
B4	**1.3, 1.6, 1.9 D** 01/98 - 06/01 40 -55 kW	**22-045737** *11-116141* SP	**19-029412** **11-101352** SP	стандартная подвеска
SKODA FELICIA II универсал (6U5)			
B3	**1.3, 1.6** 01/98 - 06/01 50 -55 kW	**36-163304**	**36-163274**	стандартная подвеска
B3	**1.3, 1.6** 01/98 - 06/01 50 -55 kW	**36-163298**		стандартная подвеска; Усиленное оснащение .
B3	**1.9 D** 01/98 - 06/01 47 kW	**36-163298**	**36-163274**	стандартная подвеска
B4	**1.3, 1.6, 1.9 D** 01/98 - 06/01 47 -55 kW	**22-045737** *11-116141* SP	**19-029412** **11-101352** SP	стандартная подвеска
SKODA OCTAVIA (1U2)			
B1	**1.4, 1.4 16V, 1.6, 1.8, 1.8 T, 1.9 SDI, 1.9 TDI, 2.0** 08/97 - 05/07 44 -110 kW	**12-116966**	**12-117079**	VA: с шариковым подшибником HA: без шарикового подшибника; Материал: резина/металл; Материал: алюминий
B3	**1.4, 1.4 16V, 1.6, 1.8, 1.9 SDI** 06/97 - 12/03 44 -92 kW	**37-134129**	**36-131228**	стандартная подвеска
B3	**1.4, 1.4 16V, 1.6, 1.8, 1.9 SDI** 06/97 - 12/03 44 -92 kW	**37-131425**	**36-200849**	стандартная подвеска; Усиленное оснащение .
B3	**1.8 T, 1.9 TDI** 09/96 - 12/10 66 -110 kW	**37-134211**	**36-200849**	стандартная подвеска
B3	**1.8 T, 1.9 TDI, 2.0** 09/96 - 12/10 66 -110 kW	**37-131425**	**36-131297**	стандартная подвеска; Усиленное оснащение .
B3	**1.8 T 4x4** 05/01 - 05/06 110 kW	**37-131425**		стандартная подвеска
B3	**2.0** 04/99 - 05/07 85 kW	**37-134129**	**36-200849**	стандартная подвеска
B4	**1.4, 1.4 16V, 1.6, 1.8, 1.8 T, 1.9 SDI, 1.9 TDI, 2.0** 08/97 - 05/07 44 -110 kW	**22-045744** **11-103455** SP	**19-029429** **11-115755** SP	стандартная подвеска

S

Пригодны для			
SKODA			
SKODA OCTAVIA (1U2)			
B4	**1.4, 1.4 16V, 1.6, 1.8, 1.8 T, 1.9 SDI, 1.9 TDI, 2.0** 08/97 - 05/07 44 -110 kW	**22-045751** **11-103455** SP	**19-029177** **11-115755** SP	спортивная подвеска
B4	**1.4, 1.4 16V, 1.6, 1.8, 1.8 T, 1.9 SDI, 1.9 TDI, 2.0** 08/97 - 05/07 44 -110 kW	**22-045744** **11-103455** SP	**19-140032** **11-115755** SP	исполнение для плохих дорог
B6 Sport	**1.4, 1.4 16V, 1.6, 1.8, 1.8 T, 1.9 SDI, 1.9 TDI, 2.0** 08/97 - 05/07 44 -110 kW	**35-044079**	**24-025430** **11-115755** SP	однотрубная система VA: однотрубный Upside Down
B6 Sport	**1.8 T 4x4** 05/01 - 05/06 110 kW	**35-046370**	**24-060349**	
B6 Sport	**RS 1.8 T** 05/01 - 01/06 132 kW	**35-046370**	**24-025430** **11-115755** SP	однотрубная система
B8	**1.4, 1.4 16V, 1.6, 1.8, 1.8 T, 1.9 SDI, 1.9 TDI, 2.0** 08/97 - 05/07 44 -110 kW	**35-044086**	**24-025447** **11-115755** SP	однотрубная система
B8	**1.8 T 4x4** 05/01 - 05/06 110 kW	**35-046387**	**24-060356**	VA: однотрубный Upside Down
B8	**RS 1.8 T** 05/01 - 01/06 132 kW	**35-046387**	**24-025447** **11-115755** SP	однотрубная система
B10	**1.4, 1.4 16V, 1.6, 1.8, 1.8 T, 1.9 SDI, 1.9 TDI, 2.0** 08/97 - 05/07 44 -110 kW	*46-111890*		Обязанность, предусмотренная экспертизой VA: Глубина (экспертиза): 50 мм; Нагрузка оси до: 980 кг HA: Глубина (экспертиза): 40 мм
B10	**1.4, 1.4 16V, 1.6, 1.8, 1.8 T, 1.9 SDI, 1.9 TDI, 2.0** 08/97 - 05/07 44 -110 kW	*46-111906*		Обязанность, предусмотренная экспертизой VA: Глубина (экспертиза): 50 мм; Нагрузка оси от: 981 кг HA: Глубина (экспертиза): 40 мм
B10	**RS 1.8 T** 05/01 - 01/06 132 kW	*46-111890*		Обязанность, предусмотренная экспертизой VA: Глубина (экспертиза): 30 мм; Нагрузка оси до: 980 кг HA: Глубина (экспертиза): 20 мм
B10	**RS 1.8 T** 05/01 - 01/06 132 kW	*46-111906*		Обязанность, предусмотренная экспертизой VA: Глубина (экспертиза): 30 мм; Нагрузка оси от: 981 кг HA: Глубина (экспертиза): 20 мм
B12 PK	**1.4, 1.4 16V, 1.6, 1.9 SDI** 06/97 - 12/03 44 -75 kW	**46-182524**		Обязанность, предусмотренная экспертизой VA: Глубина (экспертиза): 30 мм; Нагрузка оси до: 1000 кг HA: без регулируемой подвески; Глубина (экспертиза): 30 мм; Нагрузка оси до: 1000 кг
B12 PK	**1.8, 1.8 T, 1.9 TDI** 09/96 - 09/04 66 -110 kW	**46-182531**		Обязанность, предусмотренная экспертизой VA: Глубина (экспертиза): 30 мм; Нагрузка оси до: 1000 кг HA: без регулируемой подвески; Глубина (экспертиза): 30 мм; Нагрузка оси до: 1000 кг
B12 PK	**RS 1.8 T** 05/01 - 01/06 132 kW	**46-180384**		Обязанность, предусмотренная экспертизой VA: Глубина (экспертиза): 10 мм; Нагрузка оси до: 1000 кг HA: без регулируемой подвески; Глубина (экспертиза): 10 мм; Нагрузка оси до: 960 кг
B12 PK	**2.0** 04/99 - 05/07 85 kW	**46-182531**		Обязанность, предусмотренная экспертизой; АКПП VA: Глубина (экспертиза): 30 мм; Нагрузка оси до: 1000 кг HA: без регулируемой подвески; Глубина (экспертиза): 30 мм; Нагрузка оси до: 1000 кг
B12 PK	**2.0** 04/99 - 05/07 85 kW	**46-182524**		Обязанность, предусмотренная экспертизой; механическая КПП VA: Глубина (экспертиза): 30 мм; Нагрузка оси до: 1000 кг HA: без регулируемой подвески; Глубина (экспертиза): 30 мм; Нагрузка оси до: 1000 кг

S

Пригодны для			
SKODA			
SKODA OCTAVIA (1U2)			
B12 SL	**1.4, 1.4 16V, 1.6, 1.8, 1.8 T, 1.9 SDI, 1.9 TDI, 2.0** 08/97 - 05/07 44 -110 kW	**46-180230**	Обязанность, предусмотренная экспертизой VA: Глубина (экспертиза): 45-50 мм; Нагрузка оси до: 950 кг HA: Глубина (экспертиза): 30 мм; Нагрузка оси до: 1000 кг
B12 SL	**1.4, 1.4 16V, 1.6, 1.8, 1.8 T, 1.9 SDI, 1.9 TDI, 2.0** 08/97 - 05/07 44 -110 kW	**46-180247**	Обязанность, предусмотренная экспертизой VA: Глубина (экспертиза): 45-50 мм; Нагрузка оси до: 1000 кг HA: Глубина (экспертиза): 30 мм; Нагрузка оси до: 1000 кг
B12 SL	**RS 1.8 T** 05/01 - 01/06 132 kW	**46-180308**	Обязанность, предусмотренная экспертизой VA: Глубина (экспертиза): 25-30 мм; Нагрузка оси до: 950 кг HA: без регулируемой подвески; Глубина (экспертиза): 30-35 мм; Нагрузка оси до: 1000 кг
B12 SL	**RS 1.8 T** 05/01 - 01/06 132 kW	**46-180315**	Обязанность, предусмотренная экспертизой VA: Глубина (экспертиза): 25-30 мм; Нагрузка оси до: 1000 кг HA: без регулируемой подвески; Глубина (экспертиза): 30-35 мм; Нагрузка оси до: 1000 кг

SKODA OCTAVIA Combi (1U5)				
B1	**1.4 16V, 1.6, 1.8 20V, 1.8 T, 1.9 SDI, 1.9 TDI, 2.0, RS 1.8 T** 04/99 - CH-Nr. 50 -132 kW	**12-116966**	**12-117079**	-> CH.Nr.: 1U-2-559 800 VA: с шариковым подшибником HA: без шарикового подшибника; Материал: резина/металл; Материал: алюминий
B1	**1.4 16V, 1.6, 1.8 20V, 1.8 T, 1.9 SDI, 1.9 TDI, 2.0, RS 1.8 T** CH-Nr. - 12/10 50 -132 kW	**12-116966**	**12-117840**	CH.Nr.: 1U-2-559 800 -> VA: с шариковым подшибником HA: без шарикового подшибника
B1	**1.8 T 4x4, 1.9 TDI 4x4, 2.0 4x4** 01/00 - 12/10 66 -110 kW	**12-116966**		VA: с шариковым подшибником
B3	**1.4 16V, 1.6, 1.8 20V, 1.8 T, 1.9 SDI, 2.0** 04/99 - 12/10 50 -110 kW	**37-131432**	**36-131297**	стандартная подвеска
B3	**1.4 16V, 1.6, 1.8 20V, 1.8 T, 1.9 SDI, 1.9 TDI, 2.0** 04/99 - 12/10 50 -110 kW	**37-131425**	**36-155101**	стандартная подвеска; Усиленное оснащение .
B3	**1.8 T 4x4, 1.9 TDI 4x4, 2.0 4x4** 01/00 - 12/10 66 -110 kW	**37-131425**	**36-237265**	стандартная подвеска
B3	**1.9 TDI** 07/98 - 12/10 66 -96 kW	**37-134211**	**36-131297**	стандартная подвеска
B4	**1.4 16V, 1.6, 1.8 20V, 1.8 T, 1.9 SDI, 1.9 TDI, 2.0** 04/99 - 12/10 50 -110 kW	**22-045744** **11-103455** SP	**19-068633** **11-115755** SP	стандартная подвеска; исполнение для плохих дорог
B6 Sport	**1.4 16V, 1.6, 1.8 20V, 1.8 T, 1.9 SDI, 1.9 TDI, 2.0** 04/99 - 12/10 50 -110 kW	**35-044079**	**24-028004** **11-115755** SP	однотрубная система VA: однотрубный Upside Down
B6 Sport	**1.4 16V, 1.6, 1.8 20V, 1.8 T, 1.9 SDI, 1.9 TDI, 2.0** 04/99 - 12/10 50 -110 kW	**11-103455** SP	**24-028004** **11-115755** SP	двухтрубная система VA: двухтрубная система
B6 Sport	**1.8 T 4x4, 1.9 TDI 4x4, 2.0 4x4** 01/00 - 12/10 66 -110 kW	**35-046370**	**24-060349**	
B6 Sport	**RS 1.8 T** 08/02 - 01/06 132 kW	**35-046370**	**24-028004** **11-115755** SP	
B8	**1.4 16V, 1.6, 1.8 20V, 1.8 T, 1.9 SDI, 1.9 TDI, 2.0** 04/99 - 12/10 50 -110 kW	**35-044086**	**24-028011** **11-115755** SP	однотрубная система
B8	**1.8 T 4x4, 1.9 TDI 4x4, 2.0 4x4** 01/00 - 12/10 66 -110 kW	**35-046387**	**24-060356**	VA: однотрубный Upside Down

S

Пригодны для			
SKODA			
SKODA OCTAVIA Combi (1U5)			
B8	**RS 1.8 T** 08/02 - 01/06 132 kW	**35-046387**	**24-028011** **11-115755** SP
B10	**1.4 16V, 1.6, 1.8 20V, 1.8 T, 1.9 SDI, 1.9 TDI, 2.0** 04/99 - 12/10 50 -110 kW	*46-111944*	Обязанность, предусмотренная экспертизой VA: Глубина (экспертиза): 50 мм; Нагрузка оси до: 980 кг HA: Глубина (экспертиза): 40 мм; Нагрузка оси до: 1020 кг
B10	**1.4 16V, 1.6, 1.8 20V, 1.8 T, 1.9 SDI, 1.9 TDI, 2.0** 04/99 - 12/10 50 -110 kW	*46-111937*	Обязанность, предусмотренная экспертизой VA: Глубина (экспертиза): 50 мм; Нагрузка оси до: 1020 кг; Нагрузка оси от: 981 кг HA: Глубина (экспертиза): 40 мм
B12 PK	**1.4 16V, 1.6, 1.9 SDI** 07/98 - 12/10 50 -75 kW	**46-182548**	Обязанность, предусмотренная экспертизой VA: Глубина (экспертиза): 30 мм; Нагрузка оси до: 1020 кг HA: без регулируемой подвески; Глубина (экспертиза): 30 мм; Нагрузка оси до: 1020 кг
B12 PK	**1.8 20V, 1.8 T, 1.9 TDI** 07/98 - 09/04 66 -110 kW	**46-182555**	Обязанность, предусмотренная экспертизой VA: Глубина (экспертиза): 30 мм; Нагрузка оси до: 1020 кг HA: без регулируемой подвески; Глубина (экспертиза): 30 мм; Нагрузка оси до: 1020 кг
B12 PK	**2.0, 2.0 4x4** 04/99 - 12/10 85 -88 kW	**46-182548**	Обязанность, предусмотренная экспертизой; механическая КПП VA: Глубина (экспертиза): 30 мм; Нагрузка оси до: 1000 кг HA: без регулируемой подвески; Глубина (экспертиза): 30 мм; Нагрузка оси до: 1020 кг
B12 PK	**2.0, 2.0 4x4** 04/99 - 12/10 85 -88 kW	**46-182555**	Обязанность, предусмотренная экспертизой; АКПП VA: Глубина (экспертиза): 30 мм; Нагрузка оси до: 1000 кг HA: без регулируемой подвески; Глубина (экспертиза): 30 мм; Нагрузка оси до: 1020 кг
SKODA OCTAVIA (1Z3)			
B1	**1.2 TSI, 1.4, 1.4 TSI, 1.6, 1.6 FSI, 1.6 GreenLine, 1.6 LPG, 1.6 TDI, 1.8 TSI, 1.9 TDI, 2.0 FSI, 2.0 RS, 2.0 TDI, 2.0 TDI 16V, 2.0 TDI RS** 04/06 - 55 -147 kW	**12-224074**	**12-226535** VA: с шариковым подшибником HA: без шарикового подшибника
B3	**1.2 TSI** 02/10 - 77 kW	**37-133030**	**36-134076** стандартная подвеска
B3	**1.4, 1.4 TSI, 1.6, 1.6 FSI, 1.6 GreenLine, 1.6 LPG** 02/04 - 55 -90 kW	**36-199594**	**36-134076** стандартная подвеска
B3	**2.0 RS, 2.0 TDI RS** 10/05 - 125 -147 kW	**36-199600**	**36-199648** стандартная подвеска
B3	**1.6 TDI, 1.8 TSI, 1.9 TDI, 2.0 FSI** 11/04 - 77 -118 kW	**37-133757**	**36-134076** стандартная подвеска
B3	**2.0 TDI, 2.0 TDI 16V** 02/04 - 81 -103 kW	**37-147747**	**36-134076** стандартная подвеска
B4	**1.2 TSI, 1.4, 1.4 TSI, 1.6, 1.6 FSI, 1.6 GreenLine, 1.6 LPG, 1.6 TDI, 1.8 TSI, 1.9 TDI, 2.0 FSI, 2.0 TDI, 2.0 TDI 16V, 2.0 TDI RS** 04/06 - 55 -125 kW	**22-131607**	**19-127439** стандартная подвеска VA: Øa: 50 мм HA: без регулируемой подвески
B4	**1.2 TSI, 1.4, 1.4 TSI, 1.6, 1.6 FSI, 1.6 GreenLine, 1.6 LPG, 1.6 TDI, 1.8 TSI, 1.9 TDI, 2.0 FSI, 2.0 TDI, 2.0 TDI 16V, 2.0 TDI RS** 04/06 - 55 -125 kW	**22-131614**	**19-127439** стандартная подвеска VA: Øa: 55 мм HA: без регулируемой подвески

S

Пригодны для			
SKODA			
SKODA OCTAVIA (1Z3)			
B4	**1.2 TSI, 1.4, 1.4 TSI, 1.6, 1.6 FSI, 1.6 GreenLine, 1.6 LPG, 1.6 TDI, 1.8 TSI, 1.9 TDI, 2.0 FSI, 2.0 RS, 2.0 TDI, 2.0 TDI 16V, 2.0 TDI RS** 04/06 - 55 -147 kW	**22-139184**	**19-127439** спортивная подвеска VA: Øa: 50 мм HA: без регулируемой подвески
B4	**1.2 TSI, 1.4, 1.4 TSI, 1.6, 1.6 FSI, 1.6 GreenLine, 1.6 LPG, 1.6 TDI, 1.8 TSI, 1.9 TDI, 2.0 FSI, 2.0 RS, 2.0 TDI, 2.0 TDI 16V, 2.0 TDI RS** 04/06 - 55 -147 kW	**22-139191**	**19-127439** спортивная подвеска VA: Øa: 55 мм HA: без регулируемой подвески
B6 Sport	**1.2 TSI, 1.4, 1.4 TSI, 1.6, 1.6 FSI, 1.6 GreenLine, 1.6 LPG, 1.6 TDI, 1.8 TSI, 1.9 TDI, 2.0 FSI, 2.0 RS, 2.0 TDI, 2.0 TDI 16V, 2.0 TDI RS** 04/06 - 55 -147 kW	**35-113751**	**24-172936** стандартная подвеска VA: Øa: 50 мм HA: без регулируемой подвески
B6 Sport	**1.2 TSI, 1.4, 1.4 TSI, 1.6, 1.6 FSI, 1.6 GreenLine, 1.6 LPG, 1.6 TDI, 1.8 TSI, 1.9 TDI, 2.0 FSI, 2.0 RS, 2.0 TDI, 2.0 TDI 16V, 2.0 TDI RS** 04/06 - 55 -147 kW	**35-108177**	**24-172936** стандартная подвеска VA: Øa: 55 мм HA: без регулируемой подвески
B8	**1.2 TSI, 1.4, 1.4 TSI, 1.6, 1.6 FSI, 1.6 GreenLine, 1.6 LPG, 1.6 TDI, 1.8 TSI, 1.9 TDI, 2.0 FSI, 2.0 RS, 2.0 TDI, 2.0 TDI 16V, 2.0 TDI RS** 04/06 - 55 -147 kW	**35-113768**	**24-178006** спортивная подвеска VA: Øa: 50 мм HA: без регулируемой подвески
B8	**1.2 TSI, 1.4, 1.4 TSI, 1.6, 1.6 FSI, 1.6 GreenLine, 1.6 LPG, 1.6 TDI, 1.8 TSI, 1.9 TDI, 2.0 FSI, 2.0 RS, 2.0 TDI, 2.0 TDI 16V, 2.0 TDI RS** 04/06 - 55 -147 kW	**35-108191**	**24-178006** спортивная подвеска VA: Øa: 55 мм HA: без регулируемой подвески
B12 PK	**1.2 TSI, 1.4, 1.4 TSI, 1.6, 1.6 FSI** 02/04 - 55 -90 kW	**46-182562**	Наружный диаметр передней амортизационной стойки шасси 50 мм; Обязанность, предусмотренная экспертизой; с общим разрешением на эксплуатацию (ABE) VA: Глубина (экспертиза): 30 мм; Нагрузка оси до: 1050 кг HA: Глубина (экспертиза): 30 мм; Нагрузка оси до: 1100 кг
B12 PK	**1.2 TSI, 1.4, 1.4 TSI, 1.6, 1.6 FSI** 02/04 - 55 -90 kW	**46-000279**	Наружный диаметр передней амортизационной стойки шасси 55 мм; Обязанность, предусмотренная экспертизой; с общим разрешением на эксплуатацию (ABE) VA: Глубина (экспертиза): 30 мм; Нагрузка оси до: 1050 кг HA: Глубина (экспертиза): 30 мм; Нагрузка оси до: 1100 кг
B12 PK	**1.2 TSI, 1.6 TDI, 1.8 TSI, 1.9 TDI, 2.0 FSI, 2.0 RS, 2.0 TDI, 2.0 TDI 16V, 2.0 TDI RS** 04/06 - 77 -147 kW	**46-182579**	Наружный диаметр передней амортизационной стойки шасси 50 мм; Обязанность, предусмотренная экспертизой; с общим разрешением на эксплуатацию (ABE) VA: Глубина (экспертиза): 30 мм; Нагрузка оси до: 1100 кг HA: Глубина (экспертиза): 30 мм; Нагрузка оси до: 1100 кг
B12 PK	**1.2 TSI, 1.6 TDI, 1.8 TSI, 1.9 TDI, 2.0 FSI, 2.0 RS, 2.0 TDI, 2.0 TDI 16V, 2.0 TDI RS** 04/06 - 77 -147 kW	**46-000286**	Наружный диаметр передней амортизационной стойки шасси 55 мм; Обязанность, предусмотренная экспертизой; с общим разрешением на эксплуатацию (ABE) VA: Глубина (экспертиза): 30 мм; Нагрузка оси до: 1100 кг HA: Глубина (экспертиза): 30 мм; Нагрузка оси до: 1100 кг
B14	**1.2 TSI, 1.4, 1.4 TSI, 1.6, 1.6 FSI, 1.6 GreenLine, 1.6 LPG, 1.6 TDI, 1.8 TSI, 1.9 TDI, 2.0 FSI, 2.0 TDI, 2.0 TDI 16V, 2.0 TDI RS** 04/06 - 55 -125 kW	**47-128347**	Øa: 50 мм; Обязанность, предусмотренная экспертизой VA: Глубина (экспертиза): 30-50 мм; Нагрузка оси до: 1210 кг HA: Глубина (экспертиза): 30-50 мм; Нагрузка оси до: 1250 кг

S

Пригодны для			
SKODA			
SKODA OCTAVIA (1Z3)			
B14	**1.2 TSI, 1.4, 1.4 TSI, 1.6, 1.6 FSI, 1.6 GreenLine, 1.6 LPG, 1.6 TDI, 1.8 TSI, 1.9 TDI, 2.0 FSI, 2.0 TDI, 2.0 TDI 16V, 2.0 TDI RS** 04/06 - 55 -125 kW	**47-127708**	Øa: 55 мм; Обязанность, предусмотренная экспертизой VA: Глубина (экспертиза): 30-50 мм; Нагрузка оси до: 1210 кг HA: Глубина (экспертиза): 30-50 мм; Нагрузка оси до: 1250 кг
B14	**2.0 RS** 10/05 - 147 kW	**47-127708**	Øa: 55 мм; Обязанность, предусмотренная экспертизой VA: Глубина (экспертиза): 20-30 мм; Нагрузка оси до: 1200 кг HA: Глубина (экспертиза): 10-30 мм; Нагрузка оси до: 1240 кг
B16 PSS10	**1.2 TSI, 1.4, 1.4 TSI, 1.6, 1.6 FSI, 1.6 GreenLine, 1.6 LPG, 1.6 TDI, 1.8 TSI, 1.9 TDI, 2.0 FSI, 2.0 TDI, 2.0 TDI 16V, 2.0 TDI RS** 04/06 - 55 -125 kW	**48-135238**	Наружный диаметр передней амортизационной стойки шасси 50 мм; Обязанность, предусмотренная экспертизой VA: Глубина (экспертиза): 30-50 мм; Нагрузка оси до: 1210 кг HA: Глубина (экспертиза): 30-50 мм; Нагрузка оси до: 1250 кг
B16 PSS10	**1.2 TSI, 1.4, 1.4 TSI, 1.6, 1.6 FSI, 1.6 GreenLine, 1.6 LPG, 1.6 TDI, 1.8 TSI, 1.9 TDI, 2.0 FSI, 2.0 TDI, 2.0 TDI 16V, 2.0 TDI RS** 04/06 - 55 -125 kW	**48-135245**	Øa: 55 мм; Обязанность, предусмотренная экспертизой VA: Глубина (экспертиза): 30-50 мм; Нагрузка оси до: 1210 кг HA: Глубина (экспертиза): 30-50 мм; Нагрузка оси до: 1250 кг
B16 PSS10	**2.0 RS** 10/05 - 147 kW	**48-135245**	Øa: 55 мм; Обязанность, предусмотренная экспертизой VA: Глубина (экспертиза): 20-30 мм; Нагрузка оси до: 1210 кг HA: Глубина (экспертиза): 10-30 мм; Нагрузка оси до: 1250 кг
B16 RC	**1.2 TSI, 1.4, 1.4 TSI, 1.6, 1.6 FSI, 1.6 GreenLine, 1.6 LPG, 1.6 TDI, 1.8 TSI, 1.9 TDI, 2.0 FSI, 2.0 RS, 2.0 TDI, 2.0 TDI 16V, 2.0 TDI RS** 04/06 - 55 -147 kW	**14-230615** iRC **49-196849**	Øa: 55 мм; тип модели: G07, G08, G09, G11; Обязанность, предусмотренная экспертизой VA: Глубина (экспертиза): 30-50 мм; Нагрузка оси до: 1155 кг HA: Глубина (экспертиза): 30-50 мм; Нагрузка оси до: 1140 кг
B16 BCS	**2.0 RS, 2.0 TDI RS** 10/05 - 125 -147 kW	**48-215909**	Øa: 55 мм; Обязанность, предусмотренная экспертизой VA: Глубина (экспертиза): 10-20 мм; Нагрузка оси до: 1210 кг HA: Глубина (экспертиза): 10-30 мм; Нагрузка оси до: 1095 кг

SKODA OCTAVIA Combi (1Z5)				
B1	**1.2 TSI, 1.4, 1.4 TSI, 1.6, 1.6 FSI, 1.6 GreenLine, 1.6 LPG, 1.6 TDI, 1.6 TDI 4x4, 1.8 TSI, 1.8 TSI 4x4, 1.9 TDI, 1.9 TDI 4x4, 2.0 FSI, 2.0 TDI, 2.0 TDI 16V, 2.0 TDI 16V 4x4, 2.0 TDI 4x4, 2.0 TDI RS** 04/06 - 55 -125 kW	**12-224074**	**12-226535**	VA: с шариковым подшибником HA: без шарикового подшибника
B3	**1.2 TSI** 02/10 - 77 kW	**37-133030**	**36-148158**	стандартная подвеска
B3	**1.4, 1.4 TSI, 1.6, 1.6 FSI, 1.6 GreenLine, 1.6 LPG** 02/04 - 55 -90 kW	**36-199594**	**36-148158**	стандартная подвеска
B3	**2.0 RS, 2.0 TDI RS** 10/05 - 125 -147 kW	**36-199600**	**36-199655**	стандартная подвеска
B3	**1.6 TDI, 1.8 TSI, 1.9 TDI, 2.0 FSI** 11/04 - 77 -118 kW	**37-133757**	**36-148158**	стандартная подвеска
B3	**1.6 TDI 4x4, 1.8 TSI 4x4** 11/08 - 77 -118 kW		**36-199570**	стандартная подвеска
B3	**1.9 TDI 4x4, 2.0 FSI 4x4, 2.0 TDI 16V 4x4, 2.0 TDI 4x4** 11/04 - 77 -110 kW	**36-199617**	**36-199570**	стандартная подвеска
B3	**2.0 TDI, 2.0 TDI 16V** 02/04 - 81 -103 kW	**37-147747**	**36-148158**	стандартная подвеска

S

Пригодны для			
SKODA			
SKODA OCTAVIA Combi (1Z5)			
B4	**1.2 TSI, 1.4, 1.4 TSI, 1.6, 1.6 FSI, 1.6 GreenLine, 1.6 LPG, 1.6 TDI, 1.6 TDI 4x4, 1.8 TSI, 1.8 TSI 4x4, 1.9 TDI, 1.9 TDI 4x4, 2.0 FSI, 2.0 FSI 4x4, 2.0 TDI, 2.0 TDI 16V, 2.0 TDI 16V 4x4, 2.0 TDI 4x4, 2.0 TDI RS** 04/06 - 55 -125 kW	**22-131607**	**19-127439**	стандартная подвеска VA: Øa: 50 мм HA: без регулируемой подвески
B4	**1.2 TSI, 1.4, 1.4 TSI, 1.6, 1.6 FSI, 1.6 GreenLine, 1.6 LPG, 1.6 TDI, 1.6 TDI 4x4, 1.8 TSI, 1.8 TSI 4x4, 1.9 TDI, 1.9 TDI 4x4, 2.0 FSI, 2.0 FSI 4x4, 2.0 TDI, 2.0 TDI 16V, 2.0 TDI 16V 4x4, 2.0 TDI 4x4, 2.0 TDI RS** 04/06 - 55 -125 kW	**22-131614**	**19-127439**	стандартная подвеска VA: Øa: 55 мм HA: без регулируемой подвески
B4	**1.2 TSI, 1.4, 1.4 TSI, 1.6, 1.6 FSI, 1.6 GreenLine, 1.6 LPG, 1.6 TDI, 1.6 TDI 4x4, 1.8 TSI, 1.8 TSI 4x4, 1.9 TDI, 1.9 TDI 4x4, 2.0 FSI, 2.0 FSI 4x4, 2.0 TDI, 2.0 TDI 16V, 2.0 TDI 16V 4x4, 2.0 TDI 4x4, 2.0 TDI RS** 04/06 - 55 -125 kW	**22-139184**	**19-127439**	спортивная подвеска VA: Øa: 50 мм HA: без регулируемой подвески
B4	**1.2 TSI, 1.4, 1.4 TSI, 1.6, 1.6 FSI, 1.6 GreenLine, 1.6 LPG, 1.6 TDI, 1.6 TDI 4x4, 1.8 TSI, 1.8 TSI 4x4, 1.9 TDI, 1.9 TDI 4x4, 2.0 FSI, 2.0 FSI 4x4, 2.0 RS, 2.0 TDI, 2.0 TDI 16V, 2.0 TDI 16V 4x4, 2.0 TDI 4x4, 2.0 TDI RS** 04/06 - 55 -147 kW	**22-139191**	**19-127439**	спортивная подвеска VA: Øa: 55 мм HA: без регулируемой подвески
B6 Sport	**1.2 TSI, 1.4, 1.4 TSI, 1.6, 1.6 FSI, 1.6 GreenLine, 1.6 LPG, 1.6 TDI, 1.6 TDI 4x4, 1.8 TSI, 1.8 TSI 4x4, 1.9 TDI, 1.9 TDI 4x4, 2.0 FSI, 2.0 FSI 4x4, 2.0 TDI, 2.0 TDI 16V, 2.0 TDI 16V 4x4, 2.0 TDI 4x4, 2.0 TDI RS** 04/06 - 55 -125 kW	**35-113751**	**24-172936**	VA: Øa: 50 мм HA: без регулируемой подвески
B6 Sport	**1.2 TSI, 1.4, 1.4 TSI, 1.6, 1.6 FSI, 1.6 GreenLine, 1.6 LPG, 1.6 TDI, 1.6 TDI 4x4, 1.8 TSI, 1.8 TSI 4x4, 1.9 TDI, 1.9 TDI 4x4, 2.0 FSI, 2.0 FSI 4x4, 2.0 RS, 2.0 TDI, 2.0 TDI 16V, 2.0 TDI 16V 4x4, 2.0 TDI 4x4, 2.0 TDI RS** 04/06 - 55 -147 kW	**35-108177**	**24-172936**	VA: Øa: 55 мм HA: без регулируемой подвески
B8	**1.2 TSI, 1.4, 1.4 TSI, 1.6, 1.6 FSI, 1.6 GreenLine, 1.6 LPG, 1.6 TDI, 1.6 TDI 4x4, 1.8 TSI, 1.8 TSI 4x4, 1.9 TDI, 1.9 TDI 4x4, 2.0 FSI, 2.0 FSI 4x4, 2.0 TDI, 2.0 TDI 16V, 2.0 TDI 16V 4x4, 2.0 TDI 4x4, 2.0 TDI RS** 04/06 - 55 -125 kW	**35-113768**	**24-178006**	VA: Øa: 50 мм HA: без регулируемой подвески
B8	**1.2 TSI, 1.4, 1.4 TSI, 1.6, 1.6 FSI, 1.6 GreenLine, 1.6 LPG, 1.6 TDI, 1.6 TDI 4x4, 1.8 TSI, 1.8 TSI 4x4, 1.9 TDI 4x4, 2.0 FSI, 2.0 FSI 4x4, 2.0 RS, 2.0 TDI, 2.0 TDI 16V, 2.0 TDI 16V 4x4, 2.0 TDI 4x4, 2.0 TDI RS** 04/06 - 55 -147 kW	**35-108191**	**24-178006**	VA: Øa: 55 мм HA: без регулируемой подвески
B12 PK	**1.2 TSI, 1.4, 1.4 TSI, 1.6, 1.6 FSI, 1.8 TSI** 06/07 - 55 -118 kW	**46-182586**		Наружный диаметр передней амортизационной стойки шасси 50 мм; Обязанность, предусмотренная экспертизой; с общим разрешением на эксплуатацию (ABE) VA: Глубина (экспертиза): 30 мм; Нагрузка оси до: 1050 кг HA: Глубина (экспертиза): 30 мм; Нагрузка оси до: 1150 кг

S

Пригодны для			
SKODA			
SKODA OCTAVIA Combi (1Z5)			
B12 PK	**1.2 TSI, 1.4, 1.4 TSI, 1.6, 1.6 FSI, 1.8 TSI** 06/07 - 55 -118 kW	**46-000293**	Наружный диаметр передней амортизационной стойки шасси 55 мм; Обязанность, предусмотренная экспертизой; с общим разрешением на эксплуатацию (ABE) VA: Глубина (экспертиза): 30 мм; Нагрузка оси до: 1050 кг HA: Глубина (экспертиза): 30 мм; Нагрузка оси до: 1150 кг
B12 PK	**1.2 TSI, 1.6 TDI, 1.9 TDI, 2.0 FSI, 2.0 RS, 2.0 TDI, 2.0 TDI 16V, 2.0 TDI RS** 04/06 - 77 -147 kW	**46-182593**	Наружный диаметр передней амортизационной стойки шасси 50 мм; Обязанность, предусмотренная экспертизой; с общим разрешением на эксплуатацию (ABE) VA: Глубина (экспертиза): 30 мм; Нагрузка оси до: 1100 кг HA: Глубина (экспертиза): 30 мм; Нагрузка оси до: 1150 кг
B12 PK	**1.2 TSI, 1.6 TDI, 1.9 TDI, 2.0 FSI, 2.0 RS, 2.0 TDI, 2.0 TDI 16V, 2.0 TDI RS** 04/06 - 77 -147 kW	**46-000354**	Наружный диаметр передней амортизационной стойки шасси 55 мм; Обязанность, предусмотренная экспертизой; с общим разрешением на эксплуатацию (ABE) VA: Глубина (экспертиза): 30 мм; Нагрузка оси до: 1100 кг HA: Глубина (экспертиза): 30 мм; Нагрузка оси до: 1150 кг
B14	**1.2 TSI, 1.4, 1.4 TSI, 1.6, 1.6 FSI, 1.6 GreenLine, 1.6 LPG, 1.6 TDI, 1.6 TDI 4x4, 1.8 TSI, 1.8 TSI 4x4, 1.9 TDI, 1.9 TDI 4x4, 2.0 FSI, 2.0 FSI 4x4, 2.0 TDI, 2.0 TDI 16V, 2.0 TDI 16V 4x4, 2.0 TDI 4x4, 2.0 TDI RS** 04/06 - 55 -125 kW	**47-128347**	Øa: 50 мм; Обязанность, предусмотренная экспертизой VA: Глубина (экспертиза): 30-50 мм; Нагрузка оси до: 1210 кг HA: Глубина (экспертиза): 30-50 мм; Нагрузка оси до: 1250 кг
B14	**1.2 TSI, 1.4, 1.4 TSI, 1.6, 1.6 FSI, 1.6 GreenLine, 1.6 LPG, 1.6 TDI, 1.6 TDI 4x4, 1.8 TSI, 1.8 TSI 4x4, 1.9 TDI, 1.9 TDI 4x4, 2.0 FSI, 2.0 FSI 4x4, 2.0 TDI, 2.0 TDI 16V, 2.0 TDI 16V 4x4, 2.0 TDI 4x4, 2.0 TDI RS** 04/06 - 55 -125 kW	**47-127708**	Øa: 55 мм; Обязанность, предусмотренная экспертизой VA: Глубина (экспертиза): 30-50 мм; Нагрузка оси до: 1210 кг HA: Глубина (экспертиза): 30-50 мм; Нагрузка оси до: 1250 кг
B14	**2.0 RS** 10/05 - 147 kW	**47-127708**	Øa: 55 мм; Обязанность, предусмотренная экспертизой VA: Глубина (экспертиза): 20-30 мм; Нагрузка оси до: 1200 кг HA: Глубина (экспертиза): 10-30 мм; Нагрузка оси до: 1240 кг
B16 PSS10	**1.2 TSI, 1.4, 1.4 TSI, 1.6, 1.6 FSI, 1.6 GreenLine, 1.6 LPG, 1.6 TDI, 1.6 TDI 4x4, 1.8 TSI, 1.8 TSI 4x4, 1.9 TDI, 1.9 TDI 4x4, 2.0 FSI, 2.0 FSI 4x4, 2.0 TDI, 2.0 TDI 16V, 2.0 TDI 16V 4x4, 2.0 TDI 4x4, 2.0 TDI RS** 04/06 - 55 -125 kW	**48-135238**	Наружный диаметр передней амортизационной стойки шасси 50 мм; Обязанность, предусмотренная экспертизой VA: Глубина (экспертиза): 30-50 мм; Нагрузка оси до: 1210 кг HA: без регулируемой подвески; Глубина (экспертиза): 30-50 мм; Нагрузка оси до: 1250 кг
B16 PSS10	**1.2 TSI, 1.4, 1.4 TSI, 1.6, 1.6 FSI, 1.6 GreenLine, 1.6 LPG, 1.6 TDI, 1.6 TDI 4x4, 1.8 TSI, 1.8 TSI 4x4, 1.9 TDI, 1.9 TDI 4x4, 2.0 FSI, 2.0 FSI 4x4, 2.0 TDI, 2.0 TDI 16V, 2.0 TDI 16V 4x4, 2.0 TDI 4x4, 2.0 TDI RS** 04/06 - 55 -125 kW	**48-135245**	Øa: 55 мм; Обязанность, предусмотренная экспертизой VA: Глубина (экспертиза): 30-50 мм; Нагрузка оси до: 1210 кг HA: Глубина (экспертиза): 30-50 мм; Нагрузка оси до: 1250 кг
B16 PSS10	**2.0 RS** 10/05 - 147 kW	**48-135245**	Øa: 55 мм; Обязанность, предусмотренная экспертизой VA: Глубина (экспертиза): 20-30 мм; Нагрузка оси до: 1210 кг HA: Глубина (экспертиза): 10-30 мм; Нагрузка оси до: 1250 кг
B16 RC	**1.2 TSI, 1.4, 1.4 TSI, 1.6, 1.6 FSI, 1.6 GreenLine, 1.6 LPG, 1.6 TDI, 1.6 TDI 4x4, 1.8 TSI, 1.8 TSI 4x4, 1.9 TDI, 1.9 TDI 4x4, 2.0 FSI, 2.0 FSI 4x4, 2.0 RS, 2.0 TDI, 2.0 TDI 16V, 2.0 TDI 16V 4x4, 2.0 TDI 4x4, 2.0 TDI RS** 04/06 - 55 -147 kW	**14-230615** iRC **49-196849**	Øa: 55 мм; тип модели: G07, G08, G09, G11; Обязанность, предусмотренная экспертизой VA: Глубина (экспертиза): 30-50 мм; Нагрузка оси до: 1155 кг HA: Глубина (экспертиза): 30-50 мм; Нагрузка оси до: 1140 кг

S

Пригодны для			

SKODA

SKODA OCTAVIA Combi (1Z5)

B16 BCS	**2.0 RS, 2.0 TDI RS** 10/05 - 125 -147 kW	**48-215909**		Øa: 55 мм; Обязанность, предусмотренная экспертизой VA: Глубина (экспертиза): 10-20 мм; Нагрузка оси до: 1210 кг HA: Глубина (экспертиза): 10-30 мм; Нагрузка оси до: 1095 кг

SKODA OCTAVIA (5E3)

B1	**1.2 TSI, 1.4 TSI, 1.6 TDI, 1.8 TSI, 2.0 TDI** 11/12 - 63 -132 kW	12-243945		
B4	**1.2 TSI, 1.4 TSI, 1.6 TDI, 1.8 TSI, 2.0 TDI** 11/12 - 63 -132 kW	**22-230522**	**19-230542**	без электронн. регулирования аморт. Силы; стандартная подвеска; спортивная подвеска; тип модели: G01, G04, 0N1; мост с жесткой балкой VA: Øa: 50 мм
B4	**1.2 TSI, 1.4 TSI, 1.6 TDI, 1.8 TSI, 2.0 TDI** 11/12 - 63 -132 kW	**22-230539**	**19-230542**	без электронн. регулирования аморт. Силы; стандартная подвеска; спортивная подвеска; тип модели: G02, G03, 0N1; мост с жесткой балкой VA: Øa: 55 мм
B4	**1.2 TSI, 1.4 TSI, 1.6 TDI, 1.8 TSI, 2.0 TDI** 11/12 - 63 -132 kW	**22-230522**	**19-230559**	без электронн. регулирования аморт. Силы; стандартная подвеска; спортивная подвеска; исполнение для плохих дорог; тип модели: G01, G04, 0N4; многорычажная подвеска VA: Øa: 50 мм
B4	**1.2 TSI, 1.4 TSI, 1.6 TDI, 1.8 TSI, 2.0 TDI** 11/12 - 63 -132 kW	**22-230539**	**19-230559**	без электронн. регулирования аморт. Силы; стандартная подвеска; спортивная подвеска; исполнение для плохих дорог; тип модели: G02, G03, 0N4; многорычажная подвеска VA: Øa: 55 мм
B4	**1.2 TSI, 1.4 TSI, 1.6 TDI, 1.8 TSI, 2.0 TDI** 11/12 - 63 -132 kW	**22-230522**	**19-232157**	без электронн. регулирования аморт. Силы; исполнение для плохих дорог; тип модели: G01, G04, 0N1; мост с жесткой балкой VA: Øa: 50 мм
B4	**1.2 TSI, 1.4 TSI, 1.6 TDI, 1.8 TSI, 2.0 TDI** 11/12 - 63 -132 kW	**22-230539**	**19-232157**	без электронн. регулирования аморт. Силы; исполнение для плохих дорог; тип модели: G02, G03, 0N1; мост с жесткой балкой VA: Øa: 55 мм
B6 Sport	**1.2 TSI, 1.4 TSI, 1.6 TDI, 1.8 TSI, 2.0 TDI** 11/12 - 63 -132 kW	**35-229865**	**24-229883**	без электронн. регулирования аморт. Силы; тип модели: G01, G04, 0N1; мост с жесткой балкой VA: Øa: 50 мм
B6 Sport	**1.2 TSI, 1.4 TSI, 1.6 TDI, 1.8 TSI, 2.0 TDI** 11/12 - 63 -132 kW	**35-229872**	**24-229883**	без электронн. регулирования аморт. Силы; тип модели: G02, G03, 0N1; мост с жесткой балкой VA: Øa: 55 мм
B6 Sport	**1.2 TSI, 1.4 TSI, 1.6 TDI, 1.8 TSI, 2.0 TDI** 11/12 - 63 -132 kW	**35-229865**	**24-229890**	без электронн. регулирования аморт. Силы; тип модели: G01, G04, 0N4; многорычажная подвеска VA: Øa: 50 мм
B6 Sport	**1.2 TSI, 1.4 TSI, 1.6 TDI, 1.8 TSI, 2.0 TDI** 11/12 - 63 -132 kW	**35-229872**	**24-229890**	без электронн. регулирования аморт. Силы; тип модели: G02, G03, 0N4; многорычажная подвеска VA: Øa: 55 мм
B8	**1.2 TSI, 1.4 TSI, 1.6 TDI, 1.8 TSI, 2.0 TDI** 11/12 - 63 -132 kW	**35-229902**	**24-229920**	без электронн. регулирования аморт. Силы; тип модели: G01, G04, 0N1; мост с жесткой балкой VA: Øa: 50 мм
B8	**1.2 TSI, 1.4 TSI, 1.6 TDI, 1.8 TSI, 2.0 TDI** 11/12 - 63 -132 kW	**35-229919**	**24-229920**	без электронн. регулирования аморт. Силы; тип модели: G02, G03, 0N1; мост с жесткой балкой VA: Øa: 55 мм
B8	**1.2 TSI, 1.4 TSI, 1.6 TDI, 1.8 TSI, 2.0 TDI** 11/12 - 63 -132 kW	**35-229902**	**24-229937**	без электронн. регулирования аморт. Силы; тип модели: G01, G04, 0N4; многорычажная подвеска VA: Øa: 50 мм
B8	**1.2 TSI, 1.4 TSI, 1.6 TDI, 1.8 TSI, 2.0 TDI** 11/12 - 63 -132 kW	**35-229919**	**24-229937**	без электронн. регулирования аморт. Силы; тип модели: G02, G03, 0N4; многорычажная подвеска VA: Øa: 55 мм
B14	**1.2 TSI, 1.4 TSI, 1.6 TDI, 1.8 TSI, 2.0 TDI** 11/12 - 63 -132 kW	**47-229945**		Øa: 50 мм; DCC должно быть остановлено; тип модели: G01, G04, 0N1; Обязанность, предусмотренная экспертизой; мост с жесткой балкой VA: Глубина (экспертиза): 30-50 мм; Нагрузка оси до: 1090 кг HA: Глубина (экспертиза): 30-50 мм; Нагрузка оси до: 1065 кг

Пригодны для				
SKODA				
SKODA OCTAVIA (5E3)				
B14	**1.2 TSI, 1.4 TSI, 1.6 TDI, 1.8 TSI, 2.0 TDI** 11/12 - 63 -132 kW	**47-229969**		Øa: 50 мм; DCC должно быть остановлено; тип модели: G01, G04, 0N4; Обязанность, предусмотренная экспертизой; многорычажная подвеска VA: Глубина (экспертиза): 30-50 мм; Нагрузка оси до: 1090 кг HA: Глубина (экспертиза): 30-50 мм; Нагрузка оси до: 1065 кг
B14	**1.2 TSI, 1.4 TSI, 1.6 TDI, 1.8 TSI, 2.0 TDI** 11/12 - 63 -132 kW	**47-229976**		Øa: 55 мм; DCC должно быть остановлено; тип модели: G02, G03, 0N4; Обязанность, предусмотренная экспертизой; многорычажная подвеска VA: Глубина (экспертиза): 30-50 мм; Нагрузка оси до: 1090 кг HA: Глубина (экспертиза): 30-50 мм; Нагрузка оси до: 1065 кг
B16 PSS10	**1.2 TSI, 1.4 TSI, 1.6 TDI, 1.8 TSI, 2.0 TDI** 11/12 - 63 -132 kW	**48-230056**		Øa: 50 мм; DCC должно быть остановлено; тип модели: G01, G04, 0N4; Обязанность, предусмотренная экспертизой; многорычажная подвеска VA: Глубина (экспертиза): 30-50 мм; Нагрузка оси до: 1090 кг HA: Глубина (экспертиза): 30-50 мм; Нагрузка оси до: 1065 кг
B16 PSS10	**1.2 TSI, 1.4 TSI, 1.6 TDI, 1.8 TSI, 2.0 TDI** 11/12 - 63 -132 kW	**48-230063**		Øa: 55 мм; DCC должно быть остановлено; тип модели: G02, G03, 0N4; Обязанность, предусмотренная экспертизой; многорычажная подвеска VA: Глубина (экспертиза): 30-50 мм; Нагрузка оси до: 1090 кг HA: Глубина (экспертиза): 30-50 мм; Нагрузка оси до: 1065 кг
B16 RC	**1.2 TSI, 1.4 TSI, 1.6 TDI, 1.8 TSI, 2.0 TDI** 11/12 - 63 -132 kW	**49-231892** **14-230615** iRC		Øa: 55 мм; DCC должно быть остановлено; тип модели: G02, G03, 0N4; Обязанность, предусмотренная экспертизой; многорычажная подвеска VA: Глубина (экспертиза): 30-50 мм; Нагрузка оси до: 1090 кг HA: Глубина (экспертиза): 30-50 мм; Нагрузка оси до: 1065 кг
B16 BCS	**1.8 TSI, 2.0 TDI** 11/12 - 110 -132 kW	**48-231848**		Øa: 55 мм; DCC должно быть остановлено; тип модели: G02, 0N4; многорычажная подвеска VA: Глубина (экспертиза): 10-30 мм HA: Глубина (экспертиза): 10-30 мм
SKODA OCTAVIA Combi (5E5)				
B1	**1.2 TSI, 1.4 TSI, 1.6 TDI, 1.8 TSI, 2.0 TDI** 11/12 - 63 -132 kW	**12-243945**		
B4	**1.2 TSI, 1.4 TSI, 1.6 TDI, 1.8 TSI, 2.0 TDI** 11/12 - 63 -132 kW	**22-230522**	**19-230542**	без электронн. регулирования аморт. Силы; стандартная подвеска; спортивная подвеска; тип модели: G01, G04, 0N1; мост с жесткой балкой VA: Øa: 50 мм
B4	**1.2 TSI, 1.4 TSI, 1.6 TDI, 1.8 TSI, 2.0 TDI** 11/12 - 63 -132 kW	**22-230539**	**19-230542**	без электронн. регулирования аморт. Силы; стандартная подвеска; спортивная подвеска; тип модели: G02, G03, 0N1; мост с жесткой балкой VA: Øa: 55 мм
B4	**1.2 TSI, 1.4 TSI, 1.6 TDI, 1.8 TSI, 2.0 TDI** 11/12 - 63 -132 kW	**22-230522**	**19-230559**	без электронн. регулирования аморт. Силы; стандартная подвеска; спортивная подвеска; исполнение для плохих дорог; тип модели: G01, G04, 0N4; многорычажная подвеска VA: Øa: 50 мм
B4	**1.2 TSI, 1.4 TSI, 1.6 TDI, 1.8 TSI, 2.0 TDI** 11/12 - 63 -132 kW	**22-230539**	**19-230559**	без электронн. регулирования аморт. Силы; стандартная подвеска; спортивная подвеска; исполнение для плохих дорог; тип модели: G02, G03, 0N4; многорычажная подвеска VA: Øa: 55 мм
B4	**1.2 TSI, 1.4 TSI, 1.6 TDI, 1.8 TSI, 2.0 TDI** 11/12 - 63 -132 kW	**22-230522**	**19-232157**	без электронн. регулирования аморт. Силы; исполнение для плохих дорог; тип модели: G01, G04, 0N1; мост с жесткой балкой VA: Øa: 50 мм
B4	**1.2 TSI, 1.4 TSI, 1.6 TDI, 1.8 TSI, 2.0 TDI** 11/12 - 63 -132 kW	**22-230539**	**19-232157**	без электронн. регулирования аморт. Силы; исполнение для плохих дорог; тип модели: G02, G03, 0N1; мост с жесткой балкой VA: Øa: 55 мм
B6 Sport	**1.2 TSI, 1.4 TSI, 1.6 TDI, 1.8 TSI, 2.0 TDI** 11/12 - 63 -132 kW	**35-229865**	**24-229883**	без электронн. регулирования аморт. Силы; тип модели: G01, G04, 0N1; мост с жесткой балкой VA: Øa: 50 мм

S

Пригодны для			
SKODA			
SKODA OCTAVIA Combi (5E5)			
B6 Sport	**1.2 TSI, 1.4 TSI, 1.6 TDI, 1.8 TSI, 2.0 TDI** 11/12 - 63 -132 kW	**35-229872**	**24-229883**	без электронн. регулирования аморт. Силы; тип модели: G02, G03 , 0N1; мост с жесткой балкой VA: Øa: 55 мм
B6 Sport	**1.2 TSI, 1.4 TSI, 1.6 TDI, 1.8 TSI, 2.0 TDI** 11/12 - 63 -132 kW	**35-229865**	**24-229890**	без электронн. регулирования аморт. Силы; тип модели: G01, G04, 0N4; многорычажная подвеска VA: Øa: 50 мм
B6 Sport	**1.2 TSI, 1.4 TSI, 1.6 TDI, 1.8 TSI, 2.0 TDI** 11/12 - 63 -132 kW	**35-229872**	**24-229890**	без электронн. регулирования аморт. Силы; тип модели: G02, G03, 0N4; многорычажная подвеска VA: Øa: 55 мм
B8	**1.2 TSI, 1.4 TSI, 1.6 TDI, 1.8 TSI, 2.0 TDI** 11/12 - 63 -132 kW	**35-229902**	**24-229920**	без электронн. регулирования аморт. Силы; тип модели: G01, G04, 0N1; мост с жесткой балкой VA: Øa: 50 мм
B8	**1.2 TSI, 1.4 TSI, 1.6 TDI, 1.8 TSI, 2.0 TDI** 11/12 - 63 -132 kW	**35-229919**	**24-229920**	без электронн. регулирования аморт. Силы; тип модели: G02, G03, 0N1; мост с жесткой балкой VA: Øa: 55 мм
B8	**1.2 TSI, 1.4 TSI, 1.6 TDI, 1.8 TSI, 2.0 TDI** 11/12 - 63 -132 kW	**35-229902**	**24-229937**	без электронн. регулирования аморт. Силы; тип модели: G01, G04, 0N4; многорычажная подвеска VA: Øa: 50 мм
B8	**1.2 TSI, 1.4 TSI, 1.6 TDI, 1.8 TSI, 2.0 TDI** 11/12 - 63 -132 kW	**35-229919**	**24-229937**	без электронн. регулирования аморт. Силы; тип модели: G02, G03, 0N4; многорычажная подвеска VA: Øa: 55 мм
B14	**1.2 TSI, 1.4 TSI, 1.6 TDI, 1.8 TSI, 2.0 TDI** 11/12 - 63 -132 kW	**47-229945**	Øa: 50 мм; DCC должно быть остановлено; тип модели: G01, G04, 0N1; Обязанность, предусмотренная экспертизой; мост с жесткой балкой VA: Глубина (экспертиза): 30-50 мм; Нагрузка оси до: 1090 кг HA: Глубина (экспертиза): 30-50 мм; Нагрузка оси до: 1065 кг
B14	**1.2 TSI, 1.4 TSI, 1.6 TDI, 1.8 TSI, 2.0 TDI** 11/12 - 63 -132 kW	**47-229969**	Øa: 50 мм; DCC должно быть остановлено; тип модели: G01, G04, 0N4; Обязанность, предусмотренная экспертизой; многорычажная подвеска VA: Глубина (экспертиза): 30-50 мм; Нагрузка оси до: 1090 кг HA: Глубина (экспертиза): 30-50 мм; Нагрузка оси до: 1065 кг
B14	**1.2 TSI, 1.4 TSI, 1.6 TDI, 1.8 TSI, 2.0 TDI** 11/12 - 63 -132 kW	**47-229976**	Øa: 55 мм; DCC должно быть остановлено; тип модели: G02, G03, 0N4; Обязанность, предусмотренная экспертизой; многорычажная подвеска VA: Глубина (экспертиза): 30-50 мм; Нагрузка оси до: 1090 кг HA: Глубина (экспертиза): 30-50 мм; Нагрузка оси до: 1065 кг
B16 PSS10	**1.2 TSI, 1.4 TSI, 1.6 TDI, 1.8 TSI, 2.0 TDI** 11/12 - 63 -132 kW	**48-230056**	Øa: 50 мм; DCC должно быть остановлено; тип модели: G01, G04, 0N4; Обязанность, предусмотренная экспертизой; многорычажная подвеска VA: Глубина (экспертиза): 30-50 мм; Нагрузка оси до: 1090 кг HA: Глубина (экспертиза): 30-50 мм; Нагрузка оси до: 1065 кг
B16 PSS10	**1.2 TSI, 1.4 TSI, 1.6 TDI, 1.8 TSI, 2.0 TDI** 11/12 - 63 -132 kW	**48-230063**	Øa: 55 мм; DCC должно быть остановлено; тип модели: G02, G03, 0N4; Обязанность, предусмотренная экспертизой; многорычажная подвеска VA: Глубина (экспертиза): 30-50 мм; Нагрузка оси до: 1090 кг HA: Глубина (экспертиза): 30-50 мм; Нагрузка оси до: 1065 кг
B16 RC	**1.2 TSI, 1.4 TSI, 1.6 TDI, 1.8 TSI, 2.0 TDI** 11/12 - 63 -132 kW	**49-231892** **14-230615** iRC	Øa: 55 мм; DCC должно быть остановлено; тип модели: G02, G03, 0N4; Обязанность, предусмотренная экспертизой; многорычажная подвеска VA: Глубина (экспертиза): 30-50 мм; Нагрузка оси до: 1090 кг HA: Глубина (экспертиза): 30-50 мм; Нагрузка оси до: 1065 кг
B16 BCS	**1.8 TSI, 2.0 TDI** 11/12 - 110 -132 kW	**48-231848**	Øa: 55 мм; DCC должно быть остановлено; тип модели: G02, G03, 0N4; многорычажная подвеска VA: Глубина (экспертиза): 10-30 мм; Нагрузка оси до: 1090 кг HA: Глубина (экспертиза): 10-30 мм; Нагрузка оси до: 1065 кг

S

Пригодны для				
SKODA				
SKODA RAPID				
B4	**1.6, 1.6 TDI** 10/11 - 77 kW	**22-183705**	**19-230573**	стандартная подвеска HA: без регулируемой подвески
B6 Sport	**1.6, 1.6 TDI** 10/11 - 77 kW	**35-168560**	**24-231312**	стандартная подвеска HA: без регулируемой подвески
B8	**1.6, 1.6 TDI** 10/11 - 77 kW	**35-168577**	**24-231428**	спортивная подвеска HA: без регулируемой подвески
SKODA RAPID				
B4	**1.2, 1.2 TSI, 1.4 TSI, 1.6 TDI** 07/12 - 55 -90 kW	**22-183705**	**19-230573**	стандартная подвеска HA: без регулируемой подвески
B6 Sport	**1.2, 1.2 TSI, 1.4 TSI, 1.6 TDI** 07/12 - 55 -90 kW	**35-168560**	**24-231312**	стандартная подвеска HA: без регулируемой подвески
B8	**1.2, 1.2 TSI, 1.4 TSI, 1.6 TDI** 07/12 - 55 -90 kW	**35-168577**	**24-231428**	спортивная подвеска HA: без регулируемой подвески
SKODA ROOMSTER (5J)				
B1	**1.2, 1.9 TDI** 03/06 - 01/07 47 -74 kW	**12-225323**	**12-117840**	VA: с шариковым подшибником HA: без шарикового подшибника
B1	**1.2** 05/06 - 01/07 47 kW	**12-224395**		VA: с шариковым подшибником; исполнение для плохих дорог
B1	**1.2** 01/07 - 51 kW	**12-225323**	**12-117840**	VA: с шариковым подшибником; -> CH.Nr.: 5J-9B601131; -> CH.Nr.: 5J-95032164; Код двигателя: BZG HA: без шарикового подшибника
B1	**1.2** 01/07 - 51 kW	**12-224395**		VA: с шариковым подшибником; -> CH.Nr.: 5J-9B601131; -> CH.Nr.: 5J-95032164; исполнение для плохих дорог; Код двигателя: BZG
B1	**1.2** 01/07 - 51 kW	**12-116966**		VA: с шариковым подшибником; CH.Nr.: 5J-9B601132 ->; CH.Nr.: 5J-95032165 ->; Код двигателя: BZG
B1	**1.4** 09/06 - 63 kW	**12-225323**	**12-117840**	VA: с шариковым подшибником; -> CH.Nr.: 5J-9B601131; -> CH.Nr.: 5J-95032164; Код двигателя: BXW HA: без шарикового подшибника
B1	**1.4** 09/06 - 63 kW	**12-224395**		VA: с шариковым подшибником; -> CH.Nr.: 5J-9B601131; -> CH.Nr.: 5J-95032164; исполнение для плохих дорог; Код двигателя: BXW
B1	**1.4** 09/06 - 63 kW	**12-116966**		VA: CH.Nr.: 5J-9B601132 ->; CH.Nr.: 5J-95032164 ->
B1	**1.6** 09/06 - 77 kW	**12-225323**	**12-117840**	VA: с шариковым подшибником; -> CH.Nr.: 5J-9B601131; -> CH.Nr.: 5J-95032164; Код двигателя: BTS HA: без шарикового подшибника
B1	**1.6** 09/06 - 77 kW	**12-224395**		VA: с шариковым подшибником; -> CH.Nr.: 5J-9B601131; -> CH.Nr.: 5J-95032164; исполнение для плохих дорог; Код двигателя: BTS
B1	**1.6** 09/06 - 77 kW	**12-116966**		VA: CH.Nr.: 5J-9B601132 ->; CH.Nr.: 5J-95032165 ->
B1	**1.2 TDI, 1.2 TSI** 03/10 - 55 -77 kW	**12-116966**	**12-117840**	VA: с шариковым подшибником HA: без шарикового подшибника
B1	**1.4 TDI, 1.9 TDI** 07/06 - 03/10 51 -77 kW	**12-225323**	**12-117840**	VA: -> CH.Nr.: 5J-9B601131; -> CH.Nr.: 5J-95032164 HA: без шарикового подшибника
B1	**1.4 TDI, 1.9 TDI** 07/06 - 03/10 51 -77 kW	**12-224395**		VA: -> CH.Nr.: 5J-9B601131; -> CH.Nr.: 5J-95032164; исполнение для плохих дорог
B1	**1.4 TDI, 1.9 TDI** 07/06 - 03/10 51 -77 kW	**12-116966**		VA: CH.Nr.: 5J-9B601132 ->; CH.Nr.: 5J-95032165 ->
B1	**1.6 TDI** 03/10 - 66 -77 kW	**12-116966**	**12-117840**	VA: с шариковым подшибником HA: без шарикового подшибника

S

Пригодны для			
SKODA			
SKODA ROOMSTER (5J)			
B1	**1.9 TDI** 03/06 - 05/06 74 kW	**12-224395**	VA: с шариковым подшибником; исполнение для плохих дорог
B3	**1.2, 1.2 TSI, 1.4, 1.6** 05/06 - 47 -77 kW	**36-199884**	**36-131297**	стандартная подвеска
B3	**1.2, 1.2 TDI, 1.2 TSI, 1.4, 1.4 TDI, 1.6, 1.6 TDI, 1.9 TDI** 03/06 - 03/10 47 -77 kW		**36-155101**	стандартная подвеска; Усиленное оснащение .
B3	**1.2 TDI, 1.4 TDI, 1.6 TDI, 1.9 TDI** 09/06 - 51 -77 kW	**37-160654**	**36-131297**	стандартная подвеска
B4	**1.2, 1.2 TDI, 1.2 TSI, 1.4, 1.4 TDI, 1.6, 1.6 TDI, 1.9 TDI** 03/06 - 03/10 47 -77 kW	**22-105813** **11-101321** SP	**19-236971** **11-106470** SP	стандартная подвеска
SKODA PRAKTIK			
B1	**1.2** 03/07 - 51 kW	**12-225323**	**12-117840**	VA: с шариковым подшибником; -> CH.Nr.: 5J-9B601131; -> CH.Nr.: 5J-95032164; Код двигателя: BZG HA: без шарикового подшибника
B1	**1.2** 03/07 - 51 kW	**12-224395**	VA: с шариковым подшибником; -> CH.Nr.: 5J-9B601131; -> CH.Nr.: 5J-95032164; исполнение для плохих дорог; Код двигателя: BZG
B1	**1.2** 03/07 - 51 kW	**12-116966**	VA: с шариковым подшибником; CH.Nr.: 5J-9B601132 ->; CH.Nr.: 5J-95032165 ->; Код двигателя: BZG
B1	**1.4** 03/07 - 63 kW	**12-225323**	**12-117840**	VA: с шариковым подшибником; -> CH.Nr.: 5J-9B601131; -> CH.Nr.: 5J-95032164; Код двигателя: BXW HA: без шарикового подшибника
B1	**1.4** 03/07 - 63 kW	**12-224395**	VA: с шариковым подшибником; -> CH.Nr.: 5J-9B601131; -> CH.Nr.: 5J-95032164; исполнение для плохих дорог; Код двигателя: BXW
B1	**1.4** 03/07 - 63 kW	**12-116966**	VA: CH.Nr.: 5J-9B601132 ->; CH.Nr.: 5J-95032165 ->
B1	**1.2 TDI, 1.2 TSI, 1.6 TDI** 03/10 - 55 -66 kW	**12-116966**	**12-117840**	VA: с шариковым подшибником HA: без шарикового подшибника
B1	**1.4 TDI** 03/07 - 03/10 51 -59 kW	**12-225323**	**12-117840**	VA: -> CH.Nr.: 5J-9B601131; -> CH.Nr.: 5J-95032164 HA: без шарикового подшибника
B1	**1.4 TDI** 03/07 - 03/10 51 -59 kW	**12-224395**	VA: -> CH.Nr.: 5J-9B601131; -> CH.Nr.: 5J-95032164; исполнение для плохих дорог
B1	**1.4 TDI** 03/07 - 03/10 51 -59 kW	**12-116966**	VA: CH.Nr.: 5J-9B601132 ->; CH.Nr.: 5J-95032165 ->
B3	**1.2, 1.2 TDI, 1.2 TSI, 1.4, 1.4 TDI, 1.6 TDI** 03/07 - 51 -66 kW	**36-199884**	**36-131297**	
B3	**1.2, 1.2 TDI, 1.2 TSI, 1.4, 1.4 TDI, 1.6 TDI** 03/07 - 51 -66 kW		**36-155101**	стандартная подвеска; Усиленное оснащение .
B4	**1.2, 1.2 TDI, 1.2 TSI, 1.4, 1.4 TDI** 03/07 - 51 -63 kW	**22-105813** **11-101321** SP	**19-236971** **11-106470** SP	стандартная подвеска
SKODA SUPERB (3U4)			
B1	**1.8 T, 1.9 TDI, 2.0, 2.0 TDI, 2.5 TDI, 2.8 V6** 12/01 - 03/08 74 -142 kW		**12-228713**	HA: без шарикового подшибника
B3	**1.8 T** 12/01 - 03/08 110 kW	**37-131371**	i.V.	стандартная подвеска

S

Пригодны для			
SKODA			
SKODA SUPERB (3U4)			
B3	**1.8 T** 12/01 - 03/08 110 kW	**37-131388**		стандартная подвеска; Усиленное оснащение .
B3	**1.8 T, 1.9 TDI, 2.0, 2.0 TDI, 2.5 TDI, 2.8 V6** 12/01 - 03/08 74 -142 kW		**38-131349**	исполнение для плохих дорог; Усиленное оснащение .
B3	**2.0** 12/01 - 03/08 85 -91 kW	**37-131395**	i.V.	стандартная подвеска
B3	**2.0** 12/01 - 03/08 85 -91 kW	**37-131371**		стандартная подвеска; Усиленное оснащение .
B3	**1.9 TDI, 2.0 TDI, 2.8 V6** 12/01 - 03/08 74 -142 kW	**37-131388**	i.V.	стандартная подвеска
B3	**1.9 TDI, 2.0 TDI, 2.8 V6** 12/01 - 03/08 74 -142 kW	**37-131449**		стандартная подвеска; Усиленное оснащение .
B3	**2.5 TDI** 12/01 - 03/08 114 -120 kW	**37-131449**	i.V.	стандартная подвеска
B4	**1.8 T, 1.9 TDI, 2.0, 2.0 TDI, 2.5 TDI, 2.8 V6** 12/01 - 03/08 74 -142 kW	**19-119939** HL	**19-029443** OL **11-149835** SP	стандартная подвеска
B6 Sport	**1.8 T, 1.9 TDI, 2.0, 2.0 TDI, 2.5 TDI, 2.8 V6** 12/01 - 03/08 74 -142 kW	**24-065122** HL	**24-065429** OL	
B8	**1.8 T, 1.9 TDI, 2.0, 2.0 TDI, 2.5 TDI, 2.8 V6** 12/01 - 03/08 74 -142 kW	**24-065139** HL	**24-065436** OL	
B12 PK	**1.8 T, 1.9 TDI, 2.0** 12/01 - 03/08 74 -110 kW	**46-182654**		Обязанность, предусмотренная экспертизой VA: Глубина (экспертиза): 30 мм; Нагрузка оси до: 1160 кг HA: без регулируемой подвески; Глубина (экспертиза): 30 мм; Нагрузка оси до: 1090 кг
B12 PK	**2.5 TDI, 2.8 V6** 12/01 - 03/08 114 -142 kW	**46-182661**		Обязанность, предусмотренная экспертизой VA: Глубина (экспертиза): 30 мм; Нагрузка оси до: 1230 кг HA: без регулируемой подвески; Глубина (экспертиза): 30 мм; Нагрузка оси до: 1090 кг
B14	**1.8 T, 1.9 TDI, 2.0, 2.0 TDI, 2.5 TDI, 2.8 V6** 12/01 - 03/08 74 -142 kW	**47-124806**		Обязанность, предусмотренная экспертизой VA: Глубина (экспертиза): 35-55 мм; Нагрузка оси до: 1230 кг HA: Глубина (экспертиза): 35-55 мм; Нагрузка оси до: 1200 кг
B16 PSS9	**1.8 T, 1.9 TDI, 2.0, 2.0 TDI, 2.5 TDI, 2.8 V6** 12/01 - 03/08 74 -142 kW	**48-088749**		Обязанность, предусмотренная экспертизой VA: Глубина (экспертиза): 35-55 мм; Нагрузка оси до: 1230 кг HA: Глубина (экспертиза): 35-55 мм; Нагрузка оси до: 1200 кг
SKODA SUPERB (3T4)			
B1	**1.4 TSI, 1.6 TDI, 1.8 TSI, 1.8 TSI 4x4, 1.9 TDI, 2.0 TDI, 2.0 TDI 16V, 2.0 TDI 16V 4x4, 2.0 TDI 4x4, 2.0 TSI, 3.6 FSI 4x4, 3.6 V6 4x4** 03/08 - 77 -191 kW	**12-224074**	**12-224081**	VA: с шариковым подшибником HA: без шарикового подшибника
B3	**1.4 TSI, 1.6 TDI** 07/08 - 77 -92 kW	**36-199815**	**36-199846**	
B3	**1.8 TSI, 2.0 TSI** 03/08 - 112 -147 kW	**36-199839**	**36-199846**	
B3	**1.8 TSI 4x4, 2.0 TDI 16V 4x4, 2.0 TDI 4x4** 09/08 - 103 -125 kW	**36-199556**	**36-199662**	

S

Пригодны для			
SKODA			
SKODA SUPERB (3T4)			
B3	**1.9 TDI, 2.0 TDI, 2.0 TDI 16V** 03/08 - 77 -125 kW	**36-199556**	**36-199846**	
B4	**1.4 TSI, 1.6 TDI, 1.8 TSI, 1.8 TSI 4x4, 1.9 TDI, 2.0 TDI, 2.0 TDI 16V, 2.0 TDI 16V 4x4, 2.0 TDI 4x4, 2.0 TSI, 3.6 FSI 4x4, 3.6 V6 4x4** 03/08 - 77 -191 kW	**22-151056**	**19-151069**	стандартная подвеска VA: Øa: 55 мм
B4	**1.4 TSI, 1.6 TDI, 1.8 TSI, 1.8 TSI 4x4, 1.9 TDI, 2.0 TDI, 2.0 TDI 16V, 2.0 TDI 16V 4x4, 2.0 TDI 4x4, 2.0 TSI, 3.6 FSI 4x4, 3.6 V6 4x4** 03/08 - 77 -191 kW	**22-151070**	**19-151083**	спортивная подвеска VA: Øa: 55 мм
B6 Sport	**1.4 TSI, 1.6 TDI, 1.8 TSI, 1.8 TSI 4x4, 1.9 TDI, 2.0 TDI, 2.0 TDI 16V, 2.0 TDI 16V 4x4, 2.0 TDI 4x4, 2.0 TSI, 3.6 FSI 4x4, 3.6 V6 4x4** 03/08 - 77 -191 kW	**35-122074**	**24-172936**	VA: Øa: 55 мм
B8	**1.4 TSI, 1.6 TDI, 1.8 TSI, 1.8 TSI 4x4, 1.9 TDI, 2.0 TDI, 2.0 TDI 16V, 2.0 TDI 16V 4x4, 2.0 TDI 4x4, 2.0 TSI, 3.6 FSI 4x4, 3.6 V6 4x4** 03/08 - 77 -191 kW	**35-122081**	**24-178006**	спортивная подвеска VA: Øa: 55 мм
B12 PK	**1.4 TSI, 1.6 TDI, 1.8 TSI, 1.9 TDI, 2.0 TDI, 2.0 TDI 16V, 2.0 TSI** 03/08 - 77 -147 kW	**46-182685**		Наружный диаметр передней амортизационной стойки шасси 55 мм; Обязанность, предусмотренная экспертизой; с общим разрешением на эксплуатацию (ABE) VA: Глубина (экспертиза): 30 мм; Нагрузка оси до: 1210 кг HA: без регулируемой подвески; Глубина (экспертиза): 30 мм; Нагрузка оси до: 1250 кг
B14	**1.4 TSI, 1.6 TDI, 1.8 TSI, 1.8 TSI 4x4, 1.9 TDI, 2.0 TDI, 2.0 TDI 16V, 2.0 TDI 16V 4x4, 2.0 TDI 4x4, 2.0 TSI, 3.6 FSI 4x4, 3.6 V6 4x4** 03/08 - 77 -191 kW	**47-127708**		Øa: 55 мм; Обязанность, предусмотренная экспертизой VA: Глубина (экспертиза): 30-50 мм; Нагрузка оси до: 1210 кг HA: Глубина (экспертиза): 30-50 мм; Нагрузка оси до: 1250 кг
B16 PSS10	**1.4 TSI, 1.6 TDI, 1.8 TSI, 1.8 TSI 4x4, 1.9 TDI, 2.0 TDI, 2.0 TDI 16V, 2.0 TDI 16V 4x4, 2.0 TDI 4x4, 2.0 TSI, 3.6 FSI 4x4, 3.6 V6 4x4** 03/08 - 77 -191 kW	**48-135245**		Øa: 55 мм; Обязанность, предусмотренная экспертизой VA: Глубина (экспертиза): 30-50 мм; Нагрузка оси до: 1210 кг HA: Глубина (экспертиза): 30-50 мм; Нагрузка оси до: 1250 кг
B16 RC	**1.4 TSI, 1.6 TDI, 1.8 TSI, 1.8 TSI 4x4, 1.9 TDI, 2.0 TDI, 2.0 TDI 16V, 2.0 TDI 16V 4x4, 2.0 TDI 4x4, 2.0 TSI, 3.6 FSI 4x4, 3.6 V6 4x4** 03/08 - 77 -191 kW	**14-230615** iRC **49-196849**		Øa: 55 мм; тип модели: G07, G08, G09, G11; Обязанность, предусмотренная экспертизой VA: Глубина (экспертиза): 30-50 мм; Нагрузка оси до: 1140 кг HA: Глубина (экспертиза): 30-50 мм; Нагрузка оси до: 1040 кг
B16 BCS	**3.6 FSI 4x4, 3.6 V6 4x4** 11/08 - 191 kW	**48-215909**		Øa: 55 мм; Обязанность, предусмотренная экспертизой VA: Глубина (экспертиза): 10-20 мм; Нагрузка оси до: 1210 кг HA: Глубина (экспертиза): 10-30 мм; Нагрузка оси до: 1095 кг
SKODA SUPERB универсал (3T5)			
B1	**1.4 TSI, 1.6 TDI, 1.8 TSI, 1.8 TSI 4x4, 1.9 TDI, 2.0 TDI, 2.0 TDI 16V, 2.0 TDI 16V 4x4, 2.0 TDI 4x4, 2.0 TSI, 3.6 V6 4x4** 10/09 - 77 -191 kW	**12-224074**	**12-224081**	VA: с шариковым подшибником HA: без шарикового подшибника
B3	**1.4 TSI, 1.6 TDI, 1.8 TSI, 2.0 TSI** 10/09 - 77 -147 kW	**36-199839**	**36-199662**	
B3	**1.8 TSI 4x4, 2.0 TDI 16V 4x4, 2.0 TDI 4x4** 10/09 - 103 -125 kW	**36-199556**	**36-199679**	

S

Пригодны для			
SKODA			
SKODA SUPERB универсал (3T5)			
B3	**1.9 TDI, 2.0 TDI, 2.0 TDI 16V** 10/09 - 77 -125 kW	**36-199556**	**36-199662**
B4	**1.4 TSI, 1.6 TDI, 1.8 TSI, 1.8 TSI 4x4, 1.9 TDI, 2.0 TDI, 2.0 TDI 16V, 2.0 TDI 16V 4x4, 2.0 TDI 4x4, 2.0 TSI, 3.6 V6 4x4** 10/09 - 77 -191 kW	**22-151056**	**19-151069** стандартная подвеска VA: Øa: 55 мм
B4	**1.4 TSI, 1.6 TDI, 1.8 TSI, 1.8 TSI 4x4, 1.9 TDI, 2.0 TDI, 2.0 TDI 16V, 2.0 TDI 16V 4x4, 2.0 TDI 4x4, 2.0 TSI, 3.6 V6 4x4** 10/09 - 77 -191 kW	**22-151070**	**19-151083** спортивная подвеска VA: Øa: 55 мм
B6 Sport	**1.4 TSI, 1.6 TDI, 1.8 TSI, 1.8 TSI 4x4, 1.9 TDI, 2.0 TDI, 2.0 TDI 16V, 2.0 TDI 16V 4x4, 2.0 TDI 4x4, 2.0 TSI, 3.6 V6 4x4** 10/09 - 77 -191 kW	**35-122074**	**24-172936** VA: Øa: 55 мм
B8	**1.4 TSI, 1.6 TDI, 1.8 TSI, 1.8 TSI 4x4, 1.9 TDI, 2.0 TDI, 2.0 TDI 16V, 2.0 TDI 16V 4x4, 2.0 TDI 4x4, 2.0 TSI, 3.6 V6 4x4** 10/09 - 77 -191 kW	**35-122081**	**24-178006** спортивная подвеска VA: Øa: 55 мм
B12 PK	**1.4 TSI, 1.6 TDI, 1.8 TSI, 1.9 TDI, 2.0 TDI, 2.0 TDI 16V, 2.0 TSI** 10/09 - 77 -147 kW	**46-182685**	Наружный диаметр передней амортизационной стойки шасси 55 мм; Обязанность, предусмотренная экспертизой; с общим разрешением на эксплуатацию (ABE) VA: Глубина (экспертиза): 30 мм; Нагрузка оси до: 1210 кг HA: без регулируемой подвески; Глубина (экспертиза): 30 мм; Нагрузка оси до: 1250 кг
B14	**1.4 TSI, 1.6 TDI, 1.8 TSI, 1.8 TSI 4x4, 1.9 TDI, 2.0 TDI, 2.0 TDI 16V, 2.0 TDI 16V 4x4, 2.0 TDI 4x4, 2.0 TSI, 3.6 V6 4x4** 10/09 - 77 -191 kW	**47-127708**	Øa: 55 мм; Обязанность, предусмотренная экспертизой VA: Глубина (экспертиза): 30-50 мм; Нагрузка оси до: 1210 кг HA: Глубина (экспертиза): 30-50 мм; Нагрузка оси до: 1250 кг
B16 PSS10	**1.4 TSI, 1.6 TDI, 1.8 TSI, 1.8 TSI 4x4, 1.9 TDI, 2.0 TDI, 2.0 TDI 16V, 2.0 TDI 16V 4x4, 2.0 TDI 4x4, 2.0 TSI, 3.6 V6 4x4** 10/09 - 77 -191 kW	**48-135245**	Øa: 55 мм; Обязанность, предусмотренная экспертизой VA: Глубина (экспертиза): 30-50 мм; Нагрузка оси до: 1210 кг HA: Глубина (экспертиза): 30-50 мм; Нагрузка оси до: 1250 кг
B16 BCS	**3.6 V6 4x4** 10/09 - 191 kW	**48-215909**	Øa: 55 мм; Обязанность, предусмотренная экспертизой VA: Глубина (экспертиза): 10-20 мм; Нагрузка оси до: 1210 кг HA: Глубина (экспертиза): 10-30 мм; Нагрузка оси до: 1095 кг
SKODA YETI			
B1	**1.2 TSI, 1.4 TSI, 1.6 TDI, 1.8 TSI 4x4, 2.0 TDI, 2.0 TDI 4x4** 05/09 - 77 -125 kW	**12-224074**	**12-224081** VA: с шариковым подшибником HA: без шарикового подшибника
B3	**1.2 TSI** 09/09 - 77 kW	**37-148102**	**36-233793** VA: стандартная подвеска
B3	**1.4 TSI, 1.6 TDI** 06/10 - 77 -90 kW	**37-148140**	**36-233793** VA: стандартная подвеска
B3	**1.8 TSI 4x4, 2.0 TDI, 2.0 TDI 4x4** 05/09 - 81 -125 kW	**36-202287**	VA: стандартная подвеска
B4	**1.2 TSI, 1.4 TSI, 1.6 TDI, 1.8 TSI 4x4, 2.0 TDI, 2.0 TDI 4x4** 05/09 - 77 -125 kW	**22-183712**	**19-183749** стандартная подвеска; тип модели: G02 VA: Наружный диаметр передней амортизационной стойки шасси 50 мм

S

Пригодны для				
SKODA				
SKODA YETI				
B4	**1.2 TSI, 1.4 TSI, 1.6 TDI, 1.8 TSI 4x4, 2.0 TDI, 2.0 TDI 4x4** 05/09 - 77 -125 kW	**22-183729**	**19-183749**	стандартная подвеска; тип модели: G06 VA: Наружный диаметр передней амортизационной стойки шасси 55 мм
B6 Sport	**1.2 TSI, 1.4 TSI, 1.6 TDI, 1.8 TSI 4x4, 2.0 TDI, 2.0 TDI 4x4** 05/09 - 77 -125 kW	**35-158707**	**24-172936**	стандартная подвеска; тип модели: G02 G77 VA: Наружный диаметр передней амортизационной стойки шасси 50 мм
B6 Sport	**1.2 TSI, 1.4 TSI, 1.6 TDI, 1.8 TSI 4x4, 2.0 TDI, 2.0 TDI 4x4** 05/09 - 77 -125 kW	**35-158714**	**24-172936**	стандартная подвеска; тип модели: G06 VA: Наружный диаметр передней амортизационной стойки шасси 55 мм

SKODA (SVW)				
SKODA (SVW) OCTAVIA				
B1	**1.4 TSi, 1.6, 1.8 TSI, 2.0, 2.0 TSI** 06/07 - 77 -147 kW	**12-224074**	**12-226535**	VA: с шариковым подшибником HA: без шарикового подшибника
B3	**1.4 TSi, 1.6, 1.8 TSI, 2.0, 2.0 TSI** 06/07 - 77 -147 kW	**36-199594**	**36-134076**	стандартная подвеска
B4	**1.4 TSi, 1.6, 1.8 TSI, 2.0, 2.0 TSI** 06/07 - 77 -147 kW	**22-131607**	**19-127439**	стандартная подвеска VA: Øa: 50 мм HA: без регулируемой подвески
B4	**1.4 TSi, 1.6, 1.8 TSI, 2.0, 2.0 TSI** 06/07 - 77 -147 kW	**22-131614**	**19-127439**	стандартная подвеска VA: Øa: 55 мм HA: без регулируемой подвески
B4	**1.4 TSi, 1.6, 1.8 TSI, 2.0, 2.0 TSI** 06/07 - 77 -147 kW	**22-139184**	**19-127439**	спортивная подвеска VA: Øa: 50 мм HA: без регулируемой подвески
B4	**1.4 TSi, 1.6, 1.8 TSI, 2.0, 2.0 TSI** 06/07 - 77 -147 kW	**22-139191**	**19-127439**	спортивная подвеска VA: Øa: 55 мм HA: без регулируемой подвески
B6 Sport	**1.4 TSi, 1.6, 1.8 TSI, 2.0, 2.0 TSI** 06/07 - 77 -147 kW	**35-113751**	**24-172936**	стандартная подвеска VA: Øa: 50 мм HA: без регулируемой подвески
B6 Sport	**1.4 TSi, 1.6, 1.8 TSI, 2.0, 2.0 TSI** 06/07 - 77 -147 kW	**35-108177**	**24-172936**	стандартная подвеска VA: Øa: 55 мм HA: без регулируемой подвески
B8	**1.4 TSi, 1.6, 1.8 TSI, 2.0, 2.0 TSI** 06/07 - 77 -147 kW	**35-113768**	**24-178006**	спортивная подвеска VA: Øa: 50 мм HA: без регулируемой подвески
B8	**1.4 TSi, 1.6, 1.8 TSI, 2.0, 2.0 TSI** 06/07 - 77 -147 kW	**35-108191**	**24-178006**	спортивная подвеска VA: Øa: 55 мм HA: без регулируемой подвески
B12 PK	**1.4 TSi, 1.6, 1.8 TSI, 2.0, 2.0 TSI** 06/07 - 77 -147 kW	**46-182562**		Наружный диаметр передней амортизационной стойки шасси 50 мм; Обязанность, предусмотренная экспертизой; с общим разрешением на эксплуатацию (ABE) VA: Глубина (экспертиза): 30 мм; Нагрузка оси до: 1050 кг HA: Глубина (экспертиза): 30 мм; Нагрузка оси до: 1100 кг
B12 PK	**1.4 TSi, 1.6, 1.8 TSI, 2.0, 2.0 TSI** 06/07 - 77 -147 kW	**46-000279**		Наружный диаметр передней амортизационной стойки шасси 55 мм; Обязанность, предусмотренная экспертизой; с общим разрешением на эксплуатацию (ABE) VA: Глубина (экспертиза): 30 мм; Нагрузка оси до: 1050 кг HA: Глубина (экспертиза): 30 мм; Нагрузка оси до: 1100 кг
B14	**1.4 TSi, 1.6, 1.8 TSI, 2.0, 2.0 TSI** 06/07 - 77 -147 kW	**47-128347**		Øa: 50 мм; Обязанность, предусмотренная экспертизой VA: Глубина (экспертиза): 30-50 мм; Нагрузка оси до: 1210 кг HA: Глубина (экспертиза): 30-50 мм; Нагрузка оси до: 1250 кг
B14	**1.4 TSi, 1.6, 1.8 TSI, 2.0, 2.0 TSI** 06/07 - 77 -147 kW	**47-127708**		Øa: 55 мм; Обязанность, предусмотренная экспертизой VA: Глубина (экспертиза): 30-50 мм; Нагрузка оси до: 1210 кг HA: Глубина (экспертиза): 30-50 мм; Нагрузка оси до: 1250 кг

S

Пригодны для			

SKODA (SVW)

SKODA (SVW) OCTAVIA

B16 PSS10	**1.4 TSi, 1.6, 1.8 TSI, 2.0, 2.0 TSI** 06/07 - 77 -147 kW	**48-135238**	Наружный диаметр передней амортизационной стойки шасси 50 мм; Обязанность, предусмотренная экспертизой VA: Глубина (экспертиза): 30-50 мм; Нагрузка оси до: 1210 кг HA: Глубина (экспертиза): 30-50 мм; Нагрузка оси до: 1250 кг
B16 PSS10	**1.4 TSi, 1.6, 1.8 TSI, 2.0, 2.0 TSI** 06/07 - 77 -147 kW	**48-135245**	Øa: 55 мм; Обязанность, предусмотренная экспертизой VA: Глубина (экспертиза): 30-50 мм; Нагрузка оси до: 1210 кг HA: Глубина (экспертиза): 30-50 мм; Нагрузка оси до: 1250 кг
B16 RC	**1.4 TSi, 1.6, 1.8 TSI, 2.0, 2.0 TSI** 06/07 - 77 -147 kW	**14-230615** iRC **49-196849**	Øa: 55 мм; тип модели: G07, G08, G09, G11; Обязанность, предусмотренная экспертизой VA: Глубина (экспертиза): 30-50 мм; Нагрузка оси до: 1155 кг HA: Глубина (экспертиза): 30-50 мм; Нагрузка оси до: 1140 кг

SMART

SMART CABRIO

B4	**0.6** 03/00 - 01/04 40 kW	**22-102348**	**19-067971** OIO	на листовых рессорах
B4	**0.6, 0.7, 0.8 CDI** 03/00 - 01/04 30 -55 kW	**22-052261**	**19-067971** OIO	на витых пружинах VA: Должна использоваться серийная тарелка пружины
B12 PK	**0.6** 03/00 - 01/04 40 -45 kW	**46-207098**		двухтрубная система; Обязанность, предусмотренная экспертизой VA: Нагрузка оси до: 427 кг; на листовых рессорах HA: Глубина (экспертиза): 25 мм; Нагрузка оси до: 610 кг; на витых пружинах
B12 PK	**0.6, 0.7, 0.8 CDI** 03/00 - 01/04 30 -55 kW	**46-207104**		Должна использоваться серийная тарелка пружины; двухтрубная система; Обязанность, предусмотренная экспертизой; на витых пружинах VA: Глубина (экспертиза): 25 мм; Нагрузка оси до: 430 кг HA: Глубина (экспертиза): 25 мм; Нагрузка оси до: 610 кг
B14	**0.6, 0.7, 0.8 CDI** 03/00 - 01/04 30 -55 kW	**47-107632**		Для некоторых типов шин необходимы дистанционные шайбы; Обязанность, предусмотренная экспертизой; на витых пружинах VA: Глубина (экспертиза): 10-30 мм; Нагрузка оси до: 465 кг HA: Глубина (экспертиза): 10-30 мм; Нагрузка оси до: 610 кг

SMART CITY-COUPE (MC01)

B4	**0.6, 0.8 CDI** 07/98 - 01/04 30 -40 kW	**22-102348**	**19-067971** OIO	на листовых рессорах
B4	**0.6, 0.7, 0.8 CDI** 07/98 - 01/04 30 -55 kW	**22-052261**	**19-067971** OIO	на витых пружинах VA: Должна использоваться серийная тарелка пружины
B12 PK	**0.6, 0.8 CDI** 07/98 - 01/04 30 -40 kW	**46-207098**		двухтрубная система; Обязанность, предусмотренная экспертизой VA: Нагрузка оси до: 427 кг; на листовых рессорах HA: Глубина (экспертиза): 25 мм; Нагрузка оси до: 610 кг; на витых пружинах
B12 PK	**0.6, 0.7, 0.8 CDI, 0.7, 0.8 CDI, 0.7, 0.8 CDI** 07/98 - 01/07 30 -55 kW	**46-207104**		Должна использоваться серийная тарелка пружины; двухтрубная система; Обязанность, предусмотренная экспертизой; на витых пружинах VA: Глубина (экспертиза): 25 мм; Нагрузка оси до: 430 кг HA: Глубина (экспертиза): 25 мм; Нагрузка оси до: 610 кг
B14	**0.6, 0.7** 07/98 - 01/04 33 -55 kW	**47-107632**		Для некоторых типов шин необходимы дистанционные шайбы; Обязанность, предусмотренная экспертизой VA: Глубина (экспертиза): 10-30 мм; Нагрузка оси до: 430 кг; на витых пружинах HA: Глубина (экспертиза): 10-30 мм; Нагрузка оси до: 610 кг

S

Пригодны для			

SMART

SMART CITY-COUPE (MC01)

B14	**0.8 CDI** 03/01 - 01/04 30 kW	**47-107632**		Для некоторых типов шин необходимы дистанционные шайбы; Обязанность, предусмотренная экспертизой VA: Глубина (экспертиза): 10-30 мм; Нагрузка оси до: 430 кг; на витых пружинах HA: Глубина (экспертиза): 10-30 мм; Нагрузка оси от: 610 кг

SMART CROSSBLADE

B4	**0.6** 06/02 - 12/03 52 kW	**22-052261**	**19-067971** OIO	на витых пружинах VA: Должна использоваться серийная тарелка пружины
B14	**0.6** 06/02 - 12/03 52 kW	**47-107632**		Для некоторых типов шин необходимы дистанционные шайбы; Обязанность, предусмотренная экспертизой VA: Глубина (экспертиза): 10-30 мм; Нагрузка оси до: 465 кг HA: Глубина (экспертиза): 10-30 мм; Нагрузка оси до: 610 кг

SMART ROADSTER

B4	**0.7** 04/03 - 11/05 45 -60 kW	**22-052261**	**19-067971** OIO	VA: Должна использоваться серийная тарелка пружины
B12 PK	**0.7** 04/03 - 11/05 45 -60 kW	**46-207135**		Должна использоваться серийная тарелка пружины; двухтрубная система; Обязанность, предусмотренная экспертизой VA: Глубина (экспертиза): 25 мм; Нагрузка оси до: 465 кг HA: Глубина (экспертиза): 25 мм; Нагрузка оси до: 610 кг
B14	**0.7, 0.7 Brabus** 04/03 - 11/05 45 -74 kW	**47-107632**		Для некоторых типов шин необходимы дистанционные шайбы; Обязанность, предусмотренная экспертизой VA: Глубина (экспертиза): 10-30 мм; Нагрузка оси до: 465 кг HA: Глубина (экспертиза): 10-30 мм; Нагрузка оси до: 610 кг

SMART ROADSTER купе

B4	**0.7** 04/03 - 11/05 45 -60 kW	**22-052261**	**19-067971** OIO	VA: Должна использоваться серийная тарелка пружины
B12 PK	**0.7** 04/03 - 11/05 45 -60 kW	**46-207135**		Должна использоваться серийная тарелка пружины; двухтрубная система; Обязанность, предусмотренная экспертизой VA: Глубина (экспертиза): 25 мм; Нагрузка оси до: 465 кг HA: Глубина (экспертиза): 25 мм; Нагрузка оси до: 610 кг
B14	**0.7, 0.7 Brabus** 04/03 - 11/05 45 -74 kW	**47-107632**		Для некоторых типов шин необходимы дистанционные шайбы; Обязанность, предусмотренная экспертизой VA: Глубина (экспертиза): 10-30 мм; Нагрузка оси до: 465 кг HA: Глубина (экспертиза): 10-30 мм; Нагрузка оси до: 610 кг

SMART FORTWO купе

B4	**0.7, 0.8 CDI** 01/04 - 01/07 30 -55 kW	**22-052261**	**19-067971** OIO	на витых пружинах VA: Должна использоваться серийная тарелка пружины
B14	**0.7, 0.8 CDI** 01/04 - 01/07 30 -55 kW	**47-107632**		Для некоторых типов шин необходимы дистанционные шайбы; Обязанность, предусмотренная экспертизой; Нагрузка оси до: 430 кг; на витых пружинах VA: Глубина (экспертиза): 10-30 мм HA: Глубина (экспертиза): 10-30 мм

SMART FORTWO cabrio

B4	**0.7, 0.8 CDI** 01/04 - 01/07 30 -55 kW	**22-052261**	**19-067971** OIO	на витых пружинах VA: Должна использоваться серийная тарелка пружины

S

Пригодны для			

SMART

SMART FORTWO cabrio

B14	**0.7, 0.8 CDI** 01/04 - 01/07 30 -55 kW	**47-107632**		Для некоторых типов шин необходимы дистанционные шайбы; Обязанность, предусмотренная экспертизой; Нагрузка оси до: 465 кг; на витых пружинах VA: Глубина (экспертиза): 10-30 мм HA: Глубина (экспертиза): 10-30 мм

SMART FORFOUR

B3	**1.1, 1.3, 1.5** 01/04 - 06/06 47 -90 kW	**36-216147**	i.V.	стандартная подвеска
B3	**1.5 CDI** 09/04 - 06/06 50 -70 kW	**36-216154**	i.V.	стандартная подвеска
B4	**1.1, 1.3, 1.5, 1.5 BRABUS, 1.5 CDI** 09/04 - 06/06 47 -130 kW		**19-166278**	

SMART FORTWO купе

B4	**0.8 CDi, 1.0, 1.0 Turbo** 01/07 - 33 -88 kW	**22-145697**	**24-126793**	VA: Должна использоваться серийная тарелка пружины
B12 PK	**0.8 CDi, 1.0, 1.0 Turbo** 01/07 - 33 -88 kW	**46-207159**		Должна использоваться серийная тарелка пружины; Обязанность, предусмотренная экспертизой VA: Глубина (экспертиза): 20 мм; Нагрузка оси до: 440 кг HA: Глубина (экспертиза): 20 мм; Нагрузка оси до: 660 кг
B14	**0.8 CDi, 1.0, 1.0 Brabus, 1.0 Turbo, 1.0 Turbo Brabus** 01/07 - 33 -88 kW	**47-165403**		Обязанность, предусмотренная экспертизой VA: Глубина (экспертиза): 10-20 мм; Нагрузка оси до: 440 кг HA: Глубина (экспертиза): 10-30 мм; Нагрузка оси до: 660 кг

SMART FORTWO Cabrio

B4	**0.8 CDi, 1.0, 1.0 Turbo** 01/07 - 33 -62 kW	**22-145697**	**24-126793**	VA: Должна использоваться серийная тарелка пружины
B12 PK	**0.8 CDi, 1.0, 1.0 Turbo** 01/07 - 33 -62 kW	**46-207159**		Должна использоваться серийная тарелка пружины; Обязанность, предусмотренная экспертизой VA: Глубина (экспертиза): 20 мм; Нагрузка оси до: 440 кг HA: Глубина (экспертиза): 20 мм; Нагрузка оси до: 660 кг
B14	**0.8 CDi, 1.0, 1.0 Brabus, 1.0 Turbo, 1.0 Turbo Brabus** 01/07 - 33 -88 kW	**47-165403**		Обязанность, предусмотренная экспертизой VA: Глубина (экспертиза): 10-20 мм; Нагрузка оси до: 440 кг HA: Глубина (экспертиза): 10-30 мм; Нагрузка оси до: 660 кг

S

SSANGYONG

SSANGYONG KORANDO (K4)

B6 4600	**2.2 D** 12/88 - 12/96 50 kW	**24-002509**	**24-002608**	

SSANGYONG KORANDO (KJ)

B4	**2.0, 2.3, 2.3 D, 2.3 TDiC, 2.9 D, 2.9 TD, 3.2** 12/96 - 58 -162 kW	**19-140407**	**19-140414**	

SSANGYONG KORANDO Cabrio (KJ)

B4	**2.3, 2.9 D, 2.9 TD, 3.2** 06/97 - 72 -162 kW	**19-140407**	**19-140414**	

Пригодны для			

SSANGYONG

SSANGYONG MUSSO (FJ)

B6 4600	**2.0, 2.3, 2.3 D, 2.3 TDiC Привод на все колеса, 2.9 D, 2.9 TD, 3.2** 06/96 - 59 -162 kW	**24-016766**	*24-020787*	

SSANGYONG MUSSO SPORTS

B6 4600	**2.9 D, 2.9 D 4x4** 08/04 - 88 kW	**24-016766**	*24-020787*	

SUBARU

SUBARU BRZ

B6 Sport	**2.0** 06/12 - 147 kW	**35-228370** **35-228387**	**24-228398**	
B8	**2.0** 06/12 - 147 kW	**35-228417** **35-228424**	**24-228435**	
B12 PK	**2.0** 06/12 - 147 kW	**46-240309**		VA: Глубина (экспертиза): 25 мм; Нагрузка оси до: 876 кг HA: Глубина (экспертиза): 20 мм; Нагрузка оси до: 943 кг
B14	**2.0** 06/12 - 147 kW	**47-228337**		Обязанность, предусмотренная экспертизой VA: Глубина (экспертиза): 10-30 мм; Нагрузка оси до: 876 кг HA: Глубина (экспертиза): 10-30 мм; Нагрузка оси до: 943 кг
B16 PSS10	**2.0** 06/12 - 147 kW	**48-228299**		Обязанность, предусмотренная экспертизой VA: Глубина (экспертиза): 10-30 мм; Нагрузка оси до: 876 кг HA: Глубина (экспертиза): 10-30 мм; Нагрузка оси до: 943 кг

SUBARU FORESTER (SF)

B1	**2.0, 2.0 S Turbo** 08/97 - 09/02 90 -130 kW	**12-234080**		VA: с шариковым подшибником

SUBARU FORESTER (SG)

B1	**2.0, 2.0 S Turbo** 09/02 - 92 -130 kW	**12-234080**		стандартная подвеска VA: -> 05/05
B1	**2.0 X, 2.5 XT** 09/05 - 116 -169 kW	**12-234080**		стандартная подвеска VA: -> 11/07
B1	**2.5** 12/03 - 155 kW	**12-234080**		стандартная подвеска VA: -> 07/05
B4	**2.0, 2.0 S Turbo** 09/02 - 92 -130 kW	**22-165756** **22-165763**		Температура открытия Информационный номер; стандартная подвеска; без регулируемой подвески VA: -> 12/02
B4	**2.0, 2.0 S Turbo, 2.0 X, 2.5, 2.5 RX Nato AWD, 2.5 XT** 09/02 - 92 -169 kW	**22-166029** **22-166036**		Температура открытия Информационный номер; стандартная подвеска; без регулируемой подвески VA: 01/03 ->
B4	**2.0, 2.0 S Turbo** 09/02 - 92 -130 kW	**22-165756** **22-165763**		стандартная подвеска; без регулируемой подвески VA: -> 12/02
B4	**2.0, 2.0 S Turbo, 2.0 X, 2.5, 2.5 RX Nato AWD, 2.5 XT** 09/02 - 92 -169 kW	**22-166029** **22-166036**		стандартная подвеска; без регулируемой подвески VA: 01/03 ->

SUBARU IMPREZA седан (GC)

B1	**1.6 i, 1.6 i 4WD, 1.8 i, 1.8 i 4WD** 08/92 - 12/00 66 -76 kW	**12-234080**		стандартная подвеска VA: с шариковым подшибником

S

Пригодны для			
SUBARU			
SUBARU IMPREZA седан (GC)			
B1	**2.0 i 4WD** 10/95 - 12/00 85 kW	**12-234080**	VA: -> 07/98
B1	**2.0 i 4WD** 06/98 - 12/00 92 kW	**12-234080**	VA: с шариковым подшибником
B1	**2.0 Turbo GT 4WD** 03/94 - 12/00 155 kW	**12-234080**	VA: -> 07/97
B1	**2.0 Turbo GT 4WD** 06/98 - 12/00 160 kW	**12-234080**	VA: -> 07/00
B16 PSS9	**1.5, 1.6 i, 1.6 i 4WD, 1.8 i, 1.8 i 4WD, 2.0 AWD, 2.0 i, 2.0 i 4WD, 2.0 Turbo GT 4WD, 2.2 GX AWD** 03/94 - 09/00 66 -206 kW	**48-086035**	без рецензии TUV VA: Глубина (экспертиза): 50 мм HA: Глубина (экспертиза): 35 мм
SUBARU IMPREZA универсал (GF)			
B1	**1.6 i, 1.6 i 4WD, 1.8 i 4WD, 2.0 i 16V AWD, 2.0 i 4WD, 2.0 i Turbo 4WD, 2.0 Turbo GT 4WD** 03/94 - 12/00 66 -160 kW	**12-234080**	стандартная подвеска VA: с шариковым подшибником
B16 PSS9	**1.5 L, 1.6, 1.6 i, 1.6 i 4WD, 1.8 i, 1.8 i 4WD, 2.0, 2.0 i, 2.0 i 16V AWD, 2.0 i 4WD, 2.0 i Turbo 4WD, 2.0 Turbo GT 4WD, 2.2 GX AWD** 11/95 - 12/00 66 -160 kW	**48-086035**	без рецензии TUV VA: Глубина (экспертиза): 50 мм HA: Глубина (экспертиза): 35 мм
SUBARU IMPREZA седан (GD, GG)			
B1	**1.5, 2.0 WRX STi, 2.5 i WRX, 2.5 WRX STi** 09/05 - 77 -235 kW	**12-234080**	VA: -> 06/07
B1	**1.6 AWD, 2.0 i, 2.0 WRX STi, 2.0 WRX Turbo** 12/00 - 70 -195 kW	**12-234080**	VA: -> 08/05
B1	**2.0 i R** 09/05 - 118 kW	**12-234080**	VA: -> 06/06
B14	**1.5, 1.6, 1.6 AWD, 2.0 i, 2.0 i R, 2.0 i WRX AWD, 2.0 i Привод на все колеса, 2.0 WRX STi, 2.0 WRX Turbo, 2.2, 2.5 AWD, 2.5 i WRX, 2.5 i Привод на все колеса, 2.5 WRX STi** 03/01 - CH-Nr. 70 -235 kW	**47-101791**	-> CH.Nr.: XXXXXXXXX4XXXXXXX; Расстояние между крепежными отверстиями передней стойки 65мм; Обязанность, предусмотренная экспертизой VA: Глубина (экспертиза): 25-45 мм; Нагрузка оси до: 1030 кг HA: Глубина (экспертиза): 20-40 мм; Нагрузка оси до: 920 кг
B14	**1.5, 1.5 AWD, 1.6, 1.6 AWD, 2.0 AWD, 2.0 i, 2.0 i R, 2.0 i WRX AWD, 2.0 WRX STi, 2.0 WRX Turbo, 2.2, 2.5 AWD, 2.5 i WRX, 2.5 i Привод на все колеса, 2.5 WRX STi** CH-Nr. - 70 -235 kW	**47-124226**	CH.Nr.: XXXXXXXXX5XXXXXXX ->; Расстояние между крепежными отверстиями передней стойки 75мм; Обязанность, предусмотренная экспертизой VA: Глубина (экспертиза): 20-40 мм HA: Глубина (экспертиза): 30-40 мм
B16 PSS9	**1.5, 1.6, 1.6 AWD, 2.0 i, 2.0 i R, 2.0 i WRX AWD, 2.0 i Привод на все колеса, 2.0 WRX STi, 2.0 WRX Turbo, 2.2, 2.5 AWD, 2.5 i WRX, 2.5 i Привод на все колеса, 2.5 WRX STi** 03/01 - CH-Nr. 70 -235 kW	**48-103398**	-> CH.Nr.: XXXXXXXXX4XXXXXXX; Расстояние между крепежными отверстиями передней стойки 65мм; Обязанность, предусмотренная экспертизой VA: Глубина (экспертиза): 25-45 мм; Нагрузка оси до: 1030 кг HA: Глубина (экспертиза): 20-40 мм; Нагрузка оси до: 920 кг
B16 PSS9	**1.5, 1.5 AWD, 1.6, 1.6 AWD, 2.0 AWD, 2.0 i, 2.0 i R, 2.0 i WRX AWD, 2.0 WRX STi, 2.0 WRX Turbo, 2.2, 2.5 AWD, 2.5 i WRX, 2.5 i Привод на все колеса, 2.5 WRX STi** CH-Nr. - 70 -235 kW	**48-123525**	CH.Nr.: XXXXXXXXX5XXXXXXX ->; Расстояние между крепежными отверстиями передней стойки 75мм; Обязанность, предусмотренная экспертизой VA: Глубина (экспертиза): 20-40 мм HA: Глубина (экспертиза): 30-40 мм

S

Пригодны для			
SUBARU			
SUBARU IMPREZA седан (GD, GG)			
B16 PSS9	**2.0 AWD, 2.0 i WRX AWD, 2.0 i Привод на все колеса, 2.0 WRX STi, 2.0 WRX Turbo, 2.5 AWD, 2.5 i WRX, 2.5 i Привод на все колеса, 2.5 WRX STi** 09/05 - 112 -235 kW	*48-101288*	Страна-производитель укоротить на; без рецензии TUV VA: Глубина (экспертиза): 25-45 мм HA: Глубина (экспертиза): 20-40 мм
SUBARU IMPREZA Наклонная задняя часть			
B14	**2.0 i WRX AWD, 2.0 i Привод на все колеса, 2.0 WRX STi AWD, 2.5 AWD, 2.5 WRX** 12/02 - CH-Nr. 92 -195 kW	**47-101791**	-> CH.Nr.: XXXXXXXXX4XXXXXXX; Расстояние между крепежными отверстиями передней стойки 65мм; Обязанность, предусмотренная экспертизой VA: Глубина (экспертиза): 25-45 мм; Нагрузка оси до: 1030 кг HA: Глубина (экспертиза): 20-40 мм; Нагрузка оси до: 920 кг
B14	**2.0 i WRX AWD, 2.0 i Привод на все колеса, 2.0 WRX STi AWD, 2.5 AWD, 2.5 WRX** CH-Nr. - 92 -195 kW	**47-124226**	CH.Nr.: XXXXXXXXX5XXXXXXX ->; Расстояние между крепежными отверстиями передней стойки 75мм; Обязанность, предусмотренная экспертизой VA: Глубина (экспертиза): 25-45 мм; Нагрузка оси до: 1030 кг HA: Глубина (экспертиза): 20-40 мм; Нагрузка оси до: 960 кг
B16 PSS9	**2.0 i WRX AWD, 2.0 i Привод на все колеса, 2.0 WRX STi AWD, 2.5 AWD, 2.5 WRX** 12/02 - CH-Nr. 92 -195 kW	**48-103398**	-> CH.Nr.: XXXXXXXXX4XXXXXXX; Расстояние между крепежными отверстиями передней стойки 65мм; Обязанность, предусмотренная экспертизой VA: Глубина (экспертиза): 25-45 мм; Нагрузка оси до: 1030 кг HA: Глубина (экспертиза): 20-40 мм; Нагрузка оси до: 920 кг
B16 PSS9	**2.0 i WRX AWD, 2.0 i Привод на все колеса, 2.0 WRX STi AWD, 2.5 AWD, 2.5 WRX** CH-Nr. - 92 -195 kW	**48-123525**	CH.Nr.: XXXXXXXXX5XXXXXXX ->; Расстояние между крепежными отверстиями передней стойки 75мм; Обязанность, предусмотренная экспертизой VA: Глубина (экспертиза): 25-45 мм; Нагрузка оси до: 1030 кг HA: Глубина (экспертиза): 20-40 мм; Нагрузка оси до: 960 кг
SUBARU IMPREZA универсал (GD, GG)			
B1	**1.5, 2.4 WRX** 09/05 - 77 -169 kW	**12-234080**	VA: -> 06/07
B1	**1.6, 2.0, 2.0 Turbo, 2.0 WRX Turbo** 12/00 - 70 -165 kW	**12-234080**	VA: -> 08/05
B1	**2.0 i R** 09/05 - 118 kW	**12-234080**	VA: -> 06/06
B14	**1.5, 1.6, 2.0, 2.0 i R, 2.0 Turbo, 2.0 WRX Turbo** 12/02 - CH-Nr. 70 -165 kW	**47-101791**	-> CH.Nr.: XXXXXXXXX4XXXXXXX; Расстояние между крепежными отверстиями передней стойки 65мм; Обязанность, предусмотренная экспертизой VA: Глубина (экспертиза): 25-45 мм; Нагрузка оси до: 1030 кг HA: Глубина (экспертиза): 20-40 мм; Нагрузка оси до: 920 кг
B14	**1.5, 1.5 AWD, 1.6, 2.0, 2.0 AWD, 2.0 i R, 2.0 Turbo, 2.0 WRX STi AWD, 2.0 WRX Turbo, 2.2, 2.4 WRX, 2.5 AWD** CH-Nr. - 70 -221 kW	**47-124226**	CH.Nr.: XXXXXXXXX5XXXXXXX ->; Расстояние между крепежными отверстиями передней стойки 75мм; Обязанность, предусмотренная экспертизой VA: Глубина (экспертиза): 25-45 мм; Нагрузка оси до: 1030 кг HA: Глубина (экспертиза): 20-40 мм; Нагрузка оси до: 960 кг
B16 PSS9	**1.5, 1.6, 2.0, 2.0 i R, 2.0 Turbo, 2.0 WRX Turbo, 2.2** 06/01 - CH-Nr. 70 -165 kW	**48-103398**	-> CH.Nr.: XXXXXXXXX4XXXXXXX; Расстояние между крепежными отверстиями передней стойки 65мм; Обязанность, предусмотренная экспертизой VA: Глубина (экспертиза): 25-45 мм; Нагрузка оси до: 1030 кг HA: Глубина (экспертиза): 20-40 мм; Нагрузка оси до: 920 кг
B16 PSS9	**1.5, 1.5 AWD, 1.6, 2.0, 2.0 AWD, 2.0 i R, 2.0 Turbo, 2.0 WRX STi AWD, 2.0 WRX Turbo, 2.2, 2.4 WRX, 2.5 AWD** CH-Nr. - CH-Nr. 70 -221 kW	**48-123525**	CH.Nr.: XXXXXXXXX5XXXXXXX-> XXXXXXXXX7XXX; Расстояние между крепежными отверстиями передней стойки 75мм; Обязанность, предусмотренная экспертизой VA: Глубина (экспертиза): 25-45 мм; Нагрузка оси до: 1030 кг HA: Глубина (экспертиза): 20-40 мм; Нагрузка оси до: 960 кг

S

Пригодны для			

SUBARU

SUBARU IMPREZA Наклонная задняя часть (GR, GH, G3)

B16 PSS10	**1.5 AWD, 2.5, 2.5 AWD, 2.5 STI CS400** 01/08 - 79 -294 kW	**48-155830**	тип модели: G3; тип модели: STI; Обязанность, предусмотренная экспертизой VA: Глубина (экспертиза): 20-40 мм; Нагрузка оси до: 1050 кг HA: Глубина (экспертиза): 20-40 мм; Нагрузка оси до: 1040 кг

SUBARU IMPREZA седан (GR)

B16 PSS10	**2.5 WRX STI AWD** 01/11 - 221 kW	**48-155830**	тип модели: G3; тип модели: STI; Обязанность, предусмотренная экспертизой VA: Глубина (экспертиза): 20-40 мм; Нагрузка оси до: 1050 кг HA: Глубина (экспертиза): 20-40 мм; Нагрузка оси до: 1040 кг

SUBARU JUSTY III (G3X)

B3	**1.3, 1.5** 09/03 - 69 -73 kW	**36-219742**	i.V.	стандартная подвеска
B4	**1.3, 1.5** 09/03 - 69 -73 kW		**19-168784** OO	стандартная подвеска

SUBARU JUSTY IV

B3	**1.0** 01/07 - 51 kW	**36-219872**	**36-219773**	стандартная подвеска

SUBARU LEGACY I (BC)

B1	**1.6, 1800, 1800 4WD, 2.0, 2000 4WD, 2000 Turbo 4WD, 2200 4WD** 01/89 - 07/94 70 -147 kW	**12-234080**		VA: с шариковым подшибником

SUBARU LEGACY I универсал (BC, BJF)

B1	**1.6 GL, 1800, 1800 4WD, 2000, 2000 4WD, 2000 Turbo Super 4WD, 2200 Super 4WD** 01/89 - 07/94 70 -147 kW	**12-234080**		VA: с шариковым подшибником

SUBARU LEGACY II (BD, BG)

B1	**2.0 i, 2.0 i 4WD, 2.2 i 4WD, 2.5 i 4WD** 09/94 - 03/99 85 -110 kW	**12-234080**		стандартная подвеска VA: с шариковым подшибником
B4	**2.0 i 4WD, 2.2 i 4WD** 09/94 - 03/99 85 -96 kW		*22-049285*	без регулируемой подвески
B4	**2.5 i 4WD** 06/96 - 03/99 110 kW	*22-048066* *22-048073*	*22-049339*	тип модели: Outback; без регулируемой подвески
B4	**2.5 i 4WD** 06/96 - 03/99 110 kW	*22-048028* *22-048035*	*22-049315* *22-049322*	тип модели: ex. Outback; без регулируемой подвески

SUBARU LEGACY II универсал (BD, BG)

B1	**2.0 i, 2.0 i 4WD, 2.2 i 4WD, 2.5 i 4WD** 02/94 - 12/98 85 -110 kW	**12-234080**		VA: с шариковым подшибником
B4	**2.0 i 4WD, 2.2 i 4WD** 02/94 - 12/98 85 -96 kW		*22-049285*	без регулируемой подвески
B4	**2.5 i 4WD** 06/96 - 11/98 110 kW	*22-048028* *22-048035*	*22-049315* *22-049322*	тип модели: ex. Outback; без регулируемой подвески
B4	**2.5 i 4WD** 06/96 - 11/98 110 kW	*22-048066* *22-048073*	*22-049339*	тип модели: Outback; без регулируемой подвески

S

Пригодны для			
SUBARU			
SUBARU LEGACY III (BE, BH)			
B1 **2.0, 2.5** 10/98 - 08/03 92 -115 kW	**12-234080**		VA: с шариковым подшибником
B8 **2.0, 2.5** 10/98 - 08/03 92 -115 kW		*24-029513*	без регулируемой подвески; не для: Outback
SUBARU LEGACY III универсал (BE, BH)			
B1 **2.0, 2.5** 12/98 - 08/03 92 -115 kW	**12-234080**		VA: с шариковым подшибником
B8 **2.0** 12/98 - 08/03 92 kW		*24-029513*	без регулируемой подвески; не для: Outback
SUBARU LEGACY IV			
B4 **2.0, 2.0 D, 2.0 R, 2.0 Turbo AWD, 2.5, 2.5 i, 2.5 STI AWD, 2.5 T AWD, 3.0 R** 09/03 - 101 -194 kW	**22-165565** **22-165572**	**19-158686**	без регулируемой подвески; Варианты оснащения: BL; не для: Outback
B6 Sport **2.0, 2.0 D, 2.0 R, 2.0 Turbo AWD, 2.5, 2.5 i, 2.5 STI AWD, 2.5 T AWD, 3.0 R** 09/03 - 101 -194 kW	**35-118305** **35-118312**	**24-118323**	
B8 **2.0, 2.0 D, 2.0 R, 2.0 Turbo AWD, 2.5, 2.5 i, 2.5 STI AWD, 2.5 T AWD, 3.0 R** 09/03 - 101 -194 kW	**35-118336** **35-118343**	**24-118354**	
SUBARU LEGACY IV универсал (B13_)			
B4 **2.0, 2.0 D, 2.0 R, 2.0 Turbo AWD, 2.5, 2.5 i, 2.5 STI AWD, 2.5 T AWD, 3.0 R** 09/03 - 101 -194 kW	**22-165565** **22-165572**	**19-158686**	кроме исполнения для плохих дорог; без регулируемой подвески; Варианты оснащения: BL; не для: Outback
B6 Sport **2.0, 2.0 D, 2.0 R, 2.0 Turbo AWD, 2.5, 2.5 i, 2.5 STI AWD, 2.5 T AWD, 3.0 R** 09/03 - 101 -194 kW	**35-118305** **35-118312**	**24-118323**	кроме исполнения для плохих дорог; тип модели: BP; не для: Outback
B8 **2.0, 2.0 D, 2.0 R, 2.0 Turbo AWD, 2.5, 2.5 i, 2.5 STI AWD, 2.5 T AWD, 3.0 R** 09/03 - 101 -194 kW	**35-118336** **35-118343**	**24-118354**	кроме исполнения для плохих дорог; тип модели: BP; не для: Outback
SUBARU LEGACY V			
B4 **2.5 GT** 07/10 - 195 kW	i.V. i.V.	**19-229539**	стандартная подвеска
B4 **2.0 D, 2.0 i, 2.5 i** 09/09 - 110 -123 kW	i.V. i.V.	**19-229522**	стандартная подвеска
SUBARU LEGACY V универсал			
B4 **2.5 GT** 07/10 - 195 kW	i.V. i.V.	**19-229539**	стандартная подвеска
B4 **2.0 D, 2.0 i, 2.5 i** 09/09 - 110 -123 kW	i.V. i.V.	**19-229522**	стандартная подвеска
SUBARU LEGACY OUTBACK (BG)			
B1 **2.5** 01/96 - 12/99 110 kW	**12-234080**		VA: с шариковым подшибником
SUBARU OUTBACK (BE, BH)			
B1 **2.5, 3.0 H6** 10/00 - 08/03 115 -154 kW	**12-234080**		VA: с шариковым подшибником

S

Пригодны для			
SUBARU			
SUBARU OUTBACK (BL, BP)			
B4 **2.5, 3.0** 11/03 - 09/09 121 -180 kW	**22-229564** **22-229571**	19-229584	стандартная подвеска
SUBARU TREZIA			
B4 **1.3, 1.4 D** 03/11 - 66 -73 kW		**19-229492**	стандартная подвеска
SUZUKI			
SUZUKI ALTO III (EF)			
B4 **1.0, 1.3, 1.6** 09/94 - 06/02 39 -71 kW		*19-065038*	
SUZUKI BALENO (EG)			
B3 **1.3 i 16V, 1.6 i 16V** 07/95 - 05/02 63 -72 kW	**36-201259**	**36-219452**	стандартная подвеска
SUZUKI GRAND VITARA (FT, GT)			
B3 **1.6, 2.0, 2.0 HDI 110, 2.0 HDI 110 16V, 2.0 TD, 2.5 V6 24V** 03/98 - 07/03 64 -116 kW		**36-232949**	HA: стандартная подвеска
B3 **2.0 TD, 2.5 V6 24V** 03/98 - 07/03 64 -116 kW	**36-232932**		
B6 4600 **1.3, 1.6, 2.0, 2.0 HDI 110 16V, 2.0 TD, 2.5 V6 24V** 03/98 - 07/03 61 -106 kW	**35-181675**	**24-065184**	
SUZUKI IGNIS (FH)			
B1 **1.3, 1.3 4WD** 10/00 - 09/03 61 kW	12-242191		
B4 **1.3** 10/00 - 09/03 61 kW		**19-168487**	стандартная подвеска
B4 **1.3 4WD** 10/00 - 09/03 61 kW		**19-168494**	стандартная подвеска
SUZUKI IGNIS II			
B1 **1.3** 09/03 - 69 kW	12-242191		
B3 **1.3** 09/03 - 69 kW	**36-219742**	i.V.	стандартная подвеска
B3 **1.5** 09/03 - 73 kW	**36-219742**	i.V.	стандартная подвеска; механическая КПП
B4 **1.3, 1.3 4x4, 1.3 DDiS, 1.5, 1.5 4x4** 09/03 - 51 -73 kW		**19-168784**	стандартная подвеска
SUZUKI JIMNY (FJ)			
B6 4600 **0.7, 0.7 4x4, 1.0, 1.3 16V, 1.3 16V 4WD, 1.3 16V 4x4, 1.3 4x4, 1.5 DDiS 4WD, 1.5 DDiS 4x4, 1.6 VVT** 09/98 - 39 -76 kW	**24-193382**	**24-193399**	VA: мин. длина: 285 мм; Параметр: 80/77 HA: мин. длина: 303 мм; Параметр: 85/62

S

Пригодны для			
SUZUKI			
SUZUKI LIANA (ER)			
B4 **1.3, 1.4 DDiS, 1.6, 1.6 4WD, 1.8 i** 10/01 - 66 -92 kW	**22-212986** **22-212993**	**22-213686** **22-213693**	стандартная подвеска VA: для автомобилей без стабилизатора
B4 **1.3, 1.4 DDiS, 1.6, 1.6 4WD, 1.8 i** 10/01 - 66 -92 kW	**22-229113** **22-229120**	**22-213686** **22-213693**	стандартная подвеска VA: для автомобилей со стабилизатором
SUZUKI LIANA универсал (ER)			
B4 **1.3, 1.4 DDiS, 1.6, 1.6 4WD, 1.8 i, 2.3** 07/01 - 12/07 66 -114 kW	**22-212986** **22-212993**	**22-213686** **22-213693**	стандартная подвеска VA: для автомобилей без стабилизатора
B4 **1.3, 1.4 DDiS, 1.6, 1.8 i, 2.3** 07/01 - 12/07 66 -114 kW	**22-229113** **22-229120**	**22-213686** **22-213693**	стандартная подвеска VA: для автомобилей со стабилизатором
SUZUKI LJ 80 вездеход закрытый			
B4 **4x4** 11/77 - 12/81 29 kW	*19-028774*	*19-028781*	
B6 4600 **4x4** 11/77 - 12/81 29 kW	**24-012157** *24-003100*	*24-004374*	
SUZUKI LJ 80			
B4 **0.8** 01/80 - 01/84 29 kW	*19-028774*	*19-028781*	
B6 4600 **0.8** 01/80 - 01/84 29 kW	**24-012157** *24-003100*	*24-004374*	
SUZUKI LJ 81 пикап			
B4 **4x4** 11/77 - 12/81 29 kW	*19-028774*	*19-028781*	
B6 4600 **4x4** 11/77 - 12/81 29 kW	**24-012157** *24-003100*	*24-004374*	
SUZUKI SAMURAI (SJ)			
B4 **1.0 AWD, 1.3, 1.3 AWD, 1.9 D, 1.9 TD** 11/88 - 12/04 33 -63 kW	*19-028774*	*19-028781*	
B6 4600 **1.0 AWD, 1.3, 1.3 AWD, 1.9 D, 1.9 TD** 11/88 - 12/04 33 -63 kW	**24-012157**	**24-012164**	
SUZUKI SIERRA Вездеход открытый (SJ)			
B4 **1.3** 09/84 - 07/99 47 -51 kW	*19-028774*	*19-028781*	
B6 4600 **1.3** 09/84 - 07/99 47 -51 kW	**24-012157**	**24-012164**	
SUZUKI SIERRA пикап (SJ)			
B4 **1.0 AWD, 1.3 AWD** 09/81 - 03/90 33 -47 kW	*19-028774*	*19-028781*	
B6 4600 **1.0 AWD, 1.3 AWD** 09/81 - 03/90 33 -47 kW	**24-012157**	**24-012164**	
SUZUKI SIERRA II пикап (SJ)			
B4 **Привод на все колеса** 12/88 - 02/00 33 kW	*19-028774*	*19-028781*	

S

Пригодны для			
SUZUKI			
SUZUKI SIERRA II пикап (SJ)			
B6 4600 **Привод на все колеса** 12/88 - 02/00 33 kW	**24-012157**	**24-012164**	
SUZUKI SJ 410			
B4 **1.0** 09/81 - 12/88 33 kW	*19-028774*	*19-028781*	
B6 4600 **1.0** 09/81 - 12/88 33 kW	**24-012157** *24-003100*	**24-012164** *24-004374*	
SUZUKI SJ 410 Cabrio			
B4 **1.0** 09/81 - 12/88 33 kW	*19-028774*	*19-028781*	
B6 4600 **1.0** 09/81 - 12/88 33 kW	**24-012157** *24-003100*	**24-012164** *24-004374*	
SUZUKI SJ 413			
B4 **1.3** 09/84 - 08/90 44 -63 kW	*19-028774*	*19-028781*	
B6 4600 **1.3** 09/84 - 08/90 44 -63 kW	**24-012157**	**24-012164**	
SUZUKI SPLASH			
B4 **1.0, 1.2, 1.2 VVT, 1.3 CDTI** 01/08 - 48 -69 kW	**22-166722** **22-166739**	**19-156545**	
B6 Sport **1.0, 1.2, 1.2 VVT, 1.3 CDTI** 01/08 - 48 -69 kW	**22-222121** **22-222138**	**24-222143**	
B8 **1.0, 1.2, 1.2 VVT, 1.3 CDTI** 01/08 - 48 -69 kW	**22-222152** **22-222169**	**24-222143**	
SUZUKI SX4 (GY)			
B4 **1.6 VVT 4x4, 1.9 DDiS 4x4, 2.0 16V 4x4, 2.0 4x4, 2.0 DDiS 4x4** 06/06 - 79 -112 kW		**19-170428**	
SUZUKI SWIFT II Наклонная задняя часть (EA, MA)			
B3 **1.0, 1.0 i, 1.3** 03/89 - 05/01 37 -50 kW		*36-219421*	стандартная подвеска; страна выпуска автомобиля: Венгрия
B3 **1.0, 1.0 i, 1.3** 03/89 - 12/92 37 -50 kW		*36-200986*	стандартная подвеска; Число дверей: 5
B3 **1.0, 1.0 i** 01/93 - 05/01 37 -39 kW		*36-200870*	стандартная подвеска
B3 **1.0 i** 03/89 - 12/91 40 kW		*36-200986*	стандартная подвеска; Число дверей: 5
B3 **1.3** 01/93 - 05/01 50 kW		*36-200870*	стандартная подвеска; Число дверей: 3
B3 **1.3** 03/89 - 12/03 51 -63 kW		*36-200870*	стандартная подвеска; Число дверей: 3; АКПП
B3 **1.3** 03/89 - 12/03 51 -63 kW		*36-200986*	стандартная подвеска; Число дверей: 5

S

Пригодны для			
SUZUKI			
SUZUKI SWIFT II Наклонная задняя часть (EA, MA)			
B3 **1.3 GTi** 03/89 - 05/01 74 kW	*36-219377*	*36-200870*	стандартная подвеска; Число дверей: 3
SUZUKI SWIFT II седан (AH, AJ)			
B3 **1.3** 03/89 - CH-Nr. 50 -52 kW		*36-200986*	-> CH.Nr.: 00107571; стандартная подвеска
B3 **1.3** CH-Nr. - 05/01 50 -52 kW	*36-219377*	*36-200986*	CH.Nr.: 00107572 ->; стандартная подвеска
B4 **1.3, 1.6** 01/91 - 05/01 50 -70 kW	*22-048103* *22-048110*		
B4 **1.6 i** 01/90 - 05/01 68 kW	*22-048103* *22-048110*		
SUZUKI SWIFT кабрио (SF413)			
B3 **1.3 i** 09/91 - 10/96 50 kW		*36-200870*	стандартная подвеска; механическая КПП
B3 **1.3 i** 09/91 - 10/96 50 kW	*36-219377*	*36-200870*	стандартная подвеска; АКПП
B4 **1.3 i** 09/91 - 10/96 50 kW	*22-048103* *22-048110*		
SUZUKI SWIFT III (SG)			
B1 **1.3, 1.6** 02/05 - 68 -92 kW	**12-234097**		стандартная подвеска VA: -> 01/11
B1 **1.5** 02/05 - 75 kW	**12-234097**		стандартная подвеска VA: -> 09/10
B1 **1.3 DDiS** 08/05 - 51 -55 kW	**12-234097**		стандартная подвеска VA: -> 01/08
B3 **1.3, 1.3 DDiS, 1.5, 1.6** 02/05 - 51 -92 kW	**36-237463**	**36-237791**	стандартная подвеска
B4 **1.3, 1.3 DDiS, 1.5, 1.6** 02/05 - 51 -92 kW	**22-166722** **22-166739**	**19-156545**	
B6 Sport **1.3, 1.3 DDiS, 1.5, 1.6** 02/05 - 51 -92 kW	**22-222121** **22-222138**	**24-222143**	
B8 **1.3, 1.3 DDiS, 1.5, 1.6** 02/05 - 51 -92 kW	**22-222152** **22-222169**	**24-222143**	
B14 **1.3, 1.3 DDiS, 1.5, 1.6** 02/05 - 51 -92 kW	**47-167551**		Обязанность, предусмотренная экспертизой VA: Глубина (экспертиза): 10-30 мм; Нагрузка оси до: 830 кг HA: Глубина (экспертиза): 0-20 мм; Нагрузка оси до: 830 кг
SUZUKI SWIFT IV			
B4 **1.2, 1.3 DDiS, 1.4, 1.6** 10/10 - 55 -100 kW	i.V. i.V.	**19-156545**	
B14 **1.2, 1.3 DDiS, 1.4, 1.6** 10/10 - 55 -100 kW	**47-218871**		Обязанность, предусмотренная экспертизой VA: Глубина (экспертиза): 0-35 мм; Нагрузка оси до: 820 кг HA: Глубина (экспертиза): 0-35 мм; Нагрузка оси до: 800 кг

S

Пригодны для			
SUZUKI			
SUZUKI VITARA (ET, TA)			
B3 **1.6, 1.6 i 16V** 07/88 - 03/98 59 -71 kW	**36-201488**		стандартная подвеска; Число дверей: 3
B3 **1.6, 1.6 i 16V, 2.0 TD Intercooler** 07/88 - 03/98 59 -71 kW		**36-201242**	стандартная подвеска; Число дверей: 5
B3 **2.0 TD, 2.0 V6 24V, 2.5 V6 24V** 12/94 - 03/98 52 -118 kW	**36-200948**	**36-201242**	стандартная подвеска; Число дверей: 5
B4 **1.6, 1.6 i 16V** 07/88 - 03/98 59 -71 kW		**19-028798**	
B4 **2.0 16V** 12/96 - 03/98 97 kW		**19-028798**	
B4 **2.0 V6 24V** 01/96 - 03/98 100 kW		**19-028798**	
B4 **1.9 D, 2.0 TD, 2.0 TD Intercooler** 01/96 - 03/98 50 -64 kW		**19-028798**	
B6 4600 **1.6, 1.6 i 16V, 1.9 D, 2.0 16V, 2.0 TD, 2.0 TD Intercooler, 2.0 V6 24V, 2.5 V6 24V** 07/88 - 03/98 50 -118 kW	**35-003991**	**24-015882**	
SUZUKI VITARA Cabrio (ET, TA)			
B3 **1.6, 1.6 16V, 1.6 i 16V, 1.6 i 16V 4x4** 07/88 - 12/97 59 -71 kW	**36-201488**		стандартная подвеска
B4 **1.6** 07/88 - 01/95 59 kW		**19-028798**	
B4 **1.6 16V** 07/90 - 12/95 71 kW		**19-028798**	
B4 **1.6 16V** 01/96 - 03/99 71 kW		**19-028798**	
B4 **1.9 D, 2.0 16V** 01/95 - 03/99 50 -97 kW		**19-028798**	
B6 4600 **1.6, 1.6 16V, 1.9 D, 2.0 16V** 07/88 - 03/99 50 -97 kW	**35-003991**	**24-015882**	
SUZUKI WAGON R+ (EM)			
B8 **1.0, 1.2, 1.2 4WD, 1.0, 1.2** 02/98 - 08/05 44 -59 kW		*24-067966*	
SUZUKI WAGON R+ (MM)			
B1 **1.3** 05/00 - 56 -69 kW	**12-242191**		
B4 **1.3, 1.3 DDiS** 05/00 - 51 -69 kW		**19-168784**	стандартная подвеска; тип модели: RB413 : MA53
SUZUKI X-90 (EL)			
B4 **1.6 i 16V, 1.6 i 16V 4x4** 09/95 - 12/97 71 kW		**19-028798**	с АБС
B6 4600 **1.6 i 16V, 1.6 i 16V 4x4** 09/95 - 12/97 71 kW	**35-003991**	**24-015882**	

S

Пригодны для				
SUZUKI (CHANGAN)				
SUZUKI (CHANGAN) LIANA A+				
B4	**1.4** 10/10 - 73 kW	**22-212986** **22-212993**	**22-213686** **22-213693**	стандартная подвеска VA: для автомобилей без стабилизатора
B4	**1.4** 10/10 - 73 kW	**22-229113** **22-229120**	**22-213686** **22-213693**	стандартная подвеска VA: для автомобилей со стабилизатором
SUZUKI (CHANGAN) SWIFT (EZ, MZ)				
B4	**1.3, 1.5** 05/05 - 63 -76 kW	**22-166722** **22-166739**	**19-156545**	
B6 Sport	**1.3, 1.5** 05/05 - 63 -76 kW	**22-222121** **22-222138**	**24-222143**	
B8	**1.3, 1.5** 05/05 - 63 -76 kW	**22-222152** **22-222169**	**24-222143**	
B14	**1.3, 1.5** 05/05 - 63 -76 kW	**47-167551**		Обязанность, предусмотренная экспертизой VA: Глубина (экспертиза): 10-30 мм; Нагрузка оси до: 830 кг HA: Глубина (экспертиза): 0-20 мм; Нагрузка оси до: 830 кг
SUZUKI (CHANGHE)				
SUZUKI (CHANGHE) LIANA				
B4	**1.6, 1.6 VVTi** 11/05 - 70 -80 kW	**22-212986** **22-212993**	**22-213686** **22-213693**	стандартная подвеска VA: для автомобилей без стабилизатора
B4	**1.6, 1.6 VVTi** 11/05 - 70 -80 kW	**22-229113** **22-229120**	**22-213686** **22-213693**	стандартная подвеска VA: для автомобилей со стабилизатором
TOFAS				
TOFAS SAHIN седан				
B4	**1.4 Mirafiori, 1.6 IE, 1.6 S** 01/80 - 12/03 51 -63 kW		*19-019291*	
TOFAS DOGAN				
B4	**1.6, 1.6 i.e, 1.6 IE** 01/76 - 07/02 59 -66 kW		*19-019291*	
TOYOTA				
TOYOTA AURIS (NRE15_, ZZE15_, ADE15_, ZRE15_, NDE15_)				
B3	**1.33 Dual-VVTi, 1.4 VVTi** 03/07 - 71 -74 kW	**36-215744**	**36-215775**	стандартная подвеска
B3	**1.33 Dual-VVTi, 1.4 VVTi** 03/07 - 71 -74 kW		**36-215782**	стандартная подвеска; Усиленное оснащение .
B3	**1.4 D-4D, 1.6, 1.6 VVTi, 1.8, 1.8 VVTi** 10/06 - 66 -108 kW	**36-215751**	**36-215775**	стандартная подвеска
B3	**1.4 D-4D, 1.6, 1.6 VVTi, 1.8, 1.8 VVTi** 10/06 - 66 -108 kW	**36-215768**	**36-215782**	стандартная подвеска; Усиленное оснащение .
B3	**2.0 D-4D** 03/07 - 93 kW	**36-215768**	**36-215775**	стандартная подвеска

Пригодны для			

TOYOTA

TOYOTA AURIS (NRE15_, ZZE15_, ADE15_, ZRE15_, NDE15_)

B3	**2.0 D-4D** 03/07 - 93 kW		**36-215782**	стандартная подвеска; Усиленное оснащение .
B4	**1.33 Dual-VVTi, 1.4 D-4D, 1.4 VVTi, 1.6, 1.6 VVTi, 1.8, 1.8 VVTi, 2.0 D-4D, 2.2 D** 03/07 - 66 -130 kW	**22-168337** **22-168344**	**19-168210**	стандартная подвеска

TOYOTA AVENSIS (_T22_)

B4	**1.6, 1.8, 2.0, 2.0 D, 2.0 D-4D, 2.0 TD** 09/97 - 02/03 61 -94 kW		*22-049636*	

TOYOTA AVENSIS Liftback (_T22_)

B4	**1.6, 1.8, 2.0, 2.0 D, 2.0 D-4D, 2.0 TD** 09/97 - 02/03 61 -94 kW		*22-049636*	

TOYOTA AVENSIS Station Wagon (_T22_)

B4	**1.6, 1.8, 1.9 D, 2.0, 2.0 D-4D, 2.0 TD** 09/97 - 02/03 61 -94 kW		*22-049636*	

TOYOTA AVENSIS VERSO (AC_)

B4	**2.0 D4-D, 2.0 VVT-i** 08/01 - 11/09 85 -110 kW		**19-166452**	стандартная подвеска

TOYOTA AVENSIS (T25)

B3	**1.6 VVT-i, 1.8, 2.0** 04/03 - 11/08 81 -108 kW	i.V.	**36-241187**	Температура открытия Ток холодной прокрутки DIN (в А); стандартная подвеска
B3	**1.6 VVT-i, 1.8** 04/03 - 11/08 81 -95 kW	**36-241170**	i.V.	Страна-производитель Ток холодной прокрутки DIN (в А); стандартная подвеска
B3	**2.0** 04/03 - 11/08 108 kW	**36-241194**		Страна-производитель Ток холодной прокрутки DIN (в А); стандартная подвеска
B4	**1.6 VVT-i, 1.8, 2.0, 2.0 D-4D, 2.2 D-4D, 2.2 D-CAT, 2.2 TD, 2.4** 04/03 - 11/08 74 -130 kW	**22-156358** **22-156365**	**19-219158**	

TOYOTA AVENSIS седан (T25)

B3	**1.6 VVT-i, 1.8, 2.0** 04/03 - 11/08 81 -108 kW	**36-241170**	i.V.	Страна-производитель Ток холодной прокрутки DIN (в А); стандартная подвеска
B4	**1.6 VVT-i, 1.8, 2.0, 2.0 D-4D, 2.2 D-4D, 2.2 D-CAT, 2.2 TD, 2.4** 04/03 - 11/08 74 -130 kW	**22-156358** **22-156365**		

T

TOYOTA AVENSIS универсал (T25)

B4	**1.6 VVT-i, 1.8, 2.0, 2.0 D-4D, 2.2 D-4D, 2.2 D-CAT, 2.2 TD, 2.4** 04/03 - 11/08 74 -130 kW	**22-156358** **22-156365**		

TOYOTA AVENSIS универсал (T27)

B3	**2.0 D-4D** 02/09 - 91 -93 kW	37-239794	36-239771	стандартная подвеска

TOYOTA AYGO (B10)

B1	**1.0, 1.0 GPL, 1.4 HDi** 07/05 - 40 -50 kW	**12-234172**		стандартная подвеска VA: с шариковым подшибником

Пригодны для			
TOYOTA			
TOYOTA AYGO (B10)			
B3	**1.0, 1.0 GPL** 07/05 - 50 kW	**36-200764**	**36-200795**	стандартная подвеска
B3	**1.0, 1.0 GPL** 07/05 - 50 kW	**36-200788**	**36-200795**	стандартная подвеска; Усиленное оснащение .
B3	**1.4 HDi** 07/05 - 08/10 40 kW	**36-200788**	**36-200795**	стандартная подвеска
B4	**1.0, 1.0 GPL, 1.4 HDi** 07/05 - 40 -50 kW	**22-146809** **22-146816**	**19-147659**	
B6 Sport	**1.0, 1.0 GPL, 1.4 HDi** 07/05 - 40 -50 kW	**22-235428** **22-235435**	**19-235448**	
B8	**1.0, 1.0 GPL, 1.4 HDi** 07/05 - 40 -50 kW	**22-235459** **22-235466**	**19-235479**	
B12 PK	**1.0, 1.4 HDi** 07/05 - 40 -50 kW	**46-207166**		двухтрубная система; Обязанность, предусмотренная экспертизой VA: Глубина (экспертиза): 30 мм; Нагрузка оси до: 695 кг HA: Глубина (экспертиза): 30 мм; Нагрузка оси до: 695 кг
TOYOTA CAMRY (_V1_)			
B4	**2.2, 2.5, 3.0** 06/91 - 08/94 100 -138 kW		*22-049582* *22-049599*	
B4	**2.2** 08/94 - 08/96 100 kW	*22-048325* *22-048332*	*22-049582* *22-049599*	
B4	**2.5, 3.0** 08/94 - 08/96 129 -138 kW	*22-048325* *22-048332*	*22-049582* *22-049599*	
TOYOTA CAMRY Station Wagon (_V10)			
B4	**2.2, 3.0** 03/92 - 08/94 100 -138 kW		*22-049582* *22-049599*	
B4	**2.2** 08/94 - 07/96 100 kW	*22-048325* *22-048332*	*22-049582* *22-049599*	
B4	**3.0** 08/94 - 07/96 138 kW	*22-048325* *22-048332*	*22-049582* *22-049599*	
TOYOTA CAMRY (_V30)			
B4	**2.4 VVT-i, 3.0 V6** 11/01 - 01/06 112 -137 kW	**22-165978** **22-165985**	**22-165381** **22-165398**	стандартная подвеска
TOYOTA CAMRY седан (_V40)			
BSK	**2.4 VVTi, 3.5** 01/06 - 09/11 116 -209 kW	*53-008008*		тип модели: AC / GSV40; для бронированных машин; Класс сопротивления B6
TOYOTA CARINA (TA1_)			
B4	**1.6** 10/75 - 03/78 55 -63 kW	*21-030567*	*19-019437*	
B6 Sport	**1.6** 10/75 - 03/78 55 -63 kW		**24-003193**	

T

Пригодны для				
TOYOTA				
TOYOTA CARINA (TA4L, TA6_L)				
B4	**1.6, 1.8, 1.8 D** 01/78 - 02/87 48 -63 kW	*21-030567*	*19-019598*	
TOYOTA CARINA Station Wagon (TA4K, TA6K)				
B4	**1.6, 1.8, 1.8 D** 04/78 - 09/83 48 -57 kW	*21-030567*	*19-019598*	
TOYOTA CARINA II (_T15_)				
B4	**1.6** 10/83 - 11/87 55 -63 kW	*21-031090*	*22-181459* *22-044587*	
B4	**1.8 GLI, 2.0 D** 10/83 - 05/88 50 -74 kW		*22-181459* *22-044587*	
TOYOTA CARINA II (_T17_)				
B4	**1.6** 12/87 - 03/92 66 -75 kW	*21-031366*		
B4	**2.0 GLI** 12/87 - 03/92 89 kW	*21-031397*	*22-049483* *22-049490*	
B4	**2.0 D** 03/88 - 06/93 54 kW	*21-031397*		
TOYOTA CARINA II седан (_T17_)				
B4	**1.6** 12/87 - 03/92 66 -75 kW	*21-031366*		
B4	**2.0 GLI** 12/87 - 03/92 89 kW	*21-031397*	*22-049483* *22-049490*	
B4	**2.0 D** 03/88 - 06/93 54 kW	*21-031397*		
TOYOTA CARINA II Station Wagon (_T17_)				
B4	**1.6** 12/87 - 03/92 66 -75 kW	*21-031366*		
B4	**2.0** 12/87 - 04/92 89 kW	*21-031397*	*22-049483* *22-049490*	
B4	**2.0 D** 12/87 - 01/92 54 kW	*21-031397*		
TOYOTA CARINA E (_T19_)				
B4	**1.6, 1.6 16V** CH-Nr. - 01/96 73 -85 kW		*22-059543* *22-059550*	CH.Nr.: SB... ->; Температура открытия Ток холодной прокрутки DIN (в А); страна выпуска автомобиля: Великобритания
B4	**1.6, 1.6 16V, 1.6 GLI** CH-Nr. - 09/97 73 -85 kW	**22-048202** **22-048219**		CH.Nr.: JT... ->; кроме исполнения для плохих дорог; страна выпуска автомобиля: Япония
B4	**1.6, 1.6 16V, 1.6 GLI** CH-Nr. - 09/97 73 -85 kW	**22-048202** **22-048219**	*22-049445* *22-049452*	CH.Nr.: JT... ->; исполнение для плохих дорог; страна выпуска автомобиля: Япония
B4	**1.6 GLI** CH-Nr. - 08/93 79 kW	**22-048202** **22-048219**		CH.Nr.: SB... ->; Температура открытия Ток холодной прокрутки DIN (в А); страна выпуска автомобиля: Великобритания
B4	**1.6 GLI** CH-Nr. - 08/93 79 kW	**22-048202** **22-048219**	*22-049445* *22-049452*	CH.Nr.: SB... ->; Страна-производитель Ток холодной прокрутки DIN (в А); страна выпуска автомобиля: Великобритания
B4	**1.6 GLI** 08/93 - 01/96 79 kW		*22-059543* *22-059550*	CH.Nr.: SB... ->; Температура открытия Ток холодной прокрутки DIN (в А); страна выпуска автомобиля: Великобритания

T

Пригодны для				
TOYOTA				
TOYOTA CARINA E (_T19_)				
B4	**1.8** CH-Nr. - 01/96 79 kW		*22-059543* *22-059550*	CH.Nr.: SB... ->; Температура открытия Ток холодной прокрутки DIN (в А); страна выпуска автомобиля: Великобритания
B4	**2.0 GLI, 2.0 i** CH-Nr. - 01/96 93 -98 kW		*22-059543* *22-059550*	CH.Nr.: SB... ->; Температура открытия Ток холодной прокрутки DIN (в А); страна выпуска автомобиля: Великобритания
B4	**2.0 GLI, 2.0 i** CH-Nr. - 09/97 93 -98 kW	*21-031410*	*22-059543* *22-059550*	CH.Nr.: JT... ->; кроме исполнения для плохих дорог; страна выпуска автомобиля: Япония
B4	**2.0 GLI, 2.0 i** CH-Nr. - 09/97 93 -98 kW	*21-031410*		CH.Nr.: JT... ->; исполнение для плохих дорог; страна выпуска автомобиля: Япония
B4	**2.0 GTi, 2.0 GTi 16V** 04/92 - 09/97 116 -129 kW		*22-059543* *22-059550*	
B4	**2.0 D** CH-Nr. - 01/96 54 kW		*22-059543* *22-059550*	CH.Nr.: SB... ->; Температура открытия Ток холодной прокрутки DIN (в А); страна выпуска автомобиля: Великобритания
B4	**2.0 D** CH-Nr. - 01/96 54 kW	*21-031410*		CH.Nr.: JT... ->; кроме исполнения для плохих дорог; страна выпуска автомобиля: Япония
B4	**2.0 D** CH-Nr. - 01/96 54 kW	*21-031410*	*22-049445* *22-049452*	CH.Nr.: JT... ->; исполнение для плохих дорог; страна выпуска автомобиля: Япония
B4	**2.0 TD** CH-Nr. - 09/97 61 kW	*21-031410*		CH.Nr.: JT... ->; кроме исполнения для плохих дорог; страна выпуска автомобиля: Япония
B4	**2.0 TD** CH-Nr. - 09/97 61 kW	*21-031410*	*22-049445* *22-049452*	CH.Nr.: JT... ->; исполнение для плохих дорог; страна выпуска автомобиля: Япония

TOYOTA CARINA E седан (_T19_)				
B4	**1.6, 1.6 16V** CH-Nr. - 01/96 73 -85 kW		*22-059543* *22-059550*	CH.Nr.: SB... ->; Температура открытия Ток холодной прокрутки DIN (в А); страна выпуска автомобиля: Великобритания
B4	**1.6, 1.6 16V** CH-Nr. - 09/97 73 -85 kW	**22-048202** **22-048219**	*22-049445* *22-049452*	CH.Nr.: JT... ->; исполнение для плохих дорог; страна выпуска автомобиля: Япония
B4	**1.6, 1.6 16V** CH-Nr. - 09/97 73 -85 kW	**22-048202** **22-048219**		CH.Nr.: JT... ->; кроме исполнения для плохих дорог; страна выпуска автомобиля: Япония
B4	**1.6** CH-Nr. - 08/93 79 kW	**22-048202** **22-048219**		CH.Nr.: SB... ->; Температура открытия Ток холодной прокрутки DIN (в А); страна выпуска автомобиля: Великобритания
B4	**1.6** CH-Nr. - 08/93 79 kW	**22-048202** **22-048219**	*22-049445* *22-049452*	CH.Nr.: SB... ->; Страна-производитель Ток холодной прокрутки DIN (в А); страна выпуска автомобиля: Великобритания
B4	**1.6** 08/93 - 01/96 79 kW		*22-059543* *22-059550*	CH.Nr.: SB... ->; Температура открытия Ток холодной прокрутки DIN (в А); страна выпуска автомобиля: Великобритания
B4	**1.8 i 16V** CH-Nr. - 01/96 79 kW		*22-059543* *22-059550*	CH.Nr.: SB... ->; Температура открытия Ток холодной прокрутки DIN (в А); страна выпуска автомобиля: Великобритания
B4	**2.0, 2.0 i** CH-Nr. - 01/96 93 -98 kW		*22-059543* *22-059550*	CH.Nr.: SB... ->; Температура открытия Ток холодной прокрутки DIN (в А); страна выпуска автомобиля: Великобритания
B4	**2.0, 2.0 i** CH-Nr. - 09/97 93 -98 kW	*21-031410*	*22-059543* *22-059550*	CH.Nr.: JT... ->; кроме исполнения для плохих дорог; страна выпуска автомобиля: Япония
B4	**2.0, 2.0 i** CH-Nr. - 09/97 93 -98 kW	*21-031410*		CH.Nr.: JT... ->; исполнение для плохих дорог; страна выпуска автомобиля: Япония
B4	**2.0 D** CH-Nr. - 01/96 54 kW		*22-059543* *22-059550*	CH.Nr.: SB... ->; Температура открытия Ток холодной прокрутки DIN (в А); страна выпуска автомобиля: Великобритания
B4	**2.0 D** CH-Nr. - 01/96 54 kW	*21-031410*		CH.Nr.: JTxxxxxx ->; кроме исполнения для плохих дорог; страна выпуска автомобиля: Япония
B4	**2.0 D** CH-Nr. - 01/96 54 kW	*21-031410*	*22-049445* *22-049452*	CH.Nr.: JT... ->; исполнение для плохих дорог; страна выпуска автомобиля: Япония

T

Пригодны для			
TOYOTA			
TOYOTA CARINA E седан (_T19_)			
B4 **2.0 TD** CH-Nr. - 01/96 61 kW		*22-059543* *22-059550*	CH.Nr.: SB... ->; Температура открытия Ток холодной прокрутки DIN (в А); страна выпуска автомобиля: Великобритания
B4 **2.0 TD** CH-Nr. - 09/97 61 kW	*21-031410*		CH.Nr.: JT... ->; кроме исполнения для плохих дорог; страна выпуска автомобиля: Япония
B4 **2.0 TD** CH-Nr. - 09/97 61 kW	*21-031410*	*22-049445* *22-049452*	CH.Nr.: JT... ->; исполнение для плохих дорог; страна выпуска автомобиля: Япония
TOYOTA CARINA E Sportswagon (_T19_)			
B4 **1.6, 1.6 GLI, 1.6 i** CH-Nr. - 09/97 73 -85 kW	**22-048202** **22-048219**	*22-049445* *22-049452*	CH.Nr.: JT... ->; страна выпуска автомобиля: Япония
B4 **1.8 i** CH-Nr. - 09/97 79 kW	**22-048202** **22-048219**	*22-049445* *22-049452*	CH.Nr.: JT.. ->; страна выпуска автомобиля: Япония
B4 **2.0 GLI, 2.0 i** CH-Nr. - 09/97 93 -98 kW	*21-031410*		CH.Nr.: JT... ->; страна выпуска автомобиля: Япония
B4 **2.0 D, 2.0 TD** CH-Nr. - 09/97 54 -61 kW	*21-031410*	*22-049445* *22-049452*	CH.Nr.: JTxxxxxx ->; страна выпуска автомобиля: Япония
TOYOTA CELICA (TA2)			
B4 **1.6 LT, 2.0** 10/75 - 03/78 55 -63 kW	*21-030567*	*19-019437*	
B4 **1.6, 1.6 GT, 1.6 LT, 1.6 ST** 11/71 - 09/75 58 -79 kW		*19-019437*	
B4 **1.6, 1.6 GT, 1.6 LT, 1.6 ST** 10/75 - 03/78 58 -79 kW	*21-030567*	*19-019437*	
B6 Sport **1.6, 1.6 GT, 1.6 LT, 1.6 ST, 2.0** 11/71 - 07/77 55 -79 kW		**24-003193**	
TOYOTA CELICA (TA60, RA40, RA6_)			
B4 **1.6 ST** 08/77 - 07/81 63 kW	*21-030567*	*19-019598*	колесный диск: 13"
B4 **1.6 ST** 08/77 - 07/81 63 kW	*21-030383*	*19-019598*	колесный диск: 14"
B4 **1.6 ST, 2.0 XT** 02/79 - 07/81 65 -66 kW	*21-030383*	*19-019598*	
B4 **2.0 GT, 2.0 XT** 02/78 - 08/85 77 -90 kW	*21-030383*		
TOYOTA CELICA купе (TA4C, TA60)			
B4 **1.6 GT, 1.6 LT, 1.6 ST** 04/78 - 07/81 55 -81 kW	*21-030383*		
TOYOTA CELICA купе (RA6)			
B4 **1.6, 2.0** 01/82 - 12/85 77 -91 kW	*21-030383* **11-101918** SP		
TOYOTA CELICA купе (_T18_)			
B4 **1.6 STI, 2.0 GTi** 10/89 - 11/93 77 -115 kW		*22-049506* *22-049513*	
B6 Sport **2.0 Turbo 4WD** 10/89 - 11/93 150 -153 kW	**34-003527**		

T

Пригодны для			
TOYOTA			
TOYOTA CELICA кабрио (_T18_)			
B4 **2.0 GTi** 10/89 - 11/93 115 kW		*22-049506* *22-049513*	
TOYOTA CELICA (_T20_)			
B4 **1.8 i 16V** 11/93 - 11/99 85 kW	*21-031434*		VA: Только для винтовых подвесок
TOYOTA CELICA кабрио (_T20_)			
B4 **2.0 i 16V** 11/93 - 08/99 125 kW	*21-031434*		VA: Только для винтовых подвесок
TOYOTA COROLLA Наклонная задняя часть (KE, TE)			
B4 **1.2** 09/76 - 01/80 40 kW		*19-020037*	
B4 **1.6** 09/76 - 01/80 54 -62 kW	*21-030383*	*19-020037*	
B6 Sport **1.2, 1.6** 09/76 - 01/80 40 -62 kW		**24-003179**	тип модели: Rennen; тип модели: KE
TOYOTA COROLLA (KE)			
B4 **1.2** 10/72 - 12/80 40 -43 kW		*19-020037*	
B6 Sport **1.2, 1.3** 10/72 - 11/81 40 -44 kW		**24-003179**	тип модели: Rennen
TOYOTA COROLLA Combi (KE)			
B4 **1.2, 1.3** 07/75 - 11/81 40 -44 kW		*19-020037*	
TOYOTA COROLLA купе (KE)			
B4 **1.2, 1.3** 07/75 - 11/81 40 -44 kW		*19-020037*	
B6 Sport **1.2, 1.3** 07/75 - 11/81 40 -44 kW		**24-003179**	тип модели: Rennen
TOYOTA COROLLA Наклонная задняя часть (_E7_)			
B4 **1.3** 09/79 - 05/83 44 -48 kW		*19-019598*	
B4 **1.6, 1.6 GT** 09/79 - 09/83 54 -81 kW	*21-030383*	*19-019598*	
B4 **1.8 D** 01/83 - 09/83 48 kW	*21-030383*	*19-019598*	
B6 Sport **1.3** 09/79 - 05/83 44 -48 kW		**24-003193**	
B6 Sport **1.6, 1.6 GT, 1.8 D** 09/79 - 09/83 48 -81 kW	**34-000984**	**24-003193**	

T

Пригодны для			
TOYOTA			
TOYOTA COROLLA (_E7_)			
B4 **1.3** 09/79 - 06/83 44 -48 kW		*19-019598*	
B4 **1.6** 10/82 - 09/83 55 kW	*21-030383*	*19-019598*	
B4 **1.8 D** 01/83 - 09/83 43 kW	*21-030383*	*19-019598*	
B6 Sport **1.3** 09/79 - 06/83 44 -48 kW		**24-003193**	
B6 Sport **1.6, 1.8 D** 10/82 - 09/83 43 -55 kW	**34-000984**	**24-003193**	
TOYOTA COROLLA Station Wagon (_E7_)			
B4 **1.3, 1.8 D** 12/79 - 08/87 44 -48 kW	*21-030383*		
TOYOTA COROLLA купе (AE86)			
B6 Sport **1.5 L, 1.6 16V, 1.6 GT 16V, 1.6 GTi Twin Cam, 1.6 SR, 1.6 SR 16V** 05/83 - 07/87 57 -96 kW	**34-000984**	**24-003193**	
B6 Sport **1.5 L, 1.6 16V, 1.6 GT 16V, 1.6 GTi Twin Cam, 1.6 SR, 1.6 SR 16V** 05/83 - 07/87 57 -96 kW		**24-001540**	тип модели: Rennen НА: Более тугая регулировка (настройка)
TOYOTA COROLLA Liftback (_E9_)			
B3 **1.3 i** 08/87 - 04/92 55 kW	**36-161638**		стандартная подвеска
B3 **1.6, 1.6 GTI, 1.8 D** 07/87 - 06/93 47 -92 kW	**36-161614**		стандартная подвеска
B4 **1.3, 1.3 i** 07/87 - 04/92 55 -60 kW	*21-031380*	*22-049384* *22-049391*	исполнение для плохих дорог
B4 **1.3, 1.3 i** 07/87 - 04/92 55 -60 kW	*21-031359*	*22-049384* *22-049391*	кроме исполнения для плохих дорог
B4 **1.5, 1.6** 08/87 - 04/92 52 -92 kW	*21-031359*	*22-049384* *22-049391*	кроме исполнения для плохих дорог
B4 **1.6 GTI** 07/87 - 06/93 92 kW	*21-031373*	*22-049384* *22-049391*	
B4 **1.8 D** 08/87 - 04/92 47 -49 kW	*21-031373*	*22-049384* *22-049391*	кроме исполнения для плохих дорог
TOYOTA COROLLA Compact (_E9_)			
B3 **1.3** 08/87 - 12/89 55 kW	**36-161638**		стандартная подвеска
B3 **1.6, 1.6 GTi, 1.6 i, 1.8 D** 08/87 - 04/92 47 -85 kW	**36-161614**		стандартная подвеска
B4 **1.3** 08/87 - 12/89 55 kW	*21-031380*	*22-049384* *22-049391*	исполнение для плохих дорог
B4 **1.3** 08/87 - 12/89 55 kW	*21-031359*	*22-049384* *22-049391*	кроме исполнения для плохих дорог
B4 **1.6, 1.6 GTi, 1.6 i** 08/87 - 04/92 66 -85 kW	*21-031380*	*22-049384* *22-049391*	исполнение для плохих дорог

T

Пригодны для				
TOYOTA				
TOYOTA COROLLA Compact (_E9_)				
B4	**1.6, 1.6 GTi, 1.6 i** 08/87 - 04/92 66 -85 kW	*21-031359*	*22-049384* *22-049391*	кроме исполнения для плохих дорог
B4	**1.8 D** 08/87 - 04/92 47 -49 kW	*21-031380*	*22-049384* *22-049391*	исполнение для плохих дорог
B4	**1.8 D** 08/87 - 04/92 47 -49 kW	*21-031373*	*22-049384* *22-049391*	кроме исполнения для плохих дорог
TOYOTA COROLLA (_E9_)				
B3	**1.3, 1.3 i** 05/87 - 12/92 55 -60 kW	**36-161638**		стандартная подвеска
B3	**1.6, 1.6 i, 1.6 XL, 1.8 D** 07/87 - 06/93 47 -145 kW	**36-161614**		стандартная подвеска
B4	**1.3, 1.3 i, 1.5, 1.5 DX** 05/87 - 12/92 52 -92 kW	*21-031380*	*22-049384* *22-049391*	исполнение для плохих дорог
B4	**1.3, 1.3 i, 1.5, 1.5 DX** 05/87 - 12/92 52 -92 kW	*21-031359*	*22-049384* *22-049391*	кроме исполнения для плохих дорог
B4	**1.5 4WD, 1.6 4WD, 1.6 GL 4WD, 1.6 i 4WD** 10/87 - 04/92 66 -92 kW	*21-031380*	*19-063560*	
B4	**1.6, 1.6 i, 1.6 XL** 08/87 - 04/92 66 -145 kW	*21-031380*	*22-049384* *22-049391*	исполнение для плохих дорог
B4	**1.6, 1.6 i, 1.6 XL** 08/87 - 04/92 66 -145 kW	*21-031359*	*22-049384* *22-049391*	кроме исполнения для плохих дорог
B4	**1.8 D** 07/87 - 06/93 47 -49 kW	*21-031380*	*22-049384* *22-049391*	исполнение для плохих дорог
B4	**1.8 D** 07/87 - 06/93 47 -49 kW	*21-031373*	*22-049384* *22-049391*	кроме исполнения для плохих дорог
TOYOTA COROLLA Station Wagon (_E9_)				
B3	**1.3, 1.3 i** 12/87 - 06/92 55 kW	**36-161638**		стандартная подвеска
B3	**1.6, 1.6 XLI, 1.8 D** 12/87 - 06/92 47 -77 kW	**36-161614**		стандартная подвеска
B4	**1.3, 1.3 i** 12/87 - 06/92 55 kW	*21-031380*	*22-049384* *22-049391*	исполнение для плохих дорог
B4	**1.3, 1.3 i** 12/87 - 06/92 55 kW	*21-031359*	*22-049384* *22-049391*	кроме исполнения для плохих дорог
B4	**1.6, 1.6 XLI** 02/88 - 06/92 66 -77 kW	*21-031380*	*22-049384* *22-049391*	исполнение для плохих дорог
B4	**1.6** 02/88 - 05/92 66 kW	*21-031359*	*22-049384* *22-049391*	кроме исполнения для плохих дорог
B4	**1.8 D** 12/87 - 06/92 47 -49 kW	*21-031380*	*22-049384* *22-049391*	исполнение для плохих дорог
B4	**1.8 D** 12/87 - 06/92 47 -49 kW	*21-031373*	*22-049384* *22-049391*	кроме исполнения для плохих дорог
TOYOTA COROLLA Compact (_E10_)				
B4	**1.3 12V** 07/92 - 05/95 53 kW	**11-101918** SP	*22-049469* *22-049476*	кроме исполнения для плохих дорог

T

Пригодны для				
TOYOTA				
TOYOTA COROLLA Compact (_E10_)				
B4	**1.3 12V, 1.3 XLI, 1.3 XLI 16V, 1.6 Si** 07/92 - 04/97 53 -84 kW	**11-101918** SP	*22-138712* *22-138729*	исполнение для плохих дорог
B4	**1.3 XLI, 1.3 XLI 16V** 07/92 - 04/97 55 -65 kW	**11-101918** SP	*22-049469* *22-049476*	кроме исполнения для плохих дорог
B4	**1.6 Si** 07/92 - 04/97 84 kW	**11-101918** SP	*22-049469* *22-049476*	кроме исполнения для плохих дорог
B4	**2.0 D** 07/92 - 04/97 53 kW	**11-101918** SP	*22-049469* *22-049476*	кроме исполнения для плохих дорог
B4	**2.0 D** 07/92 - 04/97 53 kW	**11-101918** SP	*22-138712* *22-138729*	исполнение для плохих дорог
B6 Sport	**1.6 Si** 07/92 - 04/97 84 kW	**34-030097**	**34-050217**	без регулируемой подвески VA: Только для винтовых подвесок HA: Только для винтовых подвесок
TOYOTA COROLLA Liftback (_E10_)				
B4	**1.3 12V, 1.3 XLI** 07/92 - 04/97 53 -65 kW	**11-101918** SP	*22-049469* *22-049476*	кроме исполнения для плохих дорог
B4	**1.3 12V, 1.3 XLI, 1.6 GLI** 07/92 - 04/97 53 -84 kW	**11-101918** SP	*22-138712* *22-138729*	исполнение для плохих дорог
B4	**1.6 GLI** 07/92 - 04/97 84 kW	**11-101918** SP	*22-049469* *22-049476*	кроме исполнения для плохих дорог
B4	**2.0 D** 07/92 - 04/97 53 kW		*22-049469* *22-049476*	кроме исполнения для плохих дорог
B4	**2.0 D** 07/92 - 04/97 53 kW	**11-101918** SP	*22-138712* *22-138729*	исполнение для плохих дорог
B6 Sport	**1.6 GLI** 07/92 - 04/97 84 kW	**34-030097**	**34-050217**	без регулируемой подвески VA: Только для винтовых подвесок HA: Только для винтовых подвесок
TOYOTA COROLLA (_E10_)				
B4	**1.3 12V, 1.3 XLI, 1.3 XLI 16V** 07/92 - 04/97 53 -65 kW	**11-101918** SP	*22-049469* *22-049476*	кроме исполнения для плохих дорог
B4	**1.3 12V, 1.3 XLI, 1.3 XLI 16V, 1.6, 1.6 Si** 05/92 - 04/97 53 -85 kW	**11-101918** SP	*22-138712* *22-138729*	исполнение для плохих дорог
B4	**1.6, 1.6 Si** 05/92 - 04/97 76 -85 kW	**11-101918** SP	*22-049469* *22-049476*	кроме исполнения для плохих дорог
B4	**2.0 D** 07/92 - 04/97 53 kW	**11-101918** SP	*22-049469* *22-049476*	кроме исполнения для плохих дорог
B4	**2.0 D** 07/92 - 04/97 53 kW	**11-101918** SP	*22-138712* *22-138729*	исполнение для плохих дорог
TOYOTA COROLLA Wagon (_E10_)				
B4	**1.3 12V, 1.3 XLI 16V** 07/92 - 09/95 53 -65 kW	**11-101918** SP	*22-049469* *22-049476*	кроме исполнения для плохих дорог
B4	**1.3 12V, 1.3 XLI, 1.3 XLI 16V, 1.6, 1.6 Si, 1.8, 1.8 XL** 07/92 - 04/97 53 -88 kW	**11-101918** SP	*22-138712* *22-138729*	исполнение для плохих дорог
B4	**1.3 XLI** 09/95 - 04/97 55 kW	**11-101918** SP	*22-049469* *22-049476*	кроме исполнения для плохих дорог
B4	**1.6, 1.6 Si, 1.8, 1.8 XL** 07/92 - 04/97 76 -88 kW	**11-101918** SP	*22-049469* *22-049476*	кроме исполнения для плохих дорог

T

Пригодны для				
TOYOTA				
TOYOTA COROLLA Wagon (_E10_)				
B4	**2.0 D** 07/92 - 04/97 53 kW	**11-101918** SP	*22-049469* *22-049476*	кроме исполнения для плохих дорог
B4	**2.0 D** 07/92 - 04/97 53 kW	**11-101918** SP	*22-138712* *22-138729*	исполнение для плохих дорог
TOYOTA COROLLA Compact (_E11_)				
B3	**1.6 Aut.** 09/98 - 02/00 79 kW	*36-200443*	*36-200597*	стандартная подвеска
B3	**1.6** 04/97 - 08/98 81 kW	*36-200337*	*36-200597*	стандартная подвеска; механическая КПП
B3	**1.6** 09/98 - 02/00 81 kW	*36-200344*	*36-200597*	стандартная подвеска; механическая КПП
B3	**1.6** 09/98 - 02/00 81 kW	*36-200443*	*36-200597*	стандартная подвеска; АКПП
B4	**1.4, 1.6, 1.6 Aut.** 04/97 - 02/00 63 -81 kW		*22-049605* *22-049612*	кроме исполнения для плохих дорог
B4	**2.0 D** 04/97 - 02/00 53 kW	*22-048349* *22-048356*	*22-049605* *22-049612*	кроме исполнения для плохих дорог
TOYOTA COROLLA Liftback (_E11_)				
B3	**1.4, 1.6** 04/97 - 02/00 63 -81 kW		*36-200047*	стандартная подвеска; страна выпуска автомобиля: Великобритания
B3	**1.4** 04/97 - 02/00 63 kW	*36-200313*	*36-200597*	стандартная подвеска; механическая КПП
B3	**1.6** 04/97 - 08/98 81 kW	*36-200337*	*36-200597*	стандартная подвеска; механическая КПП
B3	**1.6** 09/98 - 02/00 81 kW	*36-200344*	*36-200597*	стандартная подвеска; механическая КПП
B3	**1.6** 09/98 - 02/00 81 kW	*36-200443*	*36-200597*	стандартная подвеска; АКПП
B4	**1.4, 1.6, 1.6 Aut.** 04/97 - 02/00 63 -81 kW		*22-049605* *22-049612*	кроме исполнения для плохих дорог
B4	**2.0 D** 04/97 - 02/00 53 kW	*22-048349* *22-048356*	*22-049605* *22-049612*	кроме исполнения для плохих дорог
TOYOTA COROLLA (_E11_)				
B3	**1.6 Aut.** 09/98 - 02/00 79 kW	*36-200443*		стандартная подвеска
B3	**1.6** 04/97 - 08/98 81 kW	*36-200337*		стандартная подвеска; механическая КПП
B3	**1.6** 09/98 - 02/00 81 kW	*36-200344*		стандартная подвеска; механическая КПП
B3	**1.6** 09/98 - 02/00 81 kW	*36-200443*		стандартная подвеска; АКПП
B4	**1.9 D, 2.0 D, 2.0 D-4D, 2.2 TD** 04/98 - 11/01 51 -81 kW	*22-048349* *22-048356*	*22-049605* *22-049612*	кроме исполнения для плохих дорог

T

Пригодны для			
TOYOTA			
TOYOTA COROLLA Wagon (__E11_)			
B3 **1.4** 04/97 - 08/98 63 kW	*36-200313*	*36-200597*	стандартная подвеска; механическая КПП
B3 **1.4** 09/98 - 02/00 63 kW		**36-218554**	стандартная подвеска
B3 **2.0 D** 04/97 - 08/98 53 kW		*36-200597*	стандартная подвеска
B3 **2.0 D, 2.0 D-4D** 09/98 - 10/01 53 -66 kW	**36-219841**	**36-218554**	стандартная подвеска
B4 **1.4, 1.4 16V, 1.6, 1.6 16V, 1.6 Aut., 1.8** 04/97 - 10/01 63 -81 kW		*22-049605* *22-049612*	кроме исполнения для плохих дорог
B4 **1.9 D, 2.0 D, 2.0 D-4D** 04/97 - 10/01 51 -81 kW	*22-048349* *22-048356*	*22-049605* *22-049612*	кроме исполнения для плохих дорог
TOYOTA COROLLA (ZZE12_, NDE12_, ZDE12_)			
B3 **1.4 VVT-i, 1.6 VVT-i** 01/02 - 12/06 71 -81 kW	**36-200061**	**36-200238**	стандартная подвеска; механическая КПП
B3 **1.6 VVT-i** 01/02 - 12/06 81 kW	**36-200207**	**36-200238**	стандартная подвеска; АКПП
B3 **1.8 VVTi, 1.8 VVTL-i TS** 06/04 - 02/07 100 -165 kW	i.V.	**36-214563**	стандартная подвеска
B3 **1.8 VVTL-i TS** 01/02 - 05/04 141 kW	i.V.	**36-214532**	стандартная подвеска
B3 **1.8 VVTL-i TS** 06/04 - 02/07 141 kW	i.V.	**36-214563**	стандартная подвеска
B3 **1.4 D** 07/04 - 02/07 66 kW	**36-200207**	**36-200238**	стандартная подвеска
B3 **2.0 D-4D** 01/02 - 02/07 66 -85 kW	i.V.	**36-200238**	стандартная подвеска
B4 **1.4 D, 1.4 VVT-i, 1.6 VVT-i, 1.8 VVTi, 1.8 VVTL-i TS, 2.0 D-4D** 05/03 - 02/07 66 -165 kW	**22-111111** **22-111128**	**19-219080**	Температура открытия Внешнее зубчатое соединение со стороны колеса
B4 **1.4 D, 1.4 VVT-i, 1.6 VVT-i, 1.8 VVTi, 1.8 VVTL-i TS, 2.0 D-4D** 05/03 - 02/07 66 -165 kW	**22-111111** **22-111128**	**19-147024**	Страна-производитель Внешнее зубчатое соединение со стороны колеса
B6 Sport **1.4 D, 1.4 VVT-i, 1.6 VVT-i, 1.8 VVTi, 1.8 VVTL-i TS, 2.0 D-4D** 05/03 - 02/07 66 -165 kW	**35-053460** **35-053477**	**24-069243**	Температура открытия Внешнее зубчатое соединение со стороны колеса
B8 **1.4 D, 1.4 VVT-i, 1.6 VVT-i, 1.8 VVTi, 1.8 VVTL-i TS, 2.0 D-4D** 05/03 - 02/07 66 -165 kW	**35-053484** **35-053491**	**24-069250**	Температура открытия Внешнее зубчатое соединение со стороны колеса
B12 PK **1.4 VVT-i, 1.6 VVT-i, 1.8 VVTi, 1.8 VVTL-i TS** 01/02 - 02/07 71 -141 kW	**46-182265**		Температура открытия Внешнее зубчатое соединение со стороны колеса; без регулируемой подвески; Обязанность, предусмотренная экспертизой VA: Глубина (экспертиза): 30 мм; Нагрузка оси до: 1000 кг HA: Глубина (экспертиза): 30 мм; Нагрузка оси до: 970 кг
B12 PK **1.4 D, 2.0 D-4D** 05/03 - 02/07 66 -85 kW	**46-182272**		Температура открытия Внешнее зубчатое соединение со стороны колеса; без регулируемой подвески; Обязанность, предусмотренная экспертизой VA: Глубина (экспертиза): 30 мм; Нагрузка оси до: 1000 кг HA: Глубина (экспертиза): 30 мм; Нагрузка оси до: 970 кг

T

Пригодны для			
TOYOTA			
TOYOTA COROLLA (ZZE12_, NDE12_, ZDE12_)			
B16 PSS9	**1.4 D, 1.4 VVT-i, 1.6 VVT-i, 1.8 VVTi, 1.8 VVTL-i TS, 2.0 D-4D** 05/03 - 02/07 66 -165 kW	**48-088756**	Температура открытия Внешнее зубчатое соединение со стороны колеса; Обязанность, предусмотренная экспертизой VA: Глубина (экспертиза): 25-45 мм; Нагрузка оси до: 1000 кг HA: Глубина (экспертиза): 25-45 мм; Нагрузка оси до: 970 кг
TOYOTA COROLLA универсал (_E12J_, _E12T_)			
B3	**1.4 VVT-i** 01/02 - 05/04 71 kW	**36-200054**	**36-198207**	стандартная подвеска; механическая КПП; страна выпуска автомобиля: Великобритания
B3	**1.4 VVT-i** 06/04 - 02/07 71 kW	**36-200672**	**36-200238**	стандартная подвеска; механическая КПП; страна выпуска автомобиля: Великобритания
B3	**1.6 VVT-i** 01/02 - 06/04 81 kW	**36-200054**	**36-198207**	стандартная подвеска; механическая КПП; страна выпуска автомобиля: Великобритания
B3	**1.6 VVT-i** 07/04 - 02/07 81 kW	**36-200672**	**36-200238**	стандартная подвеска; механическая КПП; страна выпуска автомобиля: Великобритания
B3	**1.6 VVT-i** 07/04 - 07/07 81 kW	**36-200351**	**36-200238**	стандартная подвеска; АКПП; страна выпуска автомобиля: Великобритания
B3	**1.6 VVT-i** 05/04 - 07/07 81 kW	**36-200085**		стандартная подвеска; АКПП; страна выпуска автомобиля: Япония
B3	**1.4 D4-D** 07/04 - 02/07 66 kW	**36-200351**	**36-200238**	стандартная подвеска; страна выпуска автомобиля: Великобритания
B3	**1.4 D4-D** 07/04 - 02/07 66 kW	**36-200085**		стандартная подвеска; страна выпуска автомобиля: Япония
B4	**1.4 D4-D, 1.4 VVT-i, 1.6 VVT-i, 1.8, 2.0 D-4D** 04/04 - 02/07 66 -100 kW	**22-111111** **22-111128**	**19-219080**	
B4	**1.4 D4-D, 1.4 VVT-i, 1.6 VVT-i, 1.8, 2.0 D-4D** 04/04 - 02/07 66 -100 kW	**22-111111** **22-111128**	**19-147024**	Страна-производитель Внешнее зубчатое соединение со стороны колеса
B6 Sport	**1.4 D4-D, 1.4 VVT-i, 1.6 VVT-i, 1.8, 2.0 D-4D** 04/04 - 02/07 66 -100 kW	**35-053460** **35-053477**	**24-069243**	
B8	**1.4 D4-D, 1.4 VVT-i, 1.6 VVT-i, 1.8, 2.0 D-4D** 04/04 - 02/07 66 -100 kW	**35-053484** **35-053491**	**24-069250**	
B12 PK	**1.4 VVT-i, 1.6 VVT-i, 1.8** 01/02 - 02/07 71 -100 kW	**46-182265**		без регулируемой подвески; Обязанность, предусмотренная экспертизой VA: Глубина (экспертиза): 30 мм; Нагрузка оси до: 1000 кг HA: Глубина (экспертиза): 30 мм; Нагрузка оси до: 970 кг
B12 PK	**1.4 D4-D, 2.0 D-4D** 04/04 - 02/07 66 -85 kW	**46-182272**		без регулируемой подвески; Обязанность, предусмотренная экспертизой VA: Глубина (экспертиза): 30 мм; Нагрузка оси до: 1000 кг HA: Глубина (экспертиза): 30 мм; Нагрузка оси до: 970 кг
B16 PSS9	**1.4 D4-D, 1.4 VVT-i, 1.6 VVT-i, 1.8, 2.0 D-4D** 04/04 - 02/07 66 -100 kW	**48-088756**		Обязанность, предусмотренная экспертизой VA: Глубина (экспертиза): 25-45 мм; Нагрузка оси до: 1000 кг HA: Глубина (экспертиза): 25-50 мм; Нагрузка оси до: 970 кг
TOYOTA COROLLA седан (_E12J_, _E12T_)			
B3	**1.6 VVT-i** 08/02 - 06/04 81 kW	**36-200054**	**36-198207**	стандартная подвеска; механическая КПП; страна выпуска автомобиля: Великобритания

T

Пригодны для			
TOYOTA			
TOYOTA COROLLA седан (_E12J_, _E12T_)			
B3	**1.6 VVT-i** 07/04 - 07/07 81 kW	**36-200672**	**36-200238**	стандартная подвеска; механическая КПП; страна выпуска автомобиля: Великобритания
B3	**1.4 D-4D** 07/04 - 07/07 66 kW	**36-200351**	**36-200238**	стандартная подвеска; страна выпуска автомобиля: Великобритания
B3	**1.4 D-4D** 07/04 - 07/07 66 kW	**36-200085**		стандартная подвеска; страна выпуска автомобиля: Япония
B4	**1.4 D-4D, 1.4 VVT-i, 1.5, 1.6, 1.6 VVT-i, 1.8, 2.0 D-4D, 2.2 D-4D** 06/04 - 55 -130 kW	**22-111111** **22-111128**	**19-219080**	
B4	**1.4 D-4D, 1.4 VVT-i, 1.5, 1.6, 1.6 VVT-i, 1.8, 2.0 D-4D, 2.2 D-4D** 06/04 - 55 -130 kW	**22-111111** **22-111128**	**19-147024**	Страна-производитель Внешнее зубчатое соединение со стороны колеса
B6 Sport	**1.4 D-4D, 1.4 VVT-i, 1.5, 1.6, 1.6 VVT-i, 1.8, 2.0 D-4D, 2.2 D-4D** 06/04 - 55 -130 kW	**35-053460** **35-053477**	**24-069243**	
B8	**1.4 D-4D, 1.4 VVT-i, 1.5, 1.6, 1.6 VVT-i, 1.8, 2.0 D-4D, 2.2 D-4D** 06/04 - 55 -130 kW	**35-053484** **35-053491**	**24-069250**	
B12 PK	**1.4 VVT-i, 1.6 VVT-i, 1.8** 11/01 - 07/07 71 -100 kW	**46-182265**		без регулируемой подвески; Обязанность, предусмотренная экспертизой VA: Глубина (экспертиза): 30 мм; Нагрузка оси до: 1000 кг HA: Глубина (экспертиза): 30 мм; Нагрузка оси до: 970 кг
B12 PK	**1.4 D-4D, 2.0 D-4D** 06/04 - 07/07 55 -85 kW	**46-182272**		без регулируемой подвески; Обязанность, предусмотренная экспертизой VA: Глубина (экспертиза): 30 мм; Нагрузка оси до: 1000 кг HA: Глубина (экспертиза): 30 мм; Нагрузка оси до: 970 кг
B16 PSS9	**1.4 D-4D, 1.4 VVT-i, 1.5, 1.6, 1.6 VVT-i, 1.8, 2.0 D-4D, 2.2 D-4D** 06/04 - 55 -130 kW	**48-088756**		Обязанность, предусмотренная экспертизой VA: Глубина (экспертиза): 25-45 мм; Нагрузка оси до: 1000 кг HA: Глубина (экспертиза): 25-45 мм; Нагрузка оси до: 970 кг
TOYOTA COROLLA седан (E15_)			
B4	**1.33, 1.4 D-4D, 1.6, 1.6 Dual VVTi, 1.8 VVTL-i, 2.0 D-4D, 2.0 VVTi** 01/07 - 66 -112 kW	**22-168337** **22-168344**	**19-168210**	стандартная подвеска
TOYOTA COROLLA Verso (ZDE12_, CDE12_)			
B3	**1.4 D-4D, 1.4 VVT-i, 1.6 VVT-i, 1.8, 1.8 VVT-i** 09/01 - 05/04 66 -99 kW	**36-200375**	**36-198207**	стандартная подвеска
B3	**2.0 D-4D** 09/01 - 05/04 66 -85 kW	i.V.	**36-198207**	стандартная подвеска
B4	**1.4 VVT-i, 1.6 VVT-i, 1.8 VVT-i, 2.0 D-4D** 01/02 - 12/03 66 -99 kW	**22-111111** **22-111128**	**19-219080**	
B4	**1.4 VVT-i, 1.6 VVT-i, 1.8 VVT-i, 2.0 D-4D** 01/02 - 12/03 66 -99 kW	**22-111111** **22-111128**	**19-147024**	Страна-производитель Внешнее зубчатое соединение со стороны колеса
B4	**1.8 VVT-i, 2.0 D-4D** 02/04 - 05/04 66 -99 kW	**22-184207** **22-184221**	**19-219073**	стандартная подвеска
B6 Sport	**1.4 VVT-i, 1.6 VVT-i, 1.8 VVT-i, 2.0 D-4D** 01/02 - 12/03 66 -99 kW	**35-053460** **35-053477**	**24-069243**	
B8	**1.4 VVT-i, 1.6 VVT-i, 1.8 VVT-i, 2.0 D-4D** 01/02 - 12/03 66 -99 kW	**35-053484** **35-053491**	**24-069250**	

T

Пригодны для			

TOYOTA

TOYOTA COROLLA Verso (ZDE12_, CDE12_)

B12 PK	**1.4 VVT-i, 1.6 VVT-i, 1.8 VVT-i** 01/02 - 12/03 71 -99 kW	**46-182265**	без регулируемой подвески; Обязанность, предусмотренная экспертизой VA: Глубина (экспертиза): 30 мм; Нагрузка оси до: 1000 кг HA: Глубина (экспертиза): 30 мм; Нагрузка оси до: 970 кг
B12 PK	**2.0 D-4D** 01/02 - 12/03 66 kW	**46-182272**	без регулируемой подвески; Обязанность, предусмотренная экспертизой VA: Глубина (экспертиза): 30 мм; Нагрузка оси до: 1000 кг HA: Глубина (экспертиза): 30 мм; Нагрузка оси до: 970 кг
B16 PSS9	**1.4 VVT-i, 1.6 VVT-i, 1.8 VVT-i, 2.0 D-4D** 01/02 - 12/03 66 -99 kW	**48-088756**	Обязанность, предусмотренная экспертизой VA: Глубина (экспертиза): 25-45 мм; Нагрузка оси до: 1000 кг HA: Глубина (экспертиза): 25-45 мм; Нагрузка оси до: 970 кг

TOYOTA COROLLA Verso (ZER_, ZZE_)

B3	**1.3 VVTi, 1.4 D-4D, 1.5, 1.6, 1.8** 03/04 - 03/09 64 -95 kW	**36-200382**	**36-202676**	стандартная подвеска
B3	**2.0 D-4D, 2.2 D-4D** 04/04 - 03/09 85 -130 kW	**36-200689**	**36-202676**	стандартная подвеска
B4	**1.6, 1.8** 04/04 - 03/09 81 -95 kW	**22-184207** **22-184221**	**19-219073**	стандартная подвеска

TOYOTA CROWN седан

B6 Sport	**2.0, 2.0 Supercharged, 3.0** 10/87 - 07/91 77 -140 kW	*24-012577*		

TOYOTA FJ CRUISER (GSJ1_)

B6 4600	**4.0 i V6** 12/10 - 200 kW	**24-187541**	**24-187558**	стандартная подвеска
B6 4600	**4.0 i V6, 4.0 VVTi, 4.0 VVTi 4WD** 01/11 - 178 -203 kW	**24-187541**	**24-187558**	стандартная подвеска
B8 5100	**4.0 i V6, 4.0 VVTi, 4.0 VVTi 4WD** 12/10 - 178 -203 kW	**24-196499**	**33-187174**	без рецензии TUV VA: изменяемой высоты; Повышение уровня подвески: 0-65 мм HA: Повышение уровня подвески: 0-50 мм
B8 5160	**4.0 i V6, 4.0 VVTi, 4.0 VVTi 4WD** 12/10 - 178 -203 kW		**25-227611**	без рецензии TUV HA: Повышение уровня подвески: 0-65 мм

TOYOTA GT 86 купе (_ZN6_)

B6 Sport	**2.0 GT** 03/12 - 147 kW	**35-228370** **35-228387**	**24-228398**	
B8	**2.0 GT** 03/12 - 147 kW	**35-228417** **35-228424**	**24-228435**	
B12 PK	**2.0 GT** 03/12 - 147 kW	**46-240309**		VA: Глубина (экспертиза): 25 мм; Нагрузка оси до: 876 кг HA: Глубина (экспертиза): 20 мм; Нагрузка оси до: 943 кг
B14	**2.0 GT** 03/12 - 147 kW	**47-228337**		Обязанность, предусмотренная экспертизой VA: Глубина (экспертиза): 10-30 мм; Нагрузка оси до: 876 кг HA: Глубина (экспертиза): 10-30 мм; Нагрузка оси до: 943 кг
B16 PSS10	**2.0 GT** 03/12 - 147 kW	**48-228299**		Обязанность, предусмотренная экспертизой VA: Глубина (экспертиза): 10-30 мм; Нагрузка оси до: 876 кг HA: Глубина (экспертиза): 10-30 мм; Нагрузка оси до: 943 кг

Пригодны для			
TOYOTA			
TOYOTA HILUX пикап (_N_)			
B6 Sport **1.8** 08/83 - 07/88 58 kW		**24-010245**	
B6 4600 **2.2 4WD, 2.4 D 4WD, 2.4 i 4WD** 01/87 - 07/05 58 -84 kW	**24-014687**	**24-026758** **24-021289**	Варианты оснащения: RN106, LN/RN/YN110 HA: L макс.: 543 мм
B6 4600 **2.4 D, 2.4 TD 4WD, 2.5 D-4D, 2.5 D-4D 4WD** 08/88 - 07/05 55 -75 kW	**24-014687**		
TOYOTA HILUX пикап			
BSK **2.0, 2.5 D 4WD, 2.5 D-4D, 2.5 D-4D 4WD, 2.7, 2.7 4WD, 3.0, 3.0 4WD, 3.0 D, 3.0 D-4D 4WD, 4.0, 4.0 4WD** 02/05 - 75 -175 kW	*53-007001*		для бронированных машин; Допустимый общий вес 3600 Kg; Класс сопротивления B6
TOYOTA HILUX III с бортовой платформой/ходовая часть (KUN1_, TGN3_,			
BSK **2.7, 3.0 D, 3.0 D 4WD, 4.0, 4.0 4WD** 02/05 - 118 -175 kW	*53-007001*		для бронированных машин; Допустимый общий вес 3600 Kg; Класс сопротивления B6
TOYOTA LAND CRUISER (_J4_)			
B6 4600 **3.0 D, 3.4 D, 3.6 D, 3.9, 4.0 D, 4.2** 03/69 - 04/86 59 -96 kW	**24-002486**	**24-002585**	
TOYOTA LAND CRUISER пикап (_J4_)			
B6 4600 **3.4 D, 3.6 D, 3.9, 4.0 D, 4.2** 01/75 - 04/86 66 -96 kW	**24-002486**	**24-002585**	
TOYOTA LAND CRUISER (_J6_)			
B6 4600 **4.0, 4.0 Turbo-D** 10/85 - 12/89 100 -115 kW	**24-010047**	**24-011327**	
B6 4600 **4.0 Diesel, 4.2** 10/81 - 10/87 74 -88 kW	**24-002479**	**24-002561**	VA: Параметр: 123/41; длина: 607 мм
B6 4600 **4.0 Diesel, 4.2** 10/81 - 01/88 74 -88 kW	**24-010047**	**24-010351**	
B6 4600 **4.0 Diesel, 4.2** 11/85 - 01/88 76 -88 kW	**24-002479**	**24-011327**	VA: Параметр: 123/41; длина: 607 мм
TOYOTA LAND CRUISER (PZJ7_, KZJ7_, HZJ7_, BJ7_, LJ7_, RJ7_)			
B6 4600 **2.4, 2.4 D, 2.4 TD** 10/85 - 12/96 53 -84 kW	**24-010337**	**24-011877** **24-011884**	
B6 4600 **2.4, 2.4 TD** 01/90 - 12/96 66 -84 kW	**24-014847**	**24-014854**	тип модели: Prado
B6 4600 **2.5 TD 4x4, 2.7 TD 4x4, 3.0 TD, 3.4 D, 3.4 TD** 11/84 - 12/96 61 -92 kW	**24-010047**	**24-010351**	
BSK **4.2 TD, 4.2 TDi 4x4, 4.5 TD 24V 4x4** 01/90 - 96 -151 kW	*53-005007*		тип модели: 76; для бронированных машин; Допустимый общий вес 4900 Kg; Класс сопротивления B6
BSK **4.2 TD, 4.2 TD 24V 4x4, 4.2 TD 4x4, 4.2 TDi 4x4, 4.5 TD 24V 4x4** 01/90 - 96 -151 kW	*53-006011*		тип модели: 78, 79; для бронированных машин; Допустимый общий вес 4200 Kg; Класс сопротивления B6
BSK **4.2 TD, 4.2 TD 24V 4x4, 4.2 TD 4x4, 4.2 TDi 4x4, 4.5 TD 24V 4x4** 01/90 - 96 -151 kW	*53-011015*		тип модели: 78, 79; для бронированных машин; Допустимый общий вес 4700 Kg; Класс сопротивления B6

T

Пригодны для			
TOYOTA			
TOYOTA LAND CRUISER 80 (_J8_)			
B6 4600 **2.4, 3.4 D, 4.0, 4.2 D, 4.2 TD, 4.2 TD 24V, 4.5, 4.5 24V** 01/90 - 12/97 70 -215 kW	**24-014779**	**24-014786**	
B6 4600 **3.0 TD, 3.5 D** 01/90 - 08/92 85 -92 kW	**24-014779**	**24-014786**	стандартная подвеска
TOYOTA LAND CRUISER 90 (_J9_)			
B6 4600 **3.4 i 24V** 04/96 - 131 kW	**24-027786**	**33-023519**	
B6 4600 **3.0 TD** 04/96 - 92 kW	**24-027786**	**24-027410**	
TOYOTA LAND CRUISER 100 (UZJ100)			
B6 4600 **4.2 D, 4.2 TD, 4.2 TDi 24V, 4.5, 4.5 i, 4.7** 01/98 - 96 -175 kW	**24-027397**	**24-027403**	без электронн. регулирования аморт. Силы
BSK **4.2 D, 4.5, 4.5 i** 03/98 - 96 -173 kW	**53-001436**		без электронн. регулирования аморт. Силы; тип модели: 105; для бронированных машин; Класс сопротивления B6
BSK **4.2 TD, 4.2 TDi 24V, 4.5, 4.5 i, 4.7** 01/98 - 150 -175 kW	*53-001313*		без электронн. регулирования аморт. Силы; тип модели: 100; для бронированных машин; Допустимый общий вес 4100 Kg; Класс сопротивления B6
TOYOTA LAND CRUISER (J12)			
B4 **3.0 D-4D, 4.0** 09/02 - 92 -183 kW	**19-158785**	**19-158778**	без электронн. регулирования аморт. Силы; Варианты оснащения: KDJ 125 / GRJ 125
B6 4600 **2.7, 3.0 D, 4.5 D** 09/02 - 02/10 70 -151 kW	**24-104807**	**24-104814**	без электронн. регулирования аморт. Силы
B6 4600 **3.4** 09/02 - 08/04 136 kW	**24-104807**	**24-104814**	без электронн. регулирования аморт. Силы
B6 4600 **4.0** 09/02 - 08/04 179 kW	**24-104807**	**24-104814**	без электронн. регулирования аморт. Силы
B6 4600 **3.0 D-4D, 4.0** 09/02 - 92 -183 kW	**24-104807**	**24-104814**	без электронн. регулирования аморт. Силы
B6 4600 **3.0 D-4D** 09/02 - 127 kW	**24-104807**	**24-104814**	без электронн. регулирования аморт. Силы
TOYOTA LAND CRUISER (VDJ20_, UZJ20_)			
B6 4600 **4.0 VVTi, 4.5 D V8, 4.5 D-4D, 4.5 D4-D, 4.6 V8, 4.7 V8, 5.7 V8** 11/07 - 173 -284 kW	**24-214018**	**24-152938**	стандартная подвеска; тип модели: LC 200; на витых пружинах VA: изменяемой высоты
BSK **4.0 VVTi, 4.5 D V8, 4.5 D-4D, 4.5 D4-D, 4.6 V8, 4.7 V8, 5.7 V8** 11/07 - 173 -284 kW	**53-230461**		для бронированных машин; Допустимый общий вес 4800 Kg; Класс сопротивления B6
BSK **4.0 VVTi, 4.5 D V8, 4.5 D-4D, 4.5 D4-D, 4.6 V8, 4.7 V8, 5.7 V8** 11/07 - 173 -284 kW	*53-012012*		для бронированных машин; Допустимый общий вес 5800 Kg; Класс сопротивления B7
TOYOTA LAND CRUISER 150 (J15)			
B6 4600 **2.7, 3.0 D-4D, 4.0 V6 Dual VVTi, 4.0 V6 VVTi, 4.0 V6 VVT-i** 01/10 - 120 -207 kW	**24-173032**	**24-173049**	стандартная подвеска; на витых пружинах

T

Пригодны для				
TOYOTA				
TOYOTA MARK II седан				
B6 Sport	**1.8, 2.0, 2.4 TD, 2.5, 3.0** 04/88 - 09/96 69 -206 kW	*34-003497*		тип модели: GX 81; тип модели: TEMS
TOYOTA MR 2 (_W2_)				
B6 Sport	**2.0, 2.0 16V, 2.0 Turbo** 12/89 - 09/99 88 -167 kW	**19-040172** **19-040189**	**35-040194** **35-040200**	
TOYOTA PICNIC (_XM10)				
B4	**2.0, 2.0 16V, 2.2 D** 08/97 - 12/01 66 -94 kW		**19-215693**	
TOYOTA PREVIA (TCR1_, 2_)				
B4	**2.4** 05/90 - 08/00 97 kW	*22-048264* *22-048271*	*19-063584*	мост с жесткой балкой
B4	**2.4** 05/90 - 08/00 97 kW	*22-048264* *22-048271*	*19-063577*	с независимой подвеской
B4	**2.4 4WD** 05/90 - 08/00 97 kW	*22-048264* *22-048271*	*19-063584*	мост с жесткой балкой
B4	**2.4 4WD** 05/90 - 08/00 97 kW	*22-048264* *22-048271*	*19-063577*	с независимой подвеской
B6 Sport	**2.4, 2.4 4WD** 05/90 - 08/00 97 kW	*34-050316*		Обязанность, предусмотренная экспертизой; мост с жесткой балкой
B6 Sport	**2.4, 2.4 4WD** 05/90 - 08/00 97 kW	*34-050316*	*24-018753*	Обязанность, предусмотренная экспертизой; подвеска на сдвоенных поперечных рычагах
TOYOTA PREVIA (ACR3_)				
B4	**2.0 D-4D, 2.4** 08/00 - 01/06 85 -115 kW	**22-169976** **22-169983**	**19-168432**	
B6 Sport	**2.4, 3.5** 02/00 - 01/06 115 -206 kW	*34-050316*		Обязанность, предусмотренная экспертизой; мост с жесткой балкой
B6 Sport	**2.4, 3.5** 02/00 - 01/06 115 -206 kW	*34-050316*	*24-018753*	Обязанность, предусмотренная экспертизой; подвеска на сдвоенных поперечных рычагах
TOYOTA PRIUS седан (NHW11_)				
B4	**1.5** 05/00 - 01/04 53 kW	**22-196873** **22-196880**	**19-196893**	стандартная подвеска
TOYOTA PRIUS Наклонная задняя часть				
B3	**1.5** 08/03 - 07/08 57 kW	**36-200085**		стандартная подвеска
B4	**1.5** 08/03 - 03/09 57 kW	**22-196651** **22-196668**	**19-196671**	стандартная подвеска
TOYOTA PRIUS (ZVW30)				
B4	**1.8 Hybrid** 04/09 - 73 kW		**19-229614**	стандартная подвеска
TOYOTA RAV 4 I (SXA1_)				
B1	**2.0, 2.0 4WD** 01/94 - 06/00 95 -121 kW	**12-224326**		VA: с шариковым подшибником

T

Пригодны для			
TOYOTA			
TOYOTA RAV 4 I (SXA1_)			
B6 4600 **2.0, 2.0 4WD** 01/94 - 12/97 95 -121 kW	**34-030615**	**24-021203**	VA: Только для винтовых подвесок
B6 4600 **Electric EV** 01/98 - 09/99 45 kW	**34-030615**	**24-021203**	стандартная подвеска; тип модели: Elektrisch VA: Только для винтовых подвесок
B8 **2.0, 2.0 4WD, 2.0 16V 4WD** 01/94 - 12/97 94 -121 kW	*34-030622*	*24-021210*	VA: Только для винтовых подвесок
TOYOTA RAV 4 I Cabrio (SXA1_)			
B1 **2.0 16V 4WD** 12/97 - 06/00 94 kW	**12-224326**		VA: с шариковым подшибником
B6 4600 **2.0 16V 4WD** 12/97 - 12/97 94 kW	**34-030615**	**24-021203**	VA: Только для винтовых подвесок
TOYOTA RAV 4 II (XA2)			
B1 **1.8 VVTi, 2.0 D-4D 4WD, 2.0 VVTi 4WD, 2.4 VVTi 4WD** 06/00 - 11/05 85 -120 kW	**12-224326**		VA: с шариковым подшибником
B3 **2.0 VVTi 4WD** 06/00 - 11/05 110 kW	i.V.	**36-232796**	HA: стандартная подвеска
B3 **2.0 D-4D 4WD, 2.4 VVTi 4WD** 09/01 - 11/05 85 -120 kW	i.V.	**36-232796**	HA: стандартная подвеска
B4 **1.8 VVTi, 2.0 D-4D 4WD, 2.0 VVTi 4WD, 2.4 VVTi 4WD** 06/00 - 11/05 85 -120 kW	**22-151094** **22-151100**	**19-151113**	
TOYOTA RAV 4 III (ACA_, ACE_, ALA_)			
B4 **2.0 VVT-i 4WD, 2.2 D-4D 4WD, 2.2 D-CAT 4WD** 03/06 - 100 -130 kW		**19-164687**	
TOYOTA SEQUOIA			
B6 4600 **4.7, 4.7 4WD** 05/00 - 11/07 175 -204 kW	**24-185387**	**24-185813**	стандартная подвеска; без электронн. регулирования аморт. Силы
B8 5100 **4.7, 4.7 4WD** 05/00 - 11/07 175 -204 kW	**24-188265**		без электронн. регулирования аморт. Силы; без рецензии TUV VA: изменяемой высоты; Повышение уровня подвески: 0-65 мм
TOYOTA SEQUOIA			
B6 4600 **4.7 4WD, 5.7** 11/07 - 206 -284 kW	**24-187251**	**33-187266**	стандартная подвеска; без электронн. регулирования аморт. Силы
B8 5100 **4.7 4WD, 5.7** 11/07 - 206 -284 kW	**24-187275**	**33-187280**	без электронн. регулирования аморт. Силы; без рецензии TUV VA: изменяемой высоты; Повышение уровня подвески: 0-65 мм HA: Повышение уровня подвески: 0-25 мм
TOYOTA STARLET (KP6_)			
B3 **1.0, 1.2 S, 1.3, 1.3 S** 02/78 - 09/84 33 -48 kW	*36-161652*		стандартная подвеска
B6 Sport **1.0, 1.2 S, 1.3, 1.3 S** 02/78 - 09/84 33 -48 kW	*28-214212*		

T

Пригодны для			
TOYOTA			
TOYOTA STARLET (_P8_)			
B4 **1.0, 1.3 12V** 12/89 - 12/92 40 -55 kW	*22-048172*	**19-028750**	
B4 **1.3 12V KAT** 12/89 - 04/94 55 kW	*22-048172*	**19-028750**	
B4 **1.3 12V KAT** 05/94 - 03/96 55 kW	*22-048172*		
B4 **1.5 D** 12/89 - 04/94 40 kW	*22-048172*	**19-028750**	
B4 **1.5 D** 05/94 - 03/96 40 kW	*22-048172*		
B6 Sport **1.3 12V KAT** 12/89 - 03/96 55 kW	**34-050194**	**24-014991**	
TOYOTA STARLET (EP91)			
B3 **1.3** 04/96 - 12/97 55 kW	**36-216703**	**36-216727**	стандартная подвеска
B3 **1.3** 01/98 - 03/99 55 kW	**36-216710**		стандартная подвеска
B4 **1.3** 04/96 - 03/99 55 kW	*22-048226*		
B6 Sport **1.3** 04/96 - 03/99 55 kW	*34-050484*	*24-023528*	VA: Только для винтовых подвесок; без рецензии TUV
TOYOTA SUPRA (MA70)			
B6 Sport **2.5 i Bi-Turbo, 3.0 i, 3.0 i Bi-Turbo** 08/90 - 08/02 168 -243 kW	**24-017923**	**24-017930**	
B6 Sport **3.0, 3.0 24V, 3.0 Turbo** 01/86 - 05/93 140 -175 kW	*24-011259*	*24-011266*	
TOYOTA TACOMA пикап (TRN2_, GRN2_)			
B6 4600 **4.0 4WD** 01/05 - 175 kW	**24-188401**	**24-186056**	стандартная подвеска
B8 5100 **4.0 4WD** 01/05 - 175 kW	**24-186711**	**24-186728**	без рецензии TUV VA: изменяемой высоты; Повышение уровня подвески: 0-65 мм HA: Повышение уровня подвески: 0-25 мм
B8 5160 **4.0 4WD** 01/05 - 175 kW		**25-177343**	без рецензии TUV HA: Повышение уровня подвески: 0-25 мм
TOYOTA TUNDRA пикап (_J18_)			
B6 4600 **3.4, 3.4 4WD, 4.0, 4.0 4WD** 04/99 - 11/06 140 -180 kW	**24-185387**	**24-185394**	стандартная подвеска
B8 5100 **3.4, 3.4 4WD, 4.0, 4.0 4WD** 04/99 - 11/06 140 -180 kW	**24-188265**	**24-100144**	без рецензии TUV VA: изменяемой высоты; Повышение уровня подвески: 0-65 мм HA: Повышение уровня подвески: 0-25 мм
B12 LK **3.4, 3.4 4WD, 4.0, 4.0 4WD** 04/99 - 11/06 140 -180 kW	**46-191984**		VA: Повышение уровня подвески: 0-60 мм

T

Пригодны для			
TOYOTA			
TOYOTA TUNDRA пикап (_K5_)			
B6 4600 **5.7, 5.7 4WD** 01/07 - 284 kW	**24-186230**	**24-186247**	стандартная подвеска
B8 5100 **5.7, 5.7 4WD** 01/07 - 284 kW	*24-232173* *24-186964*	**24-186971**	без рецензии TUV VA: изменяемой высоты; Повышение уровня подвески: 0-65 мм HA: Повышение уровня подвески: 0-25 мм
TOYOTA VERSO			
B4 **1.6, 1.8** 04/09 - 97 -108 kW	**22-229427** **22-229434**	**19-229447**	стандартная подвеска
B4 **2.0 D-4D, 2.2 D-4D** 04/09 - 93 -110 kW	**22-229458** **22-229465**	**19-229447**	стандартная подвеска
TOYOTA VERSO S			
B4 **1.33, 1.4 D4-D** 11/10 - 66 -73 kW		**19-229492**	стандартная подвеска
TOYOTA YARIS (_CP10)			
B1 **1.0 16V, 1.3, 1.3 16V, 1.4 D-4D, 1.5 TS, 1.5 VVT-i TS** 04/01 - 09/05 48 -110 kW	**12-228454**		VA: с шариковым подшибником
B3 **1.0 16V, 1.3, 1.3 16V** 03/03 - 09/05 48 -64 kW	**36-199945**	**36-200153**	стандартная подвеска; страна выпуска автомобиля: Франция
B3 **1.0 16V, 1.3, 1.3 16V** 11/99 - 08/05 48 -64 kW	**36-200559**	**36-201235**	стандартная подвеска; страна выпуска автомобиля: Япония
B3 **1.0 16V, 1.3 16V** 04/99 - 02/03 50 -63 kW	**36-200481**	**36-200146**	стандартная подвеска; страна выпуска автомобиля: Франция
B3 **1.5 TS, 1.5 VVT-i TS** 03/03 - 09/05 77 -110 kW	**36-203987**	**36-200153**	стандартная подвеска; страна выпуска автомобиля: Франция
B3 **1.4 D-4D** 03/03 - 09/05 55 kW	**36-199990**	**36-200153**	стандартная подвеска; страна выпуска автомобиля: Франция
B4 **1.0 16V, 1.3, 1.3 16V, 1.4 D-4D, 1.5 VVT-i TS** 04/99 - 05/02 50 -78 kW	**22-052704**	**19-068565**	
TOYOTA YARIS VERSO (NC/LP2_)			
B1 **1.3, 1.5** 11/99 - 09/05 62 -78 kW	**12-228454**		VA: -> 11/02
B3 **1.3, 1.5** 11/99 - 09/05 62 -78 kW	**36-200399**	**36-200245**	стандартная подвеска
B3 **1.3, 1.4 D-4D, 1.5** 11/99 - 09/05 55 -78 kW		**36-199983**	стандартная подвеска; барабанные тормоза
B3 **1.4 D-4D** 12/01 - 09/05 55 kW	**36-204649**	**36-200245**	стандартная подвеска
TOYOTA YARIS (_P9_)			
B3 **1.0 GPL, 1.0 VVT-i, 1.3 VVT-i, 1.33 VVT-i, 1.5** 11/05 - 51 -80 kW	**36-200160**	**36-200245**	стандартная подвеска; страна выпуска автомобиля: Франция
B3 **1.4 D-4D, 1.8 VVTi** 11/05 - 66 -98 kW	**36-200160**	**36-200245**	стандартная подвеска; страна выпуска автомобиля: Франция

T

Пригодны для			
TOYOTA			
TOYOTA YARIS (_P9_)			
B4	**1.0 GPL, 1.0 VVT-i, 1.3 VVT-i, 1.33 VVT-i, 1.4 D-4D, 1.5, 1.8 VVTi** 11/05 - 51 -98 kW	**22-167002** **22-167019**	**19-158150**
B6 Sport	**1.0 GPL, 1.0 VVT-i, 1.3 VVT-i, 1.33 VVT-i, 1.4 D-4D, 1.5, 1.8 VVTi** 11/05 - 51 -98 kW	**22-236265** **22-236272**	**19-236285**
B8	**1.0 GPL, 1.0 VVT-i, 1.3 VVT-i, 1.33 VVT-i, 1.4 D-4D, 1.5, 1.8 VVTi** 11/05 - 51 -98 kW	i.V. i.V.	**19-236315**
B12 PK	**1.0 VVT-i, 1.3 VVT-i, 1.33 VVT-i** 11/05 - 51 -74 kW	**46-207173**	двухтрубная система; Обязанность, предусмотренная экспертизой VA: Глубина (экспертиза): 25 мм; Нагрузка оси до: 895 кг HA: Глубина (экспертиза): 25 мм; Нагрузка оси до: 905 кг
B12 PK	**1.4 D-4D** 01/06 - 66 kW	**46-207180**	двухтрубная система; Обязанность, предусмотренная экспертизой VA: Глубина (экспертиза): 25 мм; Нагрузка оси до: 895 кг HA: Глубина (экспертиза): 25 мм; Нагрузка оси до: 905 кг
B14	**1.0 GPL, 1.0 VVT-i, 1.3 VVT-i, 1.33 VVT-i, 1.4 D-4D, 1.5, 1.8 VVTi** 11/05 - 51 -98 kW	**47-188044**	тип модели: XP9; XP9F; Обязанность, предусмотренная экспертизой VA: Глубина (экспертиза): 45-55 мм; Нагрузка оси до: 895 кг HA: Глубина (экспертиза): 35-55 мм; Нагрузка оси до: 825 кг
TOYOTA YARIS (_P13_)			
B4	**1.0, 1.3, 1.3 VVT-i, 1.4 D-4D, 1.5** 12/10 - 51 -80 kW	**22-230676** **22-230683**	**19-158150**	исполнение для плохих дорог; стандартная подвеска
TOYOTA 4 RUNNER (_N6_)			
B6 4600	**2.0** 07/84 - 12/85 65 kW	**24-184601**	**24-011402**	стандартная подвеска
B6 4600	**2.2, 2.8 D** 11/85 - 10/89 60 -69 kW	**24-011396**	**24-011402**	стандартная подвеска
B6 4600	**2.4 SR5** 08/84 - 07/86 79 kW	**24-184601**	**24-011402**	стандартная подвеска
B8 5100	**2.2, 2.8 D** 11/85 - 10/89 60 -69 kW	**24-185745**	**24-185752**	Повышение уровня подвески: 75-100 мм
TOYOTA 4 RUNNER (_N130)			
B6 4600	**2.4** 10/89 - 07/96 75 kW	**24-014687**	**24-014694**	стандартная подвеска
B6 4600	**2.4** 08/87 - 03/96 82 kW	**24-011396**	**24-011402**	
B6 4600	**2.7 i, 3.4 i** 11/95 - 12/02 112 -136 kW	**24-014687**	**24-024518**	
B6 4600	**3.0** 01/90 - 08/92 112 kW	**24-014687**	**24-014694**	стандартная подвеска
B6 4600	**3.0 Turbo-D, 3.0 V6** 07/90 - 03/96 92 -105 kW	**24-014687**	**24-014694**	стандартная подвеска
B8 5100	**2.4, 3.0, 3.0 V6** 10/89 - 07/96 75 -112 kW	**24-185745**		без рецензии TUV VA: Повышение уровня подвески: 75-100 мм

T

Пригодны для			
TOYOTA			
TOYOTA 4 RUNNER			
B6 4600 **1.8 2WD, 2.7, 3.4, 4.0 VVTi** 11/95 - 11/02 83 -183 kW	**24-188234**	**24-024518**	стандартная подвеска; Привод на задние колеса
B6 4600 **2.7, 3.0 Turbo-D, 3.4, 4.0 VVTi** 11/95 - 11/02 92 -183 kW	**24-187244**	**24-024518**	стандартная подвеска; Привод на все колеса
B6 4600 **3.0 Turbo-D** 11/95 - 11/02 92 kW	**24-188234**	**24-024518**	стандартная подвеска; Привод на задние колеса
TOYOTA HIACE II Wagon (LH7_, LH5_, LH6_, YH7_, YH6_, YH5_)			
B4 **1.8** 03/83 - 01/84 58 kW		**19-028477**	стандартная подвеска
TOYOTA HIACE II фургон (LH5_, YH7_, LH7_, LH6_, YH6_, YH5_)			
B4 **1.8, 2.2 D** 03/83 - 01/84 49 -58 kW		**19-028477**	стандартная подвеска
TOYOTA HIACE IV фургон (H100)			
B6 Sport **2.5 D-4D 4WD** 08/01 - 08/06 65 kW	*24-027267*	*24-027274*	
TOYOTA HIACE IV фургон (LH1_)			
B6 Sport **2.7 4WD** 04/98 - 08/06 105 kW	*24-027267*	*24-027274*	
B6 Sport **2.4 TD 4WD** 08/95 - 08/06 66 kW	*24-027267*	*24-027274*	
B6 Sport **2.5 D-4D 4WD** 11/01 - 08/06 75 kW	*24-027267*	*24-027274*	
TOYOTA HIACE V фургон			
B4 **2.5 D-4D 4WD** 09/06 - 86 kW	**19-227948**	**19-227955**	
B6 Sport **2.5 D-4D 4WD** 09/06 - 86 kW	*24-027267*	*24-027274*	
TOYOTA LITEACE фургон (M2_V)			
B4 **1.3, 1.8 D** 10/82 - 11/83 41 -42 kW		**19-028477**	стандартная подвеска
B4 **1.3, 1.8 D** 10/79 - 08/85 41 -42 kW		**19-028477**	стандартная подвеска
TOYOTA (GAC)			
TOYOTA (GAC) YARIS			
B4 **1.3, 1.6** 09/10 - 63 -87 kW	**22-230676** **22-230683**		
B14 **1.3, 1.6** 09/10 - 63 -87 kW	**47-188044**		без рецензии TUV VA: Глубина (экспертиза): 45-55 мм HA: Глубина (экспертиза): 35-55 мм

T

Пригодны для			
TRABANT			
TRABANT P 601			
B6 Sport **0.6** 07/66 - 04/90 17 -19 kW	*24-233293*	*24-233293*	длина: 387 мм; Параметр: 175/55; тип модели: Rallye
B8 **0.6** 07/66 - 04/90 17 -19 kW	*24-233309*	*24-233309*	длина: 377 мм; Параметр: 150/60; тип модели: Rallye
TRABANT P 601 Universal			
B6 Sport **0.6** 01/66 - 04/90 19 kW	*24-233293*	*24-233293*	длина: 387 мм; Параметр: 175/55; тип модели: Rallye
B8 **0.6** 01/66 - 04/90 19 kW	*24-233309*	*24-233309*	длина: 377 мм; Параметр: 150/60; тип модели: Rallye
TRABANT P 601 Tramp			
B6 Sport **0.6** 10/66 - 04/90 19 kW	*24-233293*	*24-233293*	длина: 387 мм; Параметр: 175/55; тип модели: Rallye
B8 **0.6** 10/66 - 04/90 19 kW	*24-233309*	*24-233309*	длина: 377 мм; Параметр: 150/60; тип модели: Rallye
TRABANT P 601 фургон			
B6 Sport **0.6** 07/66 - 04/90 19 kW	*24-233293*	*24-233293*	длина: 387 мм; Параметр: 175/55; тип модели: Rallye
B8 **0.6** 07/66 - 04/90 19 kW	*24-233309*	*24-233309*	длина: 377 мм; Параметр: 150/60; тип модели: Rallye
VAUXHALL			
VAUXHALL ADAM			
B4 **1.2, 1.4** 10/12 - 51 -74 kW	**22-231369** **22-231376**	**19-231389**	стандартная подвеска; спортивная подвеска
VAUXHALL AGILA			
B1 **1.0 12V, 1.2 16V, 1.2 16V Twinport, 1.3 CDTI** 02/00 - 03/08 43 -59 kW	12-242191		
B4 **1.0 12V, 1.2 16V, 1.2 16V Twinport** 02/00 - 11/06 43 -59 kW		**19-168784**	
VAUXHALL AGILA			
B4 **1.0 12V, 1.0 i, 1.0 LPG, 1.2, 1.2 i 16V, 1.2 LPG, 1.3 CDTI** 01/08 - 48 -69 kW	**22-166722** **22-166739**	**19-156545**	
B6 Sport **1.0 12V, 1.0 i, 1.0 LPG, 1.2, 1.2 i 16V, 1.2 LPG, 1.3 CDTI** 01/08 - 48 -69 kW	**22-222121** **22-222138**	**24-222143**	
B8 **1.0 12V, 1.0 i, 1.0 LPG, 1.2, 1.2 i 16V, 1.2 LPG, 1.3 CDTI** 01/08 - 48 -69 kW	**22-222152** **22-222169**	**24-222143**	
VAUXHALL ASTRA			
B2 **1.2** 10/79 - 08/82 40 kW	**16-031302** **11-101314** SP		

T

V

Пригодны для			
VAUXHALL			
VAUXHALL ASTRA			
B4	**1.2** 10/79 - 08/82 40 kW	**21-030413** **11-101314** SP	**19-019864**
B6 Sport	**1.2** 10/79 - 08/82 40 kW	**34-001424**	**24-004862**	НА: L макс.: 567 мм; Более тугая регулировка (настройка)
B8	**1.2** 10/79 - 08/82 40 kW	**34-003114**	**24-013932**	НА: Параметр: 107/36
MS	**1.2** 10/79 - 08/82 40 kW	**34-001462**	**24-000925**	тип модели: Cup VA: Параметр: 230/30 НА: Параметр: 160/50
MS	**1.2** 10/79 - 08/82 40 kW	**34-030721**	*24-024846*	тип модели: Rallye1 VA: Параметр: 270/120 НА: Параметр: 210/90; L макс.: 567 мм
VAUXHALL ASTRA Наклонная задняя часть			
B2	**1.2, 1.2 S, 1.3, 1.3 S, 1.6 D, 1.6 S** 09/79 - 08/86 40 -66 kW	**16-031302** **11-101314** SP	
B4	**1.2, 1.2 S, 1.3, 1.3 S, 1.6 D, 1.6 S, 1.8 GTE** 09/79 - 08/86 40 -85 kW	**21-030413** **11-101314** SP	**19-019864**
B6 Sport	**1.2, 1.2 S, 1.3, 1.3 S, 1.6 D, 1.6 S** 09/79 - 08/86 40 -66 kW	**34-001424**	**24-004862**	НА: L макс.: 567 мм; Более тугая регулировка (настройка)
B6 Sport	**1.8 GTE** 03/83 - 08/86 85 kW	**34-001424**	**24-004862**	НА: L макс.: 567 мм; Более тугая регулировка (настройка)
B8	**1.2, 1.2 S, 1.3, 1.3 S, 1.6 D, 1.6 S** 09/79 - 08/86 40 -66 kW	**34-003114**	**24-013932**	НА: Параметр: 107/36
B8	**1.8 GTE** 03/83 - 08/86 85 kW	**34-003114**	**24-013932**	НА: Параметр: 107/36
MS	**1.2, 1.2 S, 1.3, 1.3 S, 1.6 D, 1.6 S, 1.8 GTE** 09/79 - 08/86 40 -85 kW	**34-001462**	**24-000925**	тип модели: Cup VA: Параметр: 230/30 НА: Параметр: 160/50
MS	**1.2, 1.2 S, 1.3, 1.3 S, 1.6 D, 1.6 S, 1.8 GTE** 09/79 - 08/86 40 -85 kW	**34-030721**	*24-024846*	тип модели: Rallye1 VA: Параметр: 270/120 НА: Параметр: 210/90; L макс.: 567 мм
VAUXHALL ASTRA универсал			
B2	**1.3, 1.3 S, 1.6 D, 1.6 S** 09/81 - 08/86 40 -66 kW	**16-031548** **11-101314** SP	**15-069115**
B3	**1.3 S** 09/79 - 06/82 55 kW		**38-133985**	стандартная подвеска
B3	**1.3 S, 1.6 S** 09/79 - 06/82 55 -66 kW		**38-133985**	стандартная подвеска; АКПП
B3	**1.6 S** 09/81 - 06/82 66 kW		**38-133985**	стандартная подвеска
B3	**1.6 S** 07/82 - 08/86 66 kW		**38-133985**	стандартная подвеска
B3	**1.6 S** 07/82 - 08/86 66 kW		**38-133985**	стандартная подвеска; АКПП
B3	**1.3, 1.3 S** 07/82 - 08/84 51 -55 kW		**38-133985**	стандартная подвеска

V

Пригодны для			
VAUXHALL			
VAUXHALL ASTRA универсал			
B4	**1.6 D, 1.6 S** 09/81 - 08/84 40 -66 kW	**21-030413** **11-101314** SP	**19-019772**
B4	**1.3, 1.3 S** 09/79 - 08/84 51 -55 kW	**21-030413** **11-101314** SP	**19-019772**
B6 Sport	**1.3, 1.3 S, 1.6 D, 1.6 S** 09/81 - 08/86 40 -66 kW	**34-001424**	
VAUXHALL ASTRA Mk II Наклонная задняя часть			
B1	**1.6 D, 1.7 D** 09/84 - 08/91 40 -42 kW	**12-116799**	VA: с шариковым подшибником
B2	**1.2, 1.3, 1.6, 1.9** 09/84 - 08/91 40 -110 kW	**16-031302** **11-101314** SP	
B2	**1.4 i, 1.4 S** 01/90 - 08/91 44 -55 kW	**16-031302** **11-101314** SP	**15-062215**
B2	**1.6 D, 1.6 S** 09/84 - 07/88 40 -66 kW	**16-031302** **11-101314** SP	-> CH.Nr.: J2791967; -> CH.Nr.: J5273427
B2	**1.6 D** 08/88 - 12/89 40 kW	**16-031302** **11-101314** SP	**15-062215** CH.Nr.: J2791968 ->; CH.Nr.: J5273428 ->
B2	**1.7 D** 01/89 - 08/91 42 kW		**15-062215**
B3	**1.2, 1.3, 1.4 i, 1.4 S** 09/84 - 08/91 40 -55 kW	**36-133963**	**38-130366** стандартная подвеска; механическая КПП
B3	**1.2, 1.3, 1.4 i, 1.4 S** 09/84 - 08/91 40 -55 kW	**36-130399**	**38-130366** стандартная подвеска; АКПП
B3	**1.2, 1.3, 1.4 i, 1.4 S** 09/84 - 08/91 40 -55 kW	**36-133918**	**38-130373** стандартная подвеска; Усиленное оснащение .
B3	**1.6, 1.6 D, 1.6 S** 09/84 - 08/91 40 -66 kW	**36-130399**	**38-130366** стандартная подвеска; механическая КПП
B3	**1.6, 1.6 D, 1.6 S** 09/84 - 08/91 40 -66 kW	**36-133970**	**38-130366** стандартная подвеска; АКПП
B3	**1.6, 1.6 D, 1.6 S** 09/84 - 08/91 40 -66 kW	**36-164318**	**38-130373** стандартная подвеска; Усиленное оснащение .
B3	**1.8 GTE, 2.0 GTE, 2.0 GTE 16V** 09/84 - 08/91 82 -115 kW	**36-161416**	*38-161438* стандартная подвеска
B4	**1.2, 1.3, 1.6 S, 1.8 GTE** 09/84 - 08/91 40 -82 kW	**21-030413** **11-101314** SP	**19-019864**
B4	**1.3, 1.6, 1.6 D, 1.6 S** 09/84 - CH-Nr. 40 -66 kW	**21-030413** **11-101314** SP	**19-019864** -> CH.Nr.: J2791967; -> CH.Nr.: J5273427
B4	**1.3, 1.6, 1.6 D, 1.6 S** CH-Nr. - 08/91 40 -66 kW	**21-030413** **11-101314** SP	**19-019956** CH.Nr.: J2791968 ->; CH.Nr.: J5273428 ->
B4	**1.4 i, 1.4 S, 1.7 D** 01/89 - 08/91 42 -55 kW	**21-030413** **11-101314** SP	**19-019956**
B4	**2.0 GTE, 2.0 GTE 16V** 09/86 - 07/88 95 -115 kW	**21-030413** **11-101314** SP	**19-019864** -> CH.Nr.: J2791967; -> CH.Nr.: J5273427
B4	**2.0 GTE, 2.0 GTE 16V** 08/88 - 08/91 95 -115 kW	**21-030413** **11-101314** SP	**19-019956** CH.Nr.: J2791968 ->; CH.Nr.: J5273428 ->

V

Пригодны для				
VAUXHALL				
VAUXHALL ASTRA Mk II Наклонная задняя часть				
B6 Sport	**1.2, 1.3, 1.4 i, 1.4 S, 1.6, 1.6 D, 1.6 S, 1.7 D, 1.8 GTE, 1.9, 2.0 GTE, 2.0 GTE 16V** 09/84 - 08/91 40 -115 kW	**34-001424**	**24-004862**	HA: L макс.: 567 мм
B8	**1.2, 1.3, 1.4 i, 1.4 S, 1.6, 1.6 D, 1.6 S, 1.7 D, 1.8 GTE, 1.9, 2.0 GTE, 2.0 GTE 16V** 09/84 - 08/91 40 -115 kW	**34-003114**	**24-013932**	HA: Параметр: 107/36
MS	**1.2, 1.3, 1.4 i, 1.4 S, 1.6, 1.6 D, 1.6 S, 1.7 D, 1.8 GTE, 1.9, 2.0 GTE, 2.0 GTE 16V** 09/84 - 08/91 40 -115 kW	**34-001462**	**24-000925**	тип модели: Cup VA: Параметр: 230/30 HA: Параметр: 160/50
MS	**1.2, 1.3, 1.4 i, 1.4 S, 1.6, 1.6 D, 1.6 S, 1.7 D, 1.8 GTE, 1.9, 2.0 GTE, 2.0 GTE 16V** 09/84 - 08/91 40 -115 kW	**34-030721**	*24-024846*	тип модели: Rallye1 VA: Параметр: 270/120 HA: Параметр: 210/90; L макс.: 567 мм
VAUXHALL ASTRA Mk II Belmont				
B1	**1.5 DT, 1.6 D, 1.7 D, 1.8, 1.8 i** 09/85 - 08/91 40 -85 kW	**12-116799**		VA: с шариковым подшибником
B2	**1.3** 09/85 - 08/91 55 kW	**16-031302** **11-101314** SP		
B2	**1.4 i** 01/90 - 12/91 44 kW	**16-031302** **11-101314** SP	**15-062215**	
B2	**1.6, 1.6 D, 1.8** 09/85 - 07/88 40 -82 kW	**16-031302** **11-101314** SP		-> CH.Nr.: J2791967; -> CH.Nr.: J5273427
B2	**1.6, 1.6 D, 1.6 S, 1.8** 08/88 - 12/91 40 -82 kW	**16-031302** **11-101314** SP	**15-062215**	CH.Nr.: J2791968 ->; CH.Nr.: J5273428 ->
B2	**1.5 DT, 1.7 D** 01/87 - 12/91 42 -53 kW		**15-062215**	
B3	**1.3, 1.4 i** 09/85 - 12/91 44 -55 kW	**36-133963**	**38-130366**	стандартная подвеска; механическая КПП
B3	**1.3, 1.4 i** 09/85 - 12/91 44 -55 kW	**36-130399**	**38-130366**	стандартная подвеска; АКПП
B3	**1.3, 1.4 i** 09/85 - 12/91 44 -55 kW	**36-133918**	**38-130373**	стандартная подвеска; Усиленное оснащение .
B3	**1.6, 1.6 D, 1.6 S** 09/85 - 12/91 40 -66 kW	**36-130399**	**38-130366**	стандартная подвеска; механическая КПП
B3	**1.6, 1.6 D, 1.6 S** 09/85 - 12/91 40 -66 kW	**36-133970**	**38-130366**	стандартная подвеска; АКПП
B3	**1.6, 1.6 D, 1.6 S** 09/85 - 12/91 40 -66 kW	**36-164318**	**38-130373**	стандартная подвеска; Усиленное оснащение .
B3	**1.8, 1.8 i** 09/85 - 08/91 82 -85 kW	**36-133918**	**38-130373**	стандартная подвеска
B4	**1.3, 1.8 i** 09/85 - 08/88 55 -85 kW	**21-030413** **11-101314** SP	**19-019864**	
B4	**1.4 i, 1.5 DT, 1.7 D** 01/89 - 12/91 42 -53 kW	**21-030413** **11-101314** SP	**19-019956**	
B4	**1.6, 1.8** 09/85 - CH-Nr. 66 -82 kW	**21-030413** **11-101314** SP	**19-019864**	-> CH.Nr.: J2791967; -> CH.Nr.: J5273427

V

Пригодны для				
VAUXHALL				
VAUXHALL ASTRA Mk II Belmont				
B4	**1.6, 1.8** CH-Nr. - 08/91 66 -82 kW	**21-030413** **11-101314** SP	**19-019956**	CH.Nr.: J2791968 ->; CH.Nr.: J5273428 ->
B4	**1.8 i** 08/88 - 08/91 85 kW	**21-030413** **11-101314** SP	**19-019956**	
B6 Sport	**1.3, 1.4 i, 1.5 DT, 1.6, 1.6 D, 1.6 S, 1.7 D, 1.8, 1.8 i** 09/85 - 12/91 40 -85 kW	**34-001424**	**24-004862**	HA: L макс.: 567 мм
B6 Sport	**1.3, 1.4 i, 1.5 DT, 1.6, 1.6 D, 1.6 S, 1.7 D, 1.8, 1.8 i** 09/85 - 12/91 40 -85 kW	**34-001424**		HA: Более тугая регулировка (настройка)
B8	**1.3, 1.4 i, 1.5 DT, 1.6, 1.6 D, 1.6 S, 1.7 D, 1.8, 1.8 i** 09/85 - 12/91 40 -85 kW	**34-003114**	**24-013932**	HA: Параметр: 107/36
VAUXHALL ASTRA Mk II универсал				
B1	**1.2, 1.3, 1.4 S, 1.5 DT, 1.6, 1.6 D, 1.6 S, 1.7 D, 1.8 i** 09/84 - 08/91 40 -83 kW	**12-116799**		VA: с шариковым подшибником
B2	**1.2, 1.3, 1.4 S, 1.5 DT, 1.6, 1.6 D, 1.6 S, 1.7 D, 1.8 i** 09/84 - 08/91 40 -83 kW	**16-031548** **11-101314** SP	**15-069115**	
B3	**1.2, 1.3, 1.6, 1.6 D, 1.6 S** 09/84 - 09/85 40 -66 kW	**36-133963**	**38-133985**	стандартная подвеска
B3	**1.2, 1.3, 1.4 S, 1.5 DT, 1.6, 1.6 D, 1.6 S, 1.7 D, 1.8 i** 09/84 - 08/91 40 -83 kW		**38-133985**	стандартная подвеска
B3	**1.2, 1.3, 1.6, 1.6 D, 1.6 S** 09/84 - 09/85 40 -66 kW	**36-133918**	**38-133985**	стандартная подвеска; Усиленное оснащение .
B3	**1.2, 1.3, 1.6, 1.6 D, 1.6 S** 09/85 - 12/89 40 -66 kW	**36-164318**	**38-130380**	стандартная подвеска; Усиленное оснащение .
B3	**1.4 S, 1.5 DT, 1.7 D** 01/88 - 08/91 42 -55 kW	**36-164318**	**38-130380**	стандартная подвеска; Усиленное оснащение .
B4	**1.2, 1.3, 1.4 S, 1.5 DT, 1.6, 1.6 D, 1.6 S, 1.7 D** 09/84 - 08/91 40 -66 kW	**21-030413** **11-101314** SP	**19-019772**	
B6 Sport	**1.2, 1.3, 1.4 S, 1.6 D, 1.6 S, 1.8 i** 09/84 - 08/91 40 -83 kW	**34-001424**	**24-015233**	
B6 Sport	**1.2, 1.3, 1.4 S, 1.5 DT, 1.6, 1.6 S, 1.7 D, 1.8 i** 09/84 - 08/91 42 -83 kW	**34-001424**	**24-016476**	HA: Более тугая регулировка (настройка)
B8	**1.2, 1.3, 1.4 S, 1.5 DT, 1.6, 1.6 D, 1.6 S, 1.7 D, 1.8 i** 09/84 - 08/91 40 -83 kW	**34-003114**	**24-016483**	
VAUXHALL ASTRA Mk II кабрио				
B1	**2.0 i, 2.0 i KAT** 01/87 - 08/93 85 kW	**12-116799**		VA: с шариковым подшибником
B2	**1.6 i, 1.6 i KAT** 10/87 - 08/93 55 -60 kW	**16-031548** **11-101369** SP	**15-062215**	
B4	**1.6 i, 1.6 i KAT, 2.0 i, 2.0 i KAT** 01/87 - 08/93 55 -85 kW	**21-030260** **11-101369** SP	**19-019956**	

V

Пригодны для			
VAUXHALL			
VAUXHALL ASTRA Mk II кабрио			
B6 Sport	**1.6 i, 1.6 i KAT, 2.0 i, 2.0 i KAT** 01/87 - 08/93 55 -85 kW	**34-001424**	**24-004862**	HA: L макс.: 567 мм
B6 Sport	**1.6 i, 1.6 i KAT, 2.0 i, 2.0 i KAT** 01/87 - 08/93 55 -85 kW	**34-001424**		HA: Более тугая регулировка (настройка)
B8	**1.6 i, 1.6 i KAT, 2.0 i, 2.0 i KAT** 01/87 - 08/93 55 -85 kW	**34-003114**	**24-013932**	HA: Параметр: 107/36
VAUXHALL ASTRA Mk III			
B1	**1.4 i, 1.4 i 16V, 1.6 i, 1.6 i 16V, 1.7 D, 1.7 TD, 1.8 i, 1.8 i 16V, 2.0 i, 2.0 i 16V** 03/92 - 09/98 42 -100 kW	**12-116812**		VA: с шариковым подшибником
B2	**1.4 i, 1.4 i 16V, 1.6 i, 1.6 i 16V, 1.7 D, 1.7 TD, 1.8 i, 2.0 i** 03/92 - 09/98 42 -85 kW	**16-031548** **11-101369** SP	**15-062215**	с АБС
B3	**1.4 i, 1.4 i 16V, 1.6 i, 1.6 i 16V** 03/92 - 09/98 44 -74 kW	**36-130481**	**38-130366**	стандартная подвеска
B3	**1.4 i, 1.4 i 16V, 1.6 i, 1.6 i 16V, 1.7 D, 1.7 TD, 1.8 i, 1.8 i 16V, 2.0 i, 2.0 i 16V** 03/92 - 09/98 42 -100 kW	*36-130139*	**38-130465**	стандартная подвеска; Усиленное оснащение .
B3	**1.6 i 16V, 1.7 D, 1.7 TD, 1.8 i, 1.8 i 16V, 2.0 i, 2.0 i 16V** 03/92 - 09/98 42 -100 kW	**36-197941**	**38-161063**	спортивная подвеска; тип модели: GSI
B3	**1.7 D, 1.7 TD, 1.8 i, 1.8 i 16V, 2.0 i, 2.0 i 16V** 12/91 - 09/98 42 -100 kW	*36-130122*	**38-130366**	стандартная подвеска
B4	**1.4 i, 1.4 i 16V, 1.6 i, 1.6 i 16V, 1.7 D, 1.7 TD, 1.8 i, 1.8 i 16V, 2.0 i, 2.0 i 16V** 03/92 - 09/98 42 -100 kW	**21-030260** **11-101369** SP	**19-019956**	с АБС
B6 Sport	**1.4 i, 1.4 i 16V, 1.6 i, 1.6 i 16V, 1.7 D, 1.7 TD, 1.8 i, 1.8 i 16V, 2.0 i, 2.0 i 16V** 03/92 - 09/98 42 -100 kW	**34-030035**	**24-015523**	
B8	**1.4 i, 1.4 i 16V, 1.6 i, 1.6 i 16V, 1.7 D, 1.7 TD, 1.8 i, 1.8 i 16V, 2.0 i, 2.0 i 16V** 03/92 - 09/98 42 -100 kW	**34-181577**	**24-015523**	
B10	**1.4 i, 1.4 i 16V, 1.6 i, 1.6 i 16V, 1.7 D, 1.7 TD, 1.8 i, 1.8 i 16V, 2.0 i, 2.0 i 16V** 03/92 - 09/98 42 -100 kW	*46-111920*		Обязанность, предусмотренная экспертизой VA: Глубина (экспертиза): 60 мм; Нагрузка оси до: 900 кг HA: Глубина (экспертиза): 40 мм; Нагрузка оси до: 800 кг
B12 PK	**1.4 i, 1.4 i 16V, 1.6 i, 1.6 i 16V, 1.7 D, 1.7 TD, 1.8 i, 1.8 i 16V, 2.0 i, 2.0 i 16V** 03/92 - 09/98 42 -100 kW	**46-188861**		Обязанность, предусмотренная экспертизой VA: Глубина (экспертиза): 30 мм; Нагрузка оси до: 870 кг HA: Глубина (экспертиза): 30 мм; Нагрузка оси до: 800 кг
B12 SL	**1.4 i, 1.4 i 16V, 1.6 i, 1.6 i 16V, 1.7 D, 1.7 TD, 1.8 i, 1.8 i 16V, 2.0 i, 2.0 i 16V** 03/92 - 09/98 42 -100 kW	**46-188885**		Обязанность, предусмотренная экспертизой VA: Глубина (экспертиза): 45-50 мм; Нагрузка оси до: 900 кг HA: Глубина (экспертиза): 30 мм; Нагрузка оси до: 800 кг

Пригодны для				
VAUXHALL				
VAUXHALL ASTRA Mk III Наклонная задняя часть				
B1	**1.4 i, 1.4 i 16V, 1.4 S, 1.6 i, 1.6 i 16V, 1.7 D, 1.7 TD, 1.8 i, 1.8 i 16V, 2.0 i, 2.0 i 16V** 09/91 - 02/98 42 -110 kW	**12-116812**		VA: с шариковым подшибником
B2	**1.4 i, 1.4 i 16V, 1.4 S, 1.6 i, 1.6 i 16V, 1.7 D, 1.7 TD, 1.8 i, 2.0 i** 09/91 - 02/98 42 -85 kW	**16-031548** **11-101369** SP	**15-062215**	
B3	**1.4 i, 1.4 i 16V, 1.4 S, 1.6 i, 1.6 i 16V, 1.7 D, 1.7 TD, 1.8 i, 1.8 i 16V, 2.0 i, 2.0 i 16V** 09/91 - 02/98 42 -110 kW	**36-130481**	**38-130366**	стандартная подвеска
B3	**1.4 i, 1.4 i 16V, 1.6 i, 1.6 i 16V, 1.7 D, 1.7 TD, 1.8 i, 1.8 i 16V, 2.0 i, 2.0 i 16V** 09/91 - 02/98 42 -110 kW	*36-130139*	**38-130465**	стандартная подвеска; Усиленное оснащение .
B3	**1.6 i 16V, 1.7 D, 1.7 TD, 1.8 i, 1.8 i 16V, 2.0 i, 2.0 i 16V** 09/91 - 02/98 42 -110 kW	**36-197941**	**38-161063**	стандартная подвеска; спортивная подвеска; тип модели: GSI
B4	**1.4 i, 1.4 i 16V, 1.4 S, 1.6 i, 1.6 i 16V, 1.7 D, 1.7 TD, 1.8 i, 1.8 i 16V, 2.0 i, 2.0 i 16V** 09/91 - 02/98 42 -110 kW	**21-030260** **11-101369** SP	**19-019956**	
B6 Sport	**1.4 i, 1.4 i 16V, 1.4 S, 1.6 i, 1.6 i 16V, 1.7 D, 1.7 TD, 1.8 i, 1.8 i 16V, 2.0 i, 2.0 i 16V** 09/91 - 02/98 42 -110 kW	**34-030035**	**24-015523**	
B8	**1.4 i, 1.4 i 16V, 1.4 S, 1.6 i, 1.6 i 16V, 1.7 D, 1.7 TD, 1.8 i, 1.8 i 16V, 2.0 i, 2.0 i 16V** 09/91 - 02/98 42 -110 kW	**34-181577**	**24-015523**	
B10	**1.4 i, 1.4 i 16V, 1.4 S, 1.6 i, 1.6 i 16V, 1.7 D, 1.7 TD, 1.8 i, 1.8 i 16V, 2.0 i, 2.0 i 16V** 09/91 - 02/98 42 -110 kW	*46-111920*		Обязанность, предусмотренная экспертизой VA: Глубина (экспертиза): 60 мм; Нагрузка оси до: 900 кг HA: Глубина (экспертиза): 40 мм; Нагрузка оси до: 800 кг
B12 PK	**1.4 i, 1.4 i 16V, 1.4 S, 1.6 i, 1.6 i 16V, 1.7 D, 1.7 TD, 1.8 i, 1.8 i 16V, 2.0 i, 2.0 i 16V** 09/91 - 02/98 42 -110 kW	**46-188861**		Обязанность, предусмотренная экспертизой VA: Глубина (экспертиза): 30 мм; Нагрузка оси до: 870 кг HA: Глубина (экспертиза): 30 мм; Нагрузка оси до: 800 кг
B12 SL	**1.4 i, 1.4 i 16V, 1.4 S, 1.6 i, 1.6 i 16V, 1.7 D, 1.7 TD, 1.8 i, 1.8 i 16V, 2.0 i, 2.0 i 16V** 09/91 - 02/98 42 -110 kW	**46-188885**		Обязанность, предусмотренная экспертизой VA: Глубина (экспертиза): 45-50 мм; Нагрузка оси до: 900 кг HA: Глубина (экспертиза): 30 мм; Нагрузка оси до: 800 кг
VAUXHALL ASTRA Mk III универсал				
B1	**1.4 i, 1.4 i 16V, 1.4 S, 1.6 i, 1.6 i 16V, 1.6 Si, 1.7 D, 1.7 TD, 1.8 i, 1.8 i 16V, 2.0 i, 2.0 i 16V** 03/91 - 02/98 42 -100 kW	**12-116812**		VA: с шариковым подшибником
B2	**1.4 i, 1.4 i 16V, 1.4 S, 1.6 i, 1.6 i 16V, 1.6 Si, 1.7 D, 1.7 TD, 1.8 i, 1.8 i 16V, 2.0 i, 2.0 i 16V** 03/91 - 02/98 42 -100 kW	**16-031548** **11-101369** SP	**15-069115**	
B3	**1.4 i, 1.4 i 16V, 1.4 S, 1.6 i, 1.6 i 16V, 1.6 Si** 03/91 - 02/98 44 -74 kW	**36-130481**	**38-130380**	стандартная подвеска
B3	**1.4 i, 1.4 i 16V, 1.4 S, 1.6 i, 1.6 i 16V, 1.6 Si** 03/91 - 02/98 44 -74 kW	*36-130139*		стандартная подвеска; Усиленное оснащение .

V

Пригодны для				
VAUXHALL				
VAUXHALL ASTRA Mk III универсал				
B3	**1.6 i 16V, 1.7 D, 1.7 TD, 1.8 i, 1.8 i 16V, 2.0 i, 2.0 i 16V** 09/91 - 02/98 42 -100 kW	**36-197941**	**38-130380**	спортивная подвеска; тип модели: GSI
B3	**1.7 D, 1.7 TD, 1.8 i, 1.8 i 16V, 2.0 i, 2.0 i 16V** 09/91 - 02/98 42 -100 kW	*36-130115*	**38-130465**	стандартная подвеска
B3	**1.7 D, 1.7 TD, 1.8 i, 1.8 i 16V, 2.0 i, 2.0 i 16V** 09/91 - 02/98 42 -100 kW	*36-130139*	**38-130380**	стандартная подвеска; Усиленное оснащение .
B4	**1.4 i, 1.4 i 16V, 1.4 S, 1.6 i, 1.6 i 16V, 1.6 Si, 1.7 D, 1.7 TD, 1.8 i, 1.8 i 16V, 2.0 i, 2.0 i 16V** 03/91 - 02/98 42 -100 kW	**21-030260** **11-101369** *SP*	**19-019772**	
B6 Sport	**1.4 i, 1.4 i 16V, 1.4 S, 1.6 i, 1.6 i 16V, 1.6 Si, 1.7 D, 1.7 TD, 1.8 i, 1.8 i 16V, 2.0 i, 2.0 i 16V** 03/91 - 02/98 42 -100 kW	**34-030035**	**24-016476**	HA: Более тугая регулировка (настройка)
B8	**1.4 i, 1.4 i 16V, 1.4 S, 1.6 i, 1.6 i 16V, 1.6 Si, 1.7 D, 1.7 TD, 1.8 i, 1.8 i 16V, 2.0 i, 2.0 i 16V** 03/91 - 02/98 42 -100 kW	**34-181577**	**24-016483**	
B12 PK	**1.4 i, 1.4 i 16V, 1.4 S, 1.6 i, 1.6 i 16V, 1.6 Si, 1.7 D, 1.7 TD, 1.8 i, 1.8 i 16V, 2.0 i, 2.0 i 16V** 03/91 - 02/98 42 -100 kW	**46-188878**		Обязанность, предусмотренная экспертизой VA: Глубина (экспертиза): 30 мм; Нагрузка оси до: 870 кг HA: Глубина (экспертиза): 30 мм; Нагрузка оси до: 860 кг
VAUXHALL ASTRA Mk III кабрио				
B1	**1.4 i, 1.4 i 16V, 1.6, 1.6 i, 1.8, 1.8 16V, 2.0 i** 03/93 - 03/01 52 -92 kW	**12-116812**		VA: с шариковым подшибником
B2	**1.4 i, 1.4 i 16V, 1.6, 1.6 i, 1.8, 1.8 16V, 2.0 i** 03/93 - 03/01 52 -92 kW	**16-031548** **11-101369** *SP*	**15-062215**	
B3	**1.4 i, 1.4 i 16V, 1.6, 1.6 i** 03/93 - 03/01 52 -74 kW	**36-130481**	**38-130465**	стандартная подвеска
B3	**1.4 i, 1.4 i 16V, 1.6, 1.6 i** 03/93 - 03/01 52 -74 kW	*36-130139*		стандартная подвеска; Усиленное оснащение .
B3	**1.8, 1.8 16V, 2.0 i** 03/93 - 03/01 85 -92 kW	*36-130115*	**38-130465**	стандартная подвеска
B3	**1.8, 1.8 16V, 2.0 i** 03/93 - 03/01 85 -92 kW	*36-130139*		стандартная подвеска; Усиленное оснащение .
B3	**1.8, 1.8 16V, 2.0 i** 03/93 - 03/01 85 -92 kW	**36-197941**	**38-130465**	спортивная подвеска; тип модели: GSI
B4	**1.4 i, 1.4 i 16V, 1.6, 1.6 i, 1.8, 1.8 16V, 2.0 i** 03/93 - 03/01 52 -92 kW	**21-030260** **11-101369** *SP*	**19-019956**	
B6 Sport	**1.4 i, 1.4 i 16V, 1.6, 1.6 i, 1.8, 1.8 16V, 2.0 i** 03/93 - 03/01 52 -92 kW	**34-030035**	**24-015523**	
B8	**1.4 i, 1.4 i 16V, 1.6, 1.6 i, 1.8, 1.8 16V, 2.0 i** 03/93 - 03/01 52 -92 kW	**34-181577**	**24-015523**	

V

Пригодны для			

VAUXHALL

VAUXHALL ASTRA Mk III кабрио

B12 PK	**1.4 i, 1.4 i 16V, 1.6, 1.6 i, 1.8, 1.8 16V, 2.0 i** 03/93 - 03/01 52 -92 kW	**46-188861**	Обязанность, предусмотренная экспертизой VA: Глубина (экспертиза): 30 мм; Нагрузка оси до: 870 кг HA: Глубина (экспертиза): 30 мм; Нагрузка оси до: 800 кг

VAUXHALL ASTRAVAN Mk III

B1	**1.4 i, 1.6 i, 1.7 D, 1.7 TD** 01/91 - 08/98 44 -55 kW	**12-116812**		VA: с шариковым подшибником
B2	**1.4 i, 1.6 i, 1.7 D, 1.7 TD** 01/91 - 08/98 44 -55 kW	**16-031548** **11-101369** SP		
B4	**1.4 i, 1.6 i, 1.7 D, 1.7 TD** 01/91 - 08/98 44 -55 kW	**21-030260** **11-101369** SP		
B6 Sport	**1.4 i, 1.6 i, 1.7 D, 1.7 TD** 01/91 - 08/98 44 -55 kW	**34-030035**	**24-016476**	HA: Более тугая регулировка (настройка)
B8	**1.4 i, 1.6 i, 1.7 D, 1.7 TD** 01/91 - 08/98 44 -55 kW	**34-181577**	**24-016483**	
B12 PK	**1.4 i, 1.6 i, 1.7 D, 1.7 TD** 01/91 - 08/98 44 -55 kW	**46-188878**		Обязанность, предусмотренная экспертизой VA: Глубина (экспертиза): 30 мм; Нагрузка оси до: 870 кг HA: Глубина (экспертиза): 30 мм; Нагрузка оси до: 860 кг

VAUXHALL ASTRA Mk IV

B1	**1.2 16V, 1.4, 1.4 16V, 1.6, 1.6 16V, 1.6 Dualfuel, 1.7 CDTI 16V, 1.7 DTI 16V, 1.7 TD, 1.8 16V, 1.8 16V Dualfuel, 2.0 16V, 2.0 DI, 2.0 DTI 16V, 2.2 16V** 02/98 - 05/05 44 -108 kW	**12-117376**		VA: жеское исполнение; без шарикового подшибника
B1	**1.2 16V, 1.4, 1.4 16V, 1.6, 1.6 16V, 1.6 Dualfuel, 1.7 CDTI 16V, 1.7 DTI 16V, 1.7 TD, 1.8 16V, 1.8 16V Dualfuel, 2.0 16V, 2.0 DI, 2.0 DTI 16V, 2.2 16V** 02/98 - 05/05 44 -108 kW	**12-117390**		VA: мягкое исполнение; без шарикового подшибника
B3	**1.2 16V, 1.4 16V** 09/98 - 05/05 48 -66 kW	*36-133925*	**38-130199**	стандартная подвеска
B3	**1.2 16V, 1.4 16V** 09/98 - 05/05 48 -66 kW	**36-130146**	**36-224067**	стандартная подвеска; Усиленное оснащение .
B3	**1.4, 1.6, 1.6 16V, 1.6 Dualfuel** 05/98 - 05/05 44 -74 kW	**36-130146**	**38-130199**	стандартная подвеска
B3	**1.4, 1.6, 1.6 16V, 1.6 Dualfuel** 05/98 - 05/05 44 -74 kW	**36-130153**	**36-224067**	стандартная подвеска; Усиленное оснащение .
B3	**1.8 16V, 1.8 16V Dualfuel** 02/98 - 07/04 85 -92 kW	**36-130153**	**36-224067**	стандартная подвеска
B3	**1.8 16V, 1.8 16V Dualfuel** 02/98 - 07/04 85 -92 kW	*36-130160*		стандартная подвеска; Усиленное оснащение .
B3	**2.0 16V, 2.0 DI, 2.0 DTI 16V, 2.2 16V** 02/98 - 05/05 60 -108 kW	*36-130160*	**36-224067**	стандартная подвеска
B3	**1.7 CDTI 16V, 1.7 DTI 16V, 1.7 TD** 09/98 - 05/05 50 -59 kW	**36-154487**	**36-224067**	стандартная подвеска
B3	**1.7 CDTI 16V, 1.7 DTI 16V, 1.7 TD** 09/98 - 05/05 50 -59 kW	*36-130160*		стандартная подвеска; Усиленное оснащение .

Пригодны для				
VAUXHALL				
VAUXHALL ASTRA Mk IV				
B4	**1.2 16V, 1.4, 1.4 16V, 1.6, 1.6 16V, 1.6 Dualfuel, 1.7 CDTI 16V, 1.7 DTI 16V, 1.7 TD, 1.8 16V, 1.8 16V Dualfuel, 2.0 16V, 2.0 DI, 2.0 DTI 16V, 2.2 16V** 02/98 - 05/05 44 -108 kW	**22-053060** **22-053077** **11-101512** SP	**19-068756**	стандартная подвеска
B6 Sport	**1.2 16V, 1.4, 1.4 16V, 1.6, 1.6 16V, 1.6 Dualfuel, 1.7 CDTI 16V, 1.7 DTI 16V, 1.7 TD, 1.8 16V, 1.8 16V Dualfuel, 2.0 16V, 2.0 DI, 2.0 DTI 16V, 2.2 16V** 02/98 - 05/05 44 -108 kW	**35-044338**	**24-027823**	
B8	**1.2 16V, 1.4, 1.4 16V, 1.6, 1.6 16V, 1.6 Dualfuel, 1.7 CDTI 16V, 1.7 DTI 16V, 1.7 TD, 1.8 16V, 1.8 16V Dualfuel, 2.0 16V, 2.0 DI, 2.0 DTI 16V, 2.2 16V** 02/98 - 05/05 44 -108 kW	**35-044345**	**24-027830**	
B12 PK	**1.2 16V, 1.4, 1.4 16V, 1.6, 1.6 16V** 05/98 - 05/05 44 -74 kW	**46-188984**		Обязанность, предусмотренная экспертизой VA: Глубина (экспертиза): 30 мм; Нагрузка оси до: 845 кг HA: Глубина (экспертиза): 30 мм; Нагрузка оси до: 820 кг
B12 PK	**1.4, 1.4 16V, 1.6, 1.6 16V, 1.7 CDTI 16V, 1.7 DTI 16V, 1.7 TD, 1.8 16V, 1.8 16V Dualfuel, 2.0 16V** 02/98 - 05/05 44 -100 kW	**46-188946**		Обязанность, предусмотренная экспертизой VA: Глубина (экспертиза): 30 мм; Нагрузка оси до: 935 кг HA: Глубина (экспертиза): 30 мм; Нагрузка оси до: 820 кг
B12 PK	**2.0 DI, 2.0 DTI 16V, 2.2 16V** 02/98 - 05/05 60 -108 kW	**46-188960**		Обязанность, предусмотренная экспертизой VA: Глубина (экспертиза): 30 мм; Нагрузка оси до: 1035 кг HA: Глубина (экспертиза): 30 мм; Нагрузка оси до: 820 кг
B12 SL	**1.2 16V, 1.4, 1.4 16V, 1.6, 1.6 16V, 1.8 16V, 1.8 16V Dualfuel, 2.0 16V, 2.2 16V** 02/98 - 05/05 44 -108 kW	**46-188939**		Обязанность, предусмотренная экспертизой VA: Глубина (экспертиза): 45-50 мм; Нагрузка оси до: 965 кг HA: Глубина (экспертиза): 30 мм; Нагрузка оси до: 895 кг
B14	**1.2 16V, 1.4, 1.4 16V, 1.6, 1.6 16V, 1.6 Dualfuel, 1.7 CDTI 16V, 1.7 DTI 16V, 1.7 TD, 1.8 16V, 1.8 16V Dualfuel, 2.0 16V, 2.0 DI, 2.0 DTI 16V, 2.2 16V** 02/98 - 05/05 44 -108 kW	**47-087484**		Обязанность, предусмотренная экспертизой VA: Глубина (экспертиза): 40-60 мм; Нагрузка оси до: 1034 кг HA: Глубина (экспертиза): 25-45 мм; Нагрузка оси до: 820 кг
VAUXHALL ASTRA Mk IV Наклонная задняя часть				
B1	**1.2 16V, 1.4, 1.4 16V, 1.6, 1.6 16V, 1.6 Dualfuel, 1.7 CDTI 16V, 1.7 DTI 16V, 1.7 TD, 1.8 16V, 1.8 16V Dualfuel, 2.0, 2.0 16V, 2.0 DI, 2.0 DTI 16V, 2.0 SRI Turbo, 2.2 16V** 02/98 - 05/05 44 -141 kW	**12-117376**		VA: жеское исполнение; без шарикового подшибника
B1	**1.2 16V, 1.4, 1.4 16V, 1.6, 1.6 16V, 1.6 Dualfuel, 1.7 CDTI 16V, 1.7 DTI 16V, 1.7 TD, 1.8 16V, 1.8 16V Dualfuel, 2.0, 2.0 16V, 2.0 DI, 2.0 DTI 16V, 2.0 SRI Turbo, 2.2 16V** 02/98 - 05/05 44 -141 kW	**12-117390**		VA: мягкое исполнение; без шарикового подшибника
B3	**1.2 16V, 1.4 16V** 02/98 - 05/05 48 -66 kW	*36-133925*	**38-130199**	стандартная подвеска
B3	**1.2 16V, 1.4 16V** 02/98 - 05/05 48 -66 kW	**36-130146**	**36-224067**	стандартная подвеска; Усиленное оснащение .
B3	**1.4, 1.6, 1.6 16V, 1.6 Dualfuel** 02/98 - 05/05 44 -74 kW	**36-130146**	**38-130199**	стандартная подвеска
B3	**1.4, 1.6, 1.6 16V, 1.6 Dualfuel** 02/98 - 05/05 44 -74 kW	**36-130153**	**36-224067**	стандартная подвеска; Усиленное оснащение .

V

Пригодны для			
VAUXHALL			
VAUXHALL ASTRA Mk IV Наклонная задняя часть			
B3	**1.8 16V, 1.8 16V Dualfuel** 02/98 - 05/05 85 -92 kW	**36-130153**	**36-224067**	стандартная подвеска
B3	**2.0, 2.0 16V, 2.2 16V** 02/98 - 05/05 100 -118 kW	*36-130160*	**36-224067**	стандартная подвеска
B3	**1.7 CDTI 16V, 1.7 DTI 16V, 1.7 TD** 02/98 - 05/05 50 -59 kW	**36-154487**	**36-224067**	стандартная подвеска
B3	**1.7 CDTI 16V, 1.8 16V, 1.8 16V Dualfuel** 09/02 - 05/05 59 -92 kW	*36-130160*		стандартная подвеска; Усиленное оснащение .
B3	**2.0 DI, 2.0 DTI 16V** 02/98 - 05/05 60 -74 kW	*36-130160*	**36-224067**	стандартная подвеска
B4	**1.2 16V, 1.4, 1.4 16V, 1.6, 1.6 16V, 1.6 Dualfuel, 1.7 CDTI 16V, 1.7 DTI 16V, 1.7 TD, 1.8 16V, 1.8 16V Dualfuel, 2.0, 2.0 16V, 2.0 DI, 2.0 DTI 16V, 2.2 16V** 02/98 - 05/05 44 -118 kW	**22-053060** **22-053077** **11-101512** SP	**19-068756** OIO	стандартная подвеска
B6 Sport	**1.2 16V, 1.4, 1.4 16V, 1.6, 1.6 16V, 1.6 Dualfuel, 1.7 CDTI 16V, 1.7 DTI 16V, 1.7 TD, 1.8 16V, 1.8 16V Dualfuel, 2.0, 2.0 16V, 2.0 DI, 2.0 DTI 16V, 2.0 SRI Turbo, 2.2 16V** 02/98 - 05/05 44 -141 kW	**35-044338**	**24-027823** OIO	
B8	**1.2 16V, 1.4, 1.4 16V, 1.6, 1.6 16V, 1.6 Dualfuel, 1.7 CDTI 16V, 1.7 DTI 16V, 1.7 TD, 1.8 16V, 1.8 16V Dualfuel, 2.0, 2.0 16V, 2.0 DI, 2.0 DTI 16V, 2.0 SRI Turbo, 2.2 16V** 02/98 - 05/05 44 -141 kW	**35-044345**	**24-027830** OIO	
B12 PK	**1.2 16V, 1.4, 1.4 16V, 1.6, 1.6 16V** 02/98 - 05/05 44 -74 kW	**46-188984**		Обязанность, предусмотренная экспертизой VA: Глубина (экспертиза): 30 мм; Нагрузка оси до: 845 кг HA: Глубина (экспертиза): 30 мм; Нагрузка оси до: 820 кг
B12 PK	**1.4, 1.4 16V, 1.6, 1.6 16V, 1.7 CDTI 16V, 1.7 DTI 16V, 1.7 TD, 1.8 16V, 1.8 16V Dualfuel, 2.0, 2.0 16V** 02/98 - 05/05 44 -118 kW	**46-188946**		Обязанность, предусмотренная экспертизой VA: Глубина (экспертиза): 30 мм; Нагрузка оси до: 935 кг HA: Глубина (экспертиза): 30 мм; Нагрузка оси до: 820 кг
B12 PK	**1.7 CDTI 16V, 1.7 DTI 16V, 1.7 TD, 1.8 16V, 1.8 16V Dualfuel, 2.0, 2.0 16V, 2.0 DI, 2.0 DTI 16V, 2.0 SRI Turbo, 2.2 16V** 03/01 - 05/05 50 -141 kW	**46-188960**		Обязанность, предусмотренная экспертизой VA: Глубина (экспертиза): 30 мм; Нагрузка оси до: 1035 кг HA: Глубина (экспертиза): 30 мм; Нагрузка оси до: 820 кг
B12 SL	**1.2 16V, 1.4, 1.4 16V, 1.6, 1.6 16V, 1.7 CDTI 16V, 1.7 DTI 16V, 1.7 TD, 1.8 16V, 1.8 16V Dualfuel, 2.0, 2.0 16V, 2.0 DI, 2.0 DTI 16V, 2.0 SRI Turbo, 2.2 16V** 02/98 - 05/05 44 -141 kW	**46-188939**		Обязанность, предусмотренная экспертизой VA: Глубина (экспертиза): 45-50 мм; Нагрузка оси до: 965 кг HA: Глубина (экспертиза): 30 мм; Нагрузка оси до: 895 кг
B14	**1.2 16V, 1.4, 1.4 16V, 1.6, 1.6 16V, 1.6 Dualfuel, 1.7 CDTI 16V, 1.7 DTI 16V, 1.7 TD, 1.8 16V, 1.8 16V Dualfuel, 2.0, 2.0 16V, 2.0 DI, 2.0 DTI 16V, 2.0 SRI Turbo, 2.2 16V** 02/98 - 05/05 44 -141 kW	**47-087484**		Обязанность, предусмотренная экспертизой VA: Глубина (экспертиза): 40-60 мм; Нагрузка оси до: 1034 кг HA: Глубина (экспертиза): 25-45 мм; Нагрузка оси до: 820 кг
VAUXHALL ASTRA Mk IV универсал			
B1	**1.2 16V, 1.4 16V, 1.6, 1.6 16V, 1.7 CDTI 16V, 1.7 DTI 16V, 1.7 TD, 1.8 16V, 2.0 16V, 2.0 DI, 2.0 DTI 16V, 2.2 16V** 02/98 - 05/05 48 -108 kW	**12-117376**		VA: жеское исполнение; без шарикового подшибника

V

Пригодны для				
VAUXHALL				
VAUXHALL ASTRA Mk IV универсал				
B1	**1.2 16V, 1.4 16V, 1.6, 1.6 16V, 1.7 CDTI 16V, 1.7 DTI 16V, 1.7 TD, 1.8 16V, 2.0 16V, 2.0 DI, 2.0 DTI 16V, 2.2 16V** 02/98 - 05/05 48 -108 kW	**12-117390**		VA: мягкое исполнение; без шарикового подшибника
B3	**1.2 16V, 1.4 16V** 02/98 - 05/05 48 -66 kW	*36-133925*	**38-130236**	стандартная подвеска
B3	**1.2 16V, 1.4 16V** 02/98 - 05/05 48 -66 kW	**36-130146**	**38-130243**	стандартная подвеска; Усиленное оснащение .
B3	**1.6, 1.6 16V** 03/98 - 04/04 55 -74 kW	**36-130146**	**38-130236**	стандартная подвеска
B3	**1.6, 1.6 16V** 03/98 - 04/04 55 -74 kW	**36-130153**	**38-130243**	стандартная подвеска; Усиленное оснащение .
B3	**1.8 16V** 02/98 - 05/05 85 -92 kW	**36-130153**	**38-130243**	стандартная подвеска
B3	**1.8 16V** 02/98 - 05/05 85 -92 kW	*36-130160*		стандартная подвеска; Усиленное оснащение .
B3	**2.0 16V, 2.0 DI, 2.0 DTI 16V, 2.2 16V** 02/98 - 05/05 60 -108 kW	*36-130160*	**38-130243**	стандартная подвеска
B3	**1.7 CDTI 16V, 1.7 DTI 16V, 1.7 TD** 02/98 - 05/05 50 -59 kW	**36-154487**	**38-130243**	стандартная подвеска
B3	**1.7 CDTI 16V, 1.7 DTI 16V, 1.7 TD** 02/98 - 05/05 50 -59 kW	*36-130160*		стандартная подвеска; Усиленное оснащение .
B4	**1.2 16V, 1.4 16V, 1.6, 1.6 16V, 1.6 Dualfuel, 1.7 CDTI 16V, 1.7 DTI 16V, 1.7 TD, 1.8 16V, 1.8 16V Dualfuel, 2.0 16V, 2.0 DI, 2.0 DTI 16V, 2.2 16V** 02/98 - 05/05 48 -108 kW	**22-053060** **22-053077** **11-101512** SP	**19-068763** OIO	стандартная подвеска; без регулируемой подвески
B6 Sport	**1.2 16V, 1.4 16V, 1.6, 1.6 16V, 1.6 Dualfuel, 1.7 CDTI 16V, 1.7 DTI 16V, 1.7 TD, 1.8 16V, 1.8 16V Dualfuel, 2.0 16V, 2.0 DI, 2.0 DTI 16V, 2.2 16V** 02/98 - 05/05 48 -108 kW	**35-044338**	**24-027847** OIO	
B8	**1.2 16V, 1.4 16V, 1.6, 1.6 16V, 1.6 Dualfuel, 1.7 CDTI 16V, 1.7 DTI 16V, 1.7 TD, 1.8 16V, 1.8 16V Dualfuel, 2.0 16V, 2.0 DI, 2.0 DTI 16V, 2.2 16V** 02/98 - 05/05 48 -108 kW	**35-044345**	**24-027823** OIO	
B12 PK	**1.2 16V, 1.4 16V, 1.6, 1.6 16V** 02/98 - 04/04 48 -74 kW	**46-188991**		без регулируемой подвески; Обязанность, предусмотренная экспертизой VA: Глубина (экспертиза): 30 мм; Нагрузка оси до: 845 кг HA: Глубина (экспертиза): 30 мм; Нагрузка оси до: 885 кг
B12 PK	**1.4 16V, 1.6, 1.6 16V, 1.7 DTI 16V, 1.8 16V, 2.0 16V** 02/98 - 05/05 55 -100 kW	**46-188953**		без регулируемой подвески; Обязанность, предусмотренная экспертизой VA: Глубина (экспертиза): 30 мм; Нагрузка оси до: 935 кг HA: Глубина (экспертиза): 30 мм; Нагрузка оси до: 885 кг
B12 PK	**1.7 CDTI 16V, 1.7 DTI 16V, 1.7 TD, 1.8 16V, 2.0 16V, 2.0 DI, 2.0 DTI 16V, 2.2 16V** 03/01 - 05/05 50 -108 kW	**46-188977**		без регулируемой подвески; Обязанность, предусмотренная экспертизой VA: Глубина (экспертиза): 30 мм; Нагрузка оси до: 1035 кг HA: Глубина (экспертиза): 30 мм; Нагрузка оси до: 885 кг

V

Пригодны для				
VAUXHALL				
VAUXHALL ASTRA Mk IV купе				
B1	**1.8 16V, 1.8 16V Dualfuel, 2.0, 2.0 16V Turbo, 2.2 16V** 03/00 - 08/05 85 -147 kW	**12-117376**		VA: жеское исполнение; без шарикового подшибника
B1	**1.8 16V, 1.8 16V Dualfuel, 2.0, 2.0 16V Turbo, 2.2 16V** 03/00 - 08/05 85 -147 kW	**12-117390**		VA: мягкое исполнение; без шарикового подшибника
B3	**1.8 16V** 03/00 - 08/05 85 -92 kW	**36-130153**	**36-224067**	стандартная подвеска
B3	**1.8 16V** 03/00 - 08/05 85 -92 kW	*36-130160*		стандартная подвеска; Усиленное оснащение .
B3	**2.0, 2.0 16V Turbo, 2.2 16V** 03/00 - 08/05 108 -147 kW	*36-130160*	**36-224067**	стандартная подвеска
B4	**1.8 16V, 1.8 16V Dualfuel, 2.0, 2.0 16V Turbo, 2.2 16V** 03/00 - 08/05 85 -147 kW	**22-053060** **22-053077** **11-101512** SP	**19-068756** OIO	
B6 Sport	**1.8 16V, 1.8 16V Dualfuel, 2.0, 2.0 16V Turbo, 2.2 16V** 03/00 - 08/05 85 -147 kW	**35-044338**	**24-027823** OIO	
B8	**1.8 16V, 1.8 16V Dualfuel, 2.0, 2.0 16V Turbo, 2.2 16V** 03/00 - 08/05 85 -147 kW	**35-044345**	**24-027830** OIO	
B12 PK	**1.8 16V, 2.0, 2.0 16V Turbo** 03/00 - 08/05 85 -147 kW	**46-188892**		Обязанность, предусмотренная экспертизой VA: Глубина (экспертиза): 30 мм; Нагрузка оси до: 1015 кг HA: Глубина (экспертиза): 30 мм; Нагрузка оси до: 780 кг
VAUXHALL ASTRA MK IV кабрио				
B1	**1.6 16V, 1.8 16V, 2.0, 2.0 Turbo, 2.2 16V** 03/01 - 07/06 74 -147 kW	**12-117376**		VA: жеское исполнение; без шарикового подшибника
B1	**1.6 16V, 1.8 16V, 2.0, 2.0 Turbo, 2.2 16V** 03/01 - 07/06 74 -147 kW	**12-117390**		VA: мягкое исполнение; без шарикового подшибника
B3	**1.6 16V** 03/01 - 10/05 74 kW	**36-130146**	**38-130243**	стандартная подвеска
B3	**1.6 16V** 03/01 - 10/05 74 kW	**36-130153**		стандартная подвеска; Усиленное оснащение .
B3	**1.8 16V** 03/01 - 10/05 92 kW	**36-130153**	**38-130243**	стандартная подвеска
B3	**1.8 16V** 03/01 - 10/05 92 kW	*36-130160*		стандартная подвеска; Усиленное оснащение .
B3	**2.0, 2.0 Turbo, 2.2 16V** 03/01 - 07/06 108 -147 kW	*36-130160*	**38-130243**	стандартная подвеска
B4	**1.6 16V, 1.8 16V, 2.0, 2.0 Turbo, 2.2 16V** 03/01 - 07/06 74 -147 kW	**22-053060** **22-053077** **11-101512** SP	**19-068756** OIO	
B6 Sport	**1.6 16V, 1.8 16V, 2.0, 2.0 Turbo, 2.2 16V** 03/01 - 07/06 74 -147 kW	**35-044338**	**24-027823** OIO	
B8	**1.6 16V, 1.8 16V, 2.0, 2.0 Turbo, 2.2 16V** 03/01 - 07/06 74 -147 kW	**35-044345**	**24-027830** OIO	

V

Пригодны для			

VAUXHALL

VAUXHALL ASTRA MK IV кабрио

B12 PK	**1.6 16V, 1.8 16V, 2.0, 2.0 Turbo** 03/01 - 07/06 74 -147 kW	**46-188908**		Обязанность, предусмотренная экспертизой VA: Глубина (экспертиза): 30 мм; Нагрузка оси до: 1015 кг HA: Глубина (экспертиза): 30 мм; Нагрузка оси до: 845 кг

VAUXHALL ASTRAVAN Mk IV

B1	**1.6 i, 1.7 CDTI, 1.7 DTI 16V, 1.7 TD, 2.0 DI, 2.0 DTI** 08/98 - 08/06 50 -74 kW	**12-117376**		VA: жеское исполнение; без шарикового подшибника
B1	**1.6 i, 1.7 CDTI, 1.7 DTI 16V, 1.7 TD, 2.0 DI, 2.0 DTI** 08/98 - 08/06 50 -74 kW	**12-117390**		VA: мягкое исполнение; без шарикового подшибника
B4	**1.6 i, 1.7 CDTI, 1.7 DTI 16V, 1.7 TD, 2.0 DI, 2.0 DTI** 08/98 - 08/06 50 -74 kW	**22-053060** **22-053077** **11-101512** SP	**19-068756** OIO	
B6 Sport	**1.6 i, 1.7 CDTI, 1.7 DTI 16V, 1.7 TD, 2.0 DI, 2.0 DTI** 08/98 - 08/06 50 -74 kW	**35-044338**	**24-027847** OIO	
B8	**1.6 i, 1.7 CDTI, 1.7 DTI 16V, 1.7 TD, 2.0 DI, 2.0 DTI** 08/98 - 08/06 50 -74 kW	**35-044345**	**24-027823** OIO	
B12 PK	**1.6 i** 08/98 - 08/06 55 -62 kW	**46-188991**		без регулируемой подвески; Обязанность, предусмотренная экспертизой VA: Глубина (экспертиза): 30 мм; Нагрузка оси до: 845 кг HA: Глубина (экспертиза): 30 мм; Нагрузка оси до: 885 кг
B12 PK	**1.7 CDTI, 1.7 DTI 16V, 1.7 TD, 2.0 DI, 2.0 DTI** 08/98 - 08/06 50 -74 kW	**46-188953**		без регулируемой подвески; Обязанность, предусмотренная экспертизой VA: Глубина (экспертиза): 30 мм; Нагрузка оси до: 935 кг HA: Глубина (экспертиза): 30 мм; Нагрузка оси до: 885 кг

VAUXHALL ASTRA MK V Sport Hatch

B1	**1.4, 1.4 i 16V, 1.6, 1.6 i 16V, 1.8, 1.8 i 16V** 02/05 - 11/10 55 -132 kW	*12-224449*		VA: с шариковым подшибником
B1	**1.3 CDTi, 1.7 CDTi, 1.9 CDTi, 2.0 Turbo** 02/05 - 11/10 66 -125 kW	*12-224449*		VA: с шариковым подшибником; кроме заниженной подвески
B1	**1.3 CDTi, 1.7 CDTi, 1.9 CDTi, 2.0 Turbo** 02/05 - 11/10 66 -125 kW	**12-224456**		VA: с шариковым подшибником; заниженная подвеска
B3	**1.4, 1.4 i 16V, 1.6, 1.6 i 16V** 02/05 - 11/10 55 -132 kW	**37-163570**	**38-163531**	стандартная подвеска
B3	**1.4, 1.4 i 16V, 1.6, 1.6 i 16V** 02/05 - 11/10 55 -132 kW	**37-163563**	**38-163524**	стандартная подвеска; Усиленное оснащение .
B3	**1.8, 1.8 i 16V** 02/05 - 11/10 92 -103 kW	**37-163563**	**38-163531**	стандартная подвеска
B3	**1.8, 1.8 i 16V** 02/05 - 11/10 92 -103 kW	**37-163549**	**38-163524**	стандартная подвеска; Усиленное оснащение .
B3	**1.3 CDTi, 1.7 CDTi** 02/05 - 11/10 66 -81 kW	**37-163549**	**38-163531**	стандартная подвеска
B3	**1.3 CDTi, 1.7 CDTi** 02/05 - 11/10 66 -81 kW	**37-163556**	**38-163524**	стандартная подвеска; Усиленное оснащение .
B3	**1.9 CDTi, 2.0 Turbo, 2.0 VXR** 02/05 - 11/10 74 -176 kW	**37-163556**	**38-163531**	стандартная подвеска

V

Пригодны для			
VAUXHALL			
VAUXHALL ASTRA MK V Sport Hatch			
B3	**1.9 CDTi, 2.0 Turbo, 2.0 VXR** 02/05 - 11/10 74 -176 kW	**38-163524**	стандартная подвеска; Усиленное оснащение .
B4	**1.3 CDTi, 1.4, 1.4 i 16V, 1.6, 1.6 i 16V, 1.7 CDTi, 1.8, 1.8 i 16V, 1.9 CDTi, 2.0 Turbo** 02/05 - 11/10 55 -132 kW	**22-141590** **22-141606** i.V. SP	**19-141619** OIO	для автомобилей без IDS+ шасси
B6 Sport	**1.3 CDTi, 1.4, 1.4 i 16V, 1.6, 1.6 i 16V, 1.7 CDTi, 1.8, 1.8 i 16V, 1.9 CDTi, 2.0 Turbo** 02/05 - 11/10 55 -132 kW	**35-114635** **35-114642**	**24-114653** OIO	для автомобилей без IDS+ шасси
B8	**1.3 CDTi, 1.4, 1.4 i 16V, 1.6, 1.6 i 16V, 1.7 CDTi, 1.8, 1.8 i 16V, 1.9 CDTi, 2.0 Turbo, 2.0 VXR** 02/05 - 11/10 55 -176 kW	**35-114666** **35-114673**	**24-114684** OIO	для автомобилей без IDS+ шасси
B12 PK	**1.4, 1.4 i 16V, 1.6, 1.6 i 16V, 1.8, 1.8 i 16V** 02/05 - 11/10 55 -132 kW	**46-182128**	ITS+ должно быть остановлено; Обязанность, предусмотренная экспертизой VA: Глубина (экспертиза): 30 мм; Нагрузка оси до: 970 кг HA: без регулируемой подвески; Глубина (экспертиза): 30 мм; Нагрузка оси до: 860 кг
B12 PK	**1.3 CDTi, 1.7 CDTi, 1.9 CDTi, 2.0 Turbo** 02/05 - 11/10 66 -125 kW	**46-182135**	ITS+ должно быть остановлено; Обязанность, предусмотренная экспертизой VA: Глубина (экспертиза): 30 мм; Нагрузка оси до: 1075 кг HA: без регулируемой подвески; Глубина (экспертиза): 30 мм; Нагрузка оси до: 860 кг
B12 SL	**1.4, 1.4 i 16V, 1.6, 1.6 i 16V, 1.8, 1.8 i 16V** 02/05 - 11/10 55 -132 kW	**46-182166**	ITS+ должно быть остановлено; Обязанность, предусмотренная экспертизой VA: Глубина (экспертиза): 45-50 мм; Нагрузка оси до: 960 кг HA: без регулируемой подвески; Глубина (экспертиза): 30 мм; Нагрузка оси до: 860 кг
B12 SL	**1.3 CDTi, 1.7 CDTi, 2.0 Turbo** 02/05 - 11/10 66 -125 kW	**46-182173**	ITS+ должно быть остановлено; Обязанность, предусмотренная экспертизой VA: Глубина (экспертиза): 45-50 мм; Нагрузка оси до: 1025 кг HA: без регулируемой подвески; Глубина (экспертиза): 30 мм; Нагрузка оси до: 860 кг
B14	**1.3 CDTi, 1.4, 1.4 i 16V, 1.6, 1.6 i 16V, 1.7 CDTi, 1.8, 1.8 i 16V, 1.9 CDTi, 2.0 Turbo, 2.0 VXR** 02/05 - 11/10 55 -176 kW	**47-121133**	ITS+ должно быть остановлено; Обязанность, предусмотренная экспертизой VA: Глубина (экспертиза): 30-50 мм; Нагрузка оси до: 1060 кг HA: Глубина (экспертиза): 30-50 мм; Нагрузка оси до: 860 кг
VAUXHALL ASTRA MK V Наклонная задняя часть			
B1	**1.4, 1.6, 1.8** 01/04 - 05/09 66 -103 kW	*12-224449*	VA: с шариковым подшибником
B1	**1.3 CDTI, 1.7 CDTI, 1.7 TD, 1.9 CDTI, 1.9 CDTI 16V, 2.0 Turbo** 01/04 - 05/09 59 -177 kW	*12-224449*	VA: с шариковым подшибником; кроме заниженной подвески
B1	**1.3 CDTI, 1.7 CDTI, 1.7 TD, 1.9 CDTI, 1.9 CDTI 16V, 2.0 Turbo** 01/04 - 05/09 59 -177 kW	**12-224456**	VA: с шариковым подшибником; заниженная подвеска
B3	**1.4, 1.6** 01/04 - 05/09 66 -85 kW	**37-163570**	**38-163531**	стандартная подвеска
B3	**1.4, 1.6** 01/04 - 05/09 66 -85 kW	**37-163563**	**38-163524**	стандартная подвеска; Усиленное оснащение .
B3	**1.8** 01/04 - 05/09 92 -103 kW	**37-163563**	**38-163531**	стандартная подвеска
B3	**1.8** 01/04 - 05/09 92 -103 kW	**37-163549**	**38-163524**	стандартная подвеска; Усиленное оснащение .

V

Пригодны для			
VAUXHALL			
VAUXHALL ASTRA MK V Наклонная задняя часть			
B3	**1.3 CDTI, 1.7 CDTI, 1.7 TD** 01/04 - 05/09 59 -81 kW	**37-163549**	**38-163531**	стандартная подвеска
B3	**1.3 CDTI, 1.7 CDTI, 1.7 TD** 01/04 - 05/09 59 -81 kW	**37-163556**	**38-163524**	стандартная подвеска; Усиленное оснащение .
B3	**1.9 CDTI, 1.9 CDTI 16V, 2.0 Turbo** 01/04 - 05/09 88 -177 kW	**37-163556**	**38-163531**	стандартная подвеска
B3	**1.9 CDTI, 1.9 CDTI 16V, 2.0 Turbo** 01/04 - 05/09 88 -177 kW		**38-163524**	стандартная подвеска; Усиленное оснащение .
B4	**1.3 CDTI, 1.4, 1.6, 1.7 CDTI, 1.7 TD, 1.8, 1.9 CDTI, 1.9 CDTI 16V, 2.0 Turbo** 01/04 - 05/09 59 -177 kW	**22-141590** **22-141606** i.V. SP	**19-141619** OIO	для автомобилей без IDS+ шасси
B6 Sport	**1.3 CDTI, 1.4, 1.6, 1.7 CDTI, 1.7 TD, 1.8, 1.9 CDTI, 1.9 CDTI 16V, 2.0 Turbo** 01/04 - 05/09 59 -177 kW	**35-114635** **35-114642**	**24-114653** OIO	для автомобилей без IDS+ шасси
B8	**1.3 CDTI, 1.4, 1.6, 1.7 CDTI, 1.7 TD, 1.8, 1.9 CDTI, 1.9 CDTI 16V, 2.0 Turbo** 01/04 - 05/09 59 -177 kW	**35-114666** **35-114673**	**24-114684** OIO	для автомобилей без IDS+ шасси
B12 PK	**1.4, 1.6, 1.8** 01/04 - 05/09 66 -103 kW	**46-182128**		ITS+ должно быть остановлено; Обязанность, предусмотренная экспертизой VA: Глубина (экспертиза): 30 мм; Нагрузка оси до: 970 кг HA: без регулируемой подвески; Глубина (экспертиза): 30 мм; Нагрузка оси до: 860 кг
B12 PK	**1.3 CDTI, 1.7 CDTI, 1.7 TD, 1.9 CDTI, 1.9 CDTI 16V, 2.0 Turbo** 01/04 - 05/09 59 -177 kW	**46-182135**		ITS+ должно быть остановлено; Обязанность, предусмотренная экспертизой VA: Глубина (экспертиза): 30 мм; Нагрузка оси до: 1075 кг HA: без регулируемой подвески; Глубина (экспертиза): 30 мм; Нагрузка оси до: 860 кг
B12 SL	**1.3 CDTI, 1.4, 1.6, 1.7 CDTI, 1.7 TD, 1.8, 2.0 Turbo** 01/04 - 05/09 59 -177 kW	**46-182166**		ITS+ должно быть остановлено; Обязанность, предусмотренная экспертизой VA: Глубина (экспертиза): 45-50 мм; Нагрузка оси до: 960 кг HA: без регулируемой подвески; Глубина (экспертиза): 30 мм; Нагрузка оси до: 860 кг
B14	**1.3 CDTI, 1.4, 1.6, 1.7 CDTI, 1.7 TD, 1.8, 1.9 CDTI, 1.9 CDTI 16V, 2.0 Turbo** 01/04 - 05/09 59 -177 kW	**47-121133**		ITS+ должно быть остановлено; Обязанность, предусмотренная экспертизой VA: Глубина (экспертиза): 30-50 мм HA: Глубина (экспертиза): 30-50 мм
VAUXHALL ASTRA MK V универсал			
B1	**1.4, 1.6, 1.8** 08/04 - 03/09 66 -132 kW	*12-224449*		VA: с шариковым подшибником
B1	**1.3 CDTI, 1.7 CDTI, 1.7 TD, 1.9 CDTI, 2.0 Turbo** 08/04 - 10/10 66 -147 kW	*12-224449*		VA: с шариковым подшибником; кроме заниженной подвески
B1	**1.3 CDTI, 1.7 CDTI, 1.7 TD, 1.9 CDTI, 2.0 Turbo** 08/04 - 10/10 66 -147 kW	**12-224456**		VA: с шариковым подшибником; заниженная подвеска
B3	**1.4, 1.6** 08/04 - 03/09 66 -85 kW	**37-163570**	**38-162374**	стандартная подвеска
B3	**1.4, 1.6** 08/04 - 03/09 66 -85 kW	**37-163563**	**38-162350**	стандартная подвеска; Усиленное оснащение .
B3	**1.4, 1.6** 08/04 - 03/09 66 -85 kW		**38-162367**	стандартная подвеска; с регулируемой подвеской
B3	**1.6** 08/04 - 03/09 132 kW	**37-163563**	**38-162374**	стандартная подвеска

V

Пригодны для			
VAUXHALL			
VAUXHALL ASTRA MK V универсал			
B3	**1.6** 08/04 - 03/09 132 kW	**37-163556**	**38-162350**	стандартная подвеска; Усиленное оснащение .
B3	**1.6** 08/04 - 03/09 132 kW		**38-162367**	стандартная подвеска; с регулируемой подвеской
B3	**1.8** 10/04 - 03/09 92 -103 kW	**37-163563**	**38-162374**	стандартная подвеска
B3	**1.8** 10/04 - 03/09 92 -103 kW	**37-163549**	**38-162350**	стандартная подвеска; Усиленное оснащение .
B3	**1.8** 10/04 - 03/09 92 -103 kW		**38-162367**	стандартная подвеска; с регулируемой подвеской
B3	**1.3 CDTI, 1.7 CDTI, 1.7 TD** 08/04 - 03/09 66 -81 kW	**37-163549**	**38-162374**	стандартная подвеска
B3	**1.3 CDTI, 1.7 CDTI, 1.7 TD** 08/04 - 03/09 66 -81 kW	**37-163556**	**38-162350**	стандартная подвеска; Усиленное оснащение .
B3	**1.3 CDTI, 1.7 CDTI, 1.7 TD** 08/04 - 03/09 66 -81 kW		**38-162367**	стандартная подвеска; с регулируемой подвеской
B3	**1.9 CDTI, 2.0 Turbo** 08/04 - 10/10 74 -147 kW	**37-163556**	**38-162374**	стандартная подвеска
B3	**1.9 CDTI, 2.0 Turbo** 08/04 - 10/10 74 -147 kW		**38-162350**	стандартная подвеска; Усиленное оснащение .
B3	**1.9 CDTI, 2.0 Turbo** 08/04 - 10/10 74 -147 kW		**38-162367**	стандартная подвеска; с регулируемой подвеской
B4	**1.3 CDTI, 1.4, 1.6, 1.7 CDTI, 1.7 TD, 1.8, 1.9 CDTI, 2.0 Turbo** 08/04 - 10/10 66 -147 kW	**22-141590** **22-141606** i.V. SP	**19-141619** OIO	для автомобилей без IDS+ шасси
B6 Sport	**1.3 CDTI, 1.4, 1.6, 1.7 CDTI, 1.7 TD, 1.8, 1.9 CDTI, 2.0 Turbo** 08/04 - 10/10 66 -147 kW	**35-114635** **35-114642**	**24-114653** OIO	для автомобилей без IDS+ шасси
B8	**1.3 CDTI, 1.4, 1.6, 1.7 CDTI, 1.7 TD, 1.8, 1.9 CDTI, 2.0 Turbo** 08/04 - 10/10 66 -147 kW	**35-114666** **35-114673**	**24-114684** OIO	для автомобилей без IDS+ шасси
B12 PK	**1.4, 1.6, 1.8** 08/04 - 03/09 66 -132 kW	**46-182142**		ITS+ должно быть остановлено; Обязанность, предусмотренная экспертизой VA: Глубина (экспертиза): 30-35 мм; Нагрузка оси до: 970 кг HA: без регулируемой подвески; Глубина (экспертиза): 25-30 мм; Нагрузка оси до: 940 кг
B12 PK	**1.3 CDTI, 1.7 CDTI, 1.7 TD, 1.9 CDTI, 2.0 Turbo** 08/04 - 10/10 66 -147 kW	**46-182159**		ITS+ должно быть остановлено; Обязанность, предусмотренная экспертизой VA: Глубина (экспертиза): 30-35 мм; Нагрузка оси до: 1075 кг HA: без регулируемой подвески; Глубина (экспертиза): 25-30 мм; Нагрузка оси до: 940 кг
B12 SL	**1.3 CDTI, 1.4, 1.6, 1.7 CDTI, 1.7 TD, 1.8, 2.0 Turbo** 08/04 - 10/10 66 -147 kW	**46-182197**		ITS+ должно быть остановлено; Обязанность, предусмотренная экспертизой VA: Глубина (экспертиза): 40-45 мм; Нагрузка оси до: 1025 кг HA: без регулируемой подвески; Глубина (экспертиза): 35 мм; Нагрузка оси до: 940 кг
VAUXHALL ASTRA TwinTop			
B4	**1.6, 1.6 i 16V, 1.8, 1.9 CDTi, 2.0, 2.0 Turbo** 09/05 - 11/10 77 -147 kW	**22-141590** **22-141606** i.V. SP	**19-141626** OIO	для автомобилей без IDS+ шасси

V

Пригодны для			
VAUXHALL			
VAUXHALL ASTRA TwinTop			
B6 Sport	**1.6, 1.6 i 16V, 1.8, 1.9 CDTi, 2.0, 2.0 Turbo** 09/05 - 11/10 77 -147 kW	**35-114666** **35-114673**	**24-118576**	для автомобилей без IDS+ шасси
VAUXHALL ASTRAVAN MK V			
B3	**1.4 i, 1.6** 03/05 - 66 -76 kW	**37-163570**	**38-162374**	стандартная подвеска
B3	**1.4 i, 1.6** 03/05 - 66 -76 kW	**37-163563**	**38-162350**	стандартная подвеска; Усиленное оснащение .
B3	**1.4 i, 1.6** 03/05 - 66 -76 kW		**38-162367**	стандартная подвеска; с регулируемой подвеской
B3	**1.3 CDTi, 1.7 CDTi, 1.9 CDTi** 03/05 - 59 -110 kW	**37-163556**	**38-162374**	стандартная подвеска
B3	**1.3 CDTi, 1.7 CDTi, 1.9 CDTi** 03/05 - 59 -110 kW		**38-162350**	стандартная подвеска; Усиленное оснащение .
B3	**1.3 CDTi, 1.7 CDTi, 1.9 CDTi** 03/05 - 59 -110 kW		**38-162367**	стандартная подвеска; с регулируемой подвеской
B4	**1.3 CDTi, 1.4 i, 1.6, 1.7 CDTi, 1.9 CDTi** 03/05 - 59 -110 kW	**22-141590** **22-141606** i.V. SP	**19-141626**	для автомобилей без IDS+ шасси
B6 Sport	**1.3 CDTi, 1.4 i, 1.6, 1.7 CDTi, 1.9 CDTi** 03/05 - 59 -110 kW	**35-114635** **35-114642**	**24-118576**	для автомобилей без IDS+ шасси
B8	**1.3 CDTi, 1.4 i, 1.6, 1.7 CDTi, 1.9 CDTi** 03/05 - 59 -110 kW	**35-114666** **35-114673**	**24-118576**	для автомобилей без IDS+ шасси
B12 PK	**1.4 i, 1.6** 03/05 - 66 -76 kW	**46-182142**		ITS+ должно быть остановлено; Обязанность, предусмотренная экспертизой VA: Глубина (экспертиза): 30-35 мм; Нагрузка оси до: 970 кг HA: без регулируемой подвески; Глубина (экспертиза): 25-30 мм; Нагрузка оси до: 940 кг
B12 PK	**1.3 CDTi, 1.7 CDTi, 1.9 CDTi** 03/05 - 59 -110 kW	**46-182159**		ITS+ должно быть остановлено; Обязанность, предусмотренная экспертизой VA: Глубина (экспертиза): 30-35 мм; Нагрузка оси до: 1075 кг HA: без регулируемой подвески; Глубина (экспертиза): 25-30 мм; Нагрузка оси до: 940 кг
B12 SL	**1.6** 03/05 - 76 kW	**46-182197**		ITS+ должно быть остановлено; Обязанность, предусмотренная экспертизой VA: Глубина (экспертиза): 40-45 мм; Нагрузка оси до: 1025 кг HA: без регулируемой подвески; Глубина (экспертиза): 35 мм; Нагрузка оси до: 940 кг
B12 SL	**1.3 CDTi, 1.4 i, 1.7 CDTi** 03/05 - 59 -74 kW	**46-182197**		ITS+ должно быть остановлено; Обязанность, предусмотренная экспертизой VA: Глубина (экспертиза): 40-45 мм; Нагрузка оси до: 1025 кг HA: без регулируемой подвески; Глубина (экспертиза): 35 мм; Нагрузка оси до: 940 кг
VAUXHALL ASTRA MK VI			
B4	**1.3 CDTi, 1.4, 1.4 Turbo, 1.6, 1.6 SIDI, 1.6 Turbo, 1.7 CDTI, 2.0 BiTurbo CDTI, 2.0 CDTi** 12/09 - 64 -143 kW	**22-183644** **22-183651**	**19-183633**	для автомобилей без FlexRide; стандартная подвеска
B6 Sport	**1.3 CDTi, 1.4, 1.4 Turbo, 1.6, 1.6 SIDI, 1.6 Turbo, 1.7 CDTI, 2.0 BiTurbo CDTI, 2.0 CDTi** 12/09 - 64 -143 kW	**35-171669** **35-171676**	**24-171687**	для автомобилей без FlexRide; стандартная подвеска

V

Пригодны для			
VAUXHALL			
VAUXHALL ASTRA MK VI			
B8	**1.3 CDTi, 1.4, 1.4 Turbo, 1.6, 1.6 SIDI, 1.6 Turbo, 1.7 CDTI, 2.0 BiTurbo CDTI, 2.0 CDTi** 12/09 - 64 -143 kW	**35-171690** **35-171706**	**24-171717**	для автомобилей без FlexRide; спортивная подвеска
B12 PK	**1.6 SIDI, 1.6 Turbo** 12/09 - 125 -132 kW	**46-188762**		для автомобилей без FlexRide; Обязанность, предусмотренная экспертизой VA: Глубина (экспертиза): 30 мм; Нагрузка оси до: 1080 кг HA: Глубина (экспертиза): 30 мм; Нагрузка оси до: 1020 кг
B12 PK	**1.3 CDTi, 1.4, 1.4 Turbo, 1.6, 1.6 SIDI, 1.6 Turbo** 12/09 - 64 -132 kW	**46-188755**		для автомобилей без FlexRide; Обязанность, предусмотренная экспертизой VA: Глубина (экспертиза): 30 мм; Нагрузка оси до: 995 кг HA: Глубина (экспертиза): 30 мм; Нагрузка оси до: 1020 кг
B12 PK	**1.7 CDTI, 2.0 BiTurbo CDTI, 2.0 CDTi** 12/09 - 74 -143 kW	**46-188779**		для автомобилей без FlexRide; Обязанность, предусмотренная экспертизой VA: Глубина (экспертиза): 30 мм; Нагрузка оси до: 1155 кг HA: Глубина (экспертиза): 30 мм; Нагрузка оси до: 1020 кг
B14	**1.3 CDTi, 1.4, 1.4 Turbo, 1.6, 1.6 SIDI, 1.6 Turbo, 1.7 CDTI, 2.0 BiTurbo CDTI, 2.0 CDTi** 12/09 - 64 -143 kW	**47-171725**		для автомобилей без FlexRide; Обязанность, предусмотренная экспертизой VA: Глубина (экспертиза): 30-50 мм; Нагрузка оси до: 1220 кг HA: Глубина (экспертиза): 30-50 мм; Нагрузка оси до: 1020 кг
VAUXHALL ASTRA Mk VI (J) Sports Tourer			
B4	**1.3 CDTi, 1.4, 1.4 Turbo, 1.6, 1.6 SIDI, 1.6 Turbo, 1.7 CDTI, 2.0 BiTurbo CDTI, 2.0 CDTI** 12/09 - 70 -143 kW	**22-183644** **22-183651**	**19-183633**	для автомобилей без FlexRide; стандартная подвеска
B6 Sport	**1.3 CDTi, 1.4, 1.4 Turbo, 1.6, 1.6 SIDI, 1.6 Turbo, 1.7 CDTI, 2.0 BiTurbo CDTI, 2.0 CDTI** 12/09 - 70 -143 kW	**35-171669** **35-171676**	**24-171687**	для автомобилей без FlexRide; стандартная подвеска
B8	**1.3 CDTi, 1.4, 1.4 Turbo, 1.6, 1.6 SIDI, 1.6 Turbo, 1.7 CDTI, 2.0 BiTurbo CDTI, 2.0 CDTI** 12/09 - 70 -143 kW	**35-171690** **35-171706**	**24-171717**	для автомобилей без FlexRide; спортивная подвеска
B14	**1.3 CDTi, 1.4, 1.4 Turbo, 1.6, 1.6 SIDI, 1.6 Turbo, 1.7 CDTI, 2.0 BiTurbo CDTI, 2.0 CDTI** 12/09 - 70 -143 kW	**47-171725**		для автомобилей без FlexRide; Обязанность, предусмотренная экспертизой VA: Глубина (экспертиза): 30-50 мм; Нагрузка оси до: 1220 кг HA: Глубина (экспертиза): 30-50 мм; Нагрузка оси до: 1020 кг
VAUXHALL ASTRA GTC Mk VI (J)			
B4	**1.4, 1.6, 1.6 SIDI, 1.7 CDTi, 2.0 BiTurbo CDTI, 2.0 CDTi, 2.0 VXR** 10/11 - 74 -206 kW	i.V. i.V.	**19-183633**	без электронн. регулирования аморт. Силы
B6 Sport	**1.4, 1.6, 1.6 SIDI, 1.7 CDTi, 2.0 BiTurbo CDTI, 2.0 CDTi, 2.0 VXR** 10/11 - 74 -206 kW	**35-231172** **35-231189**	**24-231190**	без электронн. регулирования аморт. Силы
B14	**1.4, 1.6, 1.6 SIDI, 1.7 CDTi, 2.0 BiTurbo CDTI, 2.0 CDTi** 10/11 - 74 -143 kW	**47-231207**		ITS+ должно быть остановлено; без электронн. регулирования аморт. Силы; Обязанность, предусмотренная экспертизой VA: Глубина (экспертиза): 20-40 мм HA: Глубина (экспертиза): 20-40 мм
B14	**2.0 VXR** 04/12 - 206 kW	**47-231207**		ITS+ должно быть остановлено; без электронн. регулирования аморт. Силы; Обязанность, предусмотренная экспертизой VA: Глубина (экспертиза): 10-25 мм HA: Глубина (экспертиза): 10-25 мм

V

Пригодны для			
VAUXHALL			
VAUXHALL CALIBRA			
B1	**2.0 i, 2.0 i 16V, 2.5 i V6** 06/90 - 07/97 85 -125 kW	**12-116805**	VA: с шариковым подшибником
B3	**2.0 i, 2.0 i 16V, 2.5 i V6** 06/90 - 07/97 85 -125 kW	**36-133932**	стандартная подвеска
B3	**2.0 i 16V 4x4, 2.0 i 4x4, 2.0 i Turbo 4x4** 03/92 - 07/97 85 -150 kW	**36-162642**	стандартная подвеска; Привод на все колеса
B4	**2.0 i, 2.0 i 16V, 2.0 i 16V 4x4, 2.0 i 4x4, 2.0 i Turbo 4x4, 2.5 i V6** 06/90 - 07/97 85 -150 kW	**21-030529** **11-101314** SP	**19-019758**
B6 Sport	**2.0 i, 2.0 i 16V, 2.0 i 16V 4x4, 2.0 i 4x4, 2.0 i Turbo 4x4, 2.5 i V6** 06/90 - 07/97 85 -150 kW	**34-003725**	**24-016100**
B8	**2.0 i, 2.0 i 16V, 2.5 i V6** 06/90 - 07/97 85 -125 kW	**34-181584**	**24-016100**
B8	**2.0 i 16V 4x4, 2.0 i 4x4, 2.0 i Turbo 4x4** 03/92 - 07/97 85 -150 kW	**34-181584**	**24-016100**
B12 PK	**2.0 i, 2.0 i 16V, 2.0 i 16V 4x4** 06/90 - 07/97 85 -110 kW	**46-192851**	Обязанность, предусмотренная экспертизой VA: Глубина (экспертиза): 30 мм; Нагрузка оси до: 885 кг HA: Глубина (экспертиза): 30 мм; Нагрузка оси до: 880 кг
B12 PK	**2.0 i 4x4** 06/90 - 07/97 85 kW	**46-192851**	Обязанность, предусмотренная экспертизой VA: Глубина (экспертиза): 30 мм; Нагрузка оси до: 885 кг HA: Глубина (экспертиза): 30 мм; Нагрузка оси до: 880 кг
VAUXHALL CARLTON Mk II			
B4	**1.8 S, 2.0 i, 2.0 S, 2.2 i, 2.3 D, 2.3 TD** 09/80 - 48 -85 kW	*21-030376* **11-101369** SP	
B6 Sport	**1.8 S, 2.0 i, 2.0 S, 2.2 i, 2.3 D, 2.3 TD** 09/80 - 48 -85 kW	*34-001417*	**24-008938**
VAUXHALL CARLTON Mk II универсал			
B4	**1.8 S, 2.0, 2.0 S, 2.2 i, 2.3 D** 01/82 - 08/86 52 -85 kW	*21-030376* **11-101369** SP	
B6 Sport	**1.8 S, 2.0, 2.0 S, 2.2 i, 2.3 D** 01/82 - 08/86 52 -85 kW	*34-001417*	VA: Сервис срочного ремонта .; Возврат старой детали обязателен .
VAUXHALL CARLTON Mk III			
B3	**1.8, 1.8 i, 1.8 N, 1.8 S, 2.0, 2.0 i, 2.2 TD, 2.3 D, 2.3 TD Interc., 2.4 i, 2.6 i, 3.0 3000, 3.0 3000 24V, 3000, 3000 24V, 3000 KAT** 03/87 - 03/94 54 -150 kW	**36-133994** **36-134007**	**38-130328**
B3	**1.8, 1.8 i, 1.8 N, 1.8 S, 2.0, 2.0 i, 2.2 TD, 2.3 D, 2.3 TD Interc., 2.4 i, 2.6 i, 3.0 3000, 3.0 3000 24V, 3000, 3000 24V, 3000 KAT** 03/87 - 03/94 54 -150 kW	**36-130474**	**38-130304**
B4	**1.8, 1.8 i, 1.8 N, 1.8 S, 2.0, 2.0 i, 2.2 TD, 2.3 D, 2.3 TD Interc., 2.4 i, 2.6 i, 3.0 3000, 3.0 3000 24V, 3000, 3000 24V, 3000 KAT** 03/87 - 03/94 54 -150 kW	**22-031204** **11-122456** SP	**19-020006**

V

Пригодны для			
VAUXHALL			
VAUXHALL CARLTON Mk III			
B6 Sport	**1.8, 1.8 i, 1.8 N, 1.8 S, 2.0, 2.0 i, 2.2 TD, 2.3 D, 2.3 TD Interc., 2.4 i, 2.6 i, 3.0 3000, 3.0 3000 24V, 3.6 24V Lotus, 3000, 3000 24V, 3000 KAT** 03/87 - 03/94 54 -277 kW	**35-000945**	**24-011105**	стандартная подвеска
B8	**1.8, 1.8 i, 1.8 N, 1.8 S, 2.0, 2.0 i, 2.2 TD, 2.3 D, 2.3 TD Interc., 2.4 i, 2.6 i, 3.0 3000, 3.0 3000 24V, 3.6 24V Lotus, 3000, 3000 24V, 3000 KAT** 03/87 - 03/94 54 -277 kW	**35-003717**	**24-015288**	стандартная подвеска
VAUXHALL CARLTON Mk III универсал			
B3	**1.8, 1.8 i, 1.8 N, 1.8 S, 2.0, 2.0 i, 2.4 i, 2.6 i** 09/86 - 03/94 60 -110 kW	**36-133994** **36-134007**	**38-130304**	стандартная подвеска
B3	**1.8, 1.8 i, 1.8 N, 1.8 S, 2.0, 2.0 i, 2.4 i, 2.6 i** 09/86 - 03/94 60 -110 kW	**36-130474**	**38-130311**	стандартная подвеска; Усиленное оснащение .
B3	**2.2 TD, 2.3 D, 2.3 TD Interc., 3.0, 3.0 24V** 09/86 - 03/94 54 -147 kW	**36-130474**	**38-130304**	стандартная подвеска
B3	**2.2 TD, 2.3 D, 2.3 TD Interc., 3.0, 3.0 24V** 09/86 - 03/94 54 -147 kW		**38-130311**	стандартная подвеска; Усиленное оснащение .
B4	**1.8, 1.8 i, 1.8 N, 1.8 S, 2.0, 2.0 i, 2.2 TD, 2.3 D, 2.3 TD Interc., 2.4 i, 2.6 i, 3.0, 3.0 24V** 03/87 - 03/94 54 -147 kW	**22-031204** **11-122456** SP	**19-028538**	стандартная подвеска; без регулируемой подвески
B4	**1.8** 09/86 - 08/88 74 kW	**22-031204** **11-122456** SP	**19-028538**	стандартная подвеска; без регулируемой подвески
B6 Sport	**1.8, 1.8 i, 1.8 N, 1.8 S, 2.0, 2.0 i, 2.2 TD, 2.3 D, 2.3 TD Interc., 2.4 i, 2.6 i, 3.0, 3.0 24V** 03/87 - 03/94 54 -147 kW	**35-000945**	**24-017701**	стандартная подвеска; без регулируемой подвески
VAUXHALL CAVALIER CC			
B3	**1.3** 08/75 - 08/81 42 kW	*36-162574*		стандартная подвеска
B4	**1.3, 1600, 2000** 08/75 - 08/81 42 -74 kW	*19-019444*	*19-019604*	
B6 Sport	**1.3, 1600, 2000** 08/75 - 08/81 42 -74 kW	**24-006866**	**24-000918**	VA: Параметр: 150/60 HA: Параметр: 274/95
VAUXHALL CAVALIER			
B4	**1.6 N, 1.6 S, 1300, 1900, 2.0 S** 03/75 - 08/81 44 -74 kW	*19-019444*	*19-019604*	
B6 Sport	**1.6 N, 1.6 S, 1300, 1900, 2.0 S** 03/75 - 08/81 44 -74 kW	**24-006866**	**24-000918**	VA: Параметр: 150/60 HA: Параметр: 274/95
VAUXHALL CAVALIER купе			
B4	**1.3, 1.9 S, 2.0 S** 08/75 - 08/81 42 -74 kW	*19-019444*	*19-019604*	
B6 Sport	**1.3, 1.9 S, 2.0 S** 08/75 - 08/81 42 -74 kW	**24-006866**	**24-000918**	VA: Параметр: 150/60 HA: Параметр: 274/95

V

Пригодны для				
VAUXHALL				
VAUXHALL CAVALIER Mk II Наклонная задняя часть				
B4	**1.3, 1.3 S, 1.6 S, 1.8 i, 1600D** 09/81 - 08/84 40 -85 kW	*21-030437* **11-101314** SP	**19-019864**	-> CH.Nr.: F1.003.026; -> CH.Nr.: F5.000.000; -> CH.Nr.: 6.000.000
B4	**1.3, 1.3 S, 1.6 S, 1.8 i, 1600D** 09/84 - 08/88 40 -85 kW		**19-019864**	CH.Nr.: F1.003.027 ->; CH.Nr.: F5.000.001 ->; CH.Nr.: 6.000.001 ->
B4	**2.0, 2.0 i KAT, 2.0 SRi 130, 2000i** 09/86 - 08/88 74 -95 kW		**19-019864**	
B6 Sport	**1.3, 1.3 S, 1.6 S, 1.8 i, 1600D, 2.0, 2.0 i KAT, 2.0 SRi 130, 2000i** 09/81 - 08/88 40 -95 kW		*24-000970*	
VAUXHALL CAVALIER Mk II				
B4	**1.3 N, 1.3 S, 1.6, 1.6 D, 1.6 N, 1.6 S, 1.8 i** 08/81 - 08/84 40 -85 kW	*21-030437* **11-101314** SP	**19-019864**	-> CH.Nr.: F1.003.026; -> CH.Nr.: F5.000.000; -> CH.Nr.: 6.000.000
B4	**1.3 N, 1.3 S, 1.6, 1.6 D, 1.6 N, 1.6 S, 1.8 i** 09/84 - 08/88 40 -85 kW		**19-019864**	CH.Nr.: F1.003.027 ->; CH.Nr.: F5.000.001 ->; CH.Nr.: 6.000.001 ->
B4	**1.6 i, 1.6 i KAT, 1.8, 1.8 i KAT, 2.0, 2.0 i, 2.0 i KAT, 2.0 SRi 130, 2000i** 01/85 - 08/88 55 -95 kW		**19-019864**	
B6 Sport	**1.3 N, 1.3 S, 1.6, 1.6 D, 1.6 i, 1.6 i KAT, 1.6 N, 1.6 S, 1.8, 1.8 i, 1.8 i KAT, 2.0, 2.0 i, 2.0 i KAT, 2.0 SRi 130, 2000i** 08/81 - 08/88 40 -95 kW		*24-000970*	
VAUXHALL CAVALIER Mk III Наклонная задняя часть				
B1	**1.4 S, 1.6, 1.6 i, 1.7 D, 1.7 TD** 09/88 - 11/95 42 -60 kW	**12-117635**		VA: с шариковым подшибником
B1	**1.8, 1.8 i KAT, 2.0 i, 2.0 i 16V, 2.0 i 16V 4x4, 2.0 i 4x4, 2.0 i KAT, 2.0 SRi** 09/88 - 09/92 66 -110 kW	**12-117635**		мягкое исполнение VA: с шариковым подшибником
B1	**1.8, 1.8 i KAT, 2.0 i, 2.0 i 16V, 2.0 i 16V 4x4, 2.0 i 4x4, 2.0 i KAT, 2.0 SRi** 09/88 - 09/92 66 -110 kW	**12-116805**		жеское исполнение VA: с шариковым подшибником
B2	**1.4 S, 1.6, 1.6 i, 1.7 D, 1.7 TD, 1.8, 1.8 i KAT, 2.0 i, 2.0 i 16V, 2.0 i KAT, 2.0 SRi** 09/88 - 11/95 42 -110 kW	**16-031333** **11-101314** SP	**15-062215**	
B4	**1.4 S, 1.6, 1.6 i, 1.7 D, 1.7 TD, 1.8, 1.8 i KAT, 2.0 i, 2.0 i 16V, 2.0 i KAT, 2.0 SRi, 2.5 V6** 09/88 - 11/95 42 -125 kW	**21-030529** **11-101314** SP	**19-019956**	
B4	**2.0 i 16V 4x4, 2.0 i 4x4** 09/88 - 11/93 85 -110 kW	**21-030529** **11-101314** SP	**19-020006**	
B6 Sport	**1.4 S, 1.6, 1.6 i, 1.7 D, 1.7 TD, 1.8, 1.8 i KAT, 2.0 i, 2.0 i 16V, 2.0 i KAT, 2.0 SRi, 2.5 V6** 09/88 - 11/95 42 -125 kW	**34-003671**	**24-015554**	
B6 Sport	**2.0 i 16V 4x4, 2.0 i 4x4** 09/88 - 11/93 85 -110 kW	**34-003671**	*24-016582* **24-016100**	

V

Пригодны для			
VAUXHALL			
VAUXHALL CAVALIER Mk III Наклонная задняя часть			
B8	**1.4 S, 1.6, 1.6 i, 1.7 D, 1.7 TD, 1.8, 1.8 i KAT, 2.0 i, 2.0 i 16V, 2.0 i KAT, 2.0 SRi, 2.5 V6** 09/88 - 11/95 42 -125 kW	**34-001592**	**24-013932**	HA: Параметр: 107/36
B8	**2.0 i 16V 4x4, 2.0 i 4x4** 09/88 - 11/93 85 -110 kW	**34-001592**	**24-016100**	
VAUXHALL CAVALIER Mk III (87)			
B1	**1.4 S, 1.6, 1.6 i, 1.7 D, 1.7 TD** 09/88 - 11/95 42 -60 kW	**12-117635**		VA: с шариковым подшибником
B1	**1.8, 1.8 i KAT, 2.0 i, 2.0 i 16V, 2.0 i 16V 4x4, 2.0 i 4x4, 2.0 i KAT, 2.0 i Turbo 4x4, 2.0 SRi, 2.0 SRi 16V** 09/88 - 11/95 66 -150 kW	**12-116805**		жеское исполнение VA: с шариковым подшибником
B1	**1.8, 1.8 i KAT, 2.0 i, 2.0 i 16V, 2.0 i 16V 4x4, 2.0 i 4x4, 2.0 i KAT, 2.0 i Turbo 4x4, 2.0 SRi, 2.0 SRi 16V** 09/88 - 11/95 66 -150 kW	**12-117635**		VA: с шариковым подшибником; мягкое исполнение
B2	**1.4 S, 1.6, 1.6 i, 1.7 D, 1.7 TD, 1.8, 1.8 i KAT, 2.0 i, 2.0 i KAT, 2.0 SRi** 09/88 - 11/95 42 -95 kW	**16-031333** **11-101314** SP	**15-062215**	
B3	**1.6, 1.6 i, 1.8, 1.8 i KAT, 2.0 i, 2.0 i 16V, 2.0 i KAT, 2.0 SRi, 2.0 SRi 16V** 09/88 - 11/95 52 -110 kW	**36-130412**	**38-130298**	стандартная подвеска
B3	**1.6, 1.6 i, 1.7 D, 1.7 TD, 1.8, 1.8 i KAT, 2.0 i, 2.0 i 16V, 2.0 i KAT, 2.0 SRi, 2.0 SRi 16V** 09/88 - 11/95 42 -110 kW	**36-130443**		стандартная подвеска; Усиленное оснащение .
B3	**1.7 D, 1.7 TD** 09/88 - 11/95 42 -60 kW	**36-130436**	**38-130298**	стандартная подвеска
B4	**1.4 S, 1.6, 1.6 i, 1.7 D, 1.7 TD, 1.8, 1.8 i KAT, 2.0 i, 2.0 i 16V, 2.0 i KAT, 2.0 SRi, 2.0 SRi 16V, 2.5 V6** 08/88 - 11/95 42 -125 kW	**21-030529** **11-101314** SP	**19-019956**	
B4	**2.0 i 16V 4x4, 2.0 i 4x4, 2.0 i Turbo 4x4** 09/88 - 11/95 85 -150 kW	**21-030529** **11-101314** SP	**19-020006**	
B6 Sport	**1.4 S, 1.6, 1.6 i, 1.7 D, 1.7 TD, 1.8, 1.8 i KAT, 2.0 i, 2.0 i 16V, 2.0 i KAT, 2.0 SRi, 2.0 SRi 16V, 2.5 V6** 08/88 - 11/95 42 -125 kW	**34-003671**	**24-015554**	
B6 Sport	**2.0 i 16V 4x4, 2.0 i 4x4, 2.0 i Turbo 4x4** 09/88 - 11/95 85 -150 kW	**34-003671**	*24-016582* **24-016100**	
B8	**1.4 S, 1.6, 1.6 i, 1.7 D, 1.7 TD, 1.8, 1.8 i KAT, 2.0 i, 2.0 i 16V, 2.0 i KAT, 2.0 SRi, 2.0 SRi 16V, 2.5 V6** 08/88 - 11/95 42 -125 kW	**34-001592**	**24-013932**	HA: Параметр: 107/36
B8	**2.0 i 16V 4x4, 2.0 i 4x4, 2.0 i Turbo 4x4** 09/88 - 11/95 85 -150 kW	**34-001592**	**24-016100**	
VAUXHALL CHEVETTE			
B3	**1300** 03/75 - 12/85 39 -42 kW	*36-162574*		стандартная подвеска
B4	**1300** 03/75 - 12/85 39 -42 kW	*19-019444*		

V

Пригодны для			
VAUXHALL			
VAUXHALL CHEVETTE			
B6 Sport **1300** 03/75 - 12/85 39 -42 kW	**24-009089**	**24-009188**	VA: длина: 458 мм; Параметр: 156/64 HA: Параметр: 98/36; длина: 652 мм
MS **1300** 03/75 - 12/85 39 -42 kW	**24-633369**	**24-633376**	тип модели: Race VA: Параметр: 320/160; Толщина 458 мм HA: Параметр: 195/90; длина: 652 мм
VAUXHALL CHEVETTE Наклонная задняя часть			
B3 **1300** 03/75 - 12/85 39 -42 kW	*36-162574*		стандартная подвеска
B4 **1300** 03/75 - 12/85 39 -42 kW	*19-019444*	*19-019598*	
B6 Sport **1300** 03/75 - 12/85 39 -42 kW	**24-009089**	**24-004930**	тип модели: Rallye VA: длина: 458 мм; Параметр: 156/64
VAUXHALL CHEVETTE универсал			
B3 **1.2, 1300** 09/76 - 12/85 39 -42 kW	*36-162574*		стандартная подвеска
B4 **1.2, 1300** 09/76 - 12/85 39 -42 kW	*19-019444*		
B6 Sport **1.2, 1300** 09/76 - 12/85 39 -42 kW	**24-009089**	**24-004930**	VA: длина: 458 мм; Параметр: 156/64
VAUXHALL COMBO			
B2 **1.2, 1.4, 1.7 D** 07/94 - 10/01 33 -60 kW	**17-104104**		
B4 **1.2, 1.4, 1.7 D** 07/94 - 10/01 33 -60 kW	**22-040909** **11-101314** SP	**19-019970**	
VAUXHALL COMBO			
B1 **1.3 CDTI 16V, 1.4 i 16V, 1.6, 1.7 CDTI 16V, 1.7 DI 16V, 1.7 DTI 16V** 10/01 - 11/11 48 -74 kW	**12-224036**		VA: с шариковым подшибником
B4 **1.3 CDTI 16V, 1.4 i 16V, 1.6, 1.7 CDTI 16V, 1.7 DI 16V, 1.7 DTI 16V** 10/01 - 11/11 48 -74 kW	**22-110442** **22-110459**	**19-115351**	стандартная подвеска
VAUXHALL CORSA			
B1 **1.0 i 12V, 1.2 i, 1.2 i 16V, 1.4 i, 1.4 i 16V, 1.4 i S, 1.5 D, 1.5 TD, 1.6 GSI 16V, 1.6 i 16V, 1.7 D** 02/96 - 09/00 33 -80 kW	**12-224197**		VA: с шариковым подшибником
B2 **1.0 i 12V, 1.2 i, 1.2 i 16V, 1.4 i, 1.4 i 16V, 1.4 i S, 1.5 D, 1.5 TD, 1.6 GSI 16V, 1.6 i 16V, 1.7 D** 02/96 - 09/00 33 -80 kW	**17-104104** **11-101314** SP	**15-126405**	
B3 **1.2 i, 1.2 i 16V, 1.4 i, 1.4 i 16V, 1.4 i S** 03/93 - 09/00 33 -66 kW	*36-130337*	**38-130342**	стандартная подвеска
B3 **1.2 i, 1.2 i 16V, 1.4 i, 1.4 i 16V, 1.5 D, 1.7 D** 03/93 - 09/00 33 -66 kW	**36-130108**	**38-130403**	стандартная подвеска; Усиленное оснащение .
B3 **1.6 GSI 16V** 03/93 - 09/00 80 kW	**36-161447**	**38-120008**	стандартная подвеска

V

Пригодны для				
VAUXHALL				
VAUXHALL CORSA				
B3	**1.6 GSI 16V** 03/93 - 09/00 80 kW		**38-130403**	стандартная подвеска; Усиленное оснащение .
B3	**1.5 D, 1.7 D** 03/93 - 09/00 37 -44 kW	**36-133949**	**38-130342**	стандартная подвеска
B3	**1.5 TD** 03/93 - 10/96 49 kW		**38-130403**	стандартная подвеска; Усиленное оснащение .
B3	**1.5 TD** 03/93 - 10/96 49 kW	**36-130108**	**38-130342**	стандартная подвеска
B4	**1.0 i 12V, 1.2 i, 1.2 i 16V, 1.4 i, 1.4 i 16V, 1.4 i S, 1.5 D, 1.5 TD, 1.6 GSI 16V, 1.6 i 16V, 1.7 D** 02/96 - 09/00 33 -80 kW	**22-040909** **11-101314** SP	**19-126395**	
B4	**1.0 i 12V, 1.2 i, 1.2 i 16V, 1.4 i, 1.4 i 16V, 1.4 i S, 1.5 D, 1.5 TD, 1.6 GSI 16V, 1.6 i 16V, 1.7 D** 02/96 - 09/00 33 -80 kW	**22-040909** **11-101314** SP	**19-019727**	спортивная подвеска
B6 Sport	**1.0 i 12V, 1.2 i, 1.2 i 16V, 1.4 i, 1.4 i 16V, 1.4 i S, 1.5 D, 1.5 TD, 1.6 GSI 16V, 1.6 i 16V, 1.7 D** 02/96 - 09/00 33 -80 kW	**35-040590**	**24-000857**	
B8	**1.0 i 12V, 1.2 i, 1.2 i 16V, 1.4 i, 1.4 i 16V, 1.4 i S, 1.5 D, 1.5 TD, 1.6 GSI 16V, 1.6 i 16V, 1.7 D** 02/96 - 09/00 33 -80 kW	**35-040590**	**24-000857**	
B10	**1.0 i 12V, 1.2 i, 1.2 i 16V, 1.4 i, 1.4 i 16V, 1.4 i S, 1.5 D, 1.5 TD, 1.6 GSI 16V, 1.6 i 16V, 1.7 D** 02/96 - 09/00 33 -80 kW	*46-111951*		Обязанность, предусмотренная экспертизой VA: Глубина (экспертиза): 55 мм; Нагрузка оси до: 840 кг HA: Глубина (экспертиза): 50 мм; Нагрузка оси до: 700 кг
B12 PK	**1.0 i 12V, 1.2 i, 1.2 i 16V, 1.4 i, 1.4 i 16V, 1.4 i S, 1.6 GSI 16V, 1.6 i 16V** 09/94 - 09/00 33 -80 kW	**46-189011**		Обязанность, предусмотренная экспертизой VA: Глубина (экспертиза): 30 мм; Нагрузка оси до: 790 кг HA: Глубина (экспертиза): 30 мм; Нагрузка оси до: 700 кг
B12 SL	**1.0 i 12V, 1.2 i, 1.2 i 16V, 1.4 i, 1.4 i 16V, 1.4 i S, 1.6 GSI 16V, 1.6 i 16V** 09/94 - 09/00 33 -80 kW	**46-189004**		Обязанность, предусмотренная экспертизой VA: Глубина (экспертиза): 45-50 мм; Нагрузка оси до: 790 кг HA: Глубина (экспертиза): 25 мм; Нагрузка оси до: 700 кг
B14	**1.0 i 12V, 1.2 i, 1.2 i 16V, 1.4 i, 1.4 i 16V, 1.4 i S, 1.5 D, 1.5 TD, 1.6 GSI 16V, 1.6 i 16V, 1.7 D** 02/96 - 09/00 33 -80 kW	**47-080713**		Обязанность, предусмотренная экспертизой VA: Глубина (экспертиза): 30-50 мм; Нагрузка оси до: 820 кг HA: Глубина (экспертиза): 30-50 мм; Нагрузка оси до: 700 кг
B16 PSS9	**1.0 i 12V, 1.2 i, 1.2 i 16V, 1.4 i, 1.4 i 16V, 1.4 i S, 1.5 D, 1.5 TD, 1.6 GSI 16V, 1.6 i 16V, 1.7 D** 02/96 - 09/00 33 -80 kW	**48-080767**		Обязанность, предусмотренная экспертизой VA: Глубина (экспертиза): 30-50 мм; Нагрузка оси до: 820 кг HA: Глубина (экспертиза): 30-50 мм; Нагрузка оси до: 700 кг
MS	**1.0 i 12V, 1.2 i, 1.2 i 16V, 1.4 i, 1.4 i 16V, 1.4 i S, 1.5 D, 1.5 TD, 1.6 GSI 16V, 1.6 i 16V, 1.7 D** 02/96 - 09/00 33 -80 kW	*35-041757*	**24-023917**	тип модели: Rallye VA: Параметр: 230/80 HA: Параметр: 200/80
MS	**1.0 i 12V, 1.2 i, 1.2 i 16V, 1.4 i, 1.4 i 16V, 1.4 i S, 1.5 D, 1.5 TD, 1.6 GSI 16V, 1.6 i 16V, 1.7 D** 02/96 - 09/00 33 -80 kW	*35-042136*	*24-023900*	тип модели: Renen Gruppe N+G VA: Параметр: 230/80; укороченный амортизатор: 20 мм HA: Параметр: 200/80; укороченный амортизатор: 20 мм
VAUXHALL CORSAVAN				
B1	**1.4 i, 1.5 D, 1.7 D** 01/94 - 09/00 37 -44 kW	**12-224197**		VA: с шариковым подшибником

V

Пригодны для			
VAUXHALL			
VAUXHALL CORSAVAN			
B2	**1.4 i, 1.5 D, 1.7 D** 01/94 - 09/00 37 -44 kW	**17-104104** **11-101314** SP	**15-126405**
B4	**1.4 i, 1.5 D, 1.7 D** 01/94 - 09/00 37 -44 kW	**22-040909** **11-101314** SP	**19-126395**
B4	**1.4 i, 1.5 D, 1.7 D** 01/94 - 09/00 37 -44 kW	**22-040909** **11-101314** SP	**19-019727** спортивная подвеска
B6 Sport	**1.4 i, 1.5 D, 1.7 D** 01/94 - 09/00 37 -44 kW	**35-040590**	**24-000857**
B8	**1.4 i, 1.5 D, 1.7 D** 01/94 - 09/00 37 -44 kW	**35-040590**	**24-000857**
B10	**1.4 i, 1.5 D, 1.7 D** 01/94 - 09/00 37 -44 kW	*46-111951*	Обязанность, предусмотренная экспертизой VA: Глубина (экспертиза): 55 мм; Нагрузка оси до: 840 кг HA: Глубина (экспертиза): 50 мм; Нагрузка оси до: 700 кг
B12 PK	**1.4 i** 01/94 - 09/00 44 kW	**46-189011**	Обязанность, предусмотренная экспертизой VA: Глубина (экспертиза): 30 мм; Нагрузка оси до: 790 кг HA: Глубина (экспертиза): 30 мм; Нагрузка оси до: 700 кг
B12 SL	**1.4 i** 01/94 - 09/00 44 kW	**46-189004**	Обязанность, предусмотренная экспертизой VA: Глубина (экспертиза): 45-50 мм; Нагрузка оси до: 790 кг HA: Глубина (экспертиза): 25 мм; Нагрузка оси до: 700 кг
B14	**1.4 i, 1.5 D, 1.7 D** 01/94 - 09/00 37 -44 kW	**47-080713**	Обязанность, предусмотренная экспертизой VA: Глубина (экспертиза): 30-50 мм; Нагрузка оси до: 820 кг HA: Глубина (экспертиза): 30-50 мм; Нагрузка оси до: 700 кг
B16 PSS9	**1.4 i, 1.5 D, 1.7 D** 01/94 - 09/00 37 -44 kW	**48-080767**	Обязанность, предусмотренная экспертизой VA: Глубина (экспертиза): 30-50 мм; Нагрузка оси до: 820 кг HA: Глубина (экспертиза): 30-50 мм; Нагрузка оси до: 700 кг
VAUXHALL CORSA Mk II			
B1	**1.0 12V, 1.2 16V, 1.2 16V Dualfuel, 1.3 CDTI 16V, 1.4 16V, 1.4 Twinport, 1.7 CDTI 16V, 1.7 DI 16V, 1.7 DTI 16V, 1.8 16V** 08/00 - 09/06 43 -92 kW	**12-117390**	VA: мягкое исполнение; без шарикового подшибника
B3	**1.0 12V** 09/00 - 10/06 43 -44 kW	**37-130275**	**38-130182** стандартная подвеска
B3	**1.2 16V** 09/00 - 10/06 55 kW	**37-130282**	**38-130182** стандартная подвеска
B3	**1.2 16V, 1.3 CDTI 16V, 1.4 16V, 1.4 Twinport, 1.7 CDTI 16V, 1.7 DI 16V, 1.7 DTI 16V, 1.8 16V** 08/00 - 10/06 48 -92 kW	**37-162627**	**38-162534** спортивная подвеска; тип модели: GSI
B3	**1.3 CDTI 16V, 1.4 16V, 1.4 Twinport, 1.7 CDTI 16V, 1.7 DI 16V, 1.7 DTI 16V, 1.8 16V** 08/00 - 10/06 48 -92 kW	**37-133955**	**38-130182** стандартная подвеска
B4	**1.0 12V, 1.2 16V, 1.2 16V Dualfuel, 1.3 CDTI 16V, 1.4 16V, 1.4 Twinport, 1.7 CDTI 16V, 1.7 DI 16V, 1.7 DTI 16V, 1.8 16V** 08/00 - 09/06 43 -92 kW	**22-110442** **22-110459**	**19-108988** стандартная подвеска

V

Пригодны для				
VAUXHALL				
VAUXHALL CORSA Mk II				
B4	**1.0 12V, 1.2 16V, 1.2 16V Dualfuel, 1.3 CDTI 16V, 1.4 16V, 1.4 Twinport, 1.7 CDTI 16V, 1.7 DI 16V, 1.7 DTI 16V, 1.8 16V** 08/00 - 09/06 43 -92 kW	**22-118714** **22-118721**	**19-108995**	спортивная подвеска
B4	**1.0 12V, 1.2 16V, 1.2 16V Dualfuel, 1.3 CDTI 16V, 1.4 16V, 1.4 Twinport, 1.7 CDTI 16V, 1.7 DI 16V, 1.7 DTI 16V, 1.8 16V** 08/00 - 09/06 43 -92 kW	**22-110442** **22-110459**	**19-108995**	исполнение для плохих дорог
B6 Sport	**1.0 12V, 1.2 16V, 1.2 16V Dualfuel, 1.3 CDTI 16V, 1.4 16V, 1.4 Twinport, 1.7 CDTI 16V, 1.7 DI 16V, 1.7 DTI 16V, 1.8 16V** 08/00 - 09/06 43 -92 kW	**35-141068** **35-141075**	**24-141086**	стандартная подвеска HA: барабанные тормоза; Размер резьбы: M10
B6 Sport	**1.0 12V, 1.2 16V, 1.2 16V Dualfuel, 1.3 CDTI 16V, 1.4 16V, 1.4 Twinport, 1.7 CDTI 16V, 1.7 DI 16V, 1.7 DTI 16V, 1.8 16V** 08/00 - 09/06 43 -92 kW	**35-141068** **35-141075**	**24-142342**	спортивная подвеска HA: дисковые тормоза; Размер резьбы: M14
B8	**1.0 12V, 1.2 16V, 1.2 16V Dualfuel, 1.3 CDTI 16V, 1.4 16V, 1.4 Twinport, 1.7 CDTI 16V, 1.7 DI 16V, 1.7 DTI 16V, 1.8 16V** 08/00 - 09/06 43 -92 kW	**35-141099** **35-141105**	**24-141116**	стандартная подвеска HA: барабанные тормоза; Размер резьбы: M10
B8	**1.0 12V, 1.2 16V, 1.2 16V Dualfuel, 1.3 CDTI 16V, 1.4 16V, 1.4 Twinport, 1.7 CDTI 16V, 1.7 DI 16V, 1.7 DTI 16V, 1.8 16V** 08/00 - 09/06 43 -92 kW	**35-141099** **35-141105**	**24-142342**	спортивная подвеска HA: дисковые тормоза; Размер резьбы: M14
B12 PK	**1.0 12V, 1.2 16V, 1.4 16V, 1.4 Twinport, 1.7 CDTI 16V, 1.7 DI 16V, 1.7 DTI 16V, 1.8 16V** 08/00 - 09/06 43 -92 kW	**46-189059**		Обязанность, предусмотренная экспертизой; Размер резьбы: M10 VA: Глубина (экспертиза): 30 мм; Нагрузка оси до: 940 кг HA: барабанные тормоза; Глубина (экспертиза): 30 мм; Нагрузка оси до: 760 кг
B12 PK	**1.0 12V, 1.2 16V, 1.4 16V, 1.4 Twinport** 09/00 - 10/06 43 -66 kW	**46-189028**		Обязанность, предусмотренная экспертизой; Размер резьбы: M14 VA: Глубина (экспертиза): 30 мм; Нагрузка оси до: 820 кг HA: дисковые тормоза; Глубина (экспертиза): 30 мм; Нагрузка оси до: 760 кг
B12 PK	**1.3 CDTI 16V, 1.7 CDTI 16V, 1.7 DI 16V, 1.7 DTI 16V, 1.8 16V** 08/00 - 09/06 48 -92 kW	**46-189035**		Обязанность, предусмотренная экспертизой; Размер резьбы: M14 VA: Глубина (экспертиза): 30 мм; Нагрузка оси до: 940 кг HA: дисковые тормоза; Глубина (экспертиза): 30 мм; Нагрузка оси до: 760 кг
B14	**1.0 12V, 1.2 16V, 1.2 16V Dualfuel, 1.3 CDTI 16V, 1.4 16V, 1.4 Twinport, 1.7 CDTI 16V, 1.7 DI 16V, 1.7 DTI 16V, 1.8 16V** 08/00 - 09/06 43 -92 kW	**47-167254**		Обязанность, предусмотренная экспертизой VA: Глубина (экспертиза): 30-50 мм; Нагрузка оси до: 900 кг HA: Глубина (экспертиза): 20-40 мм; Нагрузка оси до: 760 кг
VAUXHALL CORSAVAN MK II				
B1	**1.2 16V, 1.2 16V Dualfuel, 1.3 CDTI 16V, 1.4, 1.7 DI 16V, 1.7 DTI 16V** 09/00 - 06/06 48 -66 kW	**12-117390**		VA: мягкое исполнение; без шарикового подшибника
B3	**1.2 16V, 1.2 16V Dualfuel, 1.3 CDTI 16V, 1.4, 1.7 DI 16V, 1.7 DTI 16V** 09/00 - 06/06 48 -66 kW	**37-133955**	**38-130182**	стандартная подвеска
B3	**1.2 16V, 1.2 16V Dualfuel, 1.3 CDTI 16V, 1.4, 1.7 DI 16V, 1.7 DTI 16V** 09/00 - 06/06 48 -66 kW	**37-162627**	**38-162534**	спортивная подвеска; тип модели: GSI

V

Пригодны для				
VAUXHALL				
VAUXHALL CORSAVAN MK II				
B4	**1.2 16V, 1.2 16V Dualfuel, 1.3 CDTI 16V, 1.4, 1.7 DI 16V, 1.7 DTI 16V** 09/00 - 06/06 48 -66 kW	**22-110442** **22-110459**	**19-108988**	стандартная подвеска
B4	**1.2 16V, 1.2 16V Dualfuel, 1.3 CDTI 16V, 1.4, 1.7 DI 16V, 1.7 DTI 16V** 09/00 - 06/06 48 -66 kW	**22-118714** **22-118721**	**19-108995**	спортивная подвеска
B4	**1.2 16V, 1.2 16V Dualfuel, 1.3 CDTI 16V, 1.4, 1.7 DI 16V, 1.7 DTI 16V** 09/00 - 06/06 48 -66 kW	**22-110442** **22-110459**	**19-108995**	исполнение для плохих дорог
B6 Sport	**1.2 16V, 1.2 16V Dualfuel, 1.3 CDTI 16V, 1.4, 1.7 DI 16V, 1.7 DTI 16V** 09/00 - 06/06 48 -66 kW	**35-141068** **35-141075**	**24-141086**	стандартная подвеска HA: барабанные тормоза; Размер резьбы: M10
B6 Sport	**1.2 16V, 1.2 16V Dualfuel, 1.3 CDTI 16V, 1.4, 1.7 DI 16V, 1.7 DTI 16V** 09/00 - 06/06 48 -66 kW	**35-141068** **35-141075**	**24-142342**	спортивная подвеска HA: дисковые тормоза; Размер резьбы: M14
B8	**1.2 16V, 1.2 16V Dualfuel, 1.3 CDTI 16V, 1.4, 1.7 DI 16V, 1.7 DTI 16V** 09/00 - 06/06 48 -66 kW	**35-141099** **35-141105**	**24-141116**	стандартная подвеска HA: барабанные тормоза; Размер резьбы: M10
B8	**1.2 16V, 1.2 16V Dualfuel, 1.3 CDTI 16V, 1.4, 1.7 DI 16V, 1.7 DTI 16V** 09/00 - 06/06 48 -66 kW	**35-141099** **35-141105**	**24-142342**	спортивная подвеска HA: дисковые тормоза; Размер резьбы: M14
B12 PK	**1.2 16V, 1.3 CDTI 16V, 1.4, 1.7 DI 16V, 1.7 DTI 16V** 09/00 - 06/06 48 -66 kW	**46-189059**		Обязанность, предусмотренная экспертизой; Размер резьбы: M10 VA: Глубина (экспертиза): 30 мм; Нагрузка оси до: 940 кг HA: барабанные тормоза; Глубина (экспертиза): 30 мм; Нагрузка оси до: 760 кг
B12 PK	**1.2 16V, 1.3 CDTI 16V, 1.4, 1.7 DI 16V, 1.7 DTI 16V** 09/00 - 06/06 48 -66 kW	**46-189035**		Обязанность, предусмотренная экспертизой; Размер резьбы: M14 VA: Глубина (экспертиза): 30 мм; Нагрузка оси до: 940 кг HA: дисковые тормоза; Глубина (экспертиза): 30 мм; Нагрузка оси до: 760 кг
B14	**1.2 16V, 1.2 16V Dualfuel, 1.3 CDTI 16V, 1.4, 1.7 DI 16V, 1.7 DTI 16V** 09/00 - 06/06 48 -66 kW	**47-167254**		Обязанность, предусмотренная экспертизой VA: Глубина (экспертиза): 30-50 мм; Нагрузка оси до: 900 кг HA: Глубина (экспертиза): 20-40 мм; Нагрузка оси до: 760 кг
VAUXHALL CORSA Mk III				
B1	**1.0, 1.0 i 12V, 1.2, 1.2 i 16V, 1.3 CDTI, 1.3 CDTI 16V, 1.4, 1.6 SRi, 1.6 VXR, 1.7 CDTI** 07/06 - 44 -141 kW	**12-226399**		VA: с шариковым подшибником
B4	**1.0, 1.0 i 12V, 1.2, 1.2 i 16V, 1.3 CDTI, 1.3 CDTI 16V, 1.4, 1.6 SRi, 1.6 VXR, 1.7 CDTI** 07/06 - 44 -141 kW	**22-158475** **22-158482**	**19-158495**	стандартная подвеска; спортивная подвеска
B6 Sport	**1.0, 1.0 i 12V, 1.2, 1.2 i 16V, 1.3 CDTI, 1.3 CDTI 16V, 1.4, 1.6 SRi, 1.6 VXR, 1.7 CDTI** 07/06 - 44 -141 kW	**35-140207** **35-140214**	**24-140225**	
B8	**1.0, 1.0 i 12V, 1.2, 1.2 i 16V, 1.3 CDTI, 1.3 CDTI 16V, 1.4, 1.6 SRi, 1.6 VXR, 1.7 CDTI** 07/06 - 44 -141 kW	**35-140238** **35-140245**	**24-140256**	VA: длина: 564 мм HA: длина: 666 мм
B12 PK	**1.0, 1.0 i 12V, 1.2, 1.2 i 16V, 1.4** 07/06 - 44 -74 kW	**46-188144**		Обязанность, предусмотренная экспертизой VA: Глубина (экспертиза): 30 мм; Нагрузка оси до: 885 кг HA: без регулируемой подвески; Глубина (экспертиза): 30 мм; Нагрузка оси до: 845 кг

V

Пригодны для			
VAUXHALL			
VAUXHALL CORSA Mk III			
B12 PK	**1.3 CDTI, 1.3 CDTI 16V, 1.6 SRi, 1.6 VXR, 1.7 CDTI** 11/06 - 55 -141 kW	**46-188151**	Обязанность, предусмотренная экспертизой VA: Глубина (экспертиза): 30 мм; Нагрузка оси до: 1000 кг HA: без регулируемой подвески; Глубина (экспертиза): 30 мм; Нагрузка оси до: 845 кг
B14	**1.0, 1.0 i 12V, 1.2, 1.2 i 16V, 1.3 CDTI, 1.3 CDTI 16V, 1.4, 1.6 SRi, 1.6 VXR, 1.7 CDTI** 07/06 - 44 -141 kW	**47-164499**	VA: Обязанность, предусмотренная экспертизой; Глубина (экспертиза): 35-45 мм; Нагрузка оси до: 1000 кг HA: Глубина (экспертиза): 30-45 мм; Нагрузка оси до: 850 кг
VAUXHALL CORSAVAN MK III			
B4	**1.2, 1.3 CDTi** 07/06 - 51 -70 kW	**22-158475** **22-158482**	**19-158495**	стандартная подвеска; спортивная подвеска
B6 Sport	**1.2, 1.3 CDTi** 07/06 - 51 -70 kW	**35-140207** **35-140214**	**24-140225**	
B8	**1.2, 1.3 CDTi** 07/06 - 51 -70 kW	**35-140238** **35-140245**	**24-140256**	VA: длина: 564 мм HA: длина: 666 мм
B12 PK	**1.2** 07/09 - 51 -59 kW	**46-188144**	Обязанность, предусмотренная экспертизой VA: Глубина (экспертиза): 30 мм; Нагрузка оси до: 885 кг HA: без регулируемой подвески; Глубина (экспертиза): 30 мм; Нагрузка оси до: 845 кг
B12 PK	**1.3 CDTi** 07/06 - 55 -70 kW	**46-188151**	Обязанность, предусмотренная экспертизой VA: Глубина (экспертиза): 30 мм; Нагрузка оси до: 1000 кг HA: без регулируемой подвески; Глубина (экспертиза): 30 мм; Нагрузка оси до: 845 кг
B14	**1.2, 1.3 CDTi** 07/06 - 51 -70 kW	**47-164499**	VA: Обязанность, предусмотренная экспертизой; Глубина (экспертиза): 35-45 мм; Нагрузка оси до: 1000 кг HA: Глубина (экспертиза): 30-45 мм; Нагрузка оси до: 850 кг
VAUXHALL FRONTERA Sport			
B4	**2.0 i, 2.5 TDS, 2.8 TD** 03/92 - CH-Nr. 83 -85 kW	**19-028897**	**19-028903**	-> CH.Nr.: SV720102; на листовых рессорах
B6 4600	**2.0 i, 2.5 TDS, 2.8 TD** 03/92 - CH-Nr. 83 -85 kW	**24-016766**	**24-016773**	-> CH.Nr.: SV720102; на листовых рессорах
B6 4600	**2.0 i, 2.5 TDS, 2.8 TD** CH-Nr. - 10/98 83 -85 kW	**24-016766**	**24-022989**	CH.Nr.: SV720103 ->; на витых пружинах
VAUXHALL FRONTERA			
B4	**2.0, 2.2 i, 2.3 TD, 2.4 i, 2.5 TDS, 2.8 TD** 03/95 - CH-Nr. 74 -100 kW	**19-028897**	**19-028903**	-> CH.Nr.: SV720102; на листовых рессорах
B6 4600	**2.0, 2.2 i, 2.3 TD, 2.4 i, 2.5 TDS, 2.8 TD** 03/95 - CH-Nr. 74 -100 kW	**24-016766**	**24-016773**	-> CH.Nr.: SV720102; на листовых рессорах
B6 4600	**2.0, 2.2 i, 2.3 TD, 2.4 i, 2.5 TDS, 2.8 TD** CH-Nr. - 10/98 74 -100 kW	**24-016766**	**24-022989**	CH.Nr.: SV720103 ->; на витых пружинах
VAUXHALL FRONTERA Mk II			
B4	**2.2 DTI, 2.2 i, 3.2 i** 10/98 - 10/04 85 -151 kW	**19-146973**	**19-146980**	
B6 4600	**2.2 DTI, 2.2 i, 3.2 i** 11/98 - 10/04 85 -151 kW	**24-028318**	**24-029865**	

V

Пригодны для				
VAUXHALL				
VAUXHALL INSIGNIA				
B1	**1.4, 1.4 LPG, 1.6, 1.6 Turbo, 1.8, 2.0 Biturbo CDTI, 2.0 Biturbo CDTI 4x4, 2.0 CDTI, 2.0 CDTI 4x4, 2.0 Turbo, 2.0 Turbo 4x4, 2.8 V6 Turbo 4x4, 2.8 VXR** 07/09 - CH-Nr. 81 -239 kW	12-243952		-> CH.Nr.: D1999999; для автомобилей без FlexRide; стандартная подвеска
B4	**1.4, 1.6, 1.6 Turbo, 1.8, 2.0 Biturbo CDTI, 2.0 CDTI, 2.0 CDTI 4x4, 2.0 Turbo, 2.0 Turbo 4x4, 2.8 V6 Turbo 4x4, 2.8 VXR** 07/09 - 81 -239 kW	**22-183675** **22-183682**	**19-183664**	для автомобилей без FlexRide; стандартная подвеска
B6 Sport	**1.4, 1.6, 1.6 Turbo, 1.8, 2.0 Biturbo CDTI, 2.0 CDTI, 2.0 CDTI 4x4, 2.0 Turbo, 2.0 Turbo 4x4, 2.8 V6 Turbo 4x4, 2.8 VXR** 07/09 - 81 -239 kW	**35-167990** **35-168003**	**24-168014**	для автомобилей без FlexRide; стандартная подвеска
B8	**1.4, 1.6, 1.6 Turbo, 1.8, 2.0 Biturbo CDTI, 2.0 CDTI, 2.0 CDTI 4x4, 2.0 Turbo, 2.0 Turbo 4x4, 2.8 V6 Turbo 4x4, 2.8 VXR** 07/09 - 81 -239 kW	**35-168027** **35-168034**	**24-168045**	для автомобилей без FlexRide; спортивная подвеска
B12 PK	**1.4, 1.6, 1.6 Turbo, 2.0 Biturbo CDTI, 2.0 CDTI, 2.0 CDTI 4x4, 2.0 Turbo, 2.0 Turbo 4x4, 2.8 V6 Turbo 4x4, 2.8 VXR** 07/09 - 81 -239 kW	**46-188793**		для автомобилей без FlexRide; без регулируемой подвески; Обязанность, предусмотренная экспертизой VA: Глубина (экспертиза): 30 мм; Нагрузка оси до: 1160 кг HA: Глубина (экспертиза): 30 мм; Нагрузка оси до: 1160 кг
B12 PK	**1.8** 07/08 - 103 kW	**46-188786**		для автомобилей без FlexRide; без регулируемой подвески; Обязанность, предусмотренная экспертизой VA: Глубина (экспертиза): 30 мм; Нагрузка оси до: 1030 кг HA: Глубина (экспертиза): 30 мм; Нагрузка оси до: 1160 кг
VAUXHALL INSIGNIA седан				
B1	**1.4, 1.4 LPG, 1.6, 1.6 Turbo, 1.8, 2.0 Biturbo CDTI, 2.0 Biturbo CDTI 4x4, 2.0 CDTI, 2.0 CDTI 4x4, 2.0 Turbo, 2.0 Turbo 4x4, 2.8 V6 Turbo 4x4, 2.8 VXR, 1.4, 1.4 LPG, 1.6, 1.6 Turbo, 1.8, 2.0 Biturbo CDTI, 2.0 Biturbo CDTI 4x4, 2.0 CDTI, 2.0 CDTI 4x4, 2.0 Turbo, 2.0 Turbo 4x4, 2.8 V6 Turbo, 2.8 VXR** 07/09 - CH-Nr. 81 -239 kW	12-243952		-> CH.Nr.: D1999999; для автомобилей без FlexRide; стандартная подвеска
B4	**1.4, 1.6, 1.6 Turbo, 1.8, 2.0 Biturbo CDTI, 2.0 CDTI, 2.0 CDTI 4x4, 2.0 Turbo, 2.0 Turbo 4x4, 2.8 V6 Turbo 4x4, 2.8 VXR** 07/09 - 81 -239 kW	**22-183675** **22-183682**	**19-183664**	для автомобилей без FlexRide; стандартная подвеска
B6 Sport	**1.4, 1.6, 1.6 Turbo, 1.8, 2.0 Biturbo CDTI, 2.0 CDTI, 2.0 CDTI 4x4, 2.0 Turbo, 2.0 Turbo 4x4, 2.8 V6 Turbo 4x4, 2.8 VXR** 07/09 - 81 -239 kW	**35-167990** **35-168003**	**24-168014**	для автомобилей без FlexRide; стандартная подвеска
B8	**1.4, 1.6, 1.6 Turbo, 1.8, 2.0 Biturbo CDTI, 2.0 CDTI, 2.0 CDTI 4x4, 2.0 Turbo, 2.0 Turbo 4x4, 2.8 V6 Turbo 4x4, 2.8 VXR** 07/09 - 81 -239 kW	**35-168027** **35-168034**	**24-168045**	для автомобилей без FlexRide; спортивная подвеска
B12 PK	**1.4, 1.6, 1.8** 07/08 - 85 -103 kW	**46-188786**		для автомобилей без FlexRide; Обязанность, предусмотренная экспертизой VA: Глубина (экспертиза): 30 мм; Нагрузка оси до: 1030 кг HA: Глубина (экспертиза): 30 мм; Нагрузка оси до: 1160 кг
B12 PK	**1.6 Turbo, 2.0 Biturbo CDTI, 2.0 CDTI, 2.0 Turbo** 07/08 - 81 -162 kW	**46-188793**		для автомобилей без FlexRide; без регулируемой подвески; Обязанность, предусмотренная экспертизой VA: Глубина (экспертиза): 30 мм; Нагрузка оси до: 1160 кг HA: Глубина (экспертиза): 30 мм; Нагрузка оси до: 1160 кг

Пригодны для			
VAUXHALL			
VAUXHALL INSIGNIA SPORTS TOURER			
B4	**1.4, 1.6, 1.6 Turbo, 1.8, 2.0 Biturbo CDTI, 2.0 Biturbo CDTI 4x4, 2.0 CDTI, 2.0 CDTI 4x4, 2.0 Turbo, 2.0 Turbo 4x4, 2.8 V6 Turbo, 2.8 VXR** 07/09 - 81 -239 kW	**22-183675** **22-183682**	**19-183664**	для автомобилей без FlexRide; стандартная подвеска
B6 Sport	**1.4, 1.6, 1.6 Turbo, 1.8, 2.0 Biturbo CDTI, 2.0 Biturbo CDTI 4x4, 2.0 CDTI, 2.0 CDTI 4x4, 2.0 Turbo, 2.0 Turbo 4x4, 2.8 V6 Turbo, 2.8 VXR** 07/09 - 81 -239 kW	**35-167990** **35-168003**	**24-168014**	для автомобилей без FlexRide; стандартная подвеска
B8	**1.4, 1.6, 1.6 Turbo, 1.8, 2.0 Biturbo CDTI, 2.0 Biturbo CDTI 4x4, 2.0 CDTI, 2.0 CDTI 4x4, 2.0 Turbo, 2.0 Turbo 4x4, 2.8 V6 Turbo, 2.8 VXR** 07/09 - 81 -239 kW	**35-168027** **35-168034**	**24-168045**	для автомобилей без FlexRide; спортивная подвеска
B12 PK	**1.4, 1.6, 1.6 Turbo, 2.0 Biturbo CDTI, 2.0 CDTI, 2.0 Turbo** 07/08 - 81 -162 kW	**46-188830**		для автомобилей без FlexRide; без регулируемой подвески; Обязанность, предусмотренная экспертизой VA: Глубина (экспертиза): 30 мм; Нагрузка оси до: 1160 кг HA: Глубина (экспертиза): 30 мм; Нагрузка оси до: 1265 кг
B12 PK	**1.8** 07/08 - 103 kW	**46-188823**		для автомобилей без FlexRide; Обязанность, предусмотренная экспертизой VA: Глубина (экспертиза): 30 мм; Нагрузка оси до: 1030 кг HA: Глубина (экспертиза): 30 мм; Нагрузка оси до: 1265 кг
B12 PK	**2.0 Turbo 4x4** 07/08 - 162 kW	**46-188847**		для автомобилей без FlexRide; без регулируемой подвески; Обязанность, предусмотренная экспертизой VA: Глубина (экспертиза): 30 мм; Нагрузка оси до: 1160 кг HA: Глубина (экспертиза): 30 мм; Нагрузка оси до: 1355 кг
B12 PK	**2.0 Biturbo CDTI 4x4, 2.0 CDTI 4x4, 2.0 Turbo 4x4, 2.8 V6 Turbo, 2.8 VXR** 07/09 - 118 -239 kW	**46-188854**		для автомобилей без FlexRide; без регулируемой подвески; Обязанность, предусмотренная экспертизой VA: Глубина (экспертиза): 30 мм; Нагрузка оси до: 1240 кг HA: Глубина (экспертиза): 30 мм; Нагрузка оси до: 1265 кг
VAUXHALL MERIVA			
B1	**1.3 CDTI, 1.4 16V Twinport, 1.6 i, 1.6 i 16V, 1.6 i 16V Twinport, 1.6 Turbo, 1.7 CDTi, 1.7 CDTI 16V, 1.7 DTI 16V, 1.8 i 16V** 05/03 - 06/10 51 -132 kW	**12-117376**		VA: жеское исполнение; без шарикового подшибника
B3	**1.4 16V Twinport, 1.6 i, 1.6 i 16V, 1.6 i 16V Twinport, 1.6 Turbo, 1.8 i 16V** 01/03 - 06/10 64 -132 kW	**36-199860**	**36-202140**	стандартная подвеска
B3	**1.4 16V Twinport, 1.6 i, 1.6 i 16V, 1.6 i 16V Twinport, 1.6 Turbo, 1.8 i 16V** 01/03 - 06/10 64 -132 kW		**36-202140**	Усиленное оснащение .
B3	**1.3 CDTI, 1.7 CDTi, 1.7 CDTI 16V, 1.7 DTI 16V** 06/03 - 06/10 51 -92 kW	**36-202133**	**36-199853**	стандартная подвеска
B3	**1.3 CDTI, 1.7 CDTi, 1.7 CDTI 16V, 1.7 DTI 16V** 06/03 - 06/10 51 -92 kW		**36-202140**	Усиленное оснащение .
B4	**1.3 CDTI, 1.4 16V Twinport, 1.6 i, 1.6 i 16V, 1.6 i 16V Twinport, 1.6 Turbo, 1.7 CDTi, 1.7 CDTI 16V, 1.7 DTI 16V, 1.8 i 16V** 05/03 - 06/10 51 -132 kW	**22-110442** **22-110459**	**19-115351**	

V

Пригодны для			
VAUXHALL			
VAUXHALL MERIVA			
B6 Sport	**1.3 CDTI, 1.4 16V Twinport, 1.6 i, 1.6 i 16V, 1.6 i 16V Twinport, 1.6 Turbo, 1.7 CDTi, 1.7 CDTI 16V, 1.7 DTI 16V, 1.8 i 16V** 05/03 - 06/10 51 -132 kW	**35-141068** **35-141075**	**19-148519**
B8	**1.3 CDTI, 1.4 16V Twinport, 1.6 i, 1.6 i 16V, 1.6 i 16V Twinport, 1.6 Turbo, 1.7 CDTi, 1.7 CDTI 16V, 1.7 DTI 16V, 1.8 i 16V** 05/03 - 06/10 51 -132 kW	**35-141099** **35-141105**	**19-148519**
VAUXHALL MERIVA MK II			
B4	**1.3 CDTi, 1.4, 1.4 LPG, 1.7 CDTI** 06/10 - 55 -103 kW	**22-213778** **22-213785**	**19-213798** стандартная подвеска; исполнение для плохих дорог
B6 Sport	**1.3 CDTi, 1.4, 1.4 LPG, 1.7 CDTI** 06/10 - 55 -103 kW	**22-236203** **22-236210**	**19-236223**
B8	**1.3 CDTi, 1.4, 1.4 LPG, 1.7 CDTI** 06/10 - 55 -103 kW	**22-236234** **22-236241**	**19-236254**
B12 PK	**1.3 CDTi, 1.4** 06/10 - 55 -103 kW	**46-206985**	двухтрубная система; Обязанность, предусмотренная экспертизой VA: Глубина (экспертиза): 20-25 мм; Нагрузка оси до: 1060 кг HA: Глубина (экспертиза): 20-25 мм; Нагрузка оси до: 1010 кг
B12 PK	**1.7 CDTI** 06/10 - 74 -96 kW	**46-207005**	двухтрубная система; Обязанность, предусмотренная экспертизой VA: Глубина (экспертиза): 20-25 мм; Нагрузка оси до: 1145 кг HA: Глубина (экспертиза): 20-25 мм; Нагрузка оси до: 1010 кг
VAUXHALL MOKKA			
B4	**1.4 4x4, 1.7 CDTI 4x4** 06/12 - 96 -103 kW	**22-229373** **22-229366**	**19-229409** стандартная подвеска; Привод на все колеса
B4	**1.6, 1.7 CDTI** 06/12 - 85 -96 kW	**22-229397** **22-229380**	**19-229416** стандартная подвеска; Привод на передние колеса
B6 Sport	**1.4 4x4, 1.7 CDTI 4x4** 06/12 - 96 -103 kW	**22-233707** **22-233721**	**19-233734**
B6 Sport	**1.6, 1.7 CDTI** 06/12 - 85 -96 kW	**22-233707** **22-233721**	**19-233734**
B8	**1.4 4x4, 1.7 CDTI 4x4** 06/12 - 96 -103 kW	**22-233745** **22-233752**	**19-233765**
B8	**1.6, 1.7 CDTI** 06/12 - 85 -96 kW	**22-233745** **22-233752**	**19-233765**
VAUXHALL MONTEREY			
B4	**3.1 TD, 3.2** 09/91 - 07/98 84 -130 kW	**19-061108**	**19-107141**
B6 4600	**3.1 TD, 3.2** 09/91 - 07/98 84 -130 kW	**24-017381**	**24-017398**
VAUXHALL MONTEREY Mk II			
B4	**3.0 DTI, 3.5 V6 24V** 07/98 - 08/99 117 -158 kW	**19-061085**	**19-107141**

V

Пригодны для			
VAUXHALL			
VAUXHALL MOVANO Combi (JD)			
B4	**1.9 DTI, 2.2 DTI, 2.5 CDTI, 2.5 D, 2.5 DTI, 2.8 DTI, 3.0 DTi** 10/98 - 05/10 59 -107 kW	**19-132792**	**19-131689**
VAUXHALL MOVANO Van (FD)			
B4	**1.9 DTI, 2.2 DTI, 2.5 CDTI, 2.5 D, 2.5 DTI, 2.8 TDI, 3.0 DTi** 10/98 - 05/10 59 -107 kW	**19-132792**	**19-131689**
VAUXHALL MOVANO Chassis/Cab (ED, UD, HD)			
B4	**2.2 DTI, 2.5 CDTI, 2.5 D, 2.5 DTI, 2.8 DTI, 3.0 DTi** 10/98 - 05/10 59 -107 kW	**19-132792**	**19-131702**
VAUXHALL NOVA			
B1	**1.0, 1.2 N, 1.2 S, 1.3 i, 1.3 S, 1.4, 1.4 S, 1.5 D, 1.5 TD** 09/82 - 02/93 33 -60 kW	**11-101314** SP	
B2	**1.0, 1.2 N, 1.2 S, 1.3 i, 1.3 S, 1.4, 1.4 S, 1.5 D, 1.5 TD** 09/82 - 02/93 33 -60 kW	**17-104104**	**15-126191**
B3	**1.0, 1.2 N, 1.2 S, 1.3 i, 1.3 S, 1.4, 1.4 S, 1.5 D, 1.5 TD** 09/82 - 02/93 33 -60 kW	**36-154531**	**38-161421**	стандартная подвеска
B3	**1.0, 1.2 N, 1.2 S, 1.3 i, 1.3 S, 1.4, 1.4 S, 1.5 D, 1.5 TD** 09/82 - 02/93 33 -60 kW		**38-120008**	стандартная подвеска; Усиленное оснащение .
B4	**1.0, 1.2 N, 1.2 S, 1.3 i, 1.3 S, 1.4, 1.4 S, 1.5 D, 1.5 TD** 09/82 - 02/93 33 -60 kW	**22-040909** **11-101314** SP	**19-126203**
B6 Sport	**1.0, 1.2 N, 1.2 S, 1.3 i, 1.3 S, 1.4, 1.4 S, 1.5 D, 1.5 TD** 09/82 - 02/93 33 -60 kW	**35-040590**	**24-000857**
B8	**1.0, 1.2 N, 1.2 S, 1.3 i, 1.3 S, 1.4, 1.4 S, 1.5 D, 1.5 TD** 09/82 - 02/93 33 -60 kW	**35-040590**	**24-000857**
B10	**1.0, 1.2 N, 1.2 S, 1.3 i, 1.3 S, 1.4, 1.4 S, 1.5 D, 1.5 TD** 09/82 - 02/93 33 -60 kW	*46-111951*		Обязанность, предусмотренная экспертизой VA: Глубина (экспертиза): 55 мм; Нагрузка оси до: 775 кг HA: Глубина (экспертиза): 50 мм; Нагрузка оси до: 670 кг
B14	**1.0, 1.2 N, 1.2 S, 1.3 i, 1.3 S, 1.4, 1.4 S, 1.5 D, 1.5 TD** 09/82 - 02/93 33 -60 kW	**47-080713**		Обязанность, предусмотренная экспертизой VA: Глубина (экспертиза): 30-50 мм; Нагрузка оси до: 820 кг HA: Глубина (экспертиза): 20-40 мм; Нагрузка оси до: 700 кг
B16 PSS9	**1.0, 1.2 N, 1.2 S, 1.3 i, 1.3 S, 1.4, 1.4 S, 1.5 D, 1.5 TD** 09/82 - 02/93 33 -60 kW	**48-080767**		Обязанность, предусмотренная экспертизой VA: Глубина (экспертиза): 30-50 мм; Нагрузка оси до: 820 кг HA: Глубина (экспертиза): 20-40 мм; Нагрузка оси до: 700 кг
MS	**1.0, 1.2 N, 1.2 S, 1.3 i, 1.3 S, 1.4, 1.4 S, 1.5 D, 1.5 TD** 09/82 - 02/93 33 -60 kW	*35-041757*	**24-023917**	тип модели: Rallye VA: Параметр: 230/80 HA: Параметр: 200/80
MS	**1.0, 1.2 N, 1.2 S, 1.3 i, 1.3 S, 1.4, 1.4 S, 1.5 D, 1.5 TD** 09/82 - 02/93 33 -60 kW	*35-042136*	*24-023900*	тип модели: Rennen Gruppe N+G VA: Параметр: 230/80; укороченный амортизатор: 20 мм HA: Параметр: 200/80; укороченный амортизатор: 20 мм

V

Пригодны для			
VAUXHALL			
VAUXHALL NOVA Наклонная задняя часть			
B2	**1.0, 1.2 i, 1.2 i KAT, 1.2 N, 1.2 S, 1.3 i, 1.3 i KAT, 1.3 S, 1.4 i, 1.4 i S, 1.4 S, 1.5 D, 1.5 TD, 1.6** 05/83 - 03/93 33 -60 kW	**17-104104** **11-101314** SP	**15-126191**
B3	**1.0, 1.2 i, 1.2 i KAT, 1.2 N, 1.2 S, 1.3 i, 1.3 i KAT, 1.3 S, 1.4 i, 1.4 i S, 1.4 S, 1.5 D, 1.5 TD, 1.6** 05/83 - 03/93 33 -60 kW	**36-154531**	**38-161421**	стандартная подвеска
B3	**1.0, 1.2 i, 1.2 i KAT, 1.2 N, 1.2 S, 1.3 i, 1.3 i KAT, 1.3 S, 1.4 i, 1.4 i S, 1.4 S, 1.5 D, 1.5 TD, 1.6** 05/83 - 03/93 33 -60 kW		**38-120008**	стандартная подвеска; Усиленное оснащение .
B4	**1.0, 1.2 i, 1.2 i KAT, 1.2 N, 1.2 S, 1.3 i, 1.3 i KAT, 1.3 S, 1.4 i, 1.4 i S, 1.4 S, 1.5 D, 1.5 TD, 1.6** 05/83 - 03/93 33 -60 kW	**22-040909** **11-101314** SP	**19-126203**
B4	**1.6 GSI, 1.6 GSI KAT** 05/88 - 03/93 72 -74 kW	**22-040909** **11-101314** SP	**19-019727**
B6 Sport	**1.0, 1.2 i, 1.2 i KAT, 1.2 N, 1.2 S, 1.3 i, 1.3 i KAT, 1.3 S, 1.4 i, 1.4 i S, 1.4 S, 1.5 D, 1.5 TD, 1.6, 1.6 GSI, 1.6 GSI KAT** 05/83 - 03/93 33 -74 kW	**35-040590**	**24-000857**
B8	**1.0, 1.2 i, 1.2 i KAT, 1.2 N, 1.2 S, 1.3 i, 1.3 i KAT, 1.3 S, 1.4 i, 1.4 i S, 1.4 S, 1.5 D, 1.5 TD, 1.6, 1.6 GSI, 1.6 GSI KAT** 05/83 - 03/93 33 -74 kW	**35-040590**	**24-000857**
B10	**1.0, 1.2 i, 1.2 i KAT, 1.2 N, 1.2 S, 1.3 i, 1.3 i KAT, 1.3 S, 1.4 i, 1.4 i S, 1.4 S, 1.5 D, 1.5 TD, 1.6, 1.6 GSI, 1.6 GSI KAT** 05/83 - 03/93 33 -74 kW	*46-111951*		Обязанность, предусмотренная экспертизой VA: Глубина (экспертиза): 55 мм; Нагрузка оси до: 775 кг HA: Глубина (экспертиза): 55 мм; Нагрузка оси до: 670 кг
B14	**1.0, 1.2 i, 1.2 i KAT, 1.2 N, 1.2 S, 1.3 i, 1.3 i KAT, 1.3 S, 1.4 i, 1.4 i S, 1.4 S, 1.5 D, 1.5 TD, 1.6, 1.6 GSI, 1.6 GSI KAT** 05/83 - 03/93 33 -74 kW	**47-080713**		Обязанность, предусмотренная экспертизой VA: Глубина (экспертиза): 30-50 мм; Нагрузка оси до: 820 кг HA: Глубина (экспертиза): 20-40 мм; Нагрузка оси до: 700 кг
B16 PSS9	**1.0, 1.2 i, 1.2 i KAT, 1.2 N, 1.2 S, 1.3 i, 1.3 i KAT, 1.3 S, 1.4 i, 1.4 i S, 1.4 S, 1.5 D, 1.5 TD, 1.6, 1.6 GSI, 1.6 GSI KAT** 05/83 - 03/93 33 -74 kW	**48-080767**		Обязанность, предусмотренная экспертизой VA: Глубина (экспертиза): 30-50 мм; Нагрузка оси до: 820 кг HA: Глубина (экспертиза): 20-40 мм; Нагрузка оси до: 700 кг
MS	**1.0, 1.2 i, 1.2 i KAT, 1.2 N, 1.2 S, 1.3 i, 1.3 i KAT, 1.3 S, 1.4 i, 1.4 i S, 1.4 S, 1.5 D, 1.5 TD, 1.6, 1.6 GSI, 1.6 GSI KAT** 05/83 - 03/93 33 -74 kW	*35-041757*	**24-023917**	тип модели: Rallye VA: Параметр: 230/80 HA: Параметр: 200/80
MS	**1.0, 1.2 i, 1.2 i KAT, 1.2 N, 1.2 S, 1.3 i, 1.3 i KAT, 1.3 S, 1.4 i, 1.4 i S, 1.4 S, 1.5 D, 1.5 TD, 1.6, 1.6 GSI, 1.6 GSI KAT** 05/83 - 03/93 33 -74 kW	*35-042136*	*24-023900*	тип модели: Rennen Gruppe N+G VA: Параметр: 230/80; укороченный амортизатор: 20 мм HA: Параметр: 200/80; укороченный амортизатор: 20 мм
VAUXHALL NOVAVAN			
B2	**1.2, 1.4, 1.5 D** 01/90 - 10/94 37 -55 kW	**17-104104**	

V

Пригодны для			
VAUXHALL			
VAUXHALL NOVAVAN			
B4	**1.2, 1.4, 1.5 D** 01/90 - 10/94 37 -55 kW	**22-040909** **11-101314** SP	
B6 Sport	**1.2, 1.4, 1.5 D** 01/90 - 10/94 37 -55 kW	**35-040590**	**24-000857**
B8	**1.2, 1.4, 1.5 D** 01/90 - 10/94 37 -55 kW	**35-040590**	**24-000857**
VAUXHALL OMEGA			
B3	**2.0, 2.0 16V, 2.0 DTI 16V, 2.5 TD, 2.5 V6, 3.0 V6** 04/94 - 09/98 74 -155 kW	**36-130221** **36-134014**	**38-130205**	стандартная подвеска
B3	**2.0, 2.0 16V, 2.0 DTI 16V, 2.2 16V, 2.2 DTI 16V, 2.5 DTI 24V, 2.5 TD, 2.5 V6, 2.6 V6, 3.0 V6, 3.2 V6** 04/94 - 07/03 74 -160 kW		**38-130304**	стандартная подвеска; Усиленное оснащение .
B4	**2.0, 2.0 16V, 2.0 DTI 16V, 2.2 16V, 2.2 DTI 16V, 2.5 DTI 24V, 2.5 TD, 2.5 V6, 2.6 V6, 3.0 V6, 3.2 V6** 04/94 - 07/03 74 -160 kW	**22-044808** **11-122456** SP	**19-028613**	без регулируемой подвески
B6 Sport	**2.0, 2.0 16V, 2.0 DTI 16V, 2.2 16V, 2.2 DTI 16V, 2.5 DTI 24V, 2.5 TD, 2.5 V6, 2.6 V6, 3.0 V6, 3.2 V6** 04/94 - 07/03 74 -160 kW	**35-044253**	**24-022606**	без регулируемой подвески
B8	**2.0, 2.0 16V, 2.0 DTI 16V, 2.2 16V, 2.2 DTI 16V, 2.5 DTI 24V, 2.5 TD, 2.5 V6, 2.6 V6, 3.0 V6, 3.2 V6** 04/94 - 07/03 74 -160 kW	**35-044260**	**24-022583**	без регулируемой подвески
B12 PK	**2.0, 2.0 16V, 2.2 16V** 01/94 - 06/03 85 -106 kW	**46-192806**		без регулируемой подвески; Обязанность, предусмотренная экспертизой VA: Глубина (экспертиза): 30 мм; Нагрузка оси до: 990 кг HA: Глубина (экспертиза): 30 мм; Нагрузка оси до: 1155 кг
B12 PK	**2.0 DTI 16V, 2.2 DTI 16V, 2.5 DTI 24V, 2.5 TD, 2.5 V6, 2.6 V6, 3.0 V6, 3.2 V6** 04/94 - 07/03 74 -160 kW	**46-192813**		без регулируемой подвески; Обязанность, предусмотренная экспертизой VA: Глубина (экспертиза): 30 мм; Нагрузка оси до: 1080 кг HA: Глубина (экспертиза): 30 мм; Нагрузка оси до: 1155 кг
VAUXHALL OMEGA универсал			
B3	**2.0, 2.0 16V, 2.0 DTI 16V, 2.5 TD, 2.5 V6, 3.0 V6** 03/94 - 09/98 74 -155 kW	**36-134021** **36-134038**	**38-130304**	стандартная подвеска
B3	**2.0, 2.0 16V, 2.5 TD, 2.5 V6, 3.0 V6** 03/94 - 09/98 85 -155 kW	**36-134045** **36-134489**	**38-130311**	стандартная подвеска; Усиленное оснащение .
B3	**2.0 DTI 16V, 2.2 DTI 16V, 2.5 DTI 24V, 2.5 TD, 2.5 V6, 2.6 V6, 3.0 V6, 3.2 V6** 10/98 - 03/04 74 -160 kW		**38-130311**	стандартная подвеска; Усиленное оснащение .
B3	**2.5 TD, 2.5 V6, 3.0 V6** 10/98 - 02/01 96 -155 kW	**36-134045** **36-134489**	**38-130304**	стандартная подвеска
B4	**2.0, 2.0 16V, 2.0 DTI 16V, 2.2 16V, 2.2 DTI 16V, 2.5 DTI 24V, 2.5 TD, 2.5 V6, 2.6 V6, 3.0 V6, 3.2 V6** 02/94 - 03/04 74 -160 kW	**22-044808** **11-122456** SP	**19-028552**	без регулируемой подвески

V

Пригодны для			
VAUXHALL			
VAUXHALL OMEGA универсал			
B6 Sport	**2.0, 2.0 16V, 2.0 DTI 16V, 2.2 16V, 2.2 DTI 16V, 2.5 DTI 24V, 2.5 TD, 2.5 V6, 2.6 V6, 3.0 V6, 3.2 V6** 02/94 - 03/04 74 -160 kW	**35-044253**	**24-022590**	без регулируемой подвески
B8	**2.0, 2.0 16V, 2.0 DTI 16V, 2.2 16V, 2.2 DTI 16V, 2.5 DTI 24V, 2.5 TD, 2.5 V6, 2.6 V6, 3.0 V6, 3.2 V6** 02/94 - 03/04 74 -160 kW	**35-044260**	**24-022590**	без регулируемой подвески
B12 PK	**2.0, 2.0 16V, 2.2 16V** 02/94 - 06/03 85 -106 kW	**46-192820**		без регулируемой подвески; Обязанность, предусмотренная экспертизой VA: Глубина (экспертиза): 30 мм; Нагрузка оси до: 990 кг HA: Глубина (экспертиза): 30 мм; Нагрузка оси до: 1290 кг
B12 PK	**2.0 DTI 16V, 2.2 DTI 16V, 2.5 DTI 24V, 2.5 TD, 2.5 V6, 2.6 V6, 3.0 V6, 3.2 V6** 07/94 - 03/04 74 -160 kW	**46-192837**		без регулируемой подвески; Обязанность, предусмотренная экспертизой VA: Глубина (экспертиза): 30 мм; Нагрузка оси до: 1080 кг HA: Глубина (экспертиза): 30 мм; Нагрузка оси до: 1290 кг
VAUXHALL SENATOR			
B4	**2.5 i, 3.0 i** 09/84 - 08/87 103 -132 kW	*21-030376* **11-101369** SP		
B6 Sport	**2.5 i, 3.0 i** 09/84 - 08/87 103 -132 kW	*34-001417*	**24-008938**	VA: Сервис срочного ремонта .; Возврат старой детали обязателен . HA: Параметр: 220/80
VAUXHALL SENATOR Mk II			
B4	**2.5 i, 2.6 i, 3.0, 3.0 24V, 3.0 i KAT** 09/87 - 09/93 103 -150 kW	**22-031204** **11-122456** SP	**19-020006**	стандартная подвеска; без электронн. регулирования аморт. Силы
B6 Sport	**2.5 i, 2.6 i, 3.0, 3.0 24V, 3.0 i KAT** 09/87 - 09/93 103 -150 kW	**35-000945**	**24-011105**	стандартная подвеска; без электронн. регулирования аморт. Силы
B8	**2.5 i, 2.6 i, 3.0, 3.0 24V, 3.0 i KAT** 09/87 - 09/93 103 -150 kW	**35-003717**	**24-015288**	стандартная подвеска; без электронн. регулирования аморт. Силы
VAUXHALL SIGNUM			
B1	**1.8, 1.9 CDTI, 1.9 CDTI 16V, 2.0 DTI, 2.0 i Turbo, 2.2 DTI, 2.2 i, 2.8 V6 Turbo, 3.0 CDTi, 3.0 V6 CDTI, 3.2 V6** 05/03 - 05/08 74 -169 kW	**12-238088**		VA: кроме спортивной подвески; кроме исполнения для плохих дорог
B3	**1.8, 1.9 CDTI, 1.9 CDTI 16V, 2.0 DTI, 2.0 i Turbo, 2.2 DTI, 2.2 i, 2.8 V6 Turbo, 3.0 CDTi, 3.0 V6 CDTI, 3.2 V6** 05/03 - 05/08 74 -169 kW	**37-154608**	**38-154553**	стандартная подвеска
B3	**1.8, 1.9 CDTI, 1.9 CDTI 16V, 2.0 DTI, 2.0 i Turbo, 2.2 DTI, 2.2 i, 2.8 V6 Turbo, 3.0 CDTi, 3.0 V6 CDTI, 3.2 V6** 05/03 - 05/08 74 -169 kW	**37-154585**	**38-163500**	стандартная подвеска; с регулируемой подвеской
B3	**1.8, 1.9 CDTI, 1.9 CDTI 16V, 2.0 DTI, 2.0 i Turbo, 2.2 DTI, 2.2 i, 2.8 V6 Turbo, 3.0 CDTi, 3.0 V6 CDTI, 3.2 V6** 05/03 - 05/08 74 -169 kW		**38-222412**	стандартная подвеска; Усиленное оснащение .

Пригодны для				
VAUXHALL				
VAUXHALL SIGNUM				
B3	**1.8, 1.9 CDTI, 1.9 CDTI 16V, 2.0 DTI, 2.0 i Turbo, 2.2 DTI, 2.2 i, 2.8 V6 Turbo, 3.0 CDTi, 3.0 V6 CDTI, 3.2 V6** 05/03 - 05/08 74 -169 kW	**37-163495**	**38-163470**	спортивная подвеска
B3	**1.8, 1.9 CDTI, 1.9 CDTI 16V, 2.0 DTI, 2.0 i Turbo, 2.2 DTI, 2.2 i, 2.8 V6 Turbo, 3.0 CDTi, 3.0 V6 CDTI, 3.2 V6** 05/03 - 05/08 74 -169 kW	**37-154639**		спортивная подвеска; Усиленное оснащение .
B4	**1.8, 1.9 CDTI, 1.9 CDTI 16V, 2.0 DTI, 2.0 i Turbo, 2.2 DTI, 2.2 i, 3.0 CDTi, 3.2 V6** 05/03 - 09/04 74 -155 kW	**22-118738** **22-118745**	**19-118758** OIO	-> CH.Nr.: 41999999; стандартная подвеска
B4	**1.8, 1.9 CDTI, 1.9 CDTI 16V, 2.0 DTI, 2.0 i Turbo, 2.2 DTI, 2.2 i, 2.8 V6 Turbo, 3.0 CDTi, 3.0 V6 CDTI, 3.2 V6** 10/04 - 05/08 74 -169 kW	**22-168597** **22-168603**	**19-118758** OIO	CH.Nr.: 51000001 ->; стандартная подвеска; для автомобилей без IDS+ шасси
B6 Sport	**1.8, 1.9 CDTI, 1.9 CDTI 16V, 2.0 DTI, 2.0 i Turbo, 2.2 DTI, 2.2 i, 3.0 CDTi, 3.2 V6** 05/03 - 09/04 74 -155 kW	**35-110651** **35-110668**	**24-069601** OIO	-> CH.Nr.: 41999999; без электронн. регулирования аморт. Силы
B6 Sport	**1.8, 1.9 CDTI, 1.9 CDTI 16V, 2.0 DTI, 2.0 i Turbo, 2.2 DTI, 2.2 i, 2.8 V6 Turbo, 3.0 CDTi, 3.0 V6 CDTI, 3.2 V6** 10/04 - 05/08 74 -169 kW	**35-192954** **35-192961**	**24-069601** OIO	CH.Nr.: 51000001 ->; для автомобилей без IDS+ шасси
B8	**1.8, 1.9 CDTI, 1.9 CDTI 16V, 2.0 DTI, 2.0 i Turbo, 2.2 DTI, 2.2 i, 3.0 CDTi, 3.2 V6** 05/03 - 09/04 74 -155 kW	**35-110675** **35-110682**	**24-069618** OIO	-> CH.Nr.: 41999999; без электронн. регулирования аморт. Силы
B8	**1.8, 1.9 CDTI, 1.9 CDTI 16V, 2.0 DTI, 2.0 i Turbo, 2.2 DTI, 2.2 i, 2.8 V6 Turbo, 3.0 CDTi, 3.0 V6 CDTI, 3.2 V6** 10/04 - 05/08 74 -169 kW	**35-192978** **35-192985**	**24-069618** OIO	CH.Nr.: 51000001 ->; для автомобилей без IDS+ шасси
B12 PK	**1.8, 1.9 CDTI, 1.9 CDTI 16V, 2.0 DTI, 2.0 i Turbo, 2.2 DTI, 2.2 i** 05/03 - 09/04 74 -129 kW	**46-190574**		-> CH.Nr.: 41999999; без электронн. регулирования аморт. Силы; Обязанность, предусмотренная экспертизой VA: Глубина (экспертиза): 30 мм; Нагрузка оси до: 1060 кг HA: Глубина (экспертиза): 30 мм; Нагрузка оси до: 1215 кг
B12 PK	**1.8, 1.9 CDTI, 1.9 CDTI 16V, 2.0 DTI, 2.0 i Turbo, 2.2 DTI, 2.2 i** 10/04 - 05/08 74 -129 kW	**46-190604**		CH.Nr.: 51000001 ->; без электронн. регулирования аморт. Силы; Обязанность, предусмотренная экспертизой VA: Глубина (экспертиза): 30 мм; Нагрузка оси до: 1060 кг HA: Глубина (экспертиза): 30 мм; Нагрузка оси до: 1215 кг
B12 PK	**1.9 CDTI, 1.9 CDTI 16V, 2.0 DTI, 2.2 DTI, 3.2 V6** 05/03 - 09/04 74 -155 kW	**46-190581**		-> CH.Nr.: 41999999; без электронн. регулирования аморт. Силы; Обязанность, предусмотренная экспертизой VA: Глубина (экспертиза): 30 мм; Нагрузка оси до: 1135 кг HA: Глубина (экспертиза): 30 мм; Нагрузка оси до: 1215 кг
B12 PK	**1.9 CDTI, 1.9 CDTI 16V, 2.0 DTI, 2.2 DTI, 3.2 V6** 10/04 - 05/08 74 -155 kW	**46-190611**		CH.Nr.: 51000001 ->; без электронн. регулирования аморт. Силы; Обязанность, предусмотренная экспертизой VA: Глубина (экспертиза): 30 мм; Нагрузка оси до: 1135 кг HA: Глубина (экспертиза): 30 мм; Нагрузка оси до: 1215 кг

V

Пригодны для			
VAUXHALL			
VAUXHALL SIGNUM			
B12 PK	**3.0 V6 CDTI** 04/02 - CH-Nr. 135 kW	**46-190598**	-> CH.Nr.: 41999999; без электронн. регулирования аморт. Силы; Обязанность, предусмотренная экспертизой VA: Глубина (экспертиза): 30 мм; Нагрузка оси до: 1230 кг HA: Глубина (экспертиза): 30 мм; Нагрузка оси до: 1215 кг
B12 PK	**3.0 V6 CDTI** 10/04 - 05/08 135 kW	**46-190628**	CH.Nr.: 51000001 ->; без электронн. регулирования аморт. Силы; Обязанность, предусмотренная экспертизой VA: Глубина (экспертиза): 30 мм; Нагрузка оси до: 1230 кг HA: Глубина (экспертиза): 30 мм; Нагрузка оси до: 1215 кг
VAUXHALL SPEEDSTER			
B16 PSS10	**VXR20** 10/03 - 09/06 162 kW	**48-136723**	Обязанность, предусмотренная экспертизой VA: Глубина (экспертиза): 0-10 мм; Нагрузка оси до: 485 кг HA: Глубина (экспертиза): 0-20 мм; Нагрузка оси до: 760 кг
VAUXHALL TIGRA			
B1	**1.4 16V, 1.6 16V** 07/94 - 12/00 66 -78 kW	**12-224197**	VA: с шариковым подшибником
B2	**1.4 16V, 1.6 16V** 07/94 - 12/00 66 -78 kW	**17-104104**	**15-126405**
B3	**1.4 16V, 1.6 16V** 07/94 - 12/00 66 -78 kW	**36-130177**	**38-120008** стандартная подвеска
B4	**1.4 16V, 1.6 16V** 07/94 - 12/00 66 -78 kW	**22-040909** **11-101314** SP	**19-126395** стандартная подвеска
B4	**1.4 16V, 1.6 16V** 07/94 - 12/00 66 -78 kW	**22-040909** **11-101314** SP	**19-019727** спортивная подвеска
B6 Sport	**1.4 16V, 1.6 16V** 07/94 - 12/00 66 -78 kW	**35-040590**	**24-000857**
B8	**1.4 16V, 1.6 16V** 07/94 - 12/00 66 -78 kW	**35-040590**	**24-000857**
B14	**1.4 16V, 1.6 16V** 07/94 - 12/00 66 -78 kW	**47-080713**	Обязанность, предусмотренная экспертизой VA: Глубина (экспертиза): 30-50 мм HA: Глубина (экспертиза): 30-50 мм
B16 PSS9	**1.4 16V, 1.6 16V** 07/94 - 12/00 66 -78 kW	**48-080767**	Обязанность, предусмотренная экспертизой VA: Глубина (экспертиза): 30-50 мм HA: Глубина (экспертиза): 30-50 мм
MS	**1.4 16V, 1.6 16V** 07/94 - 12/00 66 -78 kW	*35-041757*	**24-023917** тип модели: Rallye VA: Параметр: 230/80 HA: Параметр: 200/80
MS	**1.4 16V, 1.6 16V** 07/94 - 12/00 66 -78 kW	*35-042136*	*24-023900* тип модели: Renen Gruppe N+G VA: Параметр: 230/80; укороченный амортизатор: 20 мм HA: Параметр: 200/80; укороченный амортизатор: 20 мм
VAUXHALL TIGRA TwinTop			
B1	**1.3 CDTI, 1.4, 1.8** 06/04 - 08/09 51 -92 kW	**12-117390**	VA: мягкое исполнение; без шарикового подшибника
B4	**1.3 CDTI, 1.4, 1.8** 06/04 - 08/09 51 -92 kW	**22-118714** **22-118721**	**19-108988** стандартная подвеска HA: барабанные тормоза; Размер резьбы: M10
B4	**1.3 CDTI, 1.4, 1.8** 06/04 - 08/09 51 -92 kW	**22-118714** **22-118721** **11-101314** SP	**19-108995** стандартная подвеска HA: дисковые тормоза; Размер резьбы: M14

V

Пригодны для			
VAUXHALL			
VAUXHALL TIGRA TwinTop			
B6 Sport	**1.3 CDTI, 1.4, 1.8** 06/04 - 08/09 51 -92 kW	**35-141068** **35-141075**	**24-141086**	стандартная подвеска НА: барабанные тормоза; Размер резьбы: M10
B6 Sport	**1.3 CDTI, 1.4, 1.8** 06/04 - 08/09 51 -92 kW	**35-141068** **35-141075**	**24-142342**	спортивная подвеска НА: дисковые тормоза; Размер резьбы: M14
B8	**1.3 CDTI, 1.4, 1.8** 06/04 - 08/09 51 -92 kW	**35-141099** **35-141105**	**24-141116**	стандартная подвеска НА: барабанные тормоза; Размер резьбы: M10
B8	**1.3 CDTI, 1.4, 1.8** 06/04 - 08/09 51 -92 kW	**35-141099** **35-141105**	**24-142342**	спортивная подвеска НА: дисковые тормоза; Размер резьбы: M14
B14	**1.3 CDTI, 1.4, 1.8** 06/04 - 08/09 51 -92 kW	**47-167254**		Обязанность, предусмотренная экспертизой VA: Глубина (экспертиза): 30-50 мм; Нагрузка оси до: 895 кг НА: Глубина (экспертиза): 20-40 мм; Нагрузка оси до: 680 кг
VAUXHALL VECTRA			
B1	**1.6 i, 1.6 i 16V, 1.7 TD, 1.8 i 16V** 08/95 - 03/02 55 -92 kW	**12-117390**		VA: мягкое исполнение; без шарикового подшибника
B1	**2.0 DI 16V, 2.0 DTI 16V, 2.0 i 16V, 2.2 DTI 16V, 2.2 i 16V, 2.5 i V6, 2.6 i V6** 08/95 - 03/02 60 -125 kW	**12-117376**		VA: жеское исполнение; без шарикового подшибника
B3	**1.6 i, 1.6 i 16V** 08/95 - 10/01 55 -74 kW	**36-130146**	**36-130252**	стандартная подвеска
B3	**1.6 i, 1.6 i 16V** 08/95 - 10/01 55 -74 kW	**36-130153**		стандартная подвеска; Усиленное оснащение .
B3	**1.6 i, 1.6 i 16V** 08/95 - 10/01 55 -74 kW		**36-162468**	стандартная подвеска; с регулируемой подвеской
B3	**2.0 i 16V** 10/95 - 01/01 100 kW	*36-130160*	**36-130252**	стандартная подвеска; без регулируемой подвески
B3	**2.0 i 16V** 10/95 - 01/01 100 kW	*36-130214*		стандартная подвеска; Усиленное оснащение .
B3	**2.0 i 16V** 10/95 - 01/01 100 kW		**36-162468**	стандартная подвеска; с регулируемой подвеской
B3	**1.7 TD, 1.8 i 16V** 10/95 - 03/02 60 -92 kW	**36-130153**	**36-130252**	стандартная подвеска; без регулируемой подвески
B3	**1.7 TD, 1.8 i 16V** 10/95 - 03/02 60 -92 kW	*36-130160*		стандартная подвеска; Усиленное оснащение .
B3	**1.7 TD, 1.8 i 16V** 10/95 - 03/02 60 -92 kW		**36-162468**	стандартная подвеска; с регулируемой подвеской
B3	**2.0 DI 16V, 2.0 DTI 16V, 2.5 i GSi, 2.5 i V6, 2.6 i V6** 08/95 - 03/02 60 -143 kW	*36-130214*	**36-130252**	стандартная подвеска
B3	**2.0 DI 16V, 2.0 DTI 16V, 2.5 i V6, 2.6 i V6** 08/95 - 03/02 60 -125 kW	**36-209705**		стандартная подвеска; Усиленное оснащение .
B3	**2.0 DI 16V, 2.0 DTI 16V, 2.5 i GSi, 2.5 i V6, 2.6 i V6** 08/95 - 03/02 60 -143 kW		**36-162468**	стандартная подвеска; с регулируемой подвеской
B4	**1.6 i, 1.6 i 16V, 1.7 TD, 1.8 i 16V, 2.0 i 16V, 2.5 i V6** 08/95 - 10/01 55 -125 kW	**22-045874** **22-045881**	**19-029344**	НА: -> CH.Nr.: T1086823; -> 12/95

V

Пригодны для			

VAUXHALL

VAUXHALL VECTRA

B4	**1.6 i, 1.6 i 16V, 1.7 TD, 1.8 i 16V, 2.0 DI 16V, 2.0 DTI 16V, 2.0 i 16V, 2.2 DTI 16V, 2.2 i 16V, 2.5 i GSi, 2.5 i V6, 2.6 i V6** 08/95 - 03/02 55 -143 kW	**22-045874** **22-045881**	**19-140056**	HA: CH.Nr.: T1086824 ->; 01/96 ->
B6 Sport	**1.6 i, 1.6 i 16V, 1.7 TD, 1.8 i 16V, 2.0 DI 16V, 2.0 DTI 16V, 2.0 i 16V, 2.2 DTI 16V, 2.2 i 16V, 2.5 i GSi, 2.5 i V6, 2.6 i V6** 08/95 - 03/02 55 -143 kW	**35-164432** **35-164449**	**24-025515**	стандартная подвеска; исполнение для плохих дорог HA: без регулируемой подвески
B8	**1.6 i, 1.6 i 16V, 1.7 TD, 1.8 i 16V, 2.0 DI 16V, 2.0 DTI 16V, 2.0 i 16V, 2.2 DTI 16V, 2.2 i 16V, 2.5 i GSi, 2.5 i V6, 2.6 i V6** 08/95 - 03/02 55 -143 kW	**35-164456** **35-164463**	**24-025515**	спортивная подвеска HA: без регулируемой подвески
B12 PK	**1.6 i, 1.6 i 16V** 08/95 - 10/01 55 -74 kW	**46-192745**		Обязанность, предусмотренная экспертизой VA: Глубина (экспертиза): 35 мм; Нагрузка оси до: 975 кг HA: без регулируемой подвески; Глубина (экспертиза): 35 мм; Нагрузка оси до: 945 кг
B12 PK	**1.6 i, 1.6 i 16V, 1.8 i 16V, 2.0 i 16V, 2.2 i 16V, 2.5 i V6** 08/95 - 03/02 55 -125 kW	**46-192783**		Обязанность, предусмотренная экспертизой VA: Глубина (экспертиза): 30 мм; Нагрузка оси до: 870 кг HA: без регулируемой подвески; Глубина (экспертиза): 30 мм; Нагрузка оси до: 945 кг
B12 PK	**2.0 DI 16V, 2.0 DTI 16V, 2.0 i 16V, 2.2 DTI 16V, 2.2 i 16V, 2.5 i V6, 2.6 i V6** 08/95 - 03/02 60 -125 kW	**46-192752**		Обязанность, предусмотренная экспертизой VA: Глубина (экспертиза): 35 мм; Нагрузка оси до: 1055 кг HA: без регулируемой подвески; Глубина (экспертиза): 35 мм; Нагрузка оси до: 945 кг

VAUXHALL VECTRA Наклонная задняя часть

B1	**1.6 i, 1.6 i 16V, 1.7 TD, 1.8 i 16V** 08/95 - 07/03 55 -92 kW	**12-117390**		VA: мягкое исполнение; без шарикового подшибника
B1	**1.6 i** 08/95 - 10/01 55 kW	**11-101314** SP		
B1	**2.0 Di 16V, 2.0 DTi 16V, 2.0 i 16V, 2.2 DTI 16V, 2.2 i 16V, 2.5 i V6, 2.6 i V6** 08/95 - 07/03 60 -125 kW	**12-117376**		VA: жеское исполнение; без шарикового подшибника
B3	**1.6 i, 1.6 i 16V** 08/95 - 10/01 55 -74 kW	**36-130146**	**36-130252**	стандартная подвеска; без регулируемой подвески
B3	**1.6 i, 1.6 i 16V** 08/95 - 10/01 55 -74 kW	**36-130153**		стандартная подвеска; Усиленное оснащение .
B3	**1.6 i, 1.6 i 16V** 08/95 - 10/01 55 -74 kW		**36-162468**	стандартная подвеска; с регулируемой подвеской
B3	**2.0 i 16V** 10/95 - 01/01 100 kW	*36-130160*	**36-130252**	стандартная подвеска; без регулируемой подвески
B3	**2.0 i 16V** 10/95 - 01/01 100 kW	*36-130214*		стандартная подвеска; Усиленное оснащение .
B3	**2.0 i 16V** 10/95 - 01/01 100 kW		**36-162468**	стандартная подвеска; с регулируемой подвеской
B3	**1.7 TD, 1.8 i 16V** 10/95 - 07/03 60 -92 kW	**36-130153**	**36-130252**	стандартная подвеска; без регулируемой подвески
B3	**1.7 TD, 1.8 i 16V** 10/95 - 07/03 60 -92 kW	*36-130160*		стандартная подвеска; Усиленное оснащение .
B3	**1.7 TD, 1.8 i 16V** 10/95 - 07/03 60 -92 kW		**36-162468**	стандартная подвеска; с регулируемой подвеской

Пригодны для				
VAUXHALL				
VAUXHALL VECTRA Наклонная задняя часть				
B3	**2.0 Di 16V, 2.0 DTi 16V, 2.5 i GSi, 2.5 i V6, 2.6 i V6** 08/95 - 07/03 60 -143 kW	*36-130214*	**36-130252**	стандартная подвеска; без регулируемой подвески
B3	**2.0 Di 16V, 2.0 DTi 16V, 2.5 i V6, 2.6 i V6** 08/95 - 07/03 60 -125 kW		**36-130252**	стандартная подвеска; Усиленное оснащение .
B3	**2.0 Di 16V, 2.0 DTi 16V, 2.5 i GSi, 2.5 i V6, 2.6 i V6** 08/95 - 07/03 60 -143 kW		**36-162468**	стандартная подвеска; с регулируемой подвеской
B4	**1.6 i, 1.6 i 16V, 1.7 TD, 1.8 i 16V, 2.0 i 16V, 2.5 i V6** 08/95 - 10/01 55 -125 kW	**22-045874** **22-045881**	**19-029344**	HA: -> CH.Nr.: T1086823; -> 12/95
B4	**1.6 i, 1.6 i 16V, 1.7 TD, 1.8 i 16V, 2.0 Di 16V, 2.0 DTi 16V, 2.0 i 16V, 2.2 DTI 16V, 2.2 i 16V, 2.5 i GSi, 2.5 i V6, 2.6 i V6** 08/95 - 07/03 55 -143 kW	**22-045874** **22-045881**	**19-140056**	HA: CH.Nr.: T1086824 ->; 01/96 ->
B6 Sport	**1.6 i, 1.6 i 16V, 1.7 TD, 1.8 i 16V, 2.0 Di 16V, 2.0 DTi 16V, 2.0 i 16V, 2.2 DTI 16V, 2.2 i 16V, 2.5 i GSi, 2.5 i V6, 2.6 i V6** 08/95 - 07/03 55 -143 kW	**35-164432** **35-164449**	**24-025515**	стандартная подвеска; исполнение для плохих дорог HA: без регулируемой подвески
B8	**1.6 i, 1.6 i 16V, 1.7 TD, 1.8 i 16V, 2.0 Di 16V, 2.0 DTi 16V, 2.0 i 16V, 2.2 DTI 16V, 2.2 i 16V, 2.5 i GSi, 2.5 i V6, 2.6 i V6** 08/95 - 07/03 55 -143 kW	**35-164456** **35-164463**	**24-025522**	спортивная подвеска HA: без регулируемой подвески
B12 PK	**1.6 i, 1.6 i 16V** 08/95 - 10/01 55 -74 kW	**46-192745**		Обязанность, предусмотренная экспертизой VA: Глубина (экспертиза): 35 мм; Нагрузка оси до: 975 кг HA: без регулируемой подвески; Глубина (экспертиза): 35 мм; Нагрузка оси до: 945 кг
B12 PK	**1.6 i, 1.6 i 16V, 1.7 TD, 1.8 i 16V, 2.0 i 16V, 2.2 i 16V, 2.5 i V6** 08/95 - 07/03 55 -125 kW	**46-192783**		Обязанность, предусмотренная экспертизой VA: Глубина (экспертиза): 30 мм; Нагрузка оси до: 870 кг HA: без регулируемой подвески; Глубина (экспертиза): 30 мм; Нагрузка оси до: 945 кг
B12 PK	**2.0 Di 16V, 2.0 DTi 16V, 2.0 i 16V, 2.2 DTI 16V, 2.2 i 16V, 2.5 i V6, 2.6 i V6** 08/95 - 07/03 60 -125 kW	**46-192752**		Обязанность, предусмотренная экспертизой VA: Глубина (экспертиза): 35 мм; Нагрузка оси до: 1055 кг HA: без регулируемой подвески; Глубина (экспертиза): 35 мм; Нагрузка оси до: 945 кг
VAUXHALL VECTRA универсал				
B1	**1.6 i, 1.6 i 16V, 1.8 i 16V** 11/96 - 03/02 55 -92 kW	**12-117390**		VA: мягкое исполнение; без шарикового подшибника
B1	**2.0 DI 16V, 2.0 DTI 16V, 2.0 i 16V, 2.2 DTI 16V, 2.2 i 16V, 2.5 i V6, 2.6 i V6** 08/95 - 03/02 60 -125 kW	**12-117376**		VA: жеское исполнение; без шарикового подшибника
B3	**1.6 i, 1.6 i 16V** 11/96 - 03/02 55 -74 kW	**36-130146**	**36-130269**	стандартная подвеска; без регулируемой подвески
B3	**1.6 i, 1.6 i 16V** 11/96 - 03/02 55 -74 kW	**36-130153**		стандартная подвеска; Усиленное оснащение .
B3	**1.6 i, 1.6 i 16V** 11/96 - 03/02 55 -74 kW		**36-162451**	стандартная подвеска; с регулируемой подвеской
B3	**1.8 i 16V** 11/96 - 03/02 85 -92 kW	**36-130153**	**36-130269**	стандартная подвеска; без регулируемой подвески
B3	**1.8 i 16V** 11/96 - 03/02 85 -92 kW	*36-130160*		стандартная подвеска; Усиленное оснащение .

V

Пригодны для			
VAUXHALL			
VAUXHALL VECTRA универсал			
B3	**1.8 i 16V** 11/96 - 03/02 85 -92 kW		**36-162451**	стандартная подвеска; с регулируемой подвеской
B3	**2.0 i 16V** 10/95 - 01/01 100 kW	*36-130160*	**36-130269**	стандартная подвеска; без регулируемой подвески
B3	**2.0 i 16V** 10/95 - 01/01 100 kW	*36-130214*		стандартная подвеска; Усиленное оснащение .
B3	**2.0 i 16V** 10/95 - 01/01 100 kW		**36-162451**	стандартная подвеска; с регулируемой подвеской
B3	**2.0 DI 16V, 2.0 DTI 16V, 2.5 i V6, 2.6 i V6** 08/95 - 03/02 60 -125 kW	*36-130214*	**36-130269**	стандартная подвеска; без регулируемой подвески
B3	**2.0 DI 16V, 2.0 DTI 16V, 2.5 i V6, 2.6 i V6** 08/95 - 03/02 60 -125 kW	**36-209705**		стандартная подвеска; Усиленное оснащение .
B3	**2.0 DI 16V, 2.0 DTI 16V, 2.5 i V6, 2.6 i V6** 08/95 - 03/02 60 -125 kW		**36-162451**	стандартная подвеска; с регулируемой подвеской
B4	**1.6 i, 1.6 i 16V, 1.8 i 16V, 2.0 DI 16V, 2.0 DTI 16V, 2.0 i 16V, 2.2 DTI 16V, 2.2 i 16V, 2.5 i GSi, 2.5 i V6, 2.6 i V6** 08/95 - 03/02 55 -143 kW	**22-045874** **22-045881**	**19-140056**	без регулируемой подвески HA: CH.Nr.: T1086824 ->; 01/96 ->
B6 Sport	**1.6 i, 1.6 i 16V, 1.8 i 16V, 2.0 DI 16V, 2.0 DTI 16V, 2.0 i 16V, 2.2 DTI 16V, 2.2 i 16V, 2.5 i V6, 2.6 i V6** 08/95 - 03/02 55 -125 kW	**35-164432** **35-164449**	**24-025515**	
B8	**1.6 i, 1.6 i 16V, 1.8 i 16V, 2.0 DI 16V, 2.0 DTI 16V, 2.0 i 16V, 2.2 DTI 16V, 2.2 i 16V, 2.5 i GSi, 2.5 i V6, 2.6 i V6** 08/95 - 03/02 55 -143 kW	**35-164456** **35-164463**	**24-025515**	
B12 PK	**1.6 i, 1.6 i 16V** 11/96 - 03/02 55 -74 kW	**46-192783**		Обязанность, предусмотренная экспертизой VA: Глубина (экспертиза): 30 мм; Нагрузка оси до: 870 кг HA: без регулируемой подвески; Глубина (экспертиза): 30 мм; Нагрузка оси до: 1025 кг
B12 PK	**1.6 i, 1.6 i 16V, 1.8 i 16V, 2.0 i 16V, 2.2 i 16V, 2.5 i V6** 08/95 - 03/02 55 -125 kW	**46-192769**		Обязанность, предусмотренная экспертизой VA: Глубина (экспертиза): 30 мм; Нагрузка оси до: 975 кг HA: без регулируемой подвески; Глубина (экспертиза): 30 мм; Нагрузка оси до: 1025 кг
B12 PK	**2.0 DI 16V, 2.0 DTI 16V, 2.0 i 16V, 2.2 DTI 16V, 2.2 i 16V, 2.5 i V6, 2.6 i V6** 08/95 - 03/02 60 -125 kW	**46-192776**		Обязанность, предусмотренная экспертизой VA: Глубина (экспертиза): 30 мм; Нагрузка оси до: 1055 кг HA: без регулируемой подвески; Глубина (экспертиза): 30 мм; Нагрузка оси до: 1025 кг
VAUXHALL VECTRA Mk II GTS			
B1	**1.6, 1.6 16V, 1.8, 1.8 16V, 1.8 16V Dualfuel, 1.9 CDTI, 1.9 CDTI 16V, 2.0 16V Turbo, 2.0 DTI 16V, 2.2 16V, 2.2 direct, 2.2 DTI 16V, 2.8 V6 Turbo, 3.0 CDTi, 3.0 V6 CDTI, 3.2 V6** 08/02 - 07/08 74 -188 kW	**12-238088**		VA: кроме спортивной подвески; кроме исполнения для плохих дорог
B3	**1.6, 1.6 16V, 1.8, 1.8 16V, 1.8 16V Dualfuel, 1.9 CDTI, 1.9 CDTI 16V, 2.0 16V Turbo, 2.0 DTI 16V, 2.2 16V, 2.2 direct, 2.2 DTI 16V, 3.0 CDTi, 3.0 V6 CDTI, 3.2 V6** 08/02 - 07/08 74 -155 kW	**37-154578**	**38-154546**	стандартная подвеска; механическая КПП

V

Пригодны для				
VAUXHALL				
VAUXHALL VECTRA Mk II GTS				
B3	**1.6, 1.6 16V, 1.8, 1.8 16V, 1.8 16V Dualfuel, 1.9 CDTI, 1.9 CDTI 16V, 2.0 16V Turbo, 2.0 DTI 16V, 2.2 16V, 2.2 direct, 2.2 DTI 16V, 3.0 CDTi, 3.0 V6 CDTI, 3.2 V6** 08/02 - 07/08 74 -155 kW	**37-154578**		стандартная подвеска; с регулируемой подвеской; механическая КПП
B3	**1.6, 1.6 16V, 1.8, 1.8 16V, 1.8 16V Dualfuel, 1.9 CDTI, 1.9 CDTI 16V, 2.0 16V Turbo, 2.0 DTI 16V, 2.2 16V, 2.2 direct, 2.2 DTI 16V, 3.0 CDTi, 3.0 V6 CDTI, 3.2 V6** 08/02 - 07/08 74 -155 kW	**37-154592**	**38-154553**	стандартная подвеска; Усиленное оснащение .; механическая КПП
B3	**1.8, 1.8 16V, 1.8 16V Dualfuel** 08/02 - 07/08 90 -103 kW	**37-154585**	**38-154546**	стандартная подвеска; АКПП
B3	**1.8, 1.8 16V, 1.8 16V Dualfuel** 08/02 - 07/08 90 -103 kW	**37-154585**		стандартная подвеска; с регулируемой подвеской; АКПП
B3	**1.8, 1.8 16V, 1.8 16V Dualfuel** 08/02 - 07/08 90 -103 kW	**37-154608**	**38-154553**	стандартная подвеска; Усиленное оснащение .; АКПП
B4	**1.6 16V, 1.8 16V, 1.8 16V Dualfuel, 1.9 CDTI, 1.9 CDTI 16V, 2.0 16V Turbo, 2.0 DTI 16V, 2.2 16V, 2.2 direct, 2.2 DTI 16V, 3.0 V6 CDTI, 3.2 V6** 08/02 - 09/04 74 -155 kW	**22-118738** **22-118745**	**19-118758** OIO	-> CH.Nr.: 41999999; стандартная подвеска; для автомобилей без IDS+ шасси
B4	**1.6, 1.6 16V, 1.8, 1.8 16V, 1.8 16V Dualfuel, 1.9 CDTI, 1.9 CDTI 16V, 2.0 16V Turbo, 2.0 DTI 16V, 2.2 16V, 2.2 direct, 2.2 DTI 16V, 2.8 V6 Turbo, 3.0 CDTi, 3.0 V6 CDTI, 3.2 V6** 10/04 - 07/08 74 -188 kW	**22-168597** **22-168603**	**19-118758** OIO	CH.Nr.: 51000001 ->; стандартная подвеска; для автомобилей без IDS+ шасси
B6 Sport	**1.6 16V, 1.8 16V, 1.8 16V Dualfuel, 1.9 CDTI, 1.9 CDTI 16V, 2.0 16V Turbo, 2.0 DTI 16V, 2.2 16V, 2.2 direct, 2.2 DTI 16V, 3.0 V6 CDTI, 3.2 V6** 08/02 - 09/04 74 -155 kW	**35-110651** **35-110668**	**24-069601** OIO	-> CH.Nr.: 41999999; для автомобилей без IDS+ шасси
B6 Sport	**1.6, 1.6 16V, 1.8, 1.8 16V, 1.8 16V Dualfuel, 1.9 CDTI, 1.9 CDTI 16V, 2.0 16V Turbo, 2.0 DTI 16V, 2.2 16V, 2.2 direct, 2.2 DTI 16V, 2.8 V6 Turbo, 3.0 CDTi, 3.0 V6 CDTI, 3.2 V6** 10/04 - 07/08 74 -188 kW	**35-192954** **35-192961**	**24-069601** OIO	CH.Nr.: 51000001 ->; для автомобилей без IDS+ шасси
B8	**1.6 16V, 1.8 16V, 1.8 16V Dualfuel, 1.9 CDTI, 1.9 CDTI 16V, 2.0 16V Turbo, 2.0 DTI 16V, 2.2 16V, 2.2 direct, 2.2 DTI 16V, 3.0 V6 CDTI, 3.2 V6** 08/02 - 09/04 74 -155 kW	**35-110675** **35-110682**	**24-069618** OIO	-> CH.Nr.: 41999999; для автомобилей без IDS+ шасси
B8	**1.6, 1.6 16V, 1.8, 1.8 16V, 1.8 16V Dualfuel, 1.9 CDTI, 1.9 CDTI 16V, 2.0 16V Turbo, 2.0 DTI 16V, 2.2 16V, 2.2 direct, 2.2 DTI 16V, 2.8 V6 Turbo, 3.0 CDTi, 3.0 V6 CDTI, 3.2 V6** 10/04 - 07/08 74 -188 kW	**35-192978** **35-192985**	**24-069618** OIO	CH.Nr.: 51000001 ->; для автомобилей без IDS+ шасси
B12 PK	**1.6 16V, 1.8 16V, 1.8 16V Dualfuel** 08/02 - 09/04 74 -90 kW	**46-190550**		-> CH.Nr.: 41999999; для автомобилей без IDS+ шасси; Обязанность, предусмотренная экспертизой VA: Глубина (экспертиза): 30 мм; Нагрузка оси до: 965 кг HA: Глубина (экспертиза): 30 мм; Нагрузка оси до: 1035 кг
B12 PK	**1.6, 1.8, 1.8 16V, 1.9 CDTI, 1.9 CDTI 16V, 2.0 16V Turbo, 2.0 DTI 16V, 2.2 16V, 2.2 direct, 2.2 DTI 16V, 3.2 V6** 10/04 - 07/08 74 -155 kW	**46-194060**		CH.Nr.: 51000001 ->; для автомобилей без IDS+ шасси; Обязанность, предусмотренная экспертизой VA: Глубина (экспертиза): 30 мм; Нагрузка оси до: 1060 кг HA: Глубина (экспертиза): 30 мм; Нагрузка оси до: 1035 кг

V

Пригодны для				
VAUXHALL				
VAUXHALL VECTRA Mk II GTS				
B12 PK	**1.6, 1.6 16V, 1.8, 1.8 16V** 10/04 - 07/08 74 -103 kW	**46-194077**		CH.Nr.: 51000001 ->; для автомобилей без IDS+ шасси; Обязанность, предусмотренная экспертизой VA: Глубина (экспертиза): 30 мм; Нагрузка оси до: 965 кг HA: Глубина (экспертиза): 30 мм; Нагрузка оси до: 1035 кг
B12 PK	**1.8 16V, 1.8 16V Dualfuel, 1.9 CDTI, 1.9 CDTI 16V, 2.0 16V Turbo, 2.0 DTI 16V, 2.2 16V, 2.2 direct, 2.2 DTI 16V, 3.2 V6** 08/02 - 09/04 74 -155 kW	**46-190536**		-> CH.Nr.: 41999999; для автомобилей без IDS+ шасси; Обязанность, предусмотренная экспертизой VA: Глубина (экспертиза): 30 мм; Нагрузка оси до: 1060 кг HA: Глубина (экспертиза): 30 мм; Нагрузка оси до: 1035 кг
B12 PK	**1.9 CDTI, 1.9 CDTI 16V, 2.0 16V Turbo, 2.0 DTI 16V, 2.2 16V, 2.2 direct, 2.2 DTI 16V, 3.2 V6** 10/04 - 07/08 74 -155 kW	**46-194008**		CH.Nr.: 51000001 ->; для автомобилей без IDS+ шасси; Обязанность, предусмотренная экспертизой VA: Глубина (экспертиза): 30 мм; Нагрузка оси до: 1135 кг HA: Глубина (экспертиза): 30 мм; Нагрузка оси до: 1035 кг
B12 PK	**1.9 CDTI, 1.9 CDTI 16V, 2.0 16V Turbo, 2.0 DTI 16V, 2.2 16V, 2.2 direct, 2.2 DTI 16V, 3.2 V6** 08/02 - 09/04 74 -155 kW	**46-190543**		-> CH.Nr.: 41999999; для автомобилей без IDS+ шасси; Обязанность, предусмотренная экспертизой VA: Глубина (экспертиза): 30 мм; Нагрузка оси до: 1135 кг HA: Глубина (экспертиза): 30 мм; Нагрузка оси до: 1035 кг
B12 PK	**3.0 V6 CDTI** 06/03 - 09/04 130 kW	**46-190567**		-> CH.Nr.: 41999999; для автомобилей без IDS+ шасси; Обязанность, предусмотренная экспертизой VA: Глубина (экспертиза): 30 мм; Нагрузка оси до: 1230 кг HA: Глубина (экспертиза): 30 мм; Нагрузка оси до: 1035 кг
B12 PK	**3.0 CDTi** 08/05 - CH-Nr. 135 kW	**46-190567**		-> CH.Nr.: 41999999; для автомобилей без IDS+ шасси; Обязанность, предусмотренная экспертизой VA: Глубина (экспертиза): 30 мм; Нагрузка оси до: 1230 кг HA: Глубина (экспертиза): 30 мм; Нагрузка оси до: 1035 кг
B12 PK	**3.0 CDTi** 10/04 - 07/08 135 kW	**46-194084**		CH.Nr.: 51000001 ->; для автомобилей без IDS+ шасси; Обязанность, предусмотренная экспертизой VA: Глубина (экспертиза): 30 мм; Нагрузка оси до: 1135 кг HA: Глубина (экспертиза): 30 мм; Нагрузка оси до: 1035 кг
VAUXHALL VECTRA Mk II				
B1	**1.6, 1.6 16V, 1.8, 1.8 16V, 1.8 16V Dualfuel, 1.9 CDTI, 1.9 CDTI 16V, 2.0 16V Turbo, 2.0 DTI 16V, 2.2 16V, 2.2 direct, 2.2 DTI 16V, 2.8 V6 Turbo, 3.0 CDTi, 3.0 V6 CDTI, 3.2 V6** 06/03 - 08/08 74 -206 kW	**12-238088**		VA: кроме спортивной подвески; кроме исполнения для плохих дорог
B3	**1.6, 1.6 16V, 1.8, 1.8 16V, 1.8 16V Dualfuel, 1.9 CDTI, 1.9 CDTI 16V, 2.0 16V Turbo, 2.0 DTI 16V, 2.2 16V, 2.2 direct, 2.2 DTI 16V, 3.2 V6** 06/03 - 10/08 74 -155 kW	**37-154578**	**38-154546**	стандартная подвеска; механическая КПП
B3	**1.6, 1.6 16V, 1.8, 1.8 16V, 1.8 16V Dualfuel, 1.9 CDTI, 1.9 CDTI 16V, 2.0 16V Turbo, 2.0 DTI 16V, 2.2 16V, 2.2 direct, 2.2 DTI 16V, 3.0 CDTi, 3.0 V6 CDTI, 3.2 V6** 06/03 - 10/08 74 -155 kW	**37-154592**	**38-154553**	стандартная подвеска; Усиленное оснащение .; механическая КПП
B3	**1.6, 1.6 16V, 1.8, 1.8 16V, 1.8 16V Dualfuel, 1.9 CDTI, 1.9 CDTI 16V, 2.0 16V Turbo, 2.0 DTI 16V, 2.2 16V, 2.2 direct, 2.2 DTI 16V, 3.0 CDTi, 3.0 V6 CDTI, 3.2 V6** 06/03 - 10/08 74 -155 kW	**37-154578**		стандартная подвеска; с регулируемой подвеской; механическая КПП
B3	**1.8, 1.8 16V, 1.8 16V Dualfuel** 04/02 - 07/08 81 -103 kW	**37-154585**	**38-154546**	стандартная подвеска; АКПП

V

Пригодны для			
VAUXHALL			
VAUXHALL VECTRA Mk II			
B3	**1.8, 1.8 16V, 1.8 16V Dualfuel** 04/02 - 07/08 81 -103 kW	**37-154608**	**38-154553**	стандартная подвеска; Усиленное оснащение .; АКПП
B3	**1.8, 1.8 16V, 1.8 16V Dualfuel** 04/02 - 07/08 81 -103 kW	**37-154585**		стандартная подвеска; с регулируемой подвеской; АКПП
B3	**3.0 V6 CDTI** 06/03 - 08/05 130 kW	**37-154578**	**38-154546**	стандартная подвеска; механическая КПП
B3	**3.0 CDTi** 08/05 - 07/08 135 kW	**37-154578**	**38-154546**	стандартная подвеска; механическая КПП
B4	**1.6 16V, 1.8, 1.8 16V, 1.8 16V Dualfuel, 1.9 CDTI, 1.9 CDTI 16V, 2.0 16V Turbo, 2.0 DTI 16V, 2.2 16V, 2.2 direct, 2.2 DTI 16V, 3.0 V6 CDTI, 3.2 V6** 06/03 - 09/04 74 -155 kW	**22-118738** **22-118745**	**19-118758** OIO	-> CH.Nr.: 48999999; стандартная подвеска; для автомобилей без IDS+ шасси
B4	**1.6, 1.6 16V, 1.8, 1.8 16V, 1.8 16V Dualfuel, 1.9 CDTI, 1.9 CDTI 16V, 2.0 16V Turbo, 2.0 DTI 16V, 2.2 16V, 2.2 direct, 2.2 DTI 16V, 2.8 V6 Turbo, 3.0 CDTi, 3.0 V6 CDTI, 3.2 V6** 10/04 - 08/08 74 -206 kW	**22-168597** **22-168603**	**19-118758** OIO	CH.Nr.: 51000001 ->; стандартная подвеска; для автомобилей без IDS+ шасси
B6 Sport	**1.6 16V, 1.8, 1.8 16V, 1.8 16V Dualfuel, 1.9 CDTI, 1.9 CDTI 16V, 2.0 16V Turbo, 2.0 DTI 16V, 2.2 16V, 2.2 direct, 2.2 DTI 16V, 3.0 V6 CDTI, 3.2 V6** 06/03 - 09/04 74 -155 kW	**35-110651** **35-110668**	**24-069601** OIO	-> CH.Nr.: 48999999; для автомобилей без IDS+ шасси
B6 Sport	**1.6, 1.6 16V, 1.8, 1.8 16V, 1.8 16V Dualfuel, 1.9 CDTI, 1.9 CDTI 16V, 2.0 16V Turbo, 2.0 DTI 16V, 2.2 16V, 2.2 direct, 2.2 DTI 16V, 2.8 V6 Turbo, 3.0 CDTi, 3.0 V6 CDTI, 3.2 V6** 10/04 - 08/08 74 -206 kW	**35-192954** **35-192961**	**24-069601** OIO	CH.Nr.: 51000001 ->; для автомобилей без IDS+ шасси
B8	**1.6 16V, 1.8, 1.8 16V, 1.8 16V Dualfuel, 1.9 CDTI, 1.9 CDTI 16V, 2.0 16V Turbo, 2.0 DTI 16V, 2.2 16V, 2.2 direct, 2.2 DTI 16V, 3.0 V6 CDTI, 3.2 V6** 06/03 - 09/04 74 -155 kW	**35-110675** **35-110682**	**24-069618** OIO	-> CH.Nr.: 48999999; для автомобилей без IDS+ шасси
B8	**1.6, 1.6 16V, 1.8, 1.8 16V, 1.8 16V Dualfuel, 1.9 CDTI, 1.9 CDTI 16V, 2.0 16V Turbo, 2.0 DTI 16V, 2.2 16V, 2.2 direct, 2.2 DTI 16V, 2.8 V6 Turbo, 3.0 CDTi, 3.0 V6 CDTI, 3.2 V6** 10/04 - 08/08 74 -206 kW	**35-192978** **35-192985**	**24-069618** OIO	CH.Nr.: 51000001 ->; для автомобилей без IDS+ шасси
B12 PK	**1.6 16V, 1.8, 1.8 16V, 1.8 16V Dualfuel** 04/02 - 09/04 74 -90 kW	**46-190550**		-> CH.Nr.: 48999999; для автомобилей без IDS+ шасси; Обязанность, предусмотренная экспертизой VA: Глубина (экспертиза): 30 мм; Нагрузка оси до: 965 кг HA: Глубина (экспертиза): 30 мм; Нагрузка оси до: 1035 кг
B12 PK	**1.6, 1.6 16V, 1.8, 1.8 16V** 10/04 - 07/08 74 -103 kW	**46-194077**		CH.Nr.: 51000001 ->; для автомобилей без IDS+ шасси; Обязанность, предусмотренная экспертизой VA: Глубина (экспертиза): 30 мм; Нагрузка оси до: 965 кг HA: Глубина (экспертиза): 30 мм; Нагрузка оси до: 1035 кг
B12 PK	**1.8, 1.8 16V Dualfuel, 1.9 CDTI, 1.9 CDTI 16V, 2.0 16V Turbo, 2.0 DTI 16V, 2.2 16V, 2.2 direct, 2.2 DTI 16V, 3.2 V6** 01/02 - 09/04 74 -155 kW	**46-190536**		-> CH.Nr.: 48999999; для автомобилей без IDS+ шасси; Обязанность, предусмотренная экспертизой VA: Глубина (экспертиза): 30 мм; Нагрузка оси до: 1060 кг HA: Глубина (экспертиза): 30 мм; Нагрузка оси до: 1035 кг
B12 PK	**1.8, 1.8 16V, 1.9 CDTI, 1.9 CDTI 16V, 2.0 16V Turbo, 2.0 DTI 16V, 2.2 16V, 2.2 direct, 2.2 DTI 16V, 3.2 V6** 10/04 - 10/08 74 -155 kW	**46-194060**		CH.Nr.: 51000001 ->; для автомобилей без IDS+ шасси; Обязанность, предусмотренная экспертизой VA: Глубина (экспертиза): 30 мм; Нагрузка оси до: 1060 кг HA: Глубина (экспертиза): 30 мм; Нагрузка оси до: 1035 кг

V

Пригодны для				
VAUXHALL				
VAUXHALL VECTRA Mk II				
B12 PK	**1.9 CDTI, 1.9 CDTI 16V, 2.0 DTI 16V, 2.2 DTI 16V, 3.2 V6** 10/04 - 10/08 74 -155 kW	**46-194008**		CH.Nr.: 51000001 ->; для автомобилей без IDS+ шасси; Обязанность, предусмотренная экспертизой VA: Глубина (экспертиза): 30 мм; Нагрузка оси до: 1135 кг HA: Глубина (экспертиза): 30 мм; Нагрузка оси до: 1035 кг
B12 PK	**1.9 CDTI, 1.9 CDTI 16V, 2.0 16V Turbo, 2.0 DTI 16V, 2.2 16V, 2.2 DTI 16V, 3.2 V6** 01/02 - 09/04 74 -155 kW	**46-190543**		-> CH.Nr.: 48999999; для автомобилей без IDS+ шасси; Обязанность, предусмотренная экспертизой VA: Глубина (экспертиза): 30 мм; Нагрузка оси до: 1135 кг HA: Глубина (экспертиза): 30 мм; Нагрузка оси до: 1035 кг
B12 PK	**3.0 V6 CDTI** 06/03 - 09/04 130 kW	**46-190567**		-> CH.Nr.: 48999999; для автомобилей без IDS+ шасси; Обязанность, предусмотренная экспертизой VA: Глубина (экспертиза): 30 мм; Нагрузка оси до: 1230 кг HA: Глубина (экспертиза): 30 мм; Нагрузка оси до: 1035 кг
B12 PK	**3.0 CDTi** CH-Nr. - 07/08 135 kW	**46-190567**		CH.Nr.: 48999999 ->; для автомобилей без IDS+ шасси; Обязанность, предусмотренная экспертизой VA: Глубина (экспертиза): 30 мм; Нагрузка оси до: 1230 кг HA: Глубина (экспертиза): 30 мм; Нагрузка оси до: 1035 кг
B12 PK	**3.0 CDTi** 10/04 - 07/08 135 kW	**46-194084**		CH.Nr.: 51000001 ->; для автомобилей без IDS+ шасси; Обязанность, предусмотренная экспертизой VA: Глубина (экспертиза): 30 мм; Нагрузка оси до: 1230 кг HA: Глубина (экспертиза): 30 мм; Нагрузка оси до: 1035 кг
VAUXHALL VECTRA Mk II универсал				
B1	**1.6 16V, 1.8, 1.8 16V, 1.9 CDTI, 1.9 CDTI 16V, 2.0 16V Turbo, 2.0 DTI 16V, 2.2 direct, 2.2 DTI 16V, 2.8 V6 Turbo, 3.0 CDTi, 3.0 V6 CDTI, 3.2 V6** 10/03 - 07/08 74 -206 kW	**12-238088**		VA: кроме спортивной подвески; кроме исполнения для плохих дорог
B3	**1.6 16V, 1.9 CDTI, 1.9 CDTI 16V, 2.0 16V Turbo, 2.0 DTI 16V, 2.2 direct, 2.2 DTI 16V, 3.0 CDTi, 3.0 V6 CDTI, 3.2 V6** 10/03 - 07/08 74 -155 kW	**37-154578**	**38-163456**	стандартная подвеска
B3	**1.6 16V, 1.9 CDTI, 1.9 CDTI 16V, 2.0 16V Turbo, 2.0 DTI 16V, 2.2 direct, 2.2 DTI 16V, 3.0 CDTi, 3.0 V6 CDTI, 3.2 V6** 10/03 - 07/08 74 -155 kW	**37-163433**	**38-163425**	спортивная подвеска
B3	**1.6 16V, 1.9 CDTI, 1.9 CDTI 16V, 2.0 16V Turbo, 2.0 DTI 16V, 2.2 direct, 2.2 DTI 16V, 3.0 CDTi, 3.0 V6 CDTI, 3.2 V6** 10/03 - 07/08 74 -155 kW	**37-154592**	**38-222412**	стандартная подвеска; Усиленное оснащение .
B3	**1.6 16V, 1.9 CDTI, 1.9 CDTI 16V, 2.0 16V Turbo, 2.0 DTI 16V, 2.2 direct, 2.2 DTI 16V, 3.2 V6** 10/03 - 07/08 74 -155 kW	**37-154622**		спортивная подвеска; Усиленное оснащение .
B3	**1.8, 1.8 16V** 10/03 - 07/08 90 -103 kW	**37-154578**	**38-163456**	стандартная подвеска; механическая КПП
B3	**1.8, 1.8 16V** 10/03 - 07/08 90 -103 kW	**37-154585**	**38-163456**	стандартная подвеска; АКПП
B3	**1.8, 1.8 16V** 10/03 - 07/08 90 -103 kW	**37-163433**	**38-163425**	спортивная подвеска; механическая КПП
B3	**1.8, 1.8 16V** 10/03 - 07/08 90 -103 kW	**37-163495**	**38-163425**	спортивная подвеска; АКПП
B3	**1.8, 1.8 16V** 10/03 - 07/08 90 -103 kW	**37-154592**	**38-222412**	стандартная подвеска; Усиленное оснащение .; механическая КПП

V

Пригодны для			
VAUXHALL			
VAUXHALL VECTRA Mk II универсал			
B3	**1.8, 1.8 16V** 10/03 - 07/08 90 -103 kW	**37-154608**	**38-222412**	стандартная подвеска; Усиленное оснащение .; АКПП
B3	**1.8, 1.8 16V** 10/03 - 07/08 90 -103 kW	**37-154622**		спортивная подвеска; Усиленное оснащение .; механическая КПП
B3	**1.8, 1.8 16V** 10/03 - 07/08 90 -103 kW	**37-154639**		спортивная подвеска; Усиленное оснащение .; АКПП
B4	**1.6 16V, 1.8 16V, 1.9 CDTI, 1.9 CDTI 16V, 2.0 16V Turbo, 2.0 DTI 16V, 2.2 direct, 2.2 DTI 16V, 3.0 V6 CDTI, 3.2 V6** 10/03 - 09/04 74 -155 kW	**22-118738** **22-118745**	**19-118758** OIO	-> CH.Nr.: 41999999; стандартная подвеска; для автомобилей без IDS+ шасси
B4	**1.6 16V, 1.8, 1.8 16V, 1.9 CDTI, 1.9 CDTI 16V, 2.0 16V Turbo, 2.0 DTI 16V, 2.2 direct, 2.2 DTI 16V, 2.8 V6 Turbo, 3.0 CDTi, 3.0 V6 CDTI, 3.2 V6** 10/04 - 07/08 74 -206 kW	**22-168597** **22-168603**	**19-118758** OIO	CH.Nr.: 51000001 ->; стандартная подвеска; для автомобилей без IDS+ шасси
B6 Sport	**1.6 16V, 1.8 16V, 1.9 CDTI, 1.9 CDTI 16V, 2.0 16V Turbo, 2.0 DTI 16V, 2.2 direct, 2.2 DTI 16V, 3.0 V6 CDTI, 3.2 V6** 10/03 - 09/04 74 -155 kW	**35-110651** **35-110668**	**24-069601** OIO	-> CH.Nr.: 41999999; для автомобилей без IDS+ шасси
B6 Sport	**1.6 16V, 1.8, 1.8 16V, 1.9 CDTI, 1.9 CDTI 16V, 2.0 16V Turbo, 2.0 DTI 16V, 2.2 direct, 2.2 DTI 16V, 2.8 V6 Turbo, 3.0 CDTi, 3.0 V6 CDTI, 3.2 V6** 10/04 - 07/08 74 -206 kW	**35-192954** **35-192961**	**24-069601** OIO	CH.Nr.: 51000001 ->; для автомобилей без IDS+ шасси
B8	**1.6 16V, 1.8 16V, 1.9 CDTI, 1.9 CDTI 16V, 2.0 16V Turbo, 2.0 DTI 16V, 2.2 direct, 2.2 DTI 16V, 3.0 V6 CDTI, 3.2 V6** 10/03 - 09/04 74 -155 kW	**35-110675** **35-110682**	**24-069618** OIO	-> CH.Nr.: 41999999; для автомобилей без IDS+ шасси
B8	**1.6 16V, 1.8, 1.8 16V, 1.9 CDTI, 1.9 CDTI 16V, 2.0 16V Turbo, 2.0 DTI 16V, 2.2 direct, 2.2 DTI 16V, 2.8 V6 Turbo, 3.0 CDTi, 3.0 V6 CDTI, 3.2 V6** 10/04 - 07/08 74 -206 kW	**35-192978** **35-192985**	**24-069618** OIO	CH.Nr.: 51000001 ->; для автомобилей без IDS+ шасси
B12 PK	**1.6 16V, 1.8 16V, 1.9 CDTI, 1.9 CDTI 16V, 2.0 16V Turbo, 2.0 DTI 16V, 2.2 direct, 2.2 DTI 16V, 3.2 V6** 10/03 - 09/04 74 -155 kW	**46-190574**		-> CH.Nr.: 41999999; для автомобилей без IDS+ шасси; Обязанность, предусмотренная экспертизой VA: Глубина (экспертиза): 30 мм; Нагрузка оси до: 1060 кг HA: без регулируемой подвески; Глубина (экспертиза): 30 мм; Нагрузка оси до: 1215 кг
B12 PK	**1.6 16V, 1.8, 1.8 16V, 1.9 CDTI, 1.9 CDTI 16V, 2.0 16V Turbo, 2.0 DTI 16V, 2.2 direct, 2.2 DTI 16V, 3.2 V6** 10/04 - 07/08 74 -155 kW	**46-190604**		CH.Nr.: 51000001 ->; для автомобилей без IDS+ шасси; Обязанность, предусмотренная экспертизой VA: Глубина (экспертиза): 30 мм; Нагрузка оси до: 1060 кг HA: без регулируемой подвески; Глубина (экспертиза): 30 мм; Нагрузка оси до: 1215 кг
B12 PK	**1.9 CDTI, 1.9 CDTI 16V, 2.0 16V Turbo, 2.0 DTI 16V, 2.2 direct, 2.2 DTI 16V, 3.2 V6** 10/04 - 07/08 74 -155 kW	**46-190611**		CH.Nr.: 51000001 ->; для автомобилей без IDS+ шасси; Обязанность, предусмотренная экспертизой VA: Глубина (экспертиза): 30 мм; Нагрузка оси до: 1135 кг HA: без регулируемой подвески; Глубина (экспертиза): 30 мм; Нагрузка оси до: 1215 кг
B12 PK	**1.9 CDTI, 1.9 CDTI 16V, 2.0 16V Turbo, 2.0 DTI 16V, 2.2 direct, 2.2 DTI 16V, 3.2 V6** 10/03 - 09/04 74 -155 kW	**46-190581**		-> CH.Nr.: 41999999; для автомобилей без IDS+ шасси; Обязанность, предусмотренная экспертизой VA: Глубина (экспертиза): 30 мм; Нагрузка оси до: 1135 кг HA: без регулируемой подвески; Глубина (экспертиза): 30 мм; Нагрузка оси до: 1215 кг
B12 PK	**3.0 V6 CDTI** 10/03 - 09/04 130 kW	**46-190598**		-> CH.Nr.: 41999999; для автомобилей без IDS+ шасси; Обязанность, предусмотренная экспертизой VA: Глубина (экспертиза): 30 мм; Нагрузка оси до: 1230 кг HA: без регулируемой подвески; Глубина (экспертиза): 30 мм; Нагрузка оси до: 1215 кг

V

Пригодны для				
VAUXHALL				
VAUXHALL VECTRA Mk II универсал				
B12 PK	**3.0 CDTi, 3.0 V6 CDTI** 10/04 - 07/08 130 -135 kW	**46-190628**		CH.Nr.: 51000001 ->; для автомобилей без IDS+ шасси; Обязанность, предусмотренная экспертизой VA: Глубина (экспертиза): 30 мм; Нагрузка оси до: 1230 кг HA: без регулируемой подвески; Глубина (экспертиза): 30 мм; Нагрузка оси до: 1215 кг
VAUXHALL VICEROY				
B4	**2500** 01/80 - 10/82 85 kW	*21-030376* **11-101369** SP		
B6 Sport	**2500** 01/80 - 10/82 85 kW	*34-001417*	**24-008938** OIO	VA: Сервис срочного ремонта .; Возврат старой детали обязателен . HA: Параметр: 220/80
VAUXHALL VIVARO Combi				
B1	**1.9 DI, 1.9 DTI, 2.0 16V, 2.0 CDTI, 2.5 CDTI, 2.5 DTI** 08/01 - 59 -107 kW	**12-238033**		
B4	**1.9 DI, 1.9 DTI, 2.0 16V, 2.0 CDTI, 2.5 DTI** 08/01 - 59 -99 kW		**19-152615** OIO	
B4	**2.5 CDTI, 1.9 DI, 1.9 DTI, 2.0 16V, 2.0 CDTI, 2.5 CDTI, 2.5 DTI** 04/04 - 59 -107 kW		**19-152615** OIO	
VAUXHALL VIVARO фургон				
B1	**1.9 DI, 1.9 DTI, 2.0 16V, 2.0 CDTI, 2.5 CDTI, 2.5 DTI** 08/01 - 59 -107 kW	**12-238033**		
VAUXHALL VIVARO с бортовой платформой/ходовая часть				
B1	**2.0 CDTI, 2.5 CDTI, 2.5 D** 04/03 - 66 -107 kW	**12-238033**		
B4	**2.0 CDTI, 2.5 CDTI, 2.5 D** 04/03 - 66 -107 kW		**19-152615** OIO	
VAUXHALL VX220				
B16 PSS10	**2.0 i Turbo, 2.2 i** 09/00 - 07/05 108 -147 kW	**48-136723**		Обязанность, предусмотренная экспертизой VA: Глубина (экспертиза): 0-10 мм; Нагрузка оси до: 485 кг HA: Глубина (экспертиза): 0-20 мм; Нагрузка оси до: 760 кг
VAUXHALL ZAFIRA				
B1	**1.6 16V, 1.8 16V, 1.8 Dualfuel, 2.0, 2.0 DI 16V, 2.0 DTI 16V, 2.0 GSI Turbo, 2.2 16V, 2.2 D** 11/98 - 08/05 60 -147 kW	**12-117376**		VA: жеское исполнение; без шарикового подшибника
B3	**1.6 16V** 04/99 - 08/05 74 kW	**36-130153**	**36-774210**	стандартная подвеска
B3	**1.6 16V** 04/99 - 08/05 74 kW	*36-130160*		стандартная подвеска; Усиленное оснащение .
B3	**1.8 16V, 1.8 Dualfuel, 2.0** 05/99 - 06/05 85 -147 kW	*36-130160*	**36-774210**	стандартная подвеска
B3	**1.8 16V, 1.8 Dualfuel, 2.0** 05/99 - 06/05 85 -147 kW	*36-130214*		стандартная подвеска; Усиленное оснащение .
B3	**2.0 DI 16V, 2.0 DTI 16V, 2.2 16V, 2.2 D** 11/98 - 08/05 60 -108 kW	*36-130214*	**36-774210**	стандартная подвеска

Пригодны для			
VAUXHALL			
VAUXHALL ZAFIRA			
B3	**2.0 DI 16V, 2.0 DTI 16V, 2.2 16V, 2.2 D** 11/98 - 08/05 60 -108 kW	**36-209705**	**36-774210**	стандартная подвеска; Усиленное оснащение .
B4	**1.6 16V, 1.8 16V, 1.8 Dualfuel, 2.0, 2.0 DI 16V, 2.0 DTI 16V, 2.0 GSI Turbo, 2.2 16V, 2.2 D** 11/98 - 08/05 60 -147 kW	**22-106605** **22-106612**	**19-106625**	
B6 Sport	**1.6 16V, 1.8 16V, 1.8 Dualfuel, 2.0, 2.0 DI 16V, 2.0 DTI 16V, 2.0 GSI Turbo, 2.2 16V, 2.2 D** 11/98 - 08/05 60 -147 kW	**35-045984**	**24-029896**	
B8	**1.6 16V, 1.8 16V, 1.8 Dualfuel, 2.0, 2.0 DI 16V, 2.0 DTI 16V, 2.0 GSI Turbo, 2.2 16V, 2.2 D** 11/98 - 08/05 60 -147 kW	**35-045991**	**24-029902**	
B12 PK	**1.6 16V, 1.8 16V, 2.0 DI 16V, 2.0 DTI 16V, 2.2 16V, 2.2 D** 11/98 - 08/05 60 -108 kW	**46-194220**		Обязанность, предусмотренная экспертизой VA: Глубина (экспертиза): 30 мм; Нагрузка оси до: 1075 кг HA: Глубина (экспертиза): 30 мм; Нагрузка оси до: 1130 кг
VAUXHALL ZAFIRA Mk II			
B3	**1.6, 1.7 CDTI, 1.8** 04/05 - 77 -103 kW	**37-161804**	**38-162350**	стандартная подвеска
B3	**1.6, 1.7 CDTI, 1.8** 04/05 - 77 -103 kW	**37-161798**		стандартная подвеска; Усиленное оснащение .
B3	**1.9 CDTI, 2.0, 2.2** 07/05 - 74 -176 kW	**37-161798**	**38-162350**	стандартная подвеска
B3	**1.9 CDTI, 2.0, 2.2** 07/05 - 74 -176 kW	**37-161781**		стандартная подвеска; Усиленное оснащение .
B4	**1.6, 1.7 CDTI, 1.8, 1.9 CDTI, 2.0, 2.2** 04/05 - 74 -176 kW	**22-141590** **22-141606**	**19-141626**	без электронн. регулирования аморт. Силы; для автомобилей без IDS+ шасси
B6 Sport	**1.6, 1.7 CDTI, 1.8, 1.9 CDTI, 2.0, 2.2** 04/05 - 74 -176 kW	**35-114635** **35-114642**	**24-118576**	для автомобилей без IDS+ шасси; без электронн. регулирования аморт. Силы
B12 PK	**1.6, 1.8** 04/05 - 77 -103 kW	**46-194237**		для автомобилей без IDS+ шасси; без электронн. регулирования аморт. Силы; Обязанность, предусмотренная экспертизой VA: Глубина (экспертиза): 30 мм; Нагрузка оси до: 1030 кг HA: Глубина (экспертиза): 30-35 мм; Нагрузка оси до: 1230 кг
B12 PK	**1.7 CDTI, 1.9 CDTI, 2.0, 2.2** 07/05 - 74 -176 kW	**46-194244**		для автомобилей без IDS+ шасси; без электронн. регулирования аморт. Силы; Обязанность, предусмотренная экспертизой VA: Глубина (экспертиза): 30 мм; Нагрузка оси до: 1155 кг HA: Глубина (экспертиза): 30-35 мм; Нагрузка оси до: 1230 кг
VAUXHALL ZAFIRA Mk III (P12)			
B4	**1.4, 1.4 LPG, 1.6 CDTi, 1.6 Turbo, 1.8, 2.0 BiTurbo CDTI, 2.0 CDTi** 10/11 - 81 -143 kW	**22-183644** **22-183651**	**19-183633**	для автомобилей без FlexRide; стандартная подвеска
B6 Sport	**1.4, 1.4 LPG, 1.6 CDTi, 1.6 Turbo, 1.8, 2.0 BiTurbo CDTI, 2.0 CDTi** 10/11 - 81 -143 kW	**35-171669** **35-171676**	**24-171687**	для автомобилей без FlexRide; стандартная подвеска
B8	**1.4, 1.4 LPG, 1.6 CDTi, 1.6 Turbo, 1.8, 2.0 BiTurbo CDTI, 2.0 CDTi** 10/11 - 81 -143 kW	**35-171690** **35-171706**	**24-171717**	для автомобилей без FlexRide; стандартная подвеска

V

Пригодны для			
VOLVO			
VOLVO C30			
B1	**1.6, 1.6 D, 1.6 D2, 1.8, 1.8 FlexFuel, 2.0, 2.0 D, 2.0 FlexFuel, 2.4 D5, 2.4 i, D3, D4, D5, T5** 10/06 - 74 -169 kW	**12-238026**	
B4	**1.6, 1.6 D, 1.6 D2, 1.8, 1.8 FlexFuel, 2.0, 2.0 D, 2.0 FlexFuel, 2.4 D5, 2.4 i, D3, D4, D5, T5** 10/06 - 74 -169 kW	**22-112811** **22-112880**	**19-119526**
B6 Sport	**1.6, 1.6 D, 1.6 D2, 1.8, 1.8 FlexFuel, 2.0, 2.0 D, 2.0 FlexFuel, 2.4 D5, 2.4 i, D3, D4, D5, T5** 10/06 - 74 -169 kW	**35-110736** **35-110743**	**24-196529**
B8	**1.6, 1.6 D, 1.6 D2, 1.8, 1.8 FlexFuel, 2.0, 2.0 D, 2.0 FlexFuel, 2.4 D5, 2.4 i, D3, D4, D5, T5** 10/06 - 74 -169 kW	**35-110767** **35-110774**	**24-196550**
B12 PK	**1.6, 1.6 D, 1.6 D2, 1.8, 1.8 FlexFuel, 2.0, 2.0 FlexFuel** 10/06 - 74 -107 kW	**46-194367**	Обязанность, предусмотренная экспертизой VA: Глубина (экспертиза): 30 мм; Нагрузка оси до: 1020 кг HA: Глубина (экспертиза): 30 мм; Нагрузка оси до: 900 кг
B12 PK	**2.0 D, 2.4 D5, 2.4 i, D3, D4, D5, T5** 10/06 - 100 -169 kW	**46-194350**	Обязанность, предусмотренная экспертизой VA: Глубина (экспертиза): 30 мм; Нагрузка оси до: 1140 кг HA: Глубина (экспертиза): 30 мм; Нагрузка оси до: 900 кг
B14	**1.6, 1.6 D, 1.6 D2, 1.8, 1.8 FlexFuel, 2.0, 2.0 D, 2.0 FlexFuel, 2.4 D5, 2.4 i, D3, D4, D5, T5** 10/06 - 74 -169 kW	**47-121225**	Обязанность, предусмотренная экспертизой VA: Глубина (экспертиза): 15-30 мм; Нагрузка оси до: 1100 кг HA: Глубина (экспертиза): 10-20 мм; Нагрузка оси до: 1090 кг
B16 PSS9	**1.6, 1.6 D, 1.6 D2, 1.8, 1.8 FlexFuel, 2.0, 2.0 D, 2.0 FlexFuel, 2.4 D5, 2.4 i, D3, D4, D5, T5** 10/06 - 74 -169 kW	**48-121262**	Обязанность, предусмотренная экспертизой VA: Глубина (экспертиза): 15-30 мм; Нагрузка оси до: 1100 кг HA: Глубина (экспертиза): 10-20 мм; Нагрузка оси до: 1090 кг
VOLVO S40 I (VS)			
B1	**1.6, 1.8, 1.8 i, 1.9 DI, 1.9 T4, 1.9 TD, 2.0, 2.0 T, 2.0 T4** 10/97 - 12/03 66 -147 kW	**12-117291**	VA: с шариковым подшибником
B3	**1.6** 03/99 - 05/00 80 kW	**36-163113**	стандартная подвеска
B3	**1.6** 09/95 - 08/99 77 kW	**36-163113**	стандартная подвеска
B3	**1.8, 2.0, 2.0 T** 07/95 - 08/99 85 -118 kW	**36-163144** **36-163113**	стандартная подвеска
B3	**1.8, 1.8 i** 03/98 - 04/00 90 -92 kW	**36-163113**	стандартная подвеска
B3	**1.8, 1.8 i** 05/00 - 12/03 90 -92 kW	**36-218097**	стандартная подвеска
B3	**1.9 TD** 07/95 - 08/99 66 kW	**36-154760** **36-163113**	стандартная подвеска

V

Пригодны для			
VOLVO			
VOLVO S40 I (VS)			
B3	**1.9 DI** 03/99 - 12/03 70 -85 kW	**36-218097**		стандартная подвеска
B4	**1.6, 1.8, 1.8 i, 1.9 DI, 1.9 T4, 1.9 TD, 2.0, 2.0 T** 10/97 - 05/99 66 -147 kW	**22-046819** **22-046802**	**19-061283**	стандартная подвеска
B4	**1.6, 1.8, 1.8 i, 1.9 DI, 1.9 T4, 1.9 TD, 2.0, 2.0 T** 06/99 - 04/00 66 -147 kW	**22-118684** **22-118691**	**19-061283**	стандартная подвеска
B4	**1.6, 1.8, 1.8 i, 1.9 DI, 1.9 T4, 2.0, 2.0 T, 2.0 T4** 05/00 - 12/03 70 -147 kW	**22-120199** **22-120205**	**19-118703**	стандартная подвеска
VOLVO V40 универсал (VW)			
B1	**1.6, 1.8, 1.8 i, 1.9 DI, 1.9 T4, 1.9 TD, 2.0, 2.0 T, 2.0 T4** 10/97 - 06/04 66 -147 kW	**12-117291**		VA: с шариковым подшибником
B3	**1.8, 1.8 i, 2.0, 2.0 T** 07/95 - 08/99 85 -118 kW	**36-163144**	**36-154784**	стандартная подвеска; без регулируемой подвески
B3	**1.8** 09/99 - 04/00 90 kW		**36-154784**	стандартная подвеска; без регулируемой подвески
B3	**1.8** 05/00 - 06/04 90 kW	**36-218097**	**36-219292**	стандартная подвеска; без регулируемой подвески
B3	**1.8 i** 06/01 - 06/04 90 kW	**36-218097**	**36-219292**	стандартная подвеска
B3	**1.9 TD** 07/95 - 08/99 66 kW	**36-154760**	**36-154784**	стандартная подвеска
B3	**1.9 DI** 03/99 - 04/00 70 kW		**36-154784**	стандартная подвеска; без регулируемой подвески
B3	**1.9 DI** 05/00 - 07/00 70 kW	**36-163144**	**36-219292**	стандартная подвеска; без регулируемой подвески
B3	**1.9 DI** 07/00 - 06/04 75 -85 kW	**36-218097**	**36-219292**	стандартная подвеска
B4	**1.6, 1.8, 1.8 i, 1.9 DI, 1.9 T4, 1.9 TD, 2.0, 2.0 T** 10/97 - 05/99 66 -147 kW	**22-046819** **22-046802**	**19-061283**	стандартная подвеска HA: без регулируемой подвески
B4	**1.6, 1.8, 1.8 i, 1.9 DI, 1.9 T4, 1.9 TD, 2.0, 2.0 T** 05/99 - 04/00 66 -147 kW	**22-118684** **22-118691**	**19-118703**	стандартная подвеска HA: без регулируемой подвески
B4	**1.6, 1.8, 1.8 i, 1.9 DI, 2.0, 2.0 T, 2.0 T4** 05/00 - 06/04 70 -147 kW	**22-120199** **22-120205**	**19-118703**	стандартная подвеска HA: без регулируемой подвески
VOLVO V40 Наклонная задняя часть			
B1	**D2, D3, D4, T5 AWD** 03/07 - 84 -169 kW	**12-238026**		
VOLVO S40 II (MS)			
B1	**1.6, 1.6 D, 1.6 D2, 1.8, 1.8 FlexFuel, 2.0, 2.0 D, 2.0 D4, 2.0 F, 2.4, 2.4 D5, D3, D4, T5** 01/04 - 74 -169 kW	**12-238026**		

V

Пригодны для				
VOLVO				
VOLVO S40 II (MS)				
B4	**1.6, 1.6 D, 1.6 D2, 1.8, 1.8 FlexFuel, 2.0, 2.0 D, 2.0 D4, 2.0 F, 2.4, 2.4 D5, D3, D4, T5** 01/04 - 74 -169 kW	**22-112811** **22-112880**	**19-119526**	
B6 Sport	**1.6, 1.6 D, 1.6 D2, 1.8, 1.8 FlexFuel, 2.0, 2.0 D, 2.0 D4, 2.0 F, 2.4, 2.4 D5, D3, D4, T5** 01/04 - 74 -169 kW	**35-110736** **35-110743**	**24-196529**	
B8	**1.6, 1.6 D, 1.6 D2, 1.8, 1.8 FlexFuel, 2.0, 2.0 D, 2.0 D4, 2.0 F, 2.4, 2.4 D5, D3, D4, T5** 01/04 - 74 -169 kW	**35-110767** **35-110774**	**24-196550**	
B12 PK	**1.6, 1.6 D, 1.6 D2, 1.8, 1.8 FlexFuel, 2.0, 2.0 F** 04/04 - 74 -107 kW	**46-182296**		Обязанность, предусмотренная экспертизой VA: Глубина (экспертиза): 25 мм; Нагрузка оси до: 1020 кг HA: без регулируемой подвески; Глубина (экспертиза): 25 мм; Нагрузка оси до: 1010 кг
B12 PK	**2.0 D, 2.0 D4, 2.4, 2.4 D5, D3, D4, T5** 01/04 - 96 -169 kW	**46-182289**		Обязанность, предусмотренная экспертизой VA: Глубина (экспертиза): 25 мм; Нагрузка оси до: 1140 кг HA: без регулируемой подвески; Глубина (экспертиза): 25 мм; Нагрузка оси до: 1010 кг
B14	**1.6, 1.6 D, 1.6 D2, 1.8, 1.8 FlexFuel, 2.0, 2.0 D, 2.0 D4, 2.0 F, 2.4, 2.4 D5, D3, D4, T5** 01/04 - 74 -169 kW	**47-121225**		Обязанность, предусмотренная экспертизой VA: Глубина (экспертиза): 35-50 мм; Нагрузка оси до: 1100 кг HA: Глубина (экспертиза): 35-50 мм; Нагрузка оси до: 1090 кг
B16 PSS9	**1.6, 1.6 D, 1.6 D2, 1.8, 1.8 FlexFuel, 2.0, 2.0 D, 2.0 D4, 2.0 F, 2.4, 2.4 D5, D3, D4, T5** 01/04 - 74 -169 kW	**48-121262**		Обязанность, предусмотренная экспертизой VA: Глубина (экспертиза): 35-50 мм; Нагрузка оси до: 1100 кг HA: Глубина (экспертиза): 35-50 мм; Нагрузка оси до: 1090 кг
VOLVO V50 (MW)				
B1	**1.6, 1.6 D, 1.6 D2, 1.8, 1.8 FlexFuel, 2.0, 2.0 D, 2.0 FlexFuel, 2.4, 2.4 D5, 2.4 Tdi, D3, D4, T5** 04/04 - 74 -169 kW	**12-238026**		
B1	**T5 AWD** 04/04 - 162 -169 kW	**12-238026**		
B4	**1.6, 1.6 D, 1.6 D2, 1.8, 1.8 FlexFuel, 2.0, 2.0 D, 2.0 FlexFuel, 2.4, 2.4 D5, 2.4 Tdi, D3, D4, T5** 04/04 - 74 -169 kW	**22-112811** **22-112880**	**19-119526**	
B6 Sport	**1.6, 1.6 D, 1.6 D2, 1.8, 1.8 FlexFuel, 2.0, 2.0 D, 2.0 FlexFuel, 2.4, 2.4 D5, 2.4 Tdi, D3, D4, T5** 04/04 - 74 -169 kW	**35-110736** **35-110743**	**24-196529**	
B8	**1.6, 1.6 D, 1.6 D2, 1.8, 1.8 FlexFuel, 2.0, 2.0 D, 2.0 FlexFuel, 2.4, 2.4 D5, 2.4 Tdi, D3, D4, T5** 04/04 - 74 -169 kW	**35-110767** **35-110774**	**24-196550**	

V

Пригодны для			
VOLVO			
VOLVO V50 (MW)			
B12 PK	**1.6, 1.6 D, 1.6 D2, 1.8, 1.8 FlexFuel, 2.0, 2.0 FlexFuel** 04/04 - 74 -107 kW	**46-182296**	Обязанность, предусмотренная экспертизой VA: Глубина (экспертиза): 25 мм; Нагрузка оси до: 1020 кг HA: без регулируемой подвески; Глубина (экспертиза): 25 мм; Нагрузка оси до: 1010 кг
B12 PK	**2.0 D, 2.4, 2.4 D5, 2.4 Tdi, D3, D4, T5** 04/04 - 100 -169 kW	**46-182289**	Обязанность, предусмотренная экспертизой VA: Глубина (экспертиза): 25 мм; Нагрузка оси до: 1140 кг HA: без регулируемой подвески; Глубина (экспертиза): 25 мм; Нагрузка оси до: 1010 кг
B14	**1.6, 1.6 D, 1.6 D2, 1.8, 1.8 FlexFuel, 2.0, 2.0 D, 2.0 FlexFuel, 2.4, 2.4 D5, 2.4 Tdi, D3, D4, T5** 04/04 - 74 -169 kW	**47-121225**	Обязанность, предусмотренная экспертизой VA: Глубина (экспертиза): 20-40 мм; Нагрузка оси до: 1100 кг HA: Глубина (экспертиза): 20-40 мм; Нагрузка оси до: 1090 кг
B16 PSS9	**1.6, 1.6 D, 1.6 D2, 1.8, 1.8 FlexFuel, 2.0, 2.0 D, 2.0 FlexFuel, 2.4, 2.4 D5, 2.4 Tdi, D3, D4, T5** 04/04 - 74 -169 kW	**48-121262**	Обязанность, предусмотренная экспертизой VA: Глубина (экспертиза): 20-40 мм; Нагрузка оси до: 1100 кг HA: Глубина (экспертиза): 20-40 мм; Нагрузка оси до: 1090 кг

VOLVO S60				
B1	**2.0 T, 2.3 T5, 2.4, 2.4 Bifuel, 2.4 D, 2.4 D5, 2.4 T, 2.4 T5, 2.5 T, T5** 11/00 - 04/10 90 -195 kW	**12-224111**	**12-224128**	VA: с шариковым подшибником; Место установки: сверху HA: без шарикового подшибника; без регулируемой подвески
B1	**2.0 T, 2.3 T5, 2.4, 2.4 D, 2.4 D5, 2.4 T, 2.4 T5, 2.5 T, T5** 11/00 - 04/10 93 -195 kW	12-242740	**12-224128**	VA: Место установки: снизу HA: без шарикового подшибника; без регулируемой подвески
B1	**2.4 Bifuel** 06/02 - 04/10 103 kW	12-242740	**12-224128**	VA: Место установки: снизу HA: без шарикового подшибника; без регулируемой подвески
B1	**2.4 T AWD, 2.5 T AWD, R 2,5 T AWD** 11/01 - 04/10 147 -221 kW	**12-224111**		VA: с шариковым подшибником; Место установки: сверху
B1	**2.4 T AWD, 2.5 T AWD, R 2,5 T AWD** 11/01 - 04/10 147 -221 kW	12-242740		VA: Место установки: снизу
B3	**2.4** 11/00 - 04/10 103 -132 kW	**36-198344**	**36-214792**	стандартная подвеска; механическая КПП
B3	**2.4 D5** 07/01 - 04/10 120 kW	**36-201082**	**36-214792**	стандартная подвеска
B4	**2.0 T, 2.3 T5, 2.4, 2.4 Bifuel, 2.4 D, 2.4 D5, 2.4 T, 2.4 T5, 2.5 T, T5** 11/00 - 04/10 90 -195 kW	**22-155344**	**24-193276**	без регулируемой подвески
B6 Sport	**2.0 T, 2.3 T5, 2.4, 2.4 Bifuel, 2.4 D, 2.4 D5, 2.4 T, 2.4 T5, 2.5 T, T5** 11/00 - 04/10 90 -195 kW	**35-052210**	**24-067935**	стандартная подвеска; без регулируемой подвески
B8	**2.0 T, 2.3 T5, 2.4, 2.4 D, 2.4 D5, 2.4 T, 2.4 T5, 2.5 T, T5** 11/00 - 04/10 90 -195 kW	**35-052227**	**24-067942**	спортивная подвеска; без регулируемой подвески
B12 PK	**2.0 T, 2.3 T5, 2.4, 2.4 T, 2.4 T5, T5** 11/00 - 04/10 103 -195 kW	**46-190727**		без регулируемой подвески; Обязанность, предусмотренная экспертизой VA: Глубина (экспертиза): 30 мм; Нагрузка оси до: 1110 кг HA: Глубина (экспертиза): 30 мм; Нагрузка оси до: 1120 кг
B12 PK	**2.4 D, 2.4 D5, 2.5 T** 02/04 - 04/10 90 -154 kW	**46-190734**		без регулируемой подвески; Обязанность, предусмотренная экспертизой VA: Глубина (экспертиза): 30 мм; Нагрузка оси до: 1110 кг HA: Глубина (экспертиза): 30 мм; Нагрузка оси до: 1120 кг

V

Пригодны для			
VOLVO			
VOLVO S60 II			
B1	**2.0 T, D3, D4, D5, D5 AWD, DRIVe / D2, T3, T4, T4F, T5, T6 AWD** 04/10 - 84 -224 kW	**12-231614**	
B4	**2.0 T, D3, D4, D5, DRIVe / D2, T3, T4, T4F, T5** 04/10 - 84 -177 kW	**22-182869** **22-182876**	**19-170206**	без электронн. регулирования аморт. Силы; стандартная подвеска; спортивная подвеска; без регулируемой подвески
B6 Sport	**2.0 T, D3, D4, D5, DRIVe / D2, T3, T4, T4F, T5** 04/10 - 84 -177 kW	**35-143598** **35-143604**	**24-143639**	
B8	**2.0 T, D3, D4, D5, DRIVe / D2, T3, T4, T4F, T5** 04/10 - 84 -177 kW	**35-143611** **35-143628**	**24-143646**	
VOLVO V60			
B1	**1.6 DRIVe, 2.0 T, 2.4 D5, 2.4 D5 AWD, 2.4 Hybrid AWD, D3, D3 / D4, D4 AWD, D5, D5 AWD, T3, T4, T4F, T5, T6 AWD** 09/10 - 84 -224 kW	**12-231614**	
B4	**1.6 DRIVe, 2.0 T, 2.4 D5, D3, D3 / D4, D4 AWD, D5, T3, T4, T4F, T5** 09/10 - 84 -177 kW	**22-182869** **22-182876**	**19-170206**	без электронн. регулирования аморт. Силы; стандартная подвеска; спортивная подвеска; без регулируемой подвески
B6 Sport	**1.6 DRIVe, 2.0 T, 2.4 D5, D3, D3 / D4, D4 AWD, D5, T3, T4, T4F, T5** 09/10 - 84 -177 kW	**35-143598** **35-143604**	**24-143639**	без регулируемой подвески
B8	**1.6 DRIVe, 2.0 T, 2.4 D5, D3, D3 / D4, D4 AWD, D5, T3, T4, T4F, T5** 09/10 - 84 -177 kW	**35-143611** **35-143628**	**24-143646**	без регулируемой подвески
VOLVO XC60			
B1	**2.0 T, 2.4 D, 2.4 D / D3 / D4 AWD, 3.2 AWD, D3 / D4, D5 AWD, T6 AWD** 05/08 - 120 -224 kW	**12-231607**	
B4	**2.0 T, 2.4 D, 2.4 D / D3 / D4 AWD, 3.2 AWD, D3 / D4, D5, D5 AWD, T5, T6 AWD** 05/08 - 120 -224 kW	**22-232618** **22-232625**	**19-232638**	
VOLVO S70 (LS)			
B1	**2.0, 2.0 Turbo, 2.3 T-5, 2.4, 2.4 Blu-Fuel, 2.4 T5 Sport AWD, 2.4 Turbo, 2.5, 2.5 Bifuel, 2.5 TDI** 11/96 - 11/00 93 -176 kW	**12-242740**	**i.V.**	VA: Место установки: снизу HA: без регулируемой подвески
B1	**2.4 AWD, 2.5 TDi AWD** 10/98 - 09/00 103 -125 kW	**12-242733**		VA: с шариковым подшибником; Место установки: сверху
B1	**2.4 AWD, 2.5 TDi AWD** 10/98 - 09/00 103 -125 kW	**12-242740**		VA: Место установки: снизу
B4	**2.0, 2.0 Turbo, 2.3, 2.3 T-5, 2.3 Turbo, 2.4, 2.4 Turbo, 2.5, 2.5 Bifuel, 2.5 TDI** 01/97 - 11/00 93 -195 kW	**22-230959** **11-101314** SP	**19-029450**	стандартная подвеска; без регулируемой подвески
B6 Sport	**2.0, 2.0 Turbo, 2.3, 2.3 T-5, 2.3 Turbo, 2.4, 2.4 Turbo, 2.5, 2.5 Bifuel, 2.5 TDI** 01/97 - 11/00 93 -195 kW	**11-101314** SP	**24-016407**	без регулируемой подвески

V

Пригодны для			
VOLVO			
VOLVO C70 I купе			
B3	**2.0, 2.0 T, 2.3 T-5, 2.5, 2.5 T** 03/97 - 09/02 120 -176 kW	**36-218219**	стандартная подвеска; без регулируемой подвески
B3	**2.0, 2.0 T, 2.3 T-5, 2.5, 2.5 T** 03/97 - 09/02 120 -176 kW	**36-218080**	стандартная подвеска; с регулируемой подвеской
B4	**2.0, 2.0 T, 2.3 T-5, 2.5, 2.5 T** 03/97 - 09/02 120 -176 kW	**22-230959** **11-101314** SP	**19-029450**
B6 Sport	**2.0, 2.0 T, 2.3 T-5, 2.5, 2.5 T** 03/97 - 09/02 120 -176 kW	**11-101314** SP	**24-016407**
VOLVO C70 I кабрио			
B1	**2.0 T, 2.3 T5, 2.4 T** 03/00 - 10/05 120 -180 kW	**12-242733**	VA: с шариковым подшибником; Место установки: сверху
B1	**2.0 T, 2.3 T5, 2.4 T** 03/00 - 10/05 120 -180 kW	**12-242740**	VA: Место установки: снизу
B1	**2.0, 2.0 T, 2.3 T-5, 2.5, 2.5 T** 03/98 - 10/05 125 -176 kW	**12-242740**	**i.V.**	VA: Место установки: снизу HA: -> 02/00
B3	**2.0, 2.0 T, 2.3 T5, 2.3 T-5, 2.4 T, 2.5, 2.5 T** 03/98 - 10/05 120 -180 kW	**36-218219**	стандартная подвеска; без регулируемой подвески
B4	**2.0, 2.0 T, 2.3 T5, 2.3 T-5, 2.4 T, 2.5, 2.5 T** 03/98 - 10/05 120 -180 kW	**22-230959** **11-101314** SP	**19-029450**
B6 Sport	**2.0, 2.0 T, 2.3 T5, 2.3 T-5, 2.4 T, 2.5, 2.5 T** 03/98 - 10/05 120 -180 kW	**11-101314** SP	**24-016407**
VOLVO C70 II кабрио			
B1	**2.0 D, 2.4, 2.4 D, 2.4 i, D3, D4, D5, T5** 03/07 - 100 -169 kW	**12-238026**	
B4	**2.0 D, 2.4, 2.4 D, 2.4 i, D3, D4, D5, T5** 03/07 - 100 -169 kW	**22-112811** **22-112880**	**19-147291**	стандартная подвеска
B6 Sport	**2.0 D, 2.4, 2.4 D, 2.4 i, D3, D4, D5, T5** 03/07 - 100 -169 kW	**35-110736** **35-110743**	**24-142182**
B8	**2.0 D, 2.4, 2.4 D, 2.4 i, D3, D4, D5, T5** 03/07 - 100 -169 kW	**35-110767** **35-110774**	**24-142199**
VOLVO V70 I (LV)			
B1	**2.0, 2.0 Turbo, 2.3 T-5, 2.4, 2.4 Bifuel, 2.4 Turbo, 2.5, 2.5 Bifuel, 2.5 TDI** 01/97 - 05/00 93 -176 kW	**12-242740**	**i.V.**	VA: Место установки: снизу HA: без регулируемой подвески
B1	**2.0** 01/97 - CH-Nr. 120 kW	**12-242733**	**12-224128**	-> CH.Nr.: 123439 VA: с шариковым подшибником; Место установки: сверху HA: без шарикового подшибника; без регулируемой подвески
B1	**2.0** CH-Nr. - 03/00 120 kW	**12-224111**	**12-224128**	CH.Nr.: 123440 -> VA: с шариковым подшибником; Место установки: сверху HA: без шарикового подшибника; без регулируемой подвески

V

Пригодны для			
VOLVO			
VOLVO V70 I (LV)			
B1	**2.0** 01/97 - 03/00 120 kW	12-242740	**12-224128**	VA: Место установки: снизу HA: без шарикового подшибника; без регулируемой подвески
B1	**2.3 AWD, 2.3 T AWD, 2.3 T-5 AWD, 2.4, 2.5 AWD, 2.5 Turbo AWD** 01/97 - 05/00 103 -195 kW	12-242733		VA: с шариковым подшибником; Место установки: сверху
B1	**2.3 AWD, 2.3 T AWD, 2.3 T-5 AWD, 2.4, 2.5 AWD, 2.5 Turbo AWD** 01/97 - 05/00 103 -195 kW	12-242740		VA: Место установки: снизу
B3	**2.0, 2.0 Turbo, 2.4, 2.4 Bifuel, 2.4 Turbo, 2.5 TDI** 01/97 - 05/00 93 -166 kW	i.V.	**36-218165**	стандартная подвеска
B3	**2.0, 2.0 Turbo, 2.4, 2.4 Bifuel, 2.4 Turbo, 2.5 TDI** 01/97 - 05/00 93 -166 kW		**36-218080**	стандартная подвеска; с регулируемой подвеской
B4	**2.0, 2.0 Turbo, 2.3 T-5, 2.3 Turbo, 2.4, 2.4 Bifuel, 2.4 Turbo, 2.5, 2.5 Bifuel, 2.5 TDI** 01/97 - 05/00 93 -184 kW	**22-230959** **11-101314** SP	**19-029450**	без регулируемой подвески
B6 Sport	**2.0, 2.0 Turbo, 2.3 T-5, 2.3 Turbo, 2.4, 2.4 Bifuel, 2.4 Turbo, 2.5, 2.5 Bifuel, 2.5 TDI** 01/97 - 05/00 93 -184 kW	22-235336 **11-101314** SP	**24-016407**	без регулируемой подвески
VOLVO V70 II (SW)			
B1	**2.0 T, 2.3 T5, 2.4, 2.4 Bifuel, 2.4 D, 2.4 D5, 2.4 T, 2.4 T5, 2.5 T, 2.5 TDI** CH-Nr. - CH-Nr. 93 -191 kW	12-242733	**12-224128**	CH.Nr.: FC2546642-> FC1547726 VA: с шариковым подшибником; Место установки: сверху HA: без шарикового подшибника; без регулируемой подвески
B1	**2.0 T, 2.3 T5, 2.4, 2.4 Bifuel, 2.4 D, 2.4 D5, 2.4 T, 2.4 T5, 2.5 T, 2.5 TDI** CH-Nr. - 08/07 93 -191 kW	**12-224111**	**12-224128**	CH.Nr.: FC1547727 ->; CH.Nr.: FC2546643 -> VA: с шариковым подшибником; Место установки: сверху HA: без шарикового подшибника; без регулируемой подвески
B1	**2.0 T, 2.3 T5, 2.4, 2.4 Bifuel, 2.4 D, 2.4 D5, 2.4 T, 2.4 T5, 2.5 T, 2.5 TDI** 03/00 - 08/07 93 -191 kW	12-242740	**12-224128**	VA: Место установки: снизу HA: без шарикового подшибника; без регулируемой подвески
B1	**2.4 D5 AWD, 2.4 T AWD, 2.5 T AWD, R 2,5 T AWD** 09/02 - CH-Nr. 120 -221 kW	12-242733		-> CH.Nr.: FC1547726; -> CH.Nr.: FC2546642 VA: с шариковым подшибником; Место установки: сверху
B1	**2.4 D5 AWD, 2.4 T AWD, 2.5 T AWD, R 2,5 T AWD** CH-Nr. - 08/07 120 -221 kW	**12-224111**		CH.Nr.: FC1547727 ->; CH.Nr.: FC2546643 -> VA: с шариковым подшибником; Место установки: сверху
B1	**2.4 D5 AWD, 2.4 T AWD, 2.5 T AWD, R 2,5 T AWD** 09/02 - 08/07 120 -221 kW	12-242740		VA: Место установки: снизу
B3	**2.0 T, 2.4, 2.4 Bifuel** 03/00 - 08/07 103 -132 kW	**36-201082**	**36-214792**	стандартная подвеска; механическая КПП
B3	**2.0 T, 2.4, 2.4 Bifuel** 03/00 - 08/07 103 -132 kW	**36-201075**	**36-214792**	стандартная подвеска; АКПП
B3	**2.0 T, 2.4, 2.4 Bifuel** 03/00 - 08/07 103 -132 kW		**36-218301**	стандартная подвеска; с регулируемой подвеской
B3	**2.4 D, 2.4 D5, 2.4 T** 03/00 - 08/07 93 -147 kW	**36-201075**	**36-214792**	стандартная подвеска
B3	**2.4 D, 2.4 D5, 2.4 T** 03/00 - 08/07 93 -147 kW		**36-218301**	стандартная подвеска; с регулируемой подвеской

Пригодны для				
VOLVO				
VOLVO V70 II (SW)				
B3	**2.5 TDI** 03/00 - 08/07 103 kW	**36-201099**	**36-214792**	стандартная подвеска
B3	**2.5 TDI** 03/00 - 08/07 103 kW		**36-218301**	стандартная подвеска; с регулируемой подвеской
B4	**2.0 T, 2.3, 2.3 T5, 2.4, 2.4 Bifuel, 2.4 D, 2.4 D5, 2.4 T, 2.4 T5, 2.5 T, 2.5 TDI** 03/00 - 08/07 93 -195 kW	**22-155344**	**24-193276**	без регулируемой подвески
B6 Sport	**2.0 T, 2.3, 2.3 T5, 2.4, 2.4 Bifuel, 2.4 D, 2.4 D5, 2.4 T, 2.4 T5, 2.5 T, 2.5 TDI** 03/00 - 08/07 93 -195 kW	**35-052210**	**24-067935**	без регулируемой подвески
B8	**2.0 T, 2.3, 2.3 T5, 2.4, 2.4 Bifuel, 2.4 D, 2.4 D5, 2.4 T, 2.4 T5, 2.5 T, 2.5 TDI** 03/00 - 08/07 93 -195 kW	**35-052227**	**24-067942**	без регулируемой подвески
B12 PK	**2.0 T, 2.3 T5, 2.4, 2.4 T, 2.4 T5** 03/00 - 08/07 103 -191 kW	**46-190703**		без регулируемой подвески; Обязанность, предусмотренная экспертизой VA: Глубина (экспертиза): 30 мм; Нагрузка оси до: 1100 кг HA: Глубина (экспертиза): 30 мм; Нагрузка оси до: 1170 кг
B12 PK	**2.4 D, 2.4 D5, 2.5 T, 2.5 TDI** 03/00 - 08/07 93 -154 kW	**46-190710**		без регулируемой подвески; Обязанность, предусмотренная экспертизой VA: Глубина (экспертиза): 30 мм; Нагрузка оси до: 1120 кг HA: Глубина (экспертиза): 30 мм; Нагрузка оси до: 1170 кг
VOLVO V70 III (BW)				
B1	**1.6 D, 2.0, 2.0 D, 2.0 FlexFuel, 2.0 T, 2.4 D, 2.5 T, 2.5 T FlexFuel, 2.5 T FlexiFuel, 3.2, 3.2 AWD, D5, D5 AWD, T6 AWD** 12/09 - 80 -224 kW	**12-231607**		
B4	**1.6 D, 1.6 DRIVe / D2, 2.0, 2.0 D, 2.0 FlexFuel, 2.0 T, 2.4 D, 2.5 T, 2.5 T FlexFuel, 2.5 T FlexiFuel, 3.2, D3 / D4, D5, T4, T5** 12/09 - 80 -177 kW	**22-182869** **22-182876**	**19-170206**	без электронн. регулирования аморт. Силы; стандартная подвеска; спортивная подвеска; без регулируемой подвески
B6 Sport	**1.6 D, 1.6 DRIVe / D2, 2.0, 2.0 D, 2.0 FlexFuel, 2.0 T, 2.4 D, 2.5 T, 2.5 T FlexFuel, 2.5 T FlexiFuel, 3.2, D3 / D4, D5, T4, T5** 12/09 - 80 -177 kW	**35-144960** **35-144977**	**24-146135**	стандартная подвеска; без электронн. регулирования аморт. Силы; без регулируемой подвески
B8	**1.6 D, 1.6 DRIVe / D2, 2.0, 2.0 D, 2.0 FlexFuel, 2.0 T, 2.4 D, 2.5 T, 2.5 T FlexFuel, 2.5 T FlexiFuel, 3.2, D3 / D4, D5, T4, T5** 12/09 - 80 -177 kW	**35-144984** **35-144991**	**24-143639**	без электронн. регулирования аморт. Силы; без регулируемой подвески
VOLVO XC70 CROSS COUNTRY				
B3	**2.4 D5 AWD, 2.4 T XC AWD, 2.5 T XC AWD** 09/02 - 08/07 136 -154 kW	**36-201105**		стандартная подвеска; АКПП
VOLVO XC70 II				
B1	**2.4 D / D4 AWD, 3.2 AWD, D3, D5 AWD, T6 AWD** 08/07 - 120 -224 kW	**12-231607**		

Пригодны для				
VOLVO				
VOLVO S80 (TS, XY)				
B1	**2.0, 2.0 T, 2.3 R, 2.4, 2.4 Bifuel, 2.4 D, 2.4 D5, 2.4 T, 2.5 T, 2.5 TDI, 2.8 T6, 2.9, 3.0, 3.0 T6** 05/98 - CH-Nr. 96 -200 kW	12-242733	**12-224128**	-> CH.Nr.: 153439; без регулируемой подвески VA: с шариковым подшибником; Место установки: сверху HA: без шарикового подшибника
B1	**2.0, 2.0 T, 2.3 R, 2.4, 2.4 Bifuel, 2.4 D, 2.4 D5, 2.4 T, 2.5 T, 2.5 TDI, 2.8 T6, 2.9, 3.0, 3.0 T6** CH-Nr. - 07/06 96 -200 kW	**12-224111**	**12-224128**	CH.Nr.: 153440 ->; без регулируемой подвески VA: с шариковым подшибником; Место установки: сверху HA: без шарикового подшибника
B1	**2.0, 2.0 T, 2.3 R, 2.4, 2.4 Bifuel, 2.4 D, 2.4 D5, 2.4 T, 2.5 T, 2.5 TDI, 2.8 T6, 2.9, 3.0, 3.0 T6** 05/98 - 07/06 96 -200 kW	12-242740	**12-224128**	без регулируемой подвески VA: Место установки: снизу HA: без шарикового подшибника
B1	**2.4 T5 AWD, 2.5 T AWD** 04/00 - 07/06 147 -154 kW	12-242733		VA: с шариковым подшибником; Место установки: сверху
B1	**2.4 T5 AWD, 2.5 T AWD** 04/00 - 07/06 147 -154 kW	**12-224111**		VA: с шариковым подшибником; Место установки: сверху
B1	**2.4 T5 AWD, 2.5 T AWD** 04/00 - 07/06 147 -154 kW	12-242740		VA: Место установки: снизу
B4	**2.0, 2.0 T, 2.4, 2.4 D, 2.4 D5, 2.4 T, 2.5 T, 2.5 TDI, 2.8 T6, 2.9, 3.0, 3.0 T6** 05/98 - 07/06 96 -200 kW	**22-155344**	**24-193276**	стандартная подвеска
B6 Sport	**2.0, 2.0 T, 2.4, 2.4 D, 2.4 D5, 2.4 T, 2.5 T, 2.5 TDI, 2.8 T6, 2.9, 3.0, 3.0 T6** 05/98 - 07/06 96 -200 kW	**35-052210**	**24-067935**	стандартная подвеска; без регулируемой подвески
B8	**2.0, 2.0 T, 2.4, 2.4 D, 2.4 D5, 2.4 T, 2.5 T, 2.5 TDI, 2.8 T6, 2.9, 3.0, 3.0 T6** 05/98 - 07/06 96 -200 kW	**35-052227**	**24-067942**	спортивная подвеска; без регулируемой подвески
VOLVO S80 II				
B1	**1.6 D DRIVe, 1.6 DRIVe, 2.0, 2.0 FlexFuel, 2.0 T, 2.0 TDi, 2.4 D, 2.5 T, 2.5 T FlexFuel, 3.2, 3.2 AWD, 4.4 V8 AWD, D3 / D4, D5, D5 AWD, T6 AWD** 01/07 - 80 -232 kW	**12-231607**		
B4	**1.6 D DRIVe, 1.6 DRIVe, 2.0, 2.0 FlexFuel, 2.0 T, 2.0 TDi, 2.4 D, 2.5 T, 2.5 T FlexFuel, 3.2, D3 / D4, D5, T4, T4F, T5** 03/06 - 80 -179 kW	**22-182869** **22-182876**	**19-170206**	без электронн. регулирования аморт. Силы; стандартная подвеска; спортивная подвеска; без регулируемой подвески
B6 Sport	**1.6 D DRIVe, 1.6 DRIVe, 2.0, 2.0 FlexFuel, 2.0 T, 2.0 TDi, 2.4 D, 2.5 T, 2.5 T FlexFuel, 3.2, D3 / D4, D5, T4, T4F, T5** 03/06 - 80 -179 kW	**35-144960** **35-144977**	**24-143639**	стандартная подвеска; без электронн. регулирования аморт. Силы; без регулируемой подвески
B8	**1.6 D DRIVe, 1.6 DRIVe, 2.0, 2.0 FlexFuel, 2.0 T, 2.0 TDi, 2.4 D, 2.5 T, 2.5 T FlexFuel, 3.2, D3 / D4, D5, T4, T4F, T5** 03/06 - 80 -179 kW	**35-144984** **35-144991**	**24-143646**	без электронн. регулирования аморт. Силы; без регулируемой подвески
B12 PK	**2.4 D, 2.5 T, 2.5 T FlexFuel, 3.2, D5** 03/06 - 120 -179 kW	**46-190741**		без регулируемой подвески; Обязанность, предусмотренная экспертизой VA: Глубина (экспертиза): 30 мм; Нагрузка оси до: 1270 кг HA: Глубина (экспертиза): 30 мм; Нагрузка оси до: 1210 кг

V

Пригодны для				
VOLVO				
VOLVO XC 90				
B1	**2.5 T, 3.2, D5, T6, V8** 10/02 - 120 -232 kW	**12-224111**		VA: с шариковым подшибником; Место установки: сверху
B1	**2.5 T, 3.2, 3.2 AWD, D5, T6, V8** 10/02 - 120 -232 kW	**12-242740**		VA: Место установки: снизу
B3	**2.5 T** 10/02 - 154 kW	**36-201761**	i.V.	стандартная подвеска
B3	**D5** 10/02 - 120 -136 kW	**36-201761**	i.V.	стандартная подвеска
B4	**2.5 T, 3.2, 3.2 AWD, D3 / D5, D5, T6, V8** 10/02 - 120 -232 kW	**22-170729**	i.V.	стандартная подвеска; без регулируемой подвески
B6 Sport	**2.5 T, 3.2, 3.2 AWD, D3 / D5, D5, T6, V8** 10/02 - 120 -232 kW	**35-146995**	**24-147002**	без регулируемой подвески; на витых пружинах
B6 Sport	**2.5 T, 3.2, 3.2 AWD, D3 / D5, D5, T6, V8** 10/02 - 120 -232 kW	**35-146995**	**24-147002**	с регулируемой подвеской; на витых пружинах HA: Регулировка уровня после перестройки неактивна
VOLVO 140 (142, 144)				
B3	**1.8, 1.8 S, 2.0, 2.0 S** 08/66 - 08/75 55 -91 kW		*36-163212*	стандартная подвеска
B6 Sport	**1.8, 1.8 S, 2.0, 2.0 S** 08/66 - 08/75 55 -91 kW	**24-002899**		
VOLVO 164				
B6 Sport	**2.9, 2.9 E** 08/68 - 07/74 96 -118 kW	**24-002899**		
VOLVO 240 (P242, P244)				
B3	**2.0, 2.1, 2.1 Turbo, 2.3, 2.3 i KAT, 2.4 Diesel, 2.7 GLT6** 08/74 - 07/80 58 -114 kW		*36-163212*	стандартная подвеска
B4	**2.0, 2.1, 2.1 Turbo, 2.3, 2.3 i KAT, 2.4 Diesel, 2.7 GLT6** 08/74 - 07/80 58 -114 kW	**21-030314**	**19-019529**	
B6 Sport	**2.0, 2.1, 2.1 Turbo, 2.3, 2.3 i KAT, 2.4 Diesel, 2.7 GLT6** 08/74 - 07/80 58 -114 kW	**34-181539**	**24-002967**	VA: Параметр: 131/83 HA: Параметр: 225/107
B6 Sport	**2.0, 2.1, 2.1 Turbo, 2.3, 2.3 i KAT, 2.4 Diesel, 2.7 GLT6** 08/74 - 07/80 58 -114 kW	**34-030837**	**24-022118**	тип модели: Rallye VA: Параметр: 350/150 HA: Параметр: 275/200
B6 Sport	**2.0, 2.1, 2.1 Turbo, 2.3, 2.3 i KAT, 2.4 Diesel, 2.7 GLT6** 08/74 - 07/80 58 -114 kW	**34-031520**		тип модели: Heavy Duty VA: Параметр: 300/175
B6 Sport	**2.0, 2.1, 2.1 Turbo, 2.3, 2.3 i KAT, 2.4 Diesel, 2.7 GLT6** 08/74 - 07/80 58 -114 kW	**34-030806**	**33-067230**	тип модели: Cup VA: Параметр: 305/206 HA: Параметр: 225/150

V

Пригодны для			
VOLVO			
VOLVO 240 Kombi (P245)			
B4	**2.0, 2.0 D, 2.1, 2.1 Turbo, 2.3, 2.3 i KAT, 2.3 KAT, 2.4 Diesel, 2.7 GLT6, 2.8** 08/74 - 09/82 50 -114 kW	**21-030314**	**19-019529**
B6 Sport	**2.0, 2.0 D, 2.1, 2.1 Turbo, 2.3, 2.3 i KAT, 2.3 KAT, 2.4 Diesel, 2.7 GLT6, 2.8** 08/74 - 09/82 50 -114 kW	**34-181539**	**24-002967**
B6 Sport	**2.0, 2.0 D, 2.1, 2.1 Turbo, 2.3, 2.3 i KAT, 2.3 KAT, 2.4 Diesel, 2.7 GLT6, 2.8** 08/74 - 09/82 50 -114 kW	**34-030837**	**24-022118**
B6 Sport	**2.0, 2.0 D, 2.1, 2.1 Turbo, 2.3, 2.3 i KAT, 2.3 KAT, 2.4 Diesel, 2.7 GLT6, 2.8** 08/74 - 09/82 50 -114 kW	**34-031520**	
B6 Sport	**2.0, 2.0 D, 2.1, 2.1 Turbo, 2.3, 2.3 i KAT, 2.3 KAT, 2.4 Diesel, 2.7 GLT6, 2.8** 08/74 - 09/82 50 -114 kW	**34-030806**	**33-067230**
VOLVO 260 (P262, P264)			
B3	**2.7, 2.8** 08/74 - 07/82 92 -114 kW		*36-163212*
B4	**2.7, 2.8** 08/74 - 07/82 92 -114 kW	**21-030314**	**19-019529**
B6 Sport	**2.7, 2.8** 08/74 - 07/82 92 -114 kW	**34-181539**	**24-002967**
B6 Sport	**2.7, 2.8** 08/74 - 07/82 92 -114 kW	**34-030837**	**24-022118**
B6 Sport	**2.7, 2.8** 08/74 - 07/82 92 -114 kW	**34-031520**	
B6 Sport	**2.7, 2.8** 08/74 - 07/82 92 -114 kW	**34-030806**	**33-067230**
VOLVO 260 купе (P262)			
B3	**2.7** 08/77 - 07/78 103 kW		*36-163212*
B4	**2.7** 08/77 - 07/78 103 kW	**21-030314**	**19-019529**
B6 Sport	**2.7** 08/77 - 07/78 103 kW	**34-181539**	**24-002967**
B6 Sport	**2.7** 08/77 - 07/78 103 kW	**34-030837**	**24-022118**
B6 Sport	**2.7** 08/77 - 07/78 103 kW	**34-031520**	
B6 Sport	**2.7** 08/77 - 07/78 103 kW	**34-030806**	**33-067230**
VOLVO 260 универсал (P265)			
B4	**2.7, 2.8** 07/75 - 07/82 92 -114 kW	**21-030314**	**19-019529**

VA: Параметр: 131/83 HA: Параметр: 225/107
тип модели: Rallye VA: Параметр: 350/150 HA: Параметр: 275/200
тип модели: Heavy Duty VA: Параметр: 300/175
тип модели: Cup VA: Параметр: 305/206 HA: Параметр: 225/150
стандартная подвеска
VA: Параметр: 131/83 HA: Параметр: 225/107
тип модели: Rallye VA: Параметр: 350/150 HA: Параметр: 275/200
тип модели: Heavy Duty VA: Параметр: 300/175
тип модели: Cup VA: Параметр: 305/206 HA: Параметр: 225/150
стандартная подвеска
VA: Параметр: 131/83 HA: Параметр: 225/107
тип модели: Rallye VA: Параметр: 350/150 HA: Параметр: 275/200
тип модели: Heavy Duty VA: Параметр: 300/175
тип модели: Cup VA: Параметр: 305/206 HA: Параметр: 225/150

V

Пригодны для			
VOLVO			
VOLVO 260 универсал (P265)			
B6 Sport **2.7, 2.8** 07/75 - 07/82 92 -114 kW	**34-181539**	**24-002967**	VA: Параметр: 131/83 HA: Параметр: 225/107
B6 Sport **2.7, 2.8** 07/75 - 07/82 92 -114 kW	**34-030837**	**24-022118**	тип модели: Rallye VA: Параметр: 350/150 HA: Параметр: 275/200
B6 Sport **2.7, 2.8** 07/75 - 07/82 92 -114 kW	**34-031520**		тип модели: Heavy Duty VA: Параметр: 300/175
B6 Sport **2.7, 2.8** 07/75 - 07/82 92 -114 kW	**34-030806**	**33-067230**	тип модели: Cup VA: Параметр: 305/206 HA: Параметр: 225/150
VOLVO 340-360 (343, 345)			
B3 **1.4** 08/75 - 07/86 46 -52 kW	*36-202690*		стандартная подвеска
VOLVO 340-360 седан (344)			
B3 **1.4** 08/83 - 12/88 50 -53 kW	*36-202690*		стандартная подвеска
VOLVO 440 K (445)			
B3 **1.8, 1.9 Turbo-Diesel, 2.0** 08/92 - 12/96 66 -81 kW	*36-154791*		стандартная подвеска
B4 **1.6, 1.7, 1.7 Turbo, 1.8, 1.9 Turbo-Diesel, 2.0** 08/88 - 12/96 58 -90 kW	**22-041067**	**19-019871**	
VOLVO 460 L (464)			
B3 **1.8, 1.9 Turbo-Diesel, 2.0** 08/91 - 07/96 66 -81 kW	*36-154791*		стандартная подвеска
B4 **1.6, 1.7, 1.7 Turbo, 1.8, 1.9 Turbo-Diesel, 2.0** 08/91 - 07/96 58 -90 kW	**22-041067**	**19-019871**	
VOLVO 480 E			
B3 **1.7, 1.7 Turbo, 2.0** 08/86 - 09/95 70 -90 kW	*36-154791*		стандартная подвеска
B4 **1.7, 1.7 Turbo, 2.0** 08/86 - 09/95 70 -90 kW	**22-041067**	**19-019871**	
VOLVO 740 (744)			
B3 **2.4 Diesel, 2.4 TD** 08/84 - 07/92 60 -90 kW	**36-163151**		стандартная подвеска
B4 **2.0, 2.0 GLE, 2.3, 2.3 Turbo, 2.4 Diesel, 2.4 TD** 07/88 - 07/92 60 -140 kW	**21-030543** *11-103622* SP	**19-019888**	CH.Nr.: 81680 ->; стандартная подвеска; без регулируемой подвески; мост с жесткой балкой
B4 **2.0, 2.0 GLE, 2.3, 2.4 Diesel, 2.4 TD** 07/88 - 07/92 60 -118 kW	**21-030543** *11-103622* SP		CH.Nr.: 81680 ->; с регулируемой подвеской; мост с жесткой балкой
B4 **2.3 Turbo** 08/86 - 07/90 115 -140 kW	**21-030543** *11-103622* SP		с регулируемой подвеской; многорычажная подвеска; мост с жесткой балкой
B4 **2.3 Turbo** 08/85 - 12/88 134 kW	**21-030543**	**19-019888**	стандартная подвеска; с регулируемой подвеской; мост с жесткой балкой
B6 Sport **2.0, 2.3 Turbo, 2.4 Diesel, 2.4 TD** 08/88 - 07/92 60 -140 kW	**34-002926**	**24-016629**	без регулируемой подвески

V

Пригодны для				
VOLVO				
VOLVO 740 (744)				
B6 Sport	**2.0, 2.0 GLE, 2.3, 2.4 Diesel, 2.4 TD** 07/88 - 10/88 60 -118 kW	**34-002926**	**24-012744** OIO	CH.Nr.: 81680 ->; без регулируемой подвески; мост с жесткой балкой
B6 Sport	**2.3** 08/83 - 04/84 95 kW		**24-012744** OIO	-> CH.Nr.: 81679; без регулируемой подвески
B6 Sport	**2.3 Turbo** CH-Nr. - 07/88 115 -134 kW	**34-002926**	**24-012744** OIO	CH.Nr.: 81680 ->; без регулируемой подвески
B8	**2.0, 2.0 GLE, 2.3, 2.3 Turbo, 2.4 Diesel, 2.4 TD** 07/88 - 07/92 60 -140 kW	**34-030677**	**24-022033** OIO	CH.Nr.: 81680 ->; без регулируемой подвески; мост с жесткой балкой
B8	**2.3 Turbo** CH-Nr. - 07/88 115 -134 kW	**34-030677**	**24-022033** OIO	CH.Nr.: 81680 ->; без регулируемой подвески
VOLVO 740 Kombi (745)				
B3	**2.0, 2.0 16V, 2.0 GLE, 2.0 Turbo, 2.3, 2.3 GL, 2.3 GLE, 2.3 Turbo** 08/85 - 08/91 76 -147 kW		*36-164301*	стандартная подвеска
B3	**2.4 Diesel, 2.4 TD Interc., 2.4 Turbo-Diesel** 08/85 - 07/92 60 -90 kW	**36-163151**	*36-164301*	стандартная подвеска
B4	**2.0, 2.0 16V, 2.0 GLE, 2.0 Turbo, 2.3, 2.3 Turbo, 2.4 Diesel, 2.4 TD Interc., 2.4 Turbo-Diesel** 07/88 - 07/92 60 -147 kW	**21-030543** *11-103622* SP	**19-019888** OIO	CH.Nr.: 81680 ->; без регулируемой подвески; мост с жесткой балкой
B4	**2.0, 2.0 16V, 2.0 GLE, 2.0 Turbo, 2.3, 2.3 Turbo, 2.4 Diesel, 2.4 TD Interc., 2.4 Turbo-Diesel** 07/88 - 07/92 60 -147 kW	**21-030543** *11-103622* SP		CH.Nr.: 81680 ->; с регулируемой подвеской; мост с жесткой балкой
B6 Sport	**2.0, 2.0 16V, 2.0 GLE, 2.0 Turbo, 2.3, 2.3 Turbo, 2.4 Diesel, 2.4 TD Interc.** 07/88 - 08/91 60 -147 kW	**34-002926**	**24-012744** OIO	CH.Nr.: 81680 ->; без регулируемой подвески; мост с жесткой балкой
B6 Sport	**2.3 Turbo** CH-Nr. - 07/88 115 kW	**34-002926**	**24-012744** OIO	CH.Nr.: 81680 ->; без регулируемой подвески
B6 Sport	**2.3 Turbo, 2.4 Turbo-Diesel** 08/88 - 07/92 80 -140 kW	**34-002926**	**24-016629** OIO	без регулируемой подвески
B6 Sport	**2.3 Turbo** CH-Nr. - 07/88 134 kW	**34-002926**	**24-012744** OIO	CH.Nr.: 81680 ->; без регулируемой подвески
B8	**2.0, 2.0 16V, 2.0 GLE, 2.0 Turbo, 2.3, 2.3 Turbo, 2.4 Diesel, 2.4 TD Interc., 2.4 Turbo-Diesel** 07/88 - 07/92 60 -147 kW	**34-030677**	**24-022033** OIO	CH.Nr.: 81680 ->; без регулируемой подвески; мост с жесткой балкой
VOLVO 760 (704, 764)				
B3	**2.4 D, 2.4 TD Interc., 2.4 Turbo Diesel** 08/84 - 07/92 60 -85 kW	**36-163151**		стандартная подвеска
B4	**2.3 Turbo** 08/82 - 04/84 127 kW	*21-030536*	**19-019888** OIO	без регулируемой подвески; мост с жесткой балкой
B4	**2.3 Turbo, 2.4 Turbo Diesel, 2.8** 05/84 - 07/88 82 -127 kW	**21-030543** *11-103622* SP	**19-019888** OIO	без регулируемой подвески; мост с жесткой балкой
B4	**2.3 Turbo, 2.4 Turbo Diesel, 2.8** 08/81 - 04/84 82 -127 kW	*21-030536*		с регулируемой подвеской; мост с жесткой балкой
B4	**2.3 Turbo, 2.4 Turbo Diesel, 2.8** 05/84 - 07/88 82 -127 kW	**21-030543** *11-103622* SP		с регулируемой подвеской; мост с жесткой балкой

Пригодны для			
VOLVO			
VOLVO 760 (704, 764)			
B4	**2.3, 2.3 Turbo, 2.4 D, 2.4 TD Interc., 2.4 Turbo Diesel, 2.8** 01/82 - 08/90 60 -134 kW	**21-030543** *11-103622* SP	**19-019888** OIO	без регулируемой подвески; мост с жесткой балкой
B4	**2.3, 2.3 Turbo, 2.4 D, 2.4 Turbo Diesel, 2.8** 01/82 - 08/90 60 -134 kW	**21-030543** *11-103622* SP		с регулируемой подвеской; мост с жесткой балкой
B4	**2.4 D, 2.4 TD Interc., 2.4 Turbo Diesel, 2.8** 01/82 - 07/92 60 -125 kW	**21-030543** *11-103622* SP		с регулируемой подвеской; многорычажная подвеска
B4	**2.4 Turbo Diesel, 2.8** 08/81 - 04/84 82 -115 kW	*21-030536*	**19-019888** OIO	без регулируемой подвески; мост с жесткой балкой
B6 Sport	**2.3 Turbo, 2.4 Turbo Diesel, 2.8** 08/81 - 04/84 82 -127 kW		**24-012744** OIO	-> CH.Nr.: 81679; без регулируемой подвески
B6 Sport	**2.3, 2.3 Turbo, 2.4 D, 2.4 TD Interc., 2.4 Turbo Diesel, 2.8** 05/84 - 07/88 60 -134 kW	**34-002926**	**24-012744** OIO	CH.Nr.: 81680 ->; без регулируемой подвески
B6 Sport	**2.4 TD Interc., 2.4 Turbo Diesel** 04/87 - 07/92 80 -85 kW	**34-002926**	**24-016629** OIO	без регулируемой подвески
B8	**2.3, 2.3 Turbo, 2.4 D, 2.4 TD Interc., 2.4 Turbo Diesel, 2.8** 05/84 - 07/88 60 -134 kW	**34-030677**	**24-022033** OIO	CH.Nr.: 81680 ->; без регулируемой подвески
VOLVO 760 Kombi (704, 765)			
B3	**2.3, 2.3 Turbo, 2.8** 08/84 - 08/90 84 -134 kW		*36-164301*	стандартная подвеска
B3	**2.4 D, 2.4 TD Interc.** 01/82 - 07/92 60 -85 kW	**36-163151**	*36-164301*	стандартная подвеска
B4	**2.3 Turbo, 2.4 D, 2.4 TD Interc., 2.8** 01/82 - 08/91 60 -134 kW	**21-030543** *11-103622* SP	**19-019888** OIO	без регулируемой подвески; мост с жесткой балкой
B4	**2.3 Turbo, 2.4 D, 2.4 TD Interc., 2.8** 01/82 - 08/91 60 -134 kW	**21-030543** *11-103622* SP		
B6 Sport	**2.3 Turbo, 2.4 D, 2.4 TD Interc.** 08/88 - 07/92 60 -134 kW	**34-002926**	**24-016629** OIO	без регулируемой подвески
B6 Sport	**2.3 Turbo, 2.4 D, 2.4 TD Interc., 2.8** CH-Nr. - 07/88 60 -134 kW	**34-002926**	**24-012744** OIO	CH.Nr.: 81680 ->; без регулируемой подвески
B8	**2.3 Turbo, 2.4 D, 2.4 TD Interc., 2.8** 05/84 - 07/88 60 -134 kW	**34-030677**	**24-022033** OIO	CH.Nr.: 81680 ->; без регулируемой подвески
VOLVO 780			
B4	**2.4 D, 2.9** 04/86 - 07/90 90 -115 kW	**21-030543** *11-103622* SP	**19-019888** OIO	мост с жесткой балкой
B4	**2.4 D, 2.9** 04/86 - 07/90 90 -115 kW	**21-030543** *11-103622* SP		с регулируемой подвеской; многорычажная подвеска
VOLVO 850 (LS)			
B4	**2.0, 2.0 Turbo, 2.3, 2.3 T5, 2.3 T5 R, 2.3 T5-R, 2.3 Turbo R, 2.4 GLE, 2.5, 2.5 TDI** 08/91 - 10/97 93 -184 kW	**22-230959** **11-101314** SP	**19-029450** OIO	стандартная подвеска; без регулируемой подвески

V

Пригодны для				
VOLVO				
VOLVO 850 (LS)				
B4	**2.0, 2.0 Turbo, 2.3, 2.3 T5, 2.3 T5 R, 2.3 T5-R, 2.3 Turbo R, 2.4 GLE, 2.5, 2.5 TDI** 08/91 - 10/97 93 -184 kW	**22-230959** **11-101314** SP		стандартная подвеска; с регулируемой подвеской
B6 Sport	**2.0, 2.0 Turbo, 2.3, 2.3 T5, 2.3 T5 R, 2.3 T5-R, 2.3 Turbo R, 2.4 GLE, 2.5, 2.5 TDI** 08/91 - 10/97 93 -184 kW	**11-101314** SP	**24-016407**	без регулируемой подвески
B6 Sport	**2.0, 2.0 Turbo, 2.3, 2.3 T5, 2.3 T5 R, 2.3 T5-R, 2.3 Turbo R, 2.4 GLE, 2.5, 2.5 TDI** 08/91 - 10/97 93 -184 kW	*22-193377*	**24-016407**	Страна-производитель укоротить на
B6 Sport	**2.0, 2.0 Turbo, 2.3 T5, 2.5** 06/91 - 01/94 103 -166 kW	**11-101314** SP	**24-016407**	без регулируемой подвески
VOLVO 850 универсал (LW)				
B3	**2.0, 2.0 Turbo, 2.5** 09/92 - 10/97 93 -155 kW	i.V.	**36-218165**	стандартная подвеска
B3	**2.0, 2.0 Turbo, 2.5** 09/92 - 10/97 93 -155 kW		**36-218080**	стандартная подвеска; с регулируемой подвеской
B3	**2.3 T5, 2.3 T5-R** 02/93 - 12/96 166 -184 kW		**36-218165**	стандартная подвеска
B3	**2.3 T5, 2.3 T5-R** 02/93 - 12/96 166 -184 kW		**36-218080**	стандартная подвеска; с регулируемой подвеской
B3	**2.5 AWD** 04/96 - 12/96 142 kW		**36-201044**	стандартная подвеска; с регулируемой подвеской
B3	**2.5 TDI** 08/95 - 12/96 103 kW		**36-218165**	стандартная подвеска
B3	**2.5 TDI** 08/95 - 12/96 103 kW		**36-218080**	стандартная подвеска; с регулируемой подвеской
B4	**2.0, 2.0 Turbo, 2.3, 2.3 T5, 2.3 T5 R, 2.3 T5-R, 2.3 Turbo R, 2.4 GLE, 2.5, 2.5 TDI** 09/92 - 10/97 93 -184 kW	**22-230959** **11-101314** SP	**19-029450**	стандартная подвеска; без регулируемой подвески
B4	**2.0, 2.0 Turbo, 2.3, 2.3 T5, 2.3 T5 R, 2.3 T5-R, 2.3 Turbo R, 2.4 GLE, 2.5, 2.5 TDI** 09/92 - 10/97 93 -184 kW	**22-230959** **11-101314** SP		стандартная подвеска; с регулируемой подвеской
B6 Sport	**2.0, 2.0 Turbo, 2.3, 2.3 T5, 2.3 T5 R, 2.3 T5-R, 2.3 Turbo R, 2.4 GLE, 2.5, 2.5 TDI** 09/92 - 10/97 93 -184 kW	22-235336 **11-101314** SP	**24-016407**	без регулируемой подвески
VOLVO 940 (944)				
B4	**2.0, 2.0 GL, 2.0 Turbo, 2.3, 2.3 Turbo, 2.4 D, 2.4 TD Intercooler, 2.4 Turbo Diesel** 08/90 - 12/94 60 -140 kW	**21-030543** *11-103622* SP	**19-019888**	без регулируемой подвески; мост с жесткой балкой
B4	**2.0, 2.0 GL, 2.0 Turbo, 2.3, 2.3 Turbo, 2.4 D, 2.4 TD Intercooler, 2.4 Turbo Diesel** 08/90 - 12/94 60 -140 kW	**21-030543** *11-103622* SP		с регулируемой подвеской; мост с жесткой балкой
B6 Sport	**2.0, 2.0 GL, 2.0 Turbo, 2.3, 2.3 Turbo, 2.4 D, 2.4 TD Intercooler, 2.4 Turbo Diesel** 08/90 - 12/94 60 -140 kW	**34-002926**	**24-012744**	без регулируемой подвески; мост с жесткой балкой

V

Пригодны для				
VOLVO				
VOLVO 940 (944)				
B6 Sport	**2.0, 2.0 GL, 2.0 Turbo, 2.3, 2.3 Turbo, 2.4 D, 2.4 TD Intercooler, 2.4 Turbo Diesel** 08/90 - 12/94 60 -140 kW	**34-002926**	**24-016629**	без регулируемой подвески; с независимой подвеской
VOLVO 940 Kombi (945)				
B4	**2.0, 2.0 GL, 2.0 Turbo, 2.3, 2.3 Turbo, 2.4 D, 2.4 TD Intercooler, 2.4 Turbo Diesel** 08/90 - 08/94 60 -140 kW	**21-030543** *11-103622* SP	**19-019888**	без регулируемой подвески; мост с жесткой балкой
B4	**2.0, 2.0 GL, 2.0 Turbo, 2.3, 2.3 Turbo, 2.4 D, 2.4 TD Intercooler, 2.4 Turbo Diesel** 08/90 - 08/94 60 -140 kW	**21-030543** *11-103622* SP		с регулируемой подвеской; мост с жесткой балкой
B6 Sport	**2.0, 2.0 GL, 2.0 Turbo, 2.3, 2.3 Turbo, 2.4 D, 2.4 TD Intercooler, 2.4 Turbo Diesel** 08/90 - 12/94 60 -140 kW	**34-002926**	**24-012744**	без регулируемой подвески; мост с жесткой балкой
B6 Sport	**2.0, 2.0 GL, 2.0 Turbo, 2.3, 2.3 Turbo, 2.4 D, 2.4 TD Intercooler, 2.4 Turbo Diesel** 08/90 - 08/94 60 -140 kW	**34-002926**	**24-016629**	без регулируемой подвески; с независимой подвеской
VOLVO 940 II (944)				
B4	**2.0, 2.0 GLT, 2.0 Turbo, 2.3, 2.3 ti, 2.3 Turbo, 2.4 TD Interc.** 08/94 - 10/98 85 -139 kW	**21-030543** *11-103622* SP	**19-019888**	без регулируемой подвески; мост с жесткой балкой
B4	**2.0, 2.0 GLT, 2.0 Turbo, 2.3, 2.3 ti, 2.3 Turbo, 2.4 TD Interc.** 08/94 - 10/98 85 -139 kW	**21-030543** *11-103622* SP		с регулируемой подвеской; мост с жесткой балкой
B4	**2.3 Turbo** 01/95 - 12/98 126 kW	**21-030543** *11-103622* SP	**19-019888**	без регулируемой подвески; мост с жесткой балкой
B4	**2.3 Turbo** 01/95 - 12/98 126 kW	**21-030543** *11-103622* SP		с регулируемой подвеской; мост с жесткой балкой
B6 Sport	**2.0, 2.0 GLT, 2.0 Turbo, 2.3, 2.3 Turbo, 2.4 TD Interc.** 08/94 - 10/98 85 -139 kW	**34-002926**	**24-012744**	без регулируемой подвески; мост с жесткой балкой
B6 Sport	**2.0, 2.0 GLT, 2.0 Turbo, 2.3, 2.3 Turbo** 08/94 - 10/98 85 -139 kW	**34-002926**	**24-016629**	без регулируемой подвески; с независимой подвеской
B6 Sport	**2.3 Turbo** 01/95 - 12/98 126 kW	**34-002926**	**24-012744**	без регулируемой подвески; мост с жесткой балкой
VOLVO 940 II универсал (945)				
B4	**2.0, 2.0 GLT, 2.0 Turbo, 2.3, 2.3 ti, 2.3 Turbo, 2.4 TD Interc.** 08/94 - 10/98 85 -139 kW	**21-030543** *11-103622* SP	**19-019888**	без регулируемой подвески; мост с жесткой балкой
B4	**2.0, 2.0 GLT, 2.0 Turbo, 2.3, 2.3 ti, 2.3 Turbo, 2.4 TD Interc.** 08/94 - 10/98 85 -139 kW	**21-030543** *11-103622* SP		с регулируемой подвеской; мост с жесткой балкой
B6 Sport	**2.0, 2.0 GLT, 2.0 Turbo, 2.3, 2.3 ti, 2.3 Turbo, 2.4 TD Interc.** 08/94 - 10/98 85 -139 kW	**34-002926**	**24-012744**	без регулируемой подвески; мост с жесткой балкой
B6 Sport	**2.0, 2.0 GLT, 2.0 Turbo, 2.3, 2.3 ti, 2.3 Turbo, 2.4 TD Interc.** 08/94 - 10/98 89 -139 kW	**34-002926**	**24-016629**	без регулируемой подвески; с независимой подвеской

V

Пригодны для			
VOLVO			
VOLVO 940 II универсал (945)			
B6 Sport **2.3** 08/90 - 12/94 85 kW	**34-002926**	**24-016629**	без регулируемой подвески; с независимой подвеской
VOLVO 960 (964)			
B4 **2.0, 2.4 TD Interc., 2.9** 08/90 - 07/94 85 -150 kW	**21-030543** *11-103622* SP		с регулируемой подвеской; многорычажная подвеска
B6 Sport **2.0, 2.9** 08/90 - 07/94 103 -150 kW	**34-002926**	**24-012744**	без регулируемой подвески
B6 Sport **2.0, 2.9** 08/90 - 07/94 103 -150 kW	**34-002926**	**24-016629**	без регулируемой подвески; с независимой подвеской
VOLVO 960 Kombi (965)			
B3 **2.4 TD Interc., 2.9** 08/90 - 07/94 85 -150 kW		*36-164301*	стандартная подвеска; без регулируемой подвески
B3 **2.4 TD Interc., 2.9** 08/90 - 07/94 85 -150 kW		**36-218844**	стандартная подвеска; Усиленное оснащение .; без регулируемой подвески
B4 **2.0, 2.4 TD Interc., 2.4 Tdi, 2.8, 2.9** 08/90 - 07/94 85 -150 kW	**21-030543** *11-103622* SP		с регулируемой подвеской; мост с жесткой балкой
B4 **2.0, 2.4 TD Interc., 2.4 Tdi, 2.8, 2.9** 08/90 - 07/94 85 -150 kW	**21-030543** *11-103622* SP	**19-019888**	без регулируемой подвески; мост с жесткой балкой
B6 Sport **2.0, 2.8, 2.9** 08/90 - 07/94 103 -150 kW	**34-002926**	**24-012744**	без регулируемой подвески
B6 Sport **2.0, 2.8, 2.9** 08/90 - 07/94 103 -150 kW	**34-002926**	**24-016629**	без регулируемой подвески; с независимой подвеской
VOLVO DUETT			
B6 Sport **1.8** 08/61 - 07/67 50 kW	**24-060196**		
VOLVO P 121			
B6 Sport **1.6, 1.8, 2.0** 05/59 - 01/69 44 -60 kW	**24-002837**	**24-002936**	
VOLVO P 122 S AMAZON			
B6 Sport **1.6, 1.8, 2.0** 05/59 - 05/71 59 -76 kW	**24-002837**	**24-002936**	
VOLVO P 122 S AMAZON универсал			
B6 Sport **1.8** 08/61 - 07/67 59 kW	**24-002837**		
VOLVO P 544			
B6 Sport **1.6, 1.8** 08/61 - 07/67 44 -61 kW	**24-060196**		
VOLVO P 1800			
B6 Sport **1.8, 1.8 S, 2.0 ES** 04/62 - 11/73 66 -91 kW	**24-002837**	**24-002936**	

V

Пригодны для			
VOLVO			
VOLVO P 2200 универсал			
B6 Sport	**1.8** 09/64 - 08/67 50 -63 kW	**24-002837**	**24-002936**

VOLVO (CHANGAN)			
VOLVO (CHANGAN) S40 (MS)			
B4	**2.0, 2.4, 2.5** 06/06 - 107 -162 kW	**22-112811** **22-112880**	**19-119526**
B6 Sport	**2.0, 2.4, 2.5** 06/06 - 107 -162 kW	**35-110736** **35-110743**	**24-196529**
B8	**2.0, 2.4, 2.5** 06/06 - 107 -162 kW	**35-110767** **35-110774**	**24-196550**
B14	**2.0, 2.4, 2.5** 06/06 - 107 -162 kW	**47-121225**	Обязанность, предусмотренная экспертизой VA: Глубина (экспертиза): 35-50 мм; Нагрузка оси до: 1100 кг HA: Глубина (экспертиза): 35-50 мм; Нагрузка оси до: 1090 кг
B16 PSS9	**2.0, 2.4, 2.5** 06/06 - 107 -162 kW	**48-121262**	Обязанность, предусмотренная экспертизой VA: Глубина (экспертиза): 35-50 мм; Нагрузка оси до: 1100 кг HA: Глубина (экспертиза): 35-50 мм; Нагрузка оси до: 1090 кг
VOLVO (CHANGAN) S80L			
B4	**2.0 T, 2.5** 03/09 - 147 -149 kW	**22-182869** **22-182876**	**19-170206**	без электронн. регулирования аморт. Силы; стандартная подвеска; спортивная подвеска; без регулируемой подвески
B6 Sport	**2.0 T, 2.5** 03/09 - 147 -149 kW	**35-144960** **35-144977**	**24-143639**	стандартная подвеска; без электронн. регулирования аморт. Силы; без регулируемой подвески
B8	**2.0 T, 2.5** 03/09 - 147 -149 kW	**35-144984** **35-144991**	**24-143646**	без электронн. регулирования аморт. Силы; без регулируемой подвески

VW			
VW AMAROK			
B4	**2.0 BiTDI, 2.0 BiTDI 4motion, 2.0 TDI, 2.0 TDI 4motion, 2.0 TSI** 09/10 - 90 -132 kW	**22-220554**	**19-220567**
B6 4600	**2.0 BiTDI, 2.0 BiTDI 4motion, 2.0 TDI, 2.0 TDI 4motion, 2.0 TSI** 09/10 - 90 -132 kW	**24-195690**	**24-195706**
VW BEETLE			
B1	**1.2 TSI, 1.4 TSI, 1.6 TDI, 2.0 TDI, 2.0 TSI, 2.5** 04/11 - 77 -147 kW		**12-224081**	HA: без шарикового подшибника
B4	**1.2 TSI, 1.4 TSI, 1.6 TDI, 2.0 TDI, 2.0 TSI, 2.5** 04/11 - 77 -147 kW	**22-183712**	**19-226323**	тип модели: 0N9 VA: Наружный диаметр передней амортизационной стойки шасси 50 мм HA: мост с жесткой балкой
B4	**1.2 TSI, 1.4 TSI, 1.6 TDI, 2.0 TDI, 2.0 TSI, 2.5** 04/11 - 77 -147 kW	**22-183712**	**19-226330**	тип модели: 04N VA: Наружный диаметр передней амортизационной стойки шасси 50 мм HA: многорычажная подвеска
B6 Sport	**1.2 TSI, 1.4 TSI, 1.6 TDI, 2.0 TDI, 2.0 TSI, 2.5** 04/11 - 77 -147 kW	**35-108177**	**24-222181**	тип модели: 0N9 VA: Øa: 55 мм HA: мост с жесткой балкой

V

Пригодны для				
VW				
VW BEETLE				
B6 Sport	**1.2 TSI, 1.4 TSI, 1.6 TDI, 2.0 TDI, 2.0 TSI, 2.5** 04/11 - 77 -147 kW	**35-108177**	**24-222198**	тип модели: 04N VA: Øa: 55 мм HA: многорычажная подвеска
B8	**1.2 TSI, 1.4 TSI, 1.6 TDI, 2.0 TDI, 2.0 TSI, 2.5** 04/11 - 77 -147 kW	**35-108191**	**24-222181**	тип модели: 0N9 VA: Øa: 55 мм HA: мост с жесткой балкой
B8	**1.2 TSI, 1.4 TSI, 1.6 TDI, 2.0 TDI, 2.0 TSI, 2.5** 04/11 - 77 -147 kW	**35-108191**	**24-222198**	тип модели: 04N VA: Øa: 55 мм HA: многорычажная подвеска
B14	**1.2 TSI, 1.4 TSI, 1.6 TDI, 2.0 TDI, 2.0 TSI, 2.5** 04/11 - 77 -147 kW	**47-158283**		Øa: 55 мм; Обязанность, предусмотренная экспертизой VA: Глубина (экспертиза): 20-30 мм; Нагрузка оси до: 1110 кг HA: Глубина (экспертиза): 10-30 мм; многорычажная подвеска; Нагрузка оси до: 870 кг
B16 PSS10	**1.2 TSI, 1.4 TSI, 1.6 TDI, 2.0 TDI, 2.0 TSI, 2.5** 04/11 - 77 -147 kW	**48-158176**		Øa: 55 мм; Обязанность, предусмотренная экспертизой VA: Глубина (экспертиза): 20-30 мм; Нагрузка оси до: 1110 кг HA: Глубина (экспертиза): 10-30 мм; многорычажная подвеска; Нагрузка оси до: 870 кг
B16 RC	**1.2 TSI, 1.4 TSI, 1.6 TDI, 2.0 TDI, 2.0 TSI, 2.5** 04/11 - 77 -147 kW	**14-230615** iRC **49-196849**		Øa: 55 мм; DCC должно быть остановлено; тип модели: G07, G08, G09, G11; Обязанность, предусмотренная экспертизой; многорычажная подвеска VA: Глубина (экспертиза): 20-40 мм; Нагрузка оси до: 1140 кг HA: Глубина (экспертиза): 20-40 мм; Нагрузка оси до: 1040 кг
VW BEETLE кабрио (5C7)				
B1	**1.2 TSI, 1.4 TSI, 1.6 TDI, 2.0 TDI, 2.0 TSI** 12/12 - 77 -147 kW		**12-224081**	HA: без шарикового подшибника
B4	**1.2 TSI, 1.4 TSI, 1.6 TDI, 2.0 TDI, 2.0 TSI** 12/12 - 77 -147 kW	**22-183712**	**19-226323**	тип модели: 0N9 VA: Наружный диаметр передней амортизационной стойки шасси 50 мм HA: мост с жесткой балкой
B4	**1.2 TSI, 1.4 TSI, 1.6 TDI, 2.0 TDI, 2.0 TSI** 12/12 - 77 -147 kW	**22-183712**	**19-226330**	тип модели: 04N VA: Наружный диаметр передней амортизационной стойки шасси 50 мм HA: многорычажная подвеска
B6 Sport	**1.2 TSI, 1.4 TSI, 1.6 TDI, 2.0 TDI, 2.0 TSI** 12/12 - 77 -147 kW	**35-108177**	**24-222181**	тип модели: 0N9 VA: Øa: 55 мм HA: мост с жесткой балкой
B6 Sport	**1.2 TSI, 1.4 TSI, 1.6 TDI, 2.0 TDI, 2.0 TSI** 12/12 - 77 -147 kW	**35-108177**	**24-222198**	тип модели: 04N VA: Øa: 55 мм HA: многорычажная подвеска
B8	**1.2 TSI, 1.4 TSI, 1.6 TDI, 2.0 TDI, 2.0 TSI** 12/12 - 77 -147 kW	**35-108191**	**24-222181**	тип модели: 0N9 VA: Øa: 55 мм HA: мост с жесткой балкой
B8	**1.2 TSI, 1.4 TSI, 1.6 TDI, 2.0 TDI, 2.0 TSI** 12/12 - 77 -147 kW	**35-108191**	**24-222198**	тип модели: 04N VA: Øa: 55 мм HA: многорычажная подвеска
B14	**1.2 TSI, 1.4 TSI, 1.6 TDI, 2.0 TDI, 2.0 TSI** 12/12 - 77 -147 kW	**47-158283**		Øa: 55 мм; Обязанность, предусмотренная экспертизой VA: Глубина (экспертиза): 20-30 мм; Нагрузка оси до: 1110 кг HA: Глубина (экспертиза): 10-30 мм; многорычажная подвеска; Нагрузка оси до: 880 кг
B16 PSS10	**1.2 TSI, 1.4 TSI, 1.6 TDI, 2.0 TDI, 2.0 TSI** 12/12 - 77 -147 kW	**48-158176**		Øa: 55 мм; Обязанность, предусмотренная экспертизой VA: Глубина (экспертиза): 20-30 мм; Нагрузка оси до: 1110 кг HA: Глубина (экспертиза): 10-30 мм; многорычажная подвеска; Нагрузка оси до: 880 кг

V

Пригодны для			

VW

VW BEETLE кабрио (5C7)

B16 RC	**1.2 TSI, 1.4 TSI, 1.6 TDI, 2.0 TDI, 2.0 TSI** 12/12 - 77 -147 kW	**14-230615** iRC **49-196849**		Øa: 55 мм; DCC должно быть остановлено; тип модели: G07, G08, G09, G11; Обязанность, предусмотренная экспертизой; многорычажная подвеска VA: Глубина (экспертиза): 20-40 мм; Нагрузка оси до: 1140 кг HA: Глубина (экспертиза): 20-40 мм; Нагрузка оси до: 880 кг

VW BORA (1J2)

B1	**1.4 16V, 1.6, 1.6 16V, 1.8, 1.8 T, 1.9 SDI, 1.9 TDI, 2.0, 2.3 V5** 10/98 - 05/05 50 -125 kW	**12-116966**	**12-117079**	VA: с шариковым подшибником HA: -> 12/01; -> CH.Nr.: 1J-Y-530 000; Материал: алюминий
B1	**1.4 16V, 1.6, 1.6 16V, 1.6 FSI, 1.8, 1.8 T, 1.9 SDI, 1.9 TDI, 2.0, 2.3 V5** 10/98 - 05/05 50 -132 kW	**12-116966**	**12-117840**	VA: с шариковым подшибником HA: 12/01 ->; CH.Nr.: 1J-Y-530 001 ->
B1	**1.8 4motion, 1.9 TDI 4motion, 2.0 4motion, 2.3 V5 4motion, 2.8 V6 4motion** 12/98 - 05/05 66 -150 kW	**12-116966**		VA: с шариковым подшибником
B3	**1.4 16V** 03/00 - 05/05 55 kW	**37-131432**		стандартная подвеска; с кондиционером
B3	**1.6, 1.6 16V, 1.6 FSI, 1.8, 1.8 T, 1.9 SDI, 2.0** 10/98 - 05/05 50 -132 kW	**37-131432**	**36-134137**	стандартная подвеска
B3	**1.6, 1.6 16V, 1.6 FSI, 1.8, 1.8 T, 1.9 TDI, 2.0, 2.3 V5** 10/98 - 05/05 66 -125 kW		**36-131297**	стандартная подвеска; Усиленное оснащение .
B3	**2.3 V5** 10/98 - 05/05 110 -125 kW	**37-155155**	**36-134137**	стандартная подвеска
B3	**1.9 TDI** 10/98 - 05/05 66 -110 kW	**37-131425**	**36-134137**	стандартная подвеска
B4	**1.4 16V, 1.6, 1.6 16V, 1.6 FSI, 1.8, 1.8 T, 1.9 SDI, 1.9 TDI, 2.0, 2.3 V5** 10/98 - 05/05 50 -132 kW	**22-045744** **11-103455** SP	**19-029429** **11-115755** SP	стандартная подвеска
B4	**1.4 16V, 1.6, 1.6 16V, 1.6 FSI, 1.8, 1.8 T, 1.9 SDI, 1.9 TDI, 2.0, 2.3 V5** 10/98 - 05/05 50 -132 kW	**22-045751** **11-103455** SP	**19-029177** **11-115755** SP	спортивная подвеска
B4	**1.4 16V, 1.6, 1.6 16V, 1.6 FSI, 1.8, 1.8 T, 1.9 SDI, 1.9 TDI, 2.0, 2.3 V5** 10/98 - 05/05 50 -132 kW	**22-045744** **11-103455** SP	**19-140032** **11-115755** SP	исполнение для плохих дорог
B4	**1.8 4motion, 1.9 TDI 4motion, 2.0 4motion, 2.3 V5 4motion, 2.8 V6 4motion** 12/98 - 05/05 66 -150 kW	**22-145550**		стандартная подвеска
B6 Sport	**1.4 16V, 1.6, 1.6 16V, 1.6 FSI, 1.8, 1.8 T, 1.9 SDI, 1.9 TDI, 2.0, 2.3 V5** 10/98 - 05/05 50 -132 kW	**35-044079**	**24-026239** **11-115755** SP	VA: однотрубный Upside Down
B6 Sport	**1.8 4motion, 1.9 TDI 4motion, 2.0 4motion, 2.3 V5 4motion, 2.8 V6 4motion** 12/98 - 05/05 66 -150 kW	**35-046370**	**24-060349**	
B8	**1.4 16V, 1.6, 1.6 16V, 1.6 FSI, 1.8, 1.8 T, 1.9 SDI, 1.9 TDI, 2.0, 2.3 V5** 10/98 - 05/05 50 -132 kW	**35-044086**	**24-026246** **11-115755** SP	VA: однотрубный Upside Down
B8	**1.8 4motion, 1.9 TDI 4motion, 2.0 4motion, 2.3 V5 4motion, 2.8 V6 4motion** 12/98 - 05/05 66 -150 kW	**35-046387**	**24-060356**	
B10	**1.4 16V, 1.6, 1.6 16V, 1.6 FSI, 1.8, 1.8 T, 1.9 SDI, 1.9 TDI, 2.0, 2.3 V5** 10/98 - 05/05 50 -132 kW	*46-111890*		Обязанность, предусмотренная экспертизой VA: Глубина (экспертиза): 55 мм; Нагрузка оси до: 980 кг HA: Глубина (экспертиза): 40 мм

V

Пригодны для			
VW			
VW BORA (1J2)			
B10	**1.4 16V, 1.6, 1.6 16V, 1.6 FSI, 1.8, 1.8 T, 1.9 SDI, 1.9 TDI, 2.0, 2.3 V5** 10/98 - 05/05 50 -132 kW	*46-111906*	Обязанность, предусмотренная экспертизой VA: Глубина (экспертиза): 55 мм; Нагрузка оси от: 981 кг HA: Глубина (экспертиза): 40 мм
B12 PK	**1.4 16V, 1.6, 1.6 16V, 1.6 FSI** 10/98 - 05/05 55 -81 kW	**46-180360**	Обязанность, предусмотренная экспертизой VA: Глубина (экспертиза): 30 мм; Нагрузка оси до: 930 кг HA: без регулируемой подвески; Глубина (экспертиза): 30 мм; Нагрузка оси до: 960 кг
B12 PK	**1.8, 1.9 SDI, 2.0** 10/98 - 05/05 50 -92 kW	**46-180377**	Обязанность, предусмотренная экспертизой VA: Глубина (экспертиза): 30 мм; Нагрузка оси до: 970 кг HA: без регулируемой подвески; Глубина (экспертиза): 30 мм; Нагрузка оси до: 960 кг
B12 PK	**1.8 4motion, 1.9 TDI 4motion, 2.0 4motion** 02/99 - 05/05 66 -110 kW	**46-180193**	Обязанность, предусмотренная экспертизой VA: Глубина (экспертиза): 30 мм; Нагрузка оси до: 1030 кг HA: без регулируемой подвески; Глубина (экспертиза): 30 мм; Нагрузка оси до: 1120 кг
B12 PK	**1.8 T** 05/00 - 05/05 110 -132 kW	**46-180384**	Обязанность, предусмотренная экспертизой VA: Глубина (экспертиза): 30 мм; Нагрузка оси до: 1000 кг HA: без регулируемой подвески; Глубина (экспертиза): 30 мм; Нагрузка оси до: 960 кг
B12 PK	**1.9 TDI** 10/98 - 06/01 66 -81 kW	**46-180377**	Обязанность, предусмотренная экспертизой; механическая КПП VA: Глубина (экспертиза): 30 мм; Нагрузка оси до: 970 кг HA: без регулируемой подвески; Глубина (экспертиза): 30 мм; Нагрузка оси до: 960 кг
B12 PK	**1.9 TDI** 10/98 - 06/01 66 -81 kW	**46-180384**	Обязанность, предусмотренная экспертизой; АКПП VA: Глубина (экспертиза): 30 мм; Нагрузка оси до: 1000 кг HA: без регулируемой подвески; Глубина (экспертиза): 30 мм; Нагрузка оси до: 960 кг
B12 PK	**1.9 TDI 4motion, 2.3 V5 4motion, 2.8 V6 4motion** 12/98 - 05/05 66 -150 kW	**46-180209**	Обязанность, предусмотренная экспертизой VA: Глубина (экспертиза): 30 мм; Нагрузка оси до: 1050 кг HA: без регулируемой подвески; Глубина (экспертиза): 30 мм; Нагрузка оси до: 1120 кг
B12 PK	**1.9 TDI, 2.3 V5** 10/98 - 05/05 74 -110 kW	**46-180384**	Обязанность, предусмотренная экспертизой; механическая КПП VA: Глубина (экспертиза): 30 мм; Нагрузка оси до: 1000 кг HA: без регулируемой подвески; Глубина (экспертиза): 30 мм; Нагрузка оси до: 960 кг
B12 PK	**1.9 TDI, 2.3 V5** 10/98 - 05/05 74 -110 kW	**46-180391**	Обязанность, предусмотренная экспертизой; АКПП VA: Глубина (экспертиза): 30 мм; Нагрузка оси до: 1050 кг HA: без регулируемой подвески; Глубина (экспертиза): 30 мм; Нагрузка оси до: 960 кг
B12 PK	**1.9 TDI, 2.3 V5** 10/00 - 05/05 96 -125 kW	**46-180391**	Обязанность, предусмотренная экспертизой; механическая КПП VA: Глубина (экспертиза): 30 мм; Нагрузка оси до: 1050 кг HA: без регулируемой подвески; Глубина (экспертиза): 30 мм; Нагрузка оси до: 960 кг
B12 SL	**1.4 16V, 1.6, 1.6 16V, 1.6 FSI, 1.8, 1.8 T, 1.9 SDI, 1.9 TDI, 2.0** 10/98 - 05/05 50 -132 kW	**46-180308**	Обязанность, предусмотренная экспертизой VA: Глубина (экспертиза): 45-50 мм; Нагрузка оси до: 950 кг HA: без регулируемой подвески; Глубина (экспертиза): 30-35 мм; Нагрузка оси до: 1000 кг
B12 SL	**1.8, 1.8 T, 1.9 TDI, 2.0, 2.3 V5** 10/98 - 05/05 66 -132 kW	**46-180315**	Обязанность, предусмотренная экспертизой VA: Глубина (экспертиза): 25-30 мм; Нагрузка оси до: 1000 кг HA: без регулируемой подвески; Глубина (экспертиза): 30-35 мм; Нагрузка оси до: 1000 кг
B14	**1.4 16V, 1.6, 1.6 16V, 1.6 FSI, 1.8, 1.8 T, 1.9 SDI, 1.9 TDI, 2.0, 2.3 V5, 2.8 VR6** 11/98 - 07/05 50 -147 kW	**47-124851**	Для некоторых типов шин необходимы дистанционные шайбы; Обязанность, предусмотренная экспертизой VA: Глубина (экспертиза): 25-45 мм; Нагрузка оси до: 1060 кг HA: Глубина (экспертиза): 20-40 мм; Нагрузка оси до: 1010 кг

V

Пригодны для				
VW				
VW BORA (1J2)				
B14	**1.8 4motion, 1.9 TDI 4motion, 2.0 4motion, 2.3 V5 4motion, 2.8 V6 4motion** 12/98 - 05/05 66 -150 kW	**47-080416**		Для некоторых типов шин необходимы дистанционные шайбы; Обязанность, предусмотренная экспертизой VA: Глубина (экспертиза): 30-50 мм; Нагрузка оси до: 1110 кг HA: Глубина (экспертиза): 30-50 мм; Нагрузка оси до: 1080 кг
B16 PSS9	**1.4 16V, 1.6, 1.6 16V, 1.6 FSI, 1.8, 1.8 T, 1.9 SDI, 1.9 TDI, 2.0, 2.3 V5, 2.8 VR6** 11/98 - 07/05 50 -147 kW	**48-080651**		Для некоторых типов шин необходимы дистанционные шайбы; Обязанность, предусмотренная экспертизой VA: Глубина (экспертиза): 25-45 мм; Нагрузка оси до: 1060 кг HA: Глубина (экспертиза): 25-45 мм; Нагрузка оси до: 1010 кг
B16 PSS9	**1.8 4motion, 1.9 TDI 4motion, 2.0 4motion, 2.3 V5 4motion, 2.8 V6 4motion** 12/98 - 05/05 66 -150 kW	**48-080422**		Для некоторых типов шин необходимы дистанционные шайбы; Обязанность, предусмотренная экспертизой VA: Глубина (экспертиза): 30-50 мм; Нагрузка оси до: 1110 кг HA: Глубина (экспертиза): 30-50 мм; Нагрузка оси до: 1080 кг
VW BORA универсал (1J6)				
B1	**1.4 16V, 1.6, 1.6 16V, 1.8 T, 1.9 TDI, 2.0, 2.3 V5, 2.8 VR6** 03/00 - 12/01 55 -150 kW	**12-116966**	**12-117079**	-> CH.Nr.: 1J-Y-530 000 VA: с шариковым подшибником HA: без шарикового подшибника; Материал: резина/металл; Материал: алюминий
B1	**1.4 16V, 1.6, 1.6 16V, 1.6 FSI, 1.8 T, 1.9 TDI, 2.0, 2.3 V5** 12/01 - 05/05 55 -132 kW	**12-116966**	**12-117840**	CH.Nr.: 1J-Y-530 001 -> VA: с шариковым подшибником HA: без шарикового подшибника
B1	**1.8 4motion, 1.9 TDI 4motion, 2.0 4motion, 2.3 V5 4motion, 2.8 V6 4motion** 05/99 - 05/05 74 -150 kW	**12-116966**		VA: с шариковым подшибником
B3	**1.4 16V** 09/01 - 05/05 55 kW	**37-131432**		стандартная подвеска; с кондиционером
B3	**1.6, 1.6 16V, 1.6 FSI, 2.0** 05/99 - 05/05 74 -85 kW	**37-134129**	**36-131297**	стандартная подвеска
B3	**1.6, 1.6 16V, 1.6 FSI, 1.8 T, 1.9 TDI, 2.0** 05/99 - 05/05 66 -132 kW		**36-155101**	стандартная подвеска; Усиленное оснащение .
B3	**1.8 4motion, 1.9 TDI 4motion, 2.0 4motion, 2.3 V5 4motion, 2.8 V6 4motion** 05/99 - 05/05 74 -150 kW		**36-237265**	стандартная подвеска
B3	**1.8 T, 1.9 TDI, 2.3 V5, 2.8 VR6** 03/00 - 05/05 66 -150 kW	**37-131425**	**36-131297**	стандартная подвеска
B4	**1.4 16V, 1.6, 1.6 16V, 1.6 FSI, 1.8 T, 1.9 TDI, 2.0, 2.3 V5, 2.8 VR6** 03/00 - 05/05 55 -150 kW	**22-045744** **11-103455** SP	**19-068633** **11-115755** SP	стандартная подвеска
B4	**1.4 16V, 1.6, 1.6 16V, 1.6 FSI, 1.8 T, 1.9 TDI, 2.0, 2.3 V5, 2.8 VR6** 03/00 - 05/05 55 -150 kW	**22-045751** **11-103455** SP		спортивная подвеска
B4	**1.4 16V, 1.6, 1.6 16V, 1.6 FSI, 1.8 T, 1.9 TDI, 2.0, 2.3 V5, 2.8 VR6** 03/00 - 05/05 55 -150 kW	**22-045744** **11-103455** SP	**19-140032** **11-115755** SP	исполнение для плохих дорог
B4	**1.8 4motion, 1.9 TDI 4motion, 2.0 4motion, 2.3 V5 4motion, 2.8 V6 4motion** 05/99 - 05/05 74 -150 kW	**22-145550**		стандартная подвеска
B6 Sport	**1.4 16V, 1.6, 1.6 16V, 1.6 FSI, 1.8 T, 1.9 TDI, 2.0, 2.3 V5, 2.8 VR6** 03/00 - 05/05 55 -150 kW	**35-044079**	**24-064095** **11-115755** SP	VA: однотрубный Upside Down
B6 Sport	**1.8 4motion, 1.9 TDI 4motion, 2.0 4motion, 2.3 V5 4motion, 2.8 V6 4motion** 05/99 - 05/05 74 -150 kW	**35-046370**	**24-060349**	

V

Пригодны для				
VW				
VW BORA универсал (1J6)				
B8	**1.4 16V, 1.6, 1.6 16V, 1.6 FSI, 1.8 T, 1.9 TDI, 2.0, 2.3 V5, 2.8 VR6** 03/00 - 05/05 55 -150 kW	**35-044086**	**24-064101** **11-115755** SP	VA: однотрубный Upside Down
B8	**1.8 4motion, 1.9 TDI 4motion, 2.0 4motion, 2.3 V5 4motion, 2.8 V6 4motion** 05/99 - 05/05 74 -150 kW	**35-046387**	**24-060356**	
B10	**1.4 16V, 1.6, 1.6 16V, 1.6 FSI, 1.8 T, 1.9 TDI, 2.0, 2.3 V5, 2.8 VR6** 03/00 - 05/05 55 -150 kW	*46-111944*		Обязанность, предусмотренная экспертизой VA: Глубина (экспертиза): 55 мм; Нагрузка оси до: 980 кг HA: Глубина (экспертиза): 40 мм
B10	**1.4 16V, 1.6, 1.6 16V, 1.6 FSI, 1.8 T, 1.9 TDI, 2.0, 2.3 V5, 2.8 VR6** 03/00 - 05/05 55 -150 kW	*46-111937*		Обязанность, предусмотренная экспертизой VA: Глубина (экспертиза): 55 мм; Нагрузка оси до: 1020 кг; Нагрузка оси от: 981 кг HA: Глубина (экспертиза): 40 мм
B12 PK	**1.4 16V, 1.6, 1.6 16V, 1.6 FSI** 02/00 - 05/05 55 -81 kW	**46-180407**		Обязанность, предусмотренная экспертизой VA: Глубина (экспертиза): 30 мм; Нагрузка оси до: 930 кг HA: без регулируемой подвески; Глубина (экспертиза): 30 мм; Нагрузка оси до: 1020 кг
B12 PK	**1.8 4motion, 1.9 TDI 4motion, 2.0 4motion** 05/99 - 05/05 74 -110 kW	**46-180193**		Обязанность, предусмотренная экспертизой VA: Глубина (экспертиза): 30 мм; Нагрузка оси до: 1030 кг HA: без регулируемой подвески; Глубина (экспертиза): 30 мм; Нагрузка оси до: 1120 кг
B12 PK	**1.8 T** 05/00 - 05/05 110 -132 kW	**46-180421**		Обязанность, предусмотренная экспертизой VA: Глубина (экспертиза): 30 мм; Нагрузка оси до: 1000 кг HA: без регулируемой подвески; Глубина (экспертиза): 30 мм; Нагрузка оси до: 1020 кг
B12 PK	**2.0** 05/99 - 05/05 85 kW	**46-180414**		Обязанность, предусмотренная экспертизой VA: Глубина (экспертиза): 30 мм; Нагрузка оси до: 970 кг HA: без регулируемой подвески; Глубина (экспертиза): 30 мм; Нагрузка оси до: 1020 кг
B12 PK	**1.9 TDI** 05/99 - 05/05 66 -81 kW	**46-180421**		Обязанность, предусмотренная экспертизой; АКПП VA: Глубина (экспертиза): 30 мм; Нагрузка оси до: 1000 кг HA: без регулируемой подвески; Глубина (экспертиза): 30 мм; Нагрузка оси до: 1020 кг
B12 PK	**1.9 TDI** 05/99 - 05/05 66 -81 kW	**46-180414**		Обязанность, предусмотренная экспертизой; механическая КПП VA: Глубина (экспертиза): 30 мм; Нагрузка оси до: 970 кг HA: без регулируемой подвески; Глубина (экспертиза): 30 мм; Нагрузка оси до: 1020 кг
B12 PK	**1.9 TDI, 2.3 V5** 05/99 - 05/05 74 -110 kW	**46-180438**		Обязанность, предусмотренная экспертизой; АКПП VA: Глубина (экспертиза): 30 мм; Нагрузка оси до: 1050 кг HA: без регулируемой подвески; Глубина (экспертиза): 30 мм; Нагрузка оси до: 1020 кг
B12 PK	**1.9 TDI, 2.3 V5** 05/99 - 05/05 74 -110 kW	**46-180421**		Обязанность, предусмотренная экспертизой; механическая КПП VA: Глубина (экспертиза): 30 мм; Нагрузка оси до: 1000 кг HA: без регулируемой подвески; Глубина (экспертиза): 30 мм; Нагрузка оси до: 1020 кг
B12 PK	**1.9 TDI 4motion, 2.3 V5 4motion, 2.8 V6 4motion** 05/99 - 05/05 74 -150 kW	**46-180209**		Обязанность, предусмотренная экспертизой VA: Глубина (экспертиза): 30 мм; Нагрузка оси до: 1050 кг HA: без регулируемой подвески; Глубина (экспертиза): 30 мм; Нагрузка оси до: 1120 кг
B12 PK	**1.9 TDI, 2.3 V5** 10/00 - 05/05 96 -125 kW	**46-180438**		Обязанность, предусмотренная экспертизой; механическая КПП VA: Глубина (экспертиза): 30 мм; Нагрузка оси до: 1050 кг HA: без регулируемой подвески; Глубина (экспертиза): 30 мм; Нагрузка оси до: 1020 кг
VW CADDY I (14)				
B1	**1.5, 1.6, 1.6 D, 1.8** 08/82 - 07/92 40 -70 kW	**12-117369**		VA: Материал: резина/металл; с распорной втулкой

V

Пригодны для				
VW				
VW CADDY I (14)				
B3	**1.5, 1.6, 1.8** 08/82 - 07/92 51 -70 kW	**36-134199**		стандартная подвеска; Усиленное оснащение .
B3	**1.6 D** 08/82 - 07/92 40 kW	**36-134199**		стандартная подвеска
B3 BF	**1.5, 1.6, 1.6 D, 1.8** 08/82 - 07/92 40 -70 kW		**39-202413**	HA: параболическая рессора с нижней рессорой
B4	**1.5, 1.6, 1.6 D, 1.8** 08/82 - 07/92 40 -70 kW	i.V. **21-030338** **11-101291** SP		VA: Только для винтовых подвесок
B6 Sport	**1.5, 1.6, 1.6 D, 1.8** 08/82 - 07/92 40 -70 kW	i.V. **34-001370**	**24-027618** OIO	VA: Только для винтовых подвесок
B8	**1.5, 1.6, 1.6 D, 1.8** 08/82 - 07/92 40 -70 kW	i.V. **34-001370**	**24-027618** OIO	VA: Только для винтовых подвесок
VW CADDY II универсал (9K9B)				
B1	**1.4, 1.4 16V, 1.6, 1.7 SDI, 1.9 D, 1.9 SDI, 1.9 TDI** 11/95 - 01/04 42 -66 kW	**12-117659**		VA: с шариковым подшибником
B2	**1.4, 1.4 16V, 1.6, 1.7 SDI, 1.9 D, 1.9 SDI, 1.9 TDI** 11/95 - 01/04 42 -66 kW	**17-104029** **11-101307** SP	**15-106384** OIO	
B3	**1.4, 1.4 16V, 1.6, 1.7 SDI, 1.9 D, 1.9 SDI, 1.9 TDI** 11/95 - 01/04 42 -66 kW	**36-203130**		стандартная подвеска
B4	**1.4, 1.4 16V, 1.6, 1.7 SDI, 1.9 D, 1.9 SDI, 1.9 TDI** 11/95 - 01/04 42 -66 kW	**22-044761** **11-101307** SP	**19-106397** OIO	
VW CADDY II фургон (9K9A)				
B1	**1.4, 1.7 SDI, 1.9 D, 1.9 SDI, 1.9 TDI, 60 1.4, 75 1.6** 11/95 - 01/04 42 -66 kW	**12-117659**		VA: с шариковым подшибником
B2	**1.4, 1.7 SDI, 1.9 D, 1.9 SDI, 1.9 TDI, 60 1.4, 75 1.6** 11/95 - 01/04 42 -66 kW	**17-104029** **11-101307** SP	**15-106384** OIO	
B3	**1.4, 75 1.6** 11/95 - 01/04 55 kW	**36-203130**	**36-134250**	стандартная подвеска
B3	**1.7 SDI, 1.9 D, 1.9 SDI, 1.9 TDI** 11/95 - 01/04 42 -66 kW	**36-203130**	**36-131297**	стандартная подвеска
B4	**1.4, 1.7 SDI, 1.9 D, 1.9 SDI, 1.9 TDI, 60 1.4, 75 1.6** 11/95 - 01/04 42 -66 kW	**22-044761** **11-101307** SP	**19-106397** OIO	
VW CADDY II пикап (9U7)				
B1	**1.6, 1.9 D** 06/96 - 12/00 47 -55 kW	**12-117659**		VA: с шариковым подшибником
B2	**1.6, 1.9 D** 06/96 - 12/00 47 -55 kW	**17-104029** **11-101307** SP		
B3	**1.6, 1.9 D** 06/96 - 12/00 47 -55 kW	**36-213962**	i.V.	стандартная подвеска

V

Пригодны для				
VW				
VW CADDY II пикап (9U7)				
B4	**1.6, 1.9 D** 06/96 - 12/00 47 -55 kW	**22-044761** **11-101307** SP		
VW CADDY III универсал (2KB, 2KJ)				
B1	**1.2 TSI, 1.4, 1.4 16V, 1.6, 1.6 TDI, 1.9 TDI, 2.0 SDI, 2.0 TDI, 2.0 TDI 16V** 09/07 - 48 -125 kW	**12-224074**		VA: с шариковым подшибником
B3	**1.2 TSI, 1.4, 1.4 16V, 1.6** 04/04 - 55 -77 kW	**37-148102**		стандартная подвеска
B3	**1.2 TSI, 1.4, 1.4 16V, 1.6** 04/04 - 55 -77 kW	**37-148119**		стандартная подвеска; Усиленное оснащение .
B3	**1.6 TDI, 1.9 TDI, 2.0 SDI, 2.0 TDI, 2.0 TDI 16V** 09/07 - 48 -125 kW	**37-148119**		стандартная подвеска
B4	**1.2 TSI, 1.4, 1.4 16V, 1.6, 1.6 TDI, 1.9 TDI, 2.0 SDI, 2.0 TDI, 2.0 TDI 16V** 09/07 - 48 -125 kW	**22-131607** **11-103455** SP	**19-142449** OIO	стандартная подвеска VA: Øa: 50 мм; тип модели: G02
B4	**1.2 TSI, 1.4, 1.4 16V, 1.6, 1.6 TDI, 1.9 TDI, 2.0 SDI, 2.0 TDI, 2.0 TDI 16V** 09/07 - 48 -125 kW	**22-131614** **11-103455** SP	**19-142449** OIO	стандартная подвеска VA: Øa: 55 мм; тип модели: G07,G08
B4	**1.2 TSI, 1.4, 1.4 16V, 1.6, 1.6 BiFuel, 1.6 TDI, 1.9 TDI, 2.0 EcoFuel, 2.0 SDI, 2.0 TDI, 2.0 TDI 16V** 09/07 - 48 -125 kW	**22-139184** **11-103455** SP	**19-142449** OIO	спортивная подвеска VA: Øa: 50 мм; тип модели: G02
B4	**1.2 TSI, 1.4, 1.4 16V, 1.6, 1.6 BiFuel, 1.6 TDI, 1.9 TDI, 2.0 EcoFuel, 2.0 SDI, 2.0 TDI, 2.0 TDI 16V** 09/07 - 48 -125 kW	**22-139191** **11-103455** SP	**19-142449** OIO	спортивная подвеска VA: Øa: 55 мм; тип модели: G07,G08
B4	**1.6 BiFuel, 2.0 EcoFuel** 04/06 - 75 -80 kW	**22-131607** **11-103455** SP		стандартная подвеска VA: Øa: 50 мм; тип модели: G02
B4	**1.6 BiFuel, 2.0 EcoFuel** 04/06 - 75 -80 kW	**22-131614** **11-103455** SP		стандартная подвеска VA: Øa: 55 мм; тип модели: G07,G08
B6 Sport	**1.2 TSI, 1.4, 1.4 16V, 1.6, 1.6 BiFuel, 1.6 TDI, 1.9 TDI, 2.0 EcoFuel, 2.0 SDI, 2.0 TDI, 2.0 TDI 16V** 09/07 - 48 -125 kW	**35-113751**	**24-202633** OIO	стандартная подвеска VA: Øa: 50 мм
B6 Sport	**1.2 TSI, 1.4, 1.4 16V, 1.6, 1.6 BiFuel, 1.6 TDI, 1.9 TDI, 2.0 EcoFuel, 2.0 SDI, 2.0 TDI, 2.0 TDI 16V** 09/07 - 48 -125 kW	**35-108177**	**24-202633** OIO	стандартная подвеска VA: Øa: 55 мм
B8	**1.2 TSI, 1.4, 1.4 16V, 1.6, 1.6 BiFuel, 1.6 TDI, 1.9 TDI, 2.0 EcoFuel, 2.0 SDI, 2.0 TDI, 2.0 TDI 16V** 09/07 - 48 -125 kW	**35-113768**	**24-202633** OIO	стандартная подвеска VA: Øa: 50 мм
B8	**1.2 TSI, 1.4, 1.4 16V, 1.6, 1.6 BiFuel, 1.6 TDI, 1.9 TDI, 2.0 EcoFuel, 2.0 SDI, 2.0 TDI, 2.0 TDI 16V** 09/07 - 48 -125 kW	**35-108191**	**24-202633** OIO	стандартная подвеска VA: Øa: 55 мм
VW CADDY III фургон (2KA, 2KH, 2CA, 2CH)				
B1	**1.4, 1.4 16V, 1.6, 1.6 TDI, 1.9 TDI, 2.0 SDI, 2.0 TDI, 2.0 TDI 16V** 03/04 - 51 -125 kW	**12-224074**		VA: с шариковым подшибником
B3	**1.4, 1.4 16V, 1.6** 03/04 - 55 -75 kW	**37-148102**		стандартная подвеска

Пригодны для				
VW				
VW CADDY III фургон (2KA, 2KH, 2CA, 2CH)				
B3	**1.4, 1.4 16V, 1.6** 03/04 - 55 -75 kW	**37-148119**		стандартная подвеска; Усиленное оснащение .
B3	**1.6 TDI, 1.9 TDI, 2.0 SDI, 2.0 TDI, 2.0 TDI 16V** 09/07 - 51 -125 kW	**37-148119**		стандартная подвеска
B4	**1.2 TSI, 1.4, 1.4 16V, 1.6, 1.6 TDI, 1.9 TDI, 2.0 SDI, 2.0 TDI, 2.0 TDI 16V** 09/07 - 51 -125 kW	**22-131607** **11-103455** SP	**19-142449**	стандартная подвеска VA: Øa: 50 мм; тип модели: G02
B4	**1.2 TSI, 1.4, 1.4 16V, 1.6, 1.6 TDI, 1.9 TDI, 2.0 SDI, 2.0 TDI, 2.0 TDI 16V** 09/07 - 51 -125 kW	**22-131614** **11-103455** SP	**19-142449**	стандартная подвеска VA: Øa: 55 мм; тип модели: G07,G08
B4	**1.2 TSI, 1.4, 1.4 16V, 1.6, 1.6 BiFuel, 1.6 TDI, 1.9 TDI, 2.0 EcoFuel, 2.0 SDI, 2.0 TDI, 2.0 TDI 16V** 09/07 - 51 -125 kW	**22-139184** **11-103455** SP	**19-142449**	спортивная подвеска VA: Øa: 50 мм; тип модели: G02
B4	**1.2 TSI, 1.4, 1.4 16V, 1.6, 1.6 BiFuel, 1.6 TDI, 1.9 TDI, 2.0 EcoFuel, 2.0 SDI, 2.0 TDI, 2.0 TDI 16V** 09/07 - 51 -125 kW	**22-139191** **11-103455** SP	**19-142449**	спортивная подвеска VA: Øa: 55 мм; тип модели: G07,G08
B4	**1.6 BiFuel, 2.0 EcoFuel** 04/06 - 75 -80 kW	**22-131607** **11-103455** SP		стандартная подвеска VA: Øa: 50 мм; тип модели: G02
B4	**1.6 BiFuel, 2.0 EcoFuel** 04/06 - 75 -80 kW	**22-131614** **11-103455** SP		стандартная подвеска VA: Øa: 55 мм; тип модели: G07,G08
B6 Sport	**1.2 TSI, 1.4, 1.4 16V, 1.6, 1.6 BiFuel, 1.6 TDI, 1.9 TDI, 2.0 EcoFuel, 2.0 SDI, 2.0 TDI, 2.0 TDI 16V** 09/07 - 51 -125 kW	**35-113751**	**24-202633**	стандартная подвеска VA: Øa: 50 мм
B6 Sport	**1.2 TSI, 1.4, 1.4 16V, 1.6, 1.6 BiFuel, 1.6 TDI, 1.9 TDI, 2.0 EcoFuel, 2.0 SDI, 2.0 TDI, 2.0 TDI 16V** 09/07 - 51 -125 kW	**35-108177**	**24-202633**	стандартная подвеска VA: Øa: 55 мм
B8	**1.2 TSI, 1.4, 1.4 16V, 1.6, 1.6 BiFuel, 1.6 TDI, 1.9 TDI, 2.0 EcoFuel, 2.0 SDI, 2.0 TDI, 2.0 TDI 16V** 09/07 - 51 -125 kW	**35-113768**	**24-202633**	спортивная подвеска VA: Øa: 50 мм
B8	**1.2 TSI, 1.4, 1.4 16V, 1.6, 1.6 BiFuel, 1.6 TDI, 1.9 TDI, 2.0 EcoFuel, 2.0 SDI, 2.0 TDI, 2.0 TDI 16V** 09/07 - 51 -125 kW	**35-108191**	**24-202633**	спортивная подвеска VA: Øa: 55 мм
VW CITYGOLF				
B4	**1.3, 1.4, 1.6, 1.8** 01/81 - 08/09 44 -92 kW	**22-224668** **11-101307** SP	**19-019550** **11-101345** SP	
VW CORRADO (53I)				
B1	**1.8 16V, 1.8 G60, 2.0 i, 2.0 i 16V, 2.9 VR6** 09/88 - 12/95 85 -140 kW	**12-116775**	**12-117239**	VA: Øi: 14 мм; Øa: 126 мм; Материал: резина/металл; с шариковым подшибником HA: без шарикового подшибника
B3	**1.8 16V, 1.8 G60, 2.0 i, 2.0 i 16V, 2.9 VR6** 09/88 - 12/95 85 -140 kW	**36-160563**		стандартная подвеска
B4	**1.8 16V, 1.8 G60, 2.0 i, 2.0 i 16V, 2.9 VR6** 09/88 - 12/95 85 -140 kW	**22-045027** **11-101291** SP	**19-019963** **11-101352** SP	Только для машин с составной опорой (VW)
B4	**1.8 16V, 1.8 G60, 2.0 i, 2.0 i 16V** 09/88 - 12/95 85 -118 kW	**22-041234** **11-101291** SP	**19-019963** **11-101352** SP	Только для машин с цельной опорой (VW)

V

Пригодны для				
VW				
VW CORRADO (53I)				
B6 Sport	**1.8 16V, 1.8 G60, 2.0 i 16V** 09/88 - 12/95 100 -118 kW	*35-002147*	**24-014175** **11-101352** SP	Только для машин с цельной опорой (VW)
B6 Sport	**1.8 G60** 06/93 - 09/93 118 kW	**35-043911**	**24-014175** **11-101352** SP	Только для машин с составной опорой (VW); однотрубная система
B6 Sport	**2.0 i, 2.0 i 16V** 06/93 - 12/95 85 -100 kW	**35-043911**	**24-014175** **11-101352** SP	Только для машин с составной опорой (VW); однотрубная система
B6 Sport	**2.9 VR6** 08/91 - 12/95 140 kW	**35-043911**	**24-015295** **11-101352** SP	однотрубная система
B6 Sport	**2.9 VR6** 08/91 - 12/95 140 kW	**35-043911** **11-101291** SP	**24-015295** **11-101352** SP	двухтрубная система
B8	**1.8 16V, 1.8 G60, 2.0 i, 2.0 i 16V, 2.9 VR6** 09/88 - 12/95 85 -140 kW	*35-003878*	**24-015530** **11-101352** SP	Только для машин с цельной опорой (VW)
B8	**2.0 i, 2.0 i 16V** 08/91 - 12/95 85 -100 kW	**35-043928**	**24-015530** **11-101352** SP	Только для машин с составной опорой (VW); однотрубная система
B8	**2.9 VR6** 08/91 - 12/95 140 kW	**35-043928**	**24-015530**	Только для машин с составной опорой (VW); однотрубная система
B8	**2.9 VR6** 08/91 - 12/95 140 kW	**11-101291** SP	**24-015530**	Только для машин с составной опорой (VW); двухтрубная система
B8	**2.9 VR6** 08/91 - 12/95 140 kW	*22-233677*		Страна-производитель укоротить на; Только для машин с цельной опорой (VW)
B12 PK	**1.8 16V, 1.8 G60, 2.0 i, 2.0 i 16V, 2.9 VR6** 09/88 - 12/95 85 -140 kW	**46-190093**		Только для машин с цельной опорой (VW); Обязанность, предусмотренная экспертизой VA: Глубина (экспертиза): 25-30 мм; Нагрузка оси до: 950 кг HA: Глубина (экспертиза): 25 мм; Нагрузка оси до: 710 кг
B12 PK	**1.8 16V, 1.8 G60, 2.0 i, 2.0 i 16V, 2.9 VR6** 09/88 - 12/95 85 -140 kW	**46-190109**		Только для машин с составной опорой (VW); Обязанность, предусмотренная экспертизой VA: Глубина (экспертиза): 25-30 мм; Нагрузка оси до: 950 кг HA: Глубина (экспертиза): 25 мм; Нагрузка оси до: 710 кг
B14	**1.8 16V, 1.8 G60, 2.0 i, 2.0 i 16V, 2.9 VR6** 09/88 - 12/95 85 -140 kW	**47-124844**		Для некоторых типов шин необходимы дистанционные шайбы; Обязанность, предусмотренная экспертизой VA: Глубина (экспертиза): 30-50 мм; Нагрузка оси до: 950 кг HA: Глубина (экспертиза): 0-10 мм; Нагрузка оси до: 710 кг
B16 PSS9	**1.8 16V, 1.8 G60, 2.0 i, 2.0 i 16V, 2.9 VR6** 09/88 - 12/95 85 -140 kW	**48-080569**		Для некоторых типов шин необходимы дистанционные шайбы; Обязанность, предусмотренная экспертизой VA: Глубина (экспертиза): 30-50 мм; Нагрузка оси до: 950 кг HA: Глубина (экспертиза): 0-10 мм; Нагрузка оси до: 710 кг
MS	**1.8 16V, 1.8 G60, 2.0 i, 2.0 i 16V, 2.9 VR6** 09/88 - 12/95 85 -140 kW	*35-044062*	*24-224024*	HA: Параметр: 300/120; с подшипником крестовины кардана
VW DERBY (86)				
B1	**0.9, 1.1, 1.3** 02/77 - 09/81 29 -44 kW	**12-117383**		
B3	**0.9, 1.1, 1.3** 02/77 - 09/81 29 -44 kW	*36-134151*	**36-225989**	стандартная подвеска
B4	**0.9, 1.1, 1.3** 02/77 - 09/81 29 -44 kW	**21-030345**	**19-019642** **11-101390** SP	

V

Пригодны для			
VW			
VW DERBY (86)			
B6 Sport	**0.9, 1.1, 1.3** 02/77 - 09/81 29 -44 kW	**34-000175**	**24-181495**
B8	**0.9, 1.1, 1.3** 02/77 - 09/81 29 -44 kW	**34-030011**	**24-016193**
VW DERBY (86C, 80)			
B1	**1.0, 1.1, 1.3** 08/81 - 12/84 29 -55 kW	**12-117383**	
B3	**1.0, 1.1, 1.3** 08/81 - 12/84 29 -44 kW	*36-130948*	**36-225989** стандартная подвеска
B3	**1.3** 09/82 - 12/84 55 kW		**36-225989** стандартная подвеска
B4	**1.0, 1.1, 1.3** 08/81 - 12/84 29 -55 kW	**21-030345**	**19-019642** **11-101390** SP
B6 Sport	**1.0, 1.1, 1.3** 08/81 - 12/84 29 -55 kW	**34-000175**	**24-181495**
B8	**1.0, 1.1, 1.3** 08/81 - 12/84 29 -55 kW	**34-030011**	**24-016193**
VW EOS (1F7)			
B1	**1.4 TSI, 1.6 FSI, 2.0 FSI, 2.0 TDI, 2.0 TDI 16V, 2.0 TFSI, 2.0 TSI, 3.2 V6, 3.6 V6** 06/06 - 85 -191 kW	**12-224074**	**12-224081** VA: с шариковым подшибником HA: без шарикового подшибника
B3	**1.4 TSI** 11/07 - 90 kW	36-241583	**36-148240** стандартная подвеска VA: не для: Blue Motion
B3	**1.4 TSI** 11/07 - 90 kW	**37-133757**	Варианты оснащения: Blue Motion
B3	**1.4 TSI** 05/08 - 118 kW	36-241583	i.V. стандартная подвеска
B3	**1.6 FSI, 2.0 FSI** 03/06 - 05/08 85 -110 kW	36-241583	**36-148240** стандартная подвеска
B3	**2.0 TDI, 2.0 TDI 16V, 2.0 TFSI, 2.0 TSI** 03/06 - 100 -155 kW	**37-133757**	**36-148240** стандартная подвеска VA: механическая КПП
B3	**2.0 TDI, 2.0 TDI 16V, 2.0 TFSI, 2.0 TSI** 03/06 - 100 -155 kW	36-241590	стандартная подвеска; АКПП
B4	**1.4 TSI, 1.6 FSI, 2.0 FSI, 2.0 TDI, 2.0 TDI 16V, 2.0 TFSI, 2.0 TSI, 3.2 V6, 3.6 V6** 06/06 - 85 -191 kW	**22-131614**	**19-164915** стандартная подвеска VA: Øa: 55 мм
B6 Sport	**1.4 TSI, 1.6 FSI, 2.0 FSI, 2.0 TDI, 2.0 TDI 16V, 2.0 TFSI, 2.0 TSI, 3.2 V6, 3.6 V6** 06/06 - 85 -191 kW	**35-108177**	**24-137867** VA: Øa: 55 мм
B8	**1.4 TSI, 1.6 FSI, 2.0 FSI, 2.0 TDI, 2.0 TDI 16V, 2.0 TFSI, 2.0 TSI, 3.2 V6, 3.6 V6** 06/06 - 85 -191 kW	**35-108191**	**24-137874** VA: Øa: 55 мм

V

Пригодны для			
VW			
VW EOS (1F7)			
B12 PK	**1.4 TSI, 1.6 FSI** 06/06 - 85 -118 kW	**46-184351**	Обязанность, предусмотренная экспертизой VA: Глубина (экспертиза): 25 мм; Нагрузка оси до: 1010 кг HA: без регулируемой подвески; Глубина (экспертиза): 25 мм; Нагрузка оси до: 1000 кг
B12 PK	**1.4 TSI, 2.0 FSI, 2.0 TDI, 2.0 TDI 16V, 2.0 TFSI, 2.0 TSI** 03/06 - 90 -155 kW	**46-184368**	Обязанность, предусмотренная экспертизой VA: Глубина (экспертиза): 25 мм; Нагрузка оси до: 1080 кг HA: без регулируемой подвески; Глубина (экспертиза): 25 мм; Нагрузка оси до: 1000 кг
B12 PK	**2.0 TDI, 2.0 TDI 16V, 2.0 TFSI, 3.2 V6** 06/06 - 100 -184 kW	**46-184375**	for vehicle with direct shift gearbox; Обязанность, предусмотренная экспертизой VA: Глубина (экспертиза): 25 мм; Нагрузка оси до: 1130 кг HA: без регулируемой подвески; Глубина (экспертиза): 25 мм; Нагрузка оси до: 1000 кг
B14	**1.4 TSI, 1.6 FSI, 2.0 FSI, 2.0 TDI, 2.0 TDI 16V, 2.0 TFSI, 2.0 TSI, 3.2 V6, 3.6 V6** 06/06 - 85 -191 kW	**47-140868**	Обязанность, предусмотренная экспертизой VA: Глубина (экспертиза): 30-50 мм; Нагрузка оси до: 1190 кг HA: Глубина (экспертиза): 30-50 мм; Нагрузка оси до: 1060 кг
B16 PSS9	**1.4 TSI, 1.6 FSI, 2.0 FSI, 2.0 TDI, 2.0 TDI 16V, 2.0 TFSI, 2.0 TSI, 3.2 V6, 3.6 V6** 06/06 - 85 -191 kW	**48-139137**	Обязанность, предусмотренная экспертизой VA: Глубина (экспертиза): 30-50 мм; Нагрузка оси до: 1190 кг HA: Глубина (экспертиза): 30-50 мм; Нагрузка оси до: 1060 кг
VW FOX (5Z1)			
B1	**1.2, 1.4, 1.4 TDI** 04/05 - 40 -55 kW	**12-224395**	VA: с шариковым подшибником; для заменяемого номера: G09, G10
B3	**1.2, 1.4, 1.6** 10/03 - 40 -74 kW	**37-160678**	*36-160716*	стандартная подвеска
B3	**1.2, 1.4, 1.6** 10/03 - 40 -74 kW	**37-160654**	**36-200108**	стандартная подвеска; Усиленное оснащение .
B3	**1.4 TDI, 1.9 D** 04/05 - 47 -51 kW	**37-160654**	**36-200108**	стандартная подвеска
B4	**1.0, 1.0 Total Flex, 1.2, 1.4, 1.4 TDI, 1.6, 1.6 Total Flex, 1.9 D** 10/03 - 40 -74 kW	**22-105813**	**19-156699**	стандартная подвеска
B12 PK	**1.2, 1.4, 1.4 TDI** 04/05 - 40 -55 kW	**46-207197**	Обязанность, предусмотренная экспертизой VA: Глубина (экспертиза): 30 мм; Нагрузка оси до: 870 кг HA: Глубина (экспертиза): 30 мм; Нагрузка оси до: 800 кг
VW GOLF I (17)			
B1	**1.1, 1.3, 1.5, 1.5 D, 1.6, 1.6 D, 1.6 GTI, 1.6 TD, 1.8 GTI** 04/74 - 12/83 37 -82 kW	**12-117369**	VA: Материал: резина/металл; с распорной втулкой
B3	**1.1, 1.5, 1.6** 04/74 - 02/84 37 -55 kW	**36-131105**	**36-131068**	стандартная подвеска
B3	**1.1, 1.3, 1.5, 1.5 D, 1.6, 1.6 D, 1.6 GTI, 1.6 TD, 1.8 GTI** 04/74 - 12/83 37 -82 kW		**36-155095**	стандартная подвеска; Усиленное оснащение .
B3	**1.1, 1.3** 08/79 - 12/83 38 -44 kW	**36-131105**	**36-131068**	стандартная подвеска
B3	**1.5** 08/77 - 07/83 51 kW		**36-131068**	стандартная подвеска
B3	**1.5 D** 08/76 - 07/80 37 kW	*36-134175*	**36-131068**	стандартная подвеска

Пригодны для			
VW			
VW GOLF I (17)			
B3	**1.6 D, 1.6 GTI, 1.6 TD, 1.8 GTI** 08/76 - 12/83 40 -82 kW	**36-131105**	**36-155095**	стандартная подвеска
B4	**1.1, 1.3, 1.5, 1.5 D, 1.6, 1.6 D, 1.6 GTI, 1.6 TD, 1.8 GTI** 04/74 - 12/83 37 -82 kW	i.V. **21-030338** **11-101307** SP	**19-019550** **11-101345** SP	VA: Только для винтовых подвесок
B6 Sport	**1.1, 1.3, 1.5, 1.5 D, 1.6, 1.6 D, 1.6 GTI, 1.6 TD, 1.8 GTI** 04/74 - 12/83 37 -82 kW	i.V. **34-001370**	**24-008372**	VA: Только для винтовых подвесок
B8	**1.1, 1.3, 1.5, 1.5 D, 1.6, 1.6 D, 1.6 GTI, 1.6 TD, 1.8 GTI** 04/74 - 12/83 37 -82 kW	i.V. **34-001370**	**24-015141**	VA: Только для винтовых подвесок
B12 PK	**1.1, 1.3, 1.5, 1.5 D, 1.6, 1.6 D, 1.6 GTI, 1.6 TD, 1.8 GTI** 04/74 - 12/83 37 -82 kW	**46-189868**		Только для винтовых подвесок; Обязанность, предусмотренная экспертизой VA: Глубина (экспертиза): 30-40 мм; Нагрузка оси до: 785 кг HA: Глубина (экспертиза): 30-35 мм; Нагрузка оси до: 630 кг
MS	**1.1, 1.3, 1.5, 1.5 D, 1.6, 1.6 D, 1.6 GTI, 1.6 TD, 1.8 GTI** 04/74 - 12/83 37 -82 kW		*24-008341*	тип модели: Race Gruppe N HA: Параметр: 200/73
MS	**1.1, 1.3, 1.5, 1.5 D, 1.6, 1.6 D, 1.6 GTI, 1.6 TD, 1.8 GTI** 04/74 - 12/83 37 -82 kW	**34-184530**	*24-008341*	тип модели: Race Gruppe N VA: Параметр: 250/73; Только для винтовых подвесок HA: Параметр: 200/73
MS	**1.1, 1.3, 1.5, 1.5 D, 1.6, 1.6 D, 1.6 GTI, 1.6 TD, 1.8 GTI** 04/74 - 12/83 37 -82 kW	*35-603207*	*24-236997*	тип модели: Rennen Gruppe A+H+2 VA: Параметр: 230/80; изменяемой высоты HA: Параметр: 200/73; с подшипником крестовины кардана
MS	**1.1, 1.3, 1.5, 1.5 D, 1.6, 1.6 D, 1.6 GTI, 1.6 TD, 1.8 GTI** 04/74 - 12/83 37 -82 kW		*24-006576*	тип модели: Rallye Gruppe N HA: Параметр: 150/45
VW GOLF I Cabriolet (155)			
B1	**1.3, 1.5, 1.6, 1.8** 08/82 - 12/89 40 -82 kW	**12-117369**		VA: Материал: резина/металл; с распорной втулкой
B3	**1.5, 1.6, 1.8** 01/79 - 12/89 51 -82 kW	**36-134243**	**36-155095**	стандартная подвеска
B4	**1.3, 1.5, 1.6, 1.8** 08/82 - 12/89 40 -82 kW	i.V. **21-030338** **11-101307** SP	**19-019550** **11-101345** SP	VA: Только для винтовых подвесок
B6 Sport	**1.3, 1.5, 1.6, 1.8** 08/82 - 12/89 40 -82 kW	i.V. **34-001370**	**24-008372** **11-101345** SP	VA: Только для винтовых подвесок
B8	**1.3, 1.5, 1.6, 1.8** 08/82 - 12/89 40 -82 kW	i.V. **34-001370**	**24-015141** **11-101345** SP	VA: Только для винтовых подвесок
B12 PK	**1.5, 1.6, 1.8** 01/79 - 12/89 51 -82 kW	**46-189943**		Только для винтовых подвесок; Обязанность, предусмотренная экспертизой VA: Глубина (экспертиза): 30-40 мм; Нагрузка оси до: 785 кг HA: Глубина (экспертиза): 30-35 мм; Нагрузка оси до: 630 кг
MS	**1.6, 1.8** 08/79 - 12/89 72 -82 kW	**34-184530**	*24-008341*	тип модели: Race Gruppe N VA: Параметр: 250/73; Только для винтовых подвесок HA: Параметр: 200/73

V

	Пригодны для			
VW				
VW GOLF II (19E, 1G1)				
B1	**1.0, 1.3, 1.3 KAT, 1.6, 1.6 D, 1.6 TD, 1.8, 1.8 GTI, 1.8 GTI 16V, 1.8 GTI G60, 1.8 GTI G60 Syncro, 1.8 GTI KAT, 1.8 i KAT, 1.8 i Syncro KAT, 1.8 Syncro, 2.0** 01/84 - 07/92 33 -118 kW	**12-117963**	**12-117239**	VA: с шариковым подшибником; Материал: резина/металл HA: без шарикового подшибника
B2	**1.0, 1.3, 1.3 KAT, 1.6, 1.6 D, 1.6 TD, 1.8, 1.8 i KAT, 2.0** 08/83 - 07/92 33 -66 kW	**16-031456** **17-047142** **11-101291** SP	**15-062192** **11-101352** SP	VA: Только для винтовых подвесок
B2	**1.8 i Syncro KAT, 1.8 Syncro** 02/86 - 10/91 66 -72 kW	**16-031456** **17-047142** **11-101291** SP		не для: Country VA: Только для винтовых подвесок
B3	**1.0, 1.3, 1.3 KAT, 1.6, 1.8, 1.8 i KAT** 08/83 - 10/91 33 -66 kW	**36-130665**	**36-226085**	стандартная подвеска
B3	**1.8 GTI, 1.8 GTI KAT** 08/83 - 10/91 77 -82 kW	**36-134199**	**36-226085**	стандартная подвеска
B3	**1.6 D, 1.6 TD** 08/83 - 10/91 37 -59 kW	**36-226252**	**36-226085**	стандартная подвеска
B4	**1.0, 1.3, 1.3 KAT, 1.6, 1.6 D, 1.6 TD, 1.8, 1.8 GTI, 1.8 GTI KAT, 1.8 i KAT, 2.0** 08/83 - 07/92 33 -82 kW	**22-041142** **21-030468** **11-101291** SP	**19-019741** **11-101352** SP	VA: Только для винтовых подвесок
B4	**1.0, 1.3, 1.3 KAT, 1.6, 1.6 D, 1.6 TD, 1.8, 1.8 i KAT, 2.0** 08/83 - 07/92 33 -66 kW		**19-124681** **11-101352** SP	исполнение для плохих дорог
B4	**1.8 i Syncro KAT, 1.8 Syncro** 02/86 - 10/91 66 -72 kW	**22-219589** **11-101291** SP	**19-219592**	Варианты оснащения: Country
B4	**1.8 GTI 16V, 1.8 GTI G60** 02/86 - 10/91 95 -118 kW	**22-041142** **21-030468** **11-101291** SP	**19-019963** **11-101352** SP	VA: Только для винтовых подвесок
B4	**1.8 GTI G60 Syncro, 1.8 i Syncro KAT, 1.8 Syncro** 02/86 - 10/91 66 -118 kW	**22-041142** **21-030468** **11-101291** SP		не для: Country VA: Только для винтовых подвесок
B6 Sport	**1.0, 1.3, 1.3 KAT, 1.6, 1.6 D, 1.6 TD, 1.8, 1.8 GTI, 1.8 GTI 16V, 1.8 GTI G60, 1.8 GTI KAT, 1.8 i KAT, 2.0** 08/83 - 07/92 33 -118 kW	**35-181590** **34-001028**	**24-006569** **11-101352** SP	VA: Только для винтовых подвесок HA: изменяемой высоты
B6 Sport	**1.8 GTI, 1.8 GTI 16V, 1.8 GTI G60, 1.8 GTI KAT** 08/83 - 10/91 77 -118 kW	**35-181590**	**24-006569**	HA: изменяемой высоты
B6 Sport	**1.8 GTI G60 Syncro, 1.8 i Syncro KAT, 1.8 Syncro** 02/86 - 10/91 66 -118 kW	**35-043911**	**24-629485**	не для: Country
B8	**1.0, 1.3, 1.3 KAT, 1.6, 1.6 D, 1.6 TD, 1.8, 1.8 GTI, 1.8 GTI 16V, 1.8 GTI G60, 1.8 GTI KAT, 1.8 i KAT, 2.0** 08/83 - 07/92 33 -118 kW	**35-003663**	**24-015042** **11-101352** SP	
B8	**1.8 GTI G60 Syncro, 1.8 i Syncro KAT, 1.8 Syncro** 02/86 - 10/91 66 -118 kW	**35-003663**	**24-629485**	не для: Country
B12 PK	**1.0, 1.3, 1.3 KAT, 1.6, 1.8, 1.8 GTI, 1.8 GTI G60, 1.8 GTI KAT, 1.8 i KAT** 08/83 - 10/91 33 -118 kW	**46-189950**		Обязанность, предусмотренная экспертизой VA: Глубина (экспертиза): 30-40 мм; Нагрузка оси до: 840 кг HA: Глубина (экспертиза): 30-35 мм; Нагрузка оси до: 740 кг

V

Пригодны для			
VW			
VW GOLF II (19E, 1G1)			
B12 PK	**1.6 D, 1.6 TD, 1.8 GTI 16V** 08/83 - 10/91 37 -102 kW	**46-189967**	Обязанность, предусмотренная экспертизой VA: Глубина (экспертиза): 20 мм; Нагрузка оси до: 840 кг HA: Глубина (экспертиза): 20 мм; Нагрузка оси до: 740 кг
B14	**1.0, 1.3, 1.3 KAT, 1.6, 1.6 D, 1.6 TD, 1.8, 1.8 GTI, 1.8 GTI 16V, 1.8 GTI G60, 1.8 GTI KAT, 1.8 i KAT, 2.0** 08/83 - 07/92 33 -118 kW	**47-124844**	Обязанность, предусмотренная экспертизой VA: Глубина (экспертиза): 35-50 мм; Нагрузка оси до: 840 кг HA: Глубина (экспертиза): 10-30 мм; Нагрузка оси до: 740 кг
B16 PSS9	**1.0, 1.3, 1.3 KAT, 1.6, 1.6 D, 1.6 TD, 1.8, 1.8 GTI, 1.8 GTI 16V, 1.8 GTI G60, 1.8 GTI KAT, 1.8 i KAT, 2.0** 08/83 - 07/92 33 -118 kW	**48-080569**	Обязанность, предусмотренная экспертизой VA: Глубина (экспертиза): 30-50 мм; Нагрузка оси до: 840 кг HA: Глубина (экспертиза): 10-30 мм; Нагрузка оси до: 740 кг
MS	**1.0, 1.3, 1.3 KAT, 1.6, 1.6 D, 1.6 TD, 1.8, 1.8 GTI, 1.8 GTI 16V, 1.8 GTI G60, 1.8 GTI KAT, 1.8 i KAT, 2.0** 08/83 - 07/92 33 -118 kW	*35-001065*	*24-006552* тип модели: Rallye Gruppe N VA: Параметр: 230/90 HA: Параметр: 230/90
MS	**1.0, 1.3, 1.3 KAT, 1.6, 1.6 D, 1.6 TD, 1.8, 1.8 GTI, 1.8 GTI 16V, 1.8 GTI G60, 1.8 GTI KAT, 1.8 i KAT, 2.0** 08/83 - 07/92 33 -118 kW	*35-604525*	*24-627009* тип модели: Rallye G. N+A Tarmac VA: изменяемой высоты; Параметр: 230/145 HA: изменяемой высоты; с подшипником крестовины кардана; Параметр: 200/120
MS	**1.8 GTI, 1.8 GTI 16V, 1.8 GTI G60, 1.8 GTI KAT, 1.8 i KAT** 08/83 - 10/91 66 -118 kW	*35-044062*	*24-224024* HA: Параметр: 300/120; с подшипником крестовины кардана
VW GOLF III (1H1)			
B1	**1.0, 1.3, 1.4, 1.6, 1.8, 1.8 Syncro, 1.9 D, 1.9 TD,GTD, 1.9 TDI, 1.9 TDI Syncro, 2.0, 2.0 GTI 16V, 2.0 Syncro** 08/92 - CH-Nr. 37 -110 kW	**12-116775**	**12-117239** -> CH.Nr.: 1H-SW062538; Только для машин с цельной опорой (VW) VA: Øi: 14 мм; Øa: 126 мм; Материал: резина/металл; с шариковым подшибником HA: без шарикового подшибника
B1	**1.0, 1.4, 1.6, 1.8, 1.8 Syncro, 1.9 D, 1.9 SDI, 1.9 TD,GTD, 1.9 TDI, 1.9 TDI Syncro, 2.0, 2.0 GL, 2.0 GTI 16V, 2.0 Syncro** CH-Nr. - 08/97 37 -110 kW	**12-117659**	**12-117239** CH.Nr.: 1H-SW062539 ->; Только для машин с составной опорой (VW) VA: с шариковым подшибником HA: без шарикового подшибника
B2	**1.3, 1.4, 1.6, 1.8, 1.9 D, 1.9 TD,GTD, 1.9 TDI, 2.0** 08/91 - 08/94 40 -85 kW	**17-047142** **11-101291** SP	**15-062192** **11-101352** SP Только для машин с цельной опорой (VW)
B2	**1.4, 1.6, 1.8, 1.9 D, 1.9 SDI, 1.9 TD,GTD, 1.9 TDI, 2.0, 2.0 GL** 09/94 - 09/97 40 -85 kW	**17-104029** **11-101291** SP	**15-062192** **11-101352** SP Только для машин с составной опорой (VW)
B3	**1.0, 1.4, 1.6** 09/94 - 08/97 37 -55 kW	**37-131326**	**36-226092** Только для машин с составной опорой (VW); стандартная подвеска
B3	**1.3, 1.4, 1.6** 08/91 - 08/94 40 -55 kW	**36-131112**	**36-226092** Только для машин с цельной опорой (VW); стандартная подвеска
B3	**1.3, 1.4, 1.6** 08/91 - 08/94 40 -55 kW	*36-130818*	Только для машин с цельной опорой (VW); стандартная подвеска; Усиленное оснащение .
B3	**1.6, 1.8, 1.9 D, 1.9 SDI, 1.9 TD,GTD, 1.9 TDI, 2.0, 2.0 GL** 09/94 - 09/97 47 -85 kW	**37-131333**	**36-226092** Только для машин с составной опорой (VW); стандартная подвеска
B3	**1.6, 1.8, 1.9 D, 1.9 SDI, 1.9 TD,GTD, 1.9 TDI, 2.0, 2.0 GL** 09/94 - 09/97 47 -85 kW	**36-201372**	Только для машин с составной опорой (VW); стандартная подвеска; Усиленное оснащение .
B3	**1.8, 1.9 D, 1.9 TD,GTD, 1.9 TDI, 2.0** 11/91 - 08/94 48 -85 kW	*36-130818*	**36-226092** Только для машин с цельной опорой (VW); стандартная подвеска
B3	**1.8, 1.9 D, 1.9 TD,GTD, 1.9 TDI, 2.0** 11/91 - 08/94 48 -85 kW	**36-130825**	Только для машин с цельной опорой (VW); стандартная подвеска; Усиленное оснащение .

V

Пригодны для				
VW				
VW GOLF III (1H1)				
B3	**2.0 GTI 16V** 08/92 - 08/94 110 kW	**36-130825**	**36-131143**	стандартная подвеска
B3	**2.0 GTI 16V** 09/94 - 08/97 110 kW	**37-134211**	**36-131143**	стандартная подвеска
B3	**2.8 VR6** 01/92 - 08/94 128 kW		**36-131143**	стандартная подвеска
B3	**2.8 VR6** 09/94 - 09/97 120 -128 kW	**37-134228**	**36-131143**	стандартная подвеска
B4	**1.0, 1.4, 1.6, 1.8, 1.9 D, 1.9 SDI, 1.9 TD,GTD, 1.9 TDI, 2.0, 2.0 GL** 09/94 - 09/97 37 -85 kW	**22-045010** **11-101291** SP	**19-019741** **11-101352** SP	Только для машин с составной опорой (VW)
B4	**1.0, 1.3, 1.4, 1.6, 1.8, 1.9 D, 1.9 SDI, 1.9 TD,GTD, 1.9 TDI, 2.0, 2.0 GL** 11/91 - 09/97 37 -85 kW	**22-045027** **11-101291** SP	**19-124681** **11-101352** SP	исполнение для плохих дорог
B4	**1.3, 1.4, 1.6, 1.8, 1.9 D, 1.9 TD,GTD, 1.9 TDI, 2.0** 08/91 - 08/94 40 -85 kW	**22-041142** **11-101291** SP	**19-019741** **11-101352** SP	Только для машин с цельной опорой (VW)
B4	**1.8 Syncro, 1.9 TDI Syncro, 2.0 Syncro** 01/93 - 08/97 66 -85 kW	**22-045010** **11-101291** SP		
B4	**2.0 GTI 16V** 08/92 - 08/97 110 kW	**22-045010** **11-101291** SP	**19-019963** **11-101352** SP	
B6 Sport	**1.0, 1.3, 1.4, 1.6, 1.8, 1.9 D, 1.9 SDI, 1.9 TD,GTD, 1.9 TDI, 2.0, 2.0 GL, 2.0 GTI 16V, 2.8 VR6** 01/92 - 09/97 37 -128 kW	**35-043911**	**24-015240** **11-101352** SP	Только для машин с составной опорой (VW); однотрубная система
B6 Sport	**1.0, 1.3, 1.4, 1.6, 1.8, 1.9 D, 1.9 SDI, 1.9 TD,GTD, 1.9 TDI, 2.0, 2.0 GL, 2.0 GTI 16V, 2.8 VR6** 01/92 - 09/97 37 -128 kW	**35-043911** **11-101291** SP	**24-015240** **11-101352** SP	Только для машин с составной опорой (VW); двухтрубная система
B6 Sport	**1.0, 1.3, 1.4, 1.6, 1.8, 1.9 D, 1.9 SDI, 1.9 TD,GTD, 1.9 TDI, 2.0, 2.0 GL, 2.0 GTI 16V, 2.8 VR6** 01/92 - 09/97 37 -128 kW	**35-181590**	**24-006569** **11-101352** SP	Только для машин с цельной опорой (VW) НА: изменяемой высоты
B6 Sport	**1.3, 1.4, 1.6, 1.8, 1.9 D, 1.9 SDI, 1.9 TD,GTD** 08/91 - 08/97 40 -74 kW	**35-043959**	**24-015240** **11-101352** SP	Только для машин с цельной опорой (VW); однотрубная система
B6 Sport	**1.3, 1.4, 1.6, 1.8, 1.9 D, 1.9 SDI, 1.9 TD,GTD** 08/91 - 08/97 40 -74 kW	**11-101291** SP	**24-015240** **11-101352** SP	Только для машин с цельной опорой (VW); двухтрубная система
B6 Sport	**1.8 Syncro, 1.9 TDI Syncro, 2.0 Syncro, 2.9 VR6 Syncro** 01/93 - 08/97 66 -140 kW	**35-043911**	**24-629485**	не для: Country
B8	**1.0, 1.3, 1.4, 1.6, 1.8, 1.9 D, 1.9 SDI, 1.9 TDI, 2.0, 2.0 GL, 2.0 GTI 16V, 2.8 VR6** 01/92 - 09/97 37 -128 kW	**35-043928**	**24-015295** **11-101352** SP	Только для машин с составной опорой (VW); однотрубная система
B8	**1.3, 1.4, 1.6, 1.8, 1.9 D, 1.9 SDI, 1.9 TD,GTD** 08/91 - 08/97 40 -74 kW	**35-043966**	**24-015295** **11-101352** SP	Только для машин с цельной опорой (VW); однотрубная система
B8	**1.3, 1.4, 1.6, 1.8, 1.9 D, 1.9 SDI, 1.9 TD,GTD** 08/91 - 08/97 40 -74 kW	*22-003737* **11-101291** SP	**24-015295** **11-101352** SP	Только для машин с цельной опорой (VW); двухтрубная система
B8	**1.8 Syncro, 1.9 TDI Syncro, 2.0 Syncro, 2.9 VR6 Syncro** 01/93 - 08/97 66 -140 kW	**35-003663**	**24-629485**	

V

Пригодны для			
VW			
VW GOLF III (1H1)			
B10	**1.0, 1.3, 1.4, 1.6, 1.8** 11/91 - 07/98 37 -74 kW	*46-112279*	Только для машин с цельной опорой (VW); Обязанность, предусмотренная экспертизой VA: Глубина (экспертиза): 60 мм; только в соединении с 1H0 412 341 HA: Глубина (экспертиза): 40 мм
B10	**1.9 D, 1.9 SDI, 1.9 TD,GTD, 1.9 TDI** 11/91 - 08/97 47 -81 kW	*46-113221*	Только для машин с цельной опорой (VW); Обязанность, предусмотренная экспертизой VA: Глубина (экспертиза): 60 мм; только в соединении с 1H0 412 341 HA: Глубина (экспертиза): 40 мм
B12 PK	**1.4, 1.6, 1.8, 1.9 D, 1.9 TD,GTD, 1.9 TDI, 2.0, 2.0 GTI 16V, 2.8 VR6** 10/91 - 08/94 40 -128 kW	**46-189981**	Только для машин с цельной опорой (VW); Обязанность, предусмотренная экспертизой VA: Глубина (экспертиза): 30 мм; Нагрузка оси до: 980 кг HA: Глубина (экспертиза): 30 мм; Нагрузка оси до: 840 кг
B12 PK	**1.4, 1.6, 1.8, 1.9 D, 1.9 SDI, 1.9 TD,GTD, 1.9 TDI, 1.9 TDI Syncro, 2.0, 2.0 GL, 2.0 GTI 16V, 2.8 VR6** 09/94 - 09/97 40 -128 kW	**46-190000**	Только для машин с составной опорой (VW); Обязанность, предусмотренная экспертизой VA: Глубина (экспертиза): 30 мм; Нагрузка оси до: 980 кг HA: Глубина (экспертиза): 30 мм; Нагрузка оси до: 840 кг
B12 SL	**1.4, 1.6, 1.8, 1.9 D, 1.9 SDI, 1.9 TD,GTD, 1.9 TDI, 2.0, 2.0 GL, 2.0 GTI 16V, 2.8 VR6** 09/94 - 09/97 40 -128 kW	**46-190024**	Только для машин с составной опорой (VW); Обязанность, предусмотренная экспертизой VA: Глубина (экспертиза): 45-50 мм; Нагрузка оси до: 950 кг HA: Глубина (экспертиза): 30-35 мм; Нагрузка оси до: 840 кг
B12 SL	**1.8, 1.9 D, 1.9 TD,GTD, 1.9 TDI, 2.0, 2.0 GTI 16V, 2.8 VR6** 11/91 - 08/94 48 -128 kW	**46-190017**	Только для машин с цельной опорой (VW); Обязанность, предусмотренная экспертизой VA: Глубина (экспертиза): 45-50 мм; Нагрузка оси до: 950 кг HA: Глубина (экспертиза): 30-35 мм; Нагрузка оси до: 840 кг
B14	**1.0, 1.3, 1.4, 1.6, 1.8, 1.9 D, 1.9 SDI, 1.9 TD,GTD, 1.9 TDI, 2.0, 2.0 GL, 2.0 GTI 16V, 2.8 VR6** 01/92 - 09/97 37 -128 kW	**47-124844**	Для некоторых типов шин необходимы дистанционные шайбы; Обязанность, предусмотренная экспертизой VA: Глубина (экспертиза): 30-50 мм; Нагрузка оси до: 980 кг HA: Глубина (экспертиза): 10-30 мм; Нагрузка оси до: 840 кг
B16 PSS9	**1.0, 1.3, 1.4, 1.6, 1.8, 1.9 D, 1.9 SDI, 1.9 TD,GTD, 1.9 TDI, 2.0, 2.0 GL, 2.0 GTI 16V, 2.8 VR6** 01/92 - 09/97 37 -128 kW	**48-080569**	Для некоторых типов шин необходимы дистанционные шайбы; Обязанность, предусмотренная экспертизой VA: Глубина (экспертиза): 30-50 мм; Нагрузка оси до: 980 кг HA: Глубина (экспертиза): 10-30 мм; Нагрузка оси до: 840 кг
MS	**1.0, 1.3, 1.4, 1.6, 1.8, 1.9 D, 1.9 SDI, 1.9 TD,GTD, 1.9 TDI, 2.0, 2.0 GL, 2.0 GTI 16V, 2.8 VR6** 01/92 - 09/97 37 -128 kW	*35-604525*	*24-627009*	тип модели: Rallye G. N+A Tarmac VA: изменяемой высоты; Параметр: 230/145 HA: изменяемой высоты; с подшипником крестовины кардана; Параметр: 200/120
MS	**2.0 GTI 16V, 2.8 VR6** 01/92 - 09/97 110 -128 kW	*35-044062*	*24-224024*	HA: Параметр: 300/120; с подшипником крестовины кардана
VW GOLF III Variant (1H5)			
B1	**1.4, 1.6, 1.8, 1.9 D, 1.9 TD, 1.9 TDI, 2.0** 07/93 - CH-Nr. 40 -85 kW	**12-116775**	**12-117239**	-> CH.Nr.: 1H-SW062538 VA: Øi: 14 мм; Øa: 126 мм; Материал: резина/металл; с шариковым подшибником HA: без шарикового подшибника
B1	**1.4, 1.6, 1.8, 1.9 D, 1.9 TD, 1.9 TDI, 2.0** CH-Nr. - 04/99 40 -85 kW	**12-117659**	**12-117239**	CH.Nr.: 1H-SW062539 -> VA: с шариковым подшибником HA: без шарикового подшибника
B1	**1.8 Syncro, 1.9 SDI, 1.9 TDI Syncro, 2.0 Syncro** 10/94 - 04/99 47 -85 kW	**12-117659**		VA: с шариковым подшибником
B2	**1.4, 1.6, 1.8, 1.9 D, 1.9 TD, 1.9 TDI, 2.0** 07/93 - 08/94 40 -85 kW	**17-047142** **11-101291** SP	**15-107077** **11-104322** SP	Только для машин с цельной опорой (VW); стандартная подвеска

V

Пригодны для			
VW			
VW GOLF III Variant (1H5)			
B2	**1.4, 1.6, 1.8, 1.9 D, 1.9 SDI, 1.9 TD, 1.9 TDI, 2.0** 09/94 - 04/99 40 -85 kW	**17-104029** **11-101291** SP	**15-107077** **11-104322** SP	Только для машин с составной опорой (VW); стандартная подвеска
B2	**1.4, 1.6, 1.8, 1.9 D, 1.9 SDI, 1.9 TD, 1.9 TDI, 2.0** 09/94 - 04/99 40 -85 kW	**17-107150** **11-101291** SP		исполнение для плохих дорог
B3	**1.4** 07/93 - 08/94 40 -44 kW	**36-131112**	**36-130887**	стандартная подвеска
B3	**1.4, 1.6, 1.8, 1.9 D, 1.9 TD, 1.9 TDI, 2.0** 07/93 - 08/94 40 -85 kW	**36-130825**	**36-130894**	Только для машин с цельной опорой (VW); стандартная подвеска; Усиленное оснащение .
B3	**1.4** 09/94 - 04/99 40 -44 kW	**37-131326**	**36-130887**	стандартная подвеска
B3	**1.4** 09/94 - 04/99 40 -44 kW	**37-131333**	**36-130894**	стандартная подвеска; Усиленное оснащение .
B3	**1.6, 1.8, 1.9 D, 1.9 TD, 1.9 TDI, 2.0** 07/93 - 08/94 48 -85 kW	*36-130818*	**36-130887**	Только для машин с цельной опорой (VW); стандартная подвеска
B3	**1.6, 1.8, 1.9 D, 1.9 SDI, 1.9 TD, 1.9 TDI, 2.0** 09/94 - 04/99 47 -85 kW	**37-131333**	**36-130887**	Только для машин с составной опорой (VW); стандартная подвеска
B3	**1.6, 1.8, 1.9 D, 1.9 SDI, 1.9 TD, 1.9 TDI, 2.0** 09/94 - 04/99 47 -85 kW	**36-201372**	**36-130887**	Только для машин с составной опорой (VW); стандартная подвеска; Усиленное оснащение .
B3	**2.9 VR6** 09/94 - 04/99 140 kW	**37-134228**	**36-130887**	стандартная подвеска
B3	**2.9 VR6** 10/94 - 04/99 140 kW		**36-130894**	стандартная подвеска; Усиленное оснащение .
B4	**1.4, 1.6, 1.8, 1.9 D, 1.9 TD, 1.9 TDI, 2.0** 07/93 - 08/94 40 -85 kW	**22-041142** **11-101291** SP	**19-028491** **11-104322** SP	Только для машин с цельной опорой (VW); стандартная подвеска
B4	**1.4, 1.6, 1.8, 1.9 D, 1.9 SDI, 1.9 TD, 1.9 TDI, 2.0, 2.9 VR6** 09/94 - 04/99 40 -140 kW	**22-045010** **11-101291** SP	**19-028491** **11-104322** SP	Только для машин с составной опорой (VW); стандартная подвеска
B4	**1.4, 1.6, 1.8, 1.9 D, 1.9 SDI, 1.9 TD, 1.9 TDI, 2.0** 09/94 - 04/99 40 -85 kW	**22-045027** **11-101291** SP		исполнение для плохих дорог
B4	**1.8 Syncro** 10/94 - 04/99 66 kW	**22-045010** **11-101291** SP		
B4	**1.9 TDI Syncro, 2.0 Syncro, 2.9 VR6 Syncro** 10/94 - 04/99 66 -140 kW	**22-045027** **11-101291** SP		
B6 Sport	**1.4, 1.6, 1.8, 1.9 D, 1.9 TD, 1.9 TDI, 2.0** 07/93 - 04/99 40 -85 kW	**35-043959**	**24-020473** **11-104322** SP	Только для машин с цельной опорой (VW); однотрубная система
B6 Sport	**1.4, 1.6, 1.8, 1.9 D, 1.9 TD, 1.9 TDI, 2.0** 07/93 - 04/99 40 -85 kW	**11-101291** SP	**24-020473** **11-104322** SP	Только для машин с цельной опорой (VW); двухтрубная система
B6 Sport	**1.4, 1.6, 1.8, 1.9 D, 1.9 SDI, 1.9 TD, 1.9 TDI, 2.0, 2.9 VR6** 07/93 - 04/99 40 -140 kW	**35-043911**	**24-020473** **11-104322** SP	Только для машин с составной опорой (VW); однотрубная система
B6 Sport	**1.4, 1.6, 1.8, 1.9 D, 1.9 SDI, 1.9 TD, 1.9 TDI, 2.0, 2.9 VR6** 07/93 - 04/99 40 -140 kW	**35-043911** **11-101291** SP	**24-020473** **11-104322** SP	Только для машин с составной опорой (VW); двухтрубная система

V

Пригодны для			
VW			
VW GOLF III Variant (1H5)			
B8	**1.4, 1.6, 1.8, 1.9 D, 1.9 TD, 1.9 TDI, 2.0** 07/93 - 04/99 40 -85 kW	**35-043966**	**24-020480** **11-104322** SP	Только для машин с цельной опорой (VW); однотрубная система
B8	**1.4, 1.6, 1.8, 1.9 D, 1.9 TD, 1.9 TDI, 2.0** 07/93 - 04/99 40 -85 kW	*22-003737* **11-101291** SP	**24-020480** **11-104322** SP	Только для машин с цельной опорой (VW); двухтрубная система
B8	**1.4, 1.6, 1.8, 1.9 D, 1.9 SDI, 1.9 TD, 1.9 TDI, 2.0, 2.9 VR6** 07/93 - 04/99 40 -140 kW	**35-043928**	**24-020480** **11-104322** SP	Только для машин с составной опорой (VW); однотрубная система
B12 PK	**1.4, 1.6, 1.8, 1.9 D, 1.9 SDI, 1.9 TD, 1.9 TDI, 2.0, 2.9 VR6** 07/93 - 04/99 40 -140 kW	**46-190086**		Только для машин с цельной опорой (VW); Обязанность, предусмотренная экспертизой VA: Глубина (экспертиза): 30 мм; Нагрузка оси до: 980 кг HA: Глубина (экспертиза): 30 мм; Нагрузка оси до: 925 кг
B12 PK	**1.4, 1.6, 1.8, 1.9 D, 1.9 SDI, 1.9 TD, 1.9 TDI, 2.0, 2.9 VR6** 07/93 - 04/99 40 -140 kW	**46-190079**		Только для машин с составной опорой (VW); Обязанность, предусмотренная экспертизой VA: Глубина (экспертиза): 30 мм; Нагрузка оси до: 980 кг HA: Глубина (экспертиза): 30 мм; Нагрузка оси до: 925 кг
VW GOLF III Cabriolet (1E7)			
B1	**1.6, 1.8, 1.9 TDI, 2.0** 07/93 - 05/98 55 -85 kW	**12-117659**	**12-117239**	VA: с шариковым подшибником HA: без шарикового подшибника
B3	**1.6, 1.8, 1.9 TDI, 2.0** 09/94 - 05/98 55 -85 kW	**36-201372**		стандартная подвеска
B3	**1.8, 2.0** 07/93 - 08/94 55 -85 kW	**36-130825**		стандартная подвеска
B4	**1.6, 1.8, 1.9 TDI, 2.0** 07/93 - 05/98 55 -85 kW	**22-045010** **11-101291** SP	**19-019741** **11-101352** SP	Только для машин с составной опорой (VW)
B6 Sport	**1.6, 1.8, 1.9 TDI, 2.0** 07/93 - 05/98 55 -85 kW	**35-043911**	**24-015240** **11-101352** SP	Только для машин с составной опорой (VW); однотрубная система
B6 Sport	**1.6, 1.8, 1.9 TDI, 2.0** 07/93 - 05/98 55 -85 kW	**35-043911** **11-101291** SP	**24-015240** **11-101352** SP	Только для машин с составной опорой (VW); двухтрубная система
B8	**1.6, 1.8, 1.9 TDI, 2.0** 07/93 - 05/98 55 -85 kW	**35-043928**	**24-015295** **11-101352** SP	Только для машин с составной опорой (VW); однотрубная система
B10	**1.6, 1.8, 1.9 TDI, 2.0** 07/93 - 05/98 55 -85 kW	*46-112255*		Только для машин с цельной опорой (VW); Обязанность, предусмотренная экспертизой VA: Глубина (экспертиза): 60 мм; только в соединении с 1H0 412 341 HA: Глубина (экспертиза): 40 мм
B12 PK	**1.6, 1.8, 1.9 TDI, 2.0** 07/93 - 05/98 55 -85 kW	**46-190062**		Только для машин с составной опорой (VW); Обязанность, предусмотренная экспертизой VA: Глубина (экспертиза): 30 мм; Нагрузка оси до: 980 кг HA: Глубина (экспертиза): 30 мм; Нагрузка оси до: 840 кг
B12 PK	**1.8, 2.0** 07/93 - 08/94 55 -85 kW	**46-193285**		Только для машин с цельной опорой (VW); Обязанность, предусмотренная экспертизой VA: Глубина (экспертиза): 30 мм; Нагрузка оси до: 980 кг HA: Глубина (экспертиза): 30 мм; Нагрузка оси до: 840 кг
B14	**1.6, 1.8, 1.9 TDI, 2.0** 07/93 - 05/98 55 -85 kW	**47-124844**		Для некоторых типов шин необходимы дистанционные шайбы; Обязанность, предусмотренная экспертизой VA: Глубина (экспертиза): 30-50 мм; Нагрузка оси до: 980 кг HA: Глубина (экспертиза): 10-30 мм; Нагрузка оси до: 840 кг

V

Пригодны для			
VW			
VW GOLF III Cabriolet (1E7)			
B16 PSS9	**1.6, 1.8, 1.9 TDI, 2.0** 07/93 - 05/98 55 -85 kW	**48-080569**	Обязанность, предусмотренная экспертизой VA: Глубина (экспертиза): 30-50 мм; Нагрузка оси до: 980 кг HA: Глубина (экспертиза): 10-30 мм; Нагрузка оси до: 840 кг
VW GOLF IV (1J1)			
B1	**1.4 16V, 1.6, 1.6 16V, 1.6 D, 1.8, 1.8 T, 1.8 T GTI, 1.9 SDI, 1.9 TD, 1.9 TDI, 2.0, 2.3 V5** 08/97 - 12/01 40 -132 kW	**12-116966**	**12-117079**	VA: с шариковым подшибником HA: без шарикового подшибника; Материал: резина/металл; Материал: алюминий
B1	**1.4 16V, 1.6, 1.6 16V, 1.6 FSI, 1.8, 1.8 T, 1.8 T GTI, 1.9 SDI, 1.9 TDI, 2.0, 2.3 V5** 01/02 - 06/05 50 -132 kW	**12-116966**	**12-117840**	VA: с шариковым подшибником HA: без шарикового подшибника
B1	**1.8 4motion, 1.9 TDI 4motion, 2.0 4motion, 2.3 V5 4motion, 2.8 V6 4motion, 3.2 R32 4motion** 05/98 - 06/05 66 -177 kW	**12-116966**		VA: с шариковым подшибником
B3	**1.4 16V, 1.6, 1.6 16V, 1.6 FSI, 1.8** 08/97 - 06/05 55 -92 kW	**37-131432**	**36-131228**	стандартная подвеска
B3	**1.4 16V, 1.6, 1.6 16V, 1.6 FSI, 1.8** 08/97 - 06/05 55 -92 kW	**37-131425**	**36-131297**	стандартная подвеска; Усиленное оснащение .
B3	**1.4 16V, 1.8, 1.8 T, 1.8 T GTI** 08/97 - 06/05 55 -132 kW	**37-155155**	**36-134113**	спортивная подвеска
B3	**1.6, 1.6 16V, 1.6 FSI** 08/97 - 06/05 68 -81 kW	**37-134211**	**36-134113**	спортивная подвеска
B3	**1.8 4motion** 05/98 - 06/05 92 kW	i.V.	**38-241536**	стандартная подвеска
B3	**1.8 T, 1.8 T GTI** 08/97 - 06/05 110 -132 kW	**37-131432**	**36-131228**	стандартная подвеска; механическая КПП
B3	**1.8 T, 1.8 T GTI** 08/97 - 06/05 110 -132 kW	**37-131425**	**36-131228**	стандартная подвеска; АКПП
B3	**1.8 T, 1.8 T GTI** 08/97 - 06/05 110 -132 kW		**36-131297**	стандартная подвеска; Усиленное оснащение .
B3	**2.3 V5 4motion** 12/98 - 10/00 110 kW	i.V.	**38-241536**	
B3	**1.6 D, 1.9 SDI, 1.9 TD, 1.9 TDI, 2.0, 2.3 V5** 08/97 - 06/05 40 -125 kW	**37-131425**	**36-131228**	стандартная подвеска
B3	**1.6 D, 1.9 SDI, 1.9 TD, 1.9 TDI, 2.0, 2.3 V5** 08/97 - 06/05 40 -125 kW		**36-131297**	стандартная подвеска; Усиленное оснащение .
B3	**1.9 TDI 4motion** 07/98 - 04/02 66 kW	i.V.	**38-241536**	стандартная подвеска
B3	**1.9 TDI 4motion** 09/99 - 06/05 74 -85 kW	**36-130832**	**38-241536**	стандартная подвеска
B3	**1.9 TDI 4motion, 2.0 4motion, 2.3 V5 4motion** 10/00 - 06/05 85 -125 kW		**38-241536**	стандартная подвеска
B4	**1.4 16V, 1.6, 1.6 16V, 1.6 D, 1.6 FSI, 1.8, 1.8 T, 1.8 T GTI, 1.9 SDI, 1.9 TD, 1.9 TDI, 2.0, 2.3 V5** 08/97 - 06/05 40 -132 kW	**22-045744** **11-103455** SP	**19-029429** **11-115755** SP	стандартная подвеска

V

Пригодны для			
VW			
VW GOLF IV (1J1)			
B4	**1.4 16V, 1.6, 1.6 16V, 1.6 D, 1.6 FSI, 1.8, 1.8 T, 1.8 T GTI, 1.9 SDI, 1.9 TD, 1.9 TDI, 2.0, 2.3 V5** 08/97 - 06/05 40 -132 kW	**22-045751** **11-103455** SP	**19-029177** **11-115755** SP	спортивная подвеска
B4	**1.4 16V, 1.6, 1.6 16V, 1.6 D, 1.6 FSI, 1.8, 1.8 T, 1.8 T GTI, 1.9 SDI, 1.9 TD, 1.9 TDI, 2.0, 2.3 V5** 08/97 - 06/05 40 -132 kW	**22-045744** **11-103455** SP	**19-140032** **11-115755** SP	исполнение для плохих дорог
B4	**1.8 4motion, 1.9 TDI 4motion, 2.0 4motion, 2.3 V5 4motion, 2.8 V6 4motion** 05/98 - 06/05 66 -150 kW	**22-145550**	**19-145570**	стандартная подвеска
B6 Sport	**1.4 16V, 1.6, 1.6 16V, 1.6 D, 1.6 FSI, 1.8, 1.8 T, 1.8 T GTI, 1.9 SDI, 1.9 TD, 1.9 TDI, 2.0, 2.3 V5** 08/97 - 06/05 40 -132 kW	**35-044079**	**24-026239** **11-115755** SP	VA: однотрубный Upside Down
B6 Sport	**1.8 4motion, 1.9 TDI 4motion, 2.0 4motion, 2.3 V5 4motion, 2.8 V6 4motion** 05/98 - 06/05 66 -150 kW	**35-046370**	**24-060349**	
B8	**1.4 16V, 1.6, 1.6 16V, 1.6 D, 1.6 FSI, 1.8, 1.8 T, 1.8 T GTI, 1.9 SDI, 1.9 TD, 1.9 TDI, 2.0, 2.3 V5** 08/97 - 06/05 40 -132 kW	**35-044086**	**24-026246** **11-115755** SP	VA: однотрубный Upside Down
B8	**1.8 4motion, 1.9 TDI 4motion, 2.0 4motion, 2.3 V5 4motion, 2.8 V6 4motion** 05/98 - 06/05 66 -150 kW	**35-046387**	**24-060356**	VA: однотрубный Upside Down
B10	**1.4 16V, 1.6, 1.6 16V, 1.6 D, 1.6 FSI, 1.8, 1.8 T, 1.8 T GTI, 1.9 SDI, 1.9 TD, 1.9 TDI, 2.0, 2.3 V5** 08/97 - 06/05 40 -132 kW	*46-111890*		Обязанность, предусмотренная экспертизой VA: Глубина (экспертиза): 55 мм; Нагрузка оси до: 980 кг HA: Глубина (экспертиза): 40 мм
B10	**1.4 16V, 1.6, 1.6 16V, 1.6 D, 1.6 FSI, 1.8, 1.8 T, 1.8 T GTI, 1.9 SDI, 1.9 TD, 1.9 TDI, 2.0, 2.3 V5** 08/97 - 06/05 40 -132 kW	*46-111906*		Обязанность, предусмотренная экспертизой VA: Глубина (экспертиза): 55 мм; Нагрузка оси от: 981 кг HA: Глубина (экспертиза): 40 мм
B12 PK	**1.4 16V, 1.6, 1.6 16V, 1.6 FSI** 08/97 - 06/05 55 -81 kW	**46-180353**		Обязанность, предусмотренная экспертизой VA: Глубина (экспертиза): 30 мм; Нагрузка оси до: 930 кг HA: без регулируемой подвески; Глубина (экспертиза): 30 мм; Нагрузка оси до: 925 кг
B12 PK	**1.8, 1.9 SDI, 2.0** 08/97 - 05/04 50 -92 kW	**46-180346**		Обязанность, предусмотренная экспертизой VA: Глубина (экспертиза): 30 мм; Нагрузка оси до: 970 кг HA: без регулируемой подвески; Глубина (экспертиза): 30 мм; Нагрузка оси до: 925 кг
B12 PK	**1.8 4motion, 1.9 TDI 4motion, 2.0 4motion** 05/98 - 06/05 66 -110 kW	**46-180193**		Обязанность, предусмотренная экспертизой VA: Глубина (экспертиза): 30 мм; Нагрузка оси до: 1030 кг HA: без регулируемой подвески; Глубина (экспертиза): 30 мм; Нагрузка оси до: 1120 кг
B12 PK	**1.8 T** 08/97 - 06/05 110 kW	**46-180339**		Обязанность, предусмотренная экспертизой VA: Глубина (экспертиза): 30 мм; Нагрузка оси до: 1000 кг HA: без регулируемой подвески; Глубина (экспертиза): 30 мм; Нагрузка оси до: 925 кг
B12 PK	**1.8 T GTI** 08/01 - 06/05 132 kW	**46-180339**		Обязанность, предусмотренная экспертизой VA: Глубина (экспертиза): 10 мм; Нагрузка оси до: 1000 кг HA: без регулируемой подвески; Глубина (экспертиза): 10 мм; Нагрузка оси до: 925 кг
B12 PK	**1.9 TD, 1.9 TDI** 08/97 - 05/04 55 -81 kW	**46-180346**		Обязанность, предусмотренная экспертизой; механическая КПП VA: Глубина (экспертиза): 30 мм; Нагрузка оси до: 970 кг HA: без регулируемой подвески; Глубина (экспертиза): 30 мм; Нагрузка оси до: 925 кг

V

Пригодны для			
VW			
VW GOLF IV (1J1)			
B12 PK	**1.9 TDI** 08/97 - 05/04 66 -81 kW	**46-180339**	Обязанность, предусмотренная экспертизой; АКПП VA: Глубина (экспертиза): 30 мм; Нагрузка оси до: 1000 кг HA: без регулируемой подвески; Глубина (экспертиза): 30 мм; Нагрузка оси до: 925 кг
B12 PK	**1.9 TDI 4motion, 2.3 V5 4motion, 2.8 V6 4motion** 07/98 - 06/05 66 -150 kW	**46-180209**	Обязанность, предусмотренная экспертизой VA: Глубина (экспертиза): 30 мм; Нагрузка оси до: 1050 кг HA: без регулируемой подвески; Глубина (экспертиза): 30 мм; Нагрузка оси до: 1120 кг
B12 PK	**1.9 TDI, 2.3 V5** 08/97 - 06/05 74 -110 kW	**46-180339**	Обязанность, предусмотренная экспертизой; механическая КПП VA: Глубина (экспертиза): 30 мм; Нагрузка оси до: 1000 кг HA: без регулируемой подвески; Глубина (экспертиза): 30 мм; Нагрузка оси до: 925 кг
B12 PK	**1.9 TDI, 2.3 V5** 08/97 - 06/05 74 -110 kW	**46-180322**	Обязанность, предусмотренная экспертизой; АКПП VA: Глубина (экспертиза): 30 мм; Нагрузка оси до: 1050 кг HA: без регулируемой подвески; Глубина (экспертиза): 30 мм; Нагрузка оси до: 925 кг
B12 PK	**1.9 TDI, 2.3 V5** 10/00 - 06/05 96 -125 kW	**46-180322**	Обязанность, предусмотренная экспертизой; механическая КПП VA: Глубина (экспертиза): 30 мм; Нагрузка оси до: 1050 кг HA: без регулируемой подвески; Глубина (экспертиза): 30 мм; Нагрузка оси до: 925 кг
B12 SL	**1.0, 1.0 Turbo, 1.4 16V, 1.6, 1.6 16V, 1.6 D, 1.6 FSI, 1.8, 1.8 T, 1.9 SDI, 1.9 TD, 1.9 TDI, 2.0** 08/97 - 05/04 40 -110 kW	**46-180308**	Обязанность, предусмотренная экспертизой VA: Глубина (экспертиза): 45-50 мм; Нагрузка оси до: 950 кг HA: без регулируемой подвески; Глубина (экспертиза): 30-35 мм; Нагрузка оси до: 1000 кг
B12 SL	**1.8, 1.8 T, 1.9 TD, 1.9 TDI, 2.0, 2.3 V5** 08/97 - 06/05 55 -125 kW	**46-180315**	Обязанность, предусмотренная экспертизой VA: Глубина (экспертиза): 45-50 мм; Нагрузка оси до: 1000 кг HA: без регулируемой подвески; Глубина (экспертиза): 30-35 мм; Нагрузка оси до: 1000 кг
B12 SL	**1.8 T GTI** 08/01 - 06/05 132 kW	**46-180308**	Обязанность, предусмотренная экспертизой VA: Глубина (экспертиза): 25-30 мм; Нагрузка оси до: 950 кг HA: без регулируемой подвески; Глубина (экспертиза): 10-15 мм; Нагрузка оси до: 1000 кг
B12 SL	**1.8 T GTI** 08/01 - 06/05 132 kW	**46-180315**	Обязанность, предусмотренная экспертизой VA: Глубина (экспертиза): 25-30 мм; Нагрузка оси до: 1000 кг HA: без регулируемой подвески; Глубина (экспертиза): 10-15 мм; Нагрузка оси до: 1000 кг
B14	**1.0, 1.0 Turbo, 1.4 16V, 1.6, 1.6 16V, 1.6 D, 1.6 FSI, 1.8, 1.8 T, 1.8 T GTI, 1.9 SDI, 1.9 TD, 1.9 TDI, 2.0, 2.3 V5** 08/97 - 06/05 40 -132 kW	**47-124851**	Для некоторых типов шин необходимы дистанционные шайбы; Обязанность, предусмотренная экспертизой VA: Глубина (экспертиза): 25-45 мм; Нагрузка оси до: 1060 кг HA: Глубина (экспертиза): 20-40 мм; Нагрузка оси до: 1010 кг
B14	**1.8 4motion, 1.9 TDI 4motion, 2.0 4motion, 2.3 V5 4motion, 2.8 V6 4motion, 3.2 R32 4motion** 05/98 - 06/05 66 -177 kW	**47-080416**	Для некоторых типов шин необходимы дистанционные шайбы; Обязанность, предусмотренная экспертизой VA: Глубина (экспертиза): 30-50 мм; Нагрузка оси до: 1110 кг HA: Глубина (экспертиза): 30-50 мм; Нагрузка оси до: 1080 кг
B16 PSS9	**1.0, 1.0 Turbo, 1.4 16V, 1.6, 1.6 16V, 1.6 D, 1.6 FSI, 1.8, 1.8 T, 1.8 T GTI, 1.9 SDI, 1.9 TD, 1.9 TDI, 2.0, 2.3 V5** 08/97 - 06/05 40 -132 kW	**48-080651**	Для некоторых типов шин необходимы дистанционные шайбы; Обязанность, предусмотренная экспертизой VA: Глубина (экспертиза): 25-45 мм; Нагрузка оси до: 1060 кг HA: Глубина (экспертиза): 20-40 мм; Нагрузка оси до: 1010 кг
B16 PSS9	**1.8 4motion, 1.9 TDI 4motion, 2.0 4motion, 2.3 V5 4motion, 2.8 V6 4motion, 3.2 R32 4motion** 05/98 - 06/05 66 -177 kW	**48-080422**	Для некоторых типов шин необходимы дистанционные шайбы; Обязанность, предусмотренная экспертизой VA: Глубина (экспертиза): 30-50 мм; Нагрузка оси до: 1110 кг HA: Глубина (экспертиза): 30-50 мм; Нагрузка оси до: 1080 кг

Пригодны для				
VW				
VW GOLF IV Variant (1J5)				
B1	**1.4 16V, 1.6, 1.6 16V, 1.8 T, 1.9 SDI, 1.9 TDI, 2.0, 2.3 V5** 05/99 - 12/01 50 -125 kW	**12-116966**	**12-117079**	VA: с шариковым подшибником HA: без шарикового подшибника; Материал: резина/металл; Материал: алюминий
B1	**1.4 16V, 1.6, 1.6 16V, 1.6 FSI, 1.8 T, 1.9 SDI, 1.9 TDI, 2.0, 2.0 Bi-Fuel, 2.3 V5** 01/02 - 06/06 50 -125 kW	**12-116966**	**12-117840**	VA: с шариковым подшибником HA: без шарикового подшибника
B1	**1.8 4motion, 1.9 TDI 4motion, 2.0 4motion, 2.3 V5 4motion, 2.8 V6 4motion** 05/99 - 06/06 66 -150 kW	**12-116966**		VA: с шариковым подшибником
B3	**1.4 16V, 1.6, 1.6 16V, 1.6 FSI, 1.9 SDI, 2.0 Bi-Fuel** 05/99 - 06/06 50 -85 kW	**37-134129**	**36-131297**	стандартная подвеска
B3	**1.4 16V, 1.6, 1.6 16V, 1.6 FSI, 1.9 SDI** 05/99 - 06/06 50 -85 kW	**37-131425**	**36-155101**	стандартная подвеска; Усиленное оснащение .
B3	**1.8 4motion, 1.9 TDI 4motion** 05/99 - 06/06 66 -92 kW	i.V.	**36-237265**	стандартная подвеска
B3	**1.8 T, 1.9 TDI, 2.0, 2.3 V5** 05/99 - 06/06 66 -125 kW	**37-131425**	**36-131297**	стандартная подвеска
B3	**1.8 T, 1.9 TDI** 08/99 - 06/06 66 -110 kW		**36-155101**	стандартная подвеска; Усиленное оснащение .
B3	**2.3 V5 4motion** 05/99 - 06/06 110 kW	**36-130825**	**36-237265**	стандартная подвеска
B3	**1.9 TDI 4motion, 2.0 4motion, 2.3 V5 4motion** 10/00 - 06/06 85 -125 kW		**36-237265**	стандартная подвеска
B4	**1.4 16V, 1.6, 1.6 16V, 1.6 FSI, 1.8 T, 1.9 SDI, 1.9 TDI, 2.0, 2.0 Bi-Fuel, 2.3 V5** 05/99 - 06/06 50 -125 kW	**22-045744** **11-103455** SP	**19-068633** **11-115755** SP	стандартная подвеска
B4	**1.4 16V, 1.6, 1.6 16V, 1.6 FSI, 1.8 T, 1.9 SDI, 1.9 TDI, 2.0, 2.0 Bi-Fuel, 2.3 V5** 05/99 - 06/06 50 -125 kW	**22-045751** **11-103455** SP		спортивная подвеска
B4	**1.4 16V, 1.6, 1.6 16V, 1.6 FSI, 1.8 T, 1.9 SDI, 1.9 TDI, 2.0, 2.3 V5** 05/99 - 06/06 50 -125 kW	**22-045744** **11-103455** SP	**19-140032** **11-115755** SP	исполнение для плохих дорог
B6 Sport	**1.4 16V, 1.6, 1.6 16V, 1.6 FSI, 1.8 T, 1.9 SDI, 1.9 TDI, 2.0, 2.0 Bi-Fuel, 2.3 V5** 05/99 - 06/06 50 -125 kW	**35-044079**	**24-064095** **11-115755** SP	однотрубная система VA: однотрубный Upside Down
B6 Sport	**1.8 4motion, 1.9 TDI 4motion, 2.0 4motion, 2.3 V5 4motion, 2.8 V6 4motion** 05/99 - 06/06 66 -150 kW	**35-046370**	**24-060349**	
B8	**1.4 16V, 1.6, 1.6 16V, 1.6 FSI, 1.8 T, 1.9 SDI, 1.9 TDI, 2.0, 2.0 Bi-Fuel, 2.3 V5** 05/99 - 06/06 50 -125 kW	**35-044086**	**24-064101**	однотрубная система
B8	**1.8 4motion, 1.9 TDI 4motion, 2.0 4motion, 2.3 V5 4motion, 2.8 V6 4motion** 05/99 - 06/06 66 -150 kW	**35-046387**	**24-060356**	
B10	**1.4 16V, 1.6, 1.6 16V, 1.6 FSI, 1.8 T, 1.9 SDI, 1.9 TDI, 2.0, 2.3 V5** 05/99 - 06/06 50 -125 kW	*46-111944*		Обязанность, предусмотренная экспертизой VA: Глубина (экспертиза): 55 мм; Нагрузка оси до: 980 кг HA: Глубина (экспертиза): 40 мм

V

Пригодны для			
VW			
VW GOLF IV Variant (1J5)			
B10	**1.4 16V, 1.6, 1.6 16V, 1.6 FSI, 1.8 T, 1.9 SDI, 1.9 TDI, 2.0, 2.3 V5** 05/99 - 06/06 50 -125 kW	*46-111937*	Обязанность, предусмотренная экспертизой VA: Глубина (экспертиза): 55 мм; Нагрузка оси до: 1020 кг; Нагрузка оси от: 981 кг HA: Глубина (экспертиза): 40 мм
B12 PK	**1.4 16V, 1.6, 1.6 16V, 1.6 FSI** 05/99 - 06/06 55 -85 kW	**46-180407**	Обязанность, предусмотренная экспертизой VA: Глубина (экспертиза): 30 мм; Нагрузка оси до: 930 кг HA: без регулируемой подвески; Глубина (экспертиза): 30 мм; Нагрузка оси до: 1020 кг
B12 PK	**1.8 4motion, 1.9 TDI 4motion, 2.0 4motion** 05/99 - 06/06 66 -96 kW	**46-180193**	Обязанность, предусмотренная экспертизой VA: Глубина (экспертиза): 30 мм; Нагрузка оси до: 1030 кг HA: без регулируемой подвески; Глубина (экспертиза): 30 мм; Нагрузка оси до: 1120 кг
B12 PK	**1.8 T** 05/00 - 06/06 110 kW	**46-180421**	Обязанность, предусмотренная экспертизой VA: Глубина (экспертиза): 30 мм; Нагрузка оси до: 1000 кг HA: без регулируемой подвески; Глубина (экспертиза): 30 мм; Нагрузка оси до: 1020 кг
B12 PK	**1.9 SDI, 2.0** 05/99 - 06/06 50 -85 kW	**46-180414**	Обязанность, предусмотренная экспертизой VA: Глубина (экспертиза): 30 мм; Нагрузка оси до: 970 кг HA: без регулируемой подвески; Глубина (экспертиза): 30 мм; Нагрузка оси до: 1020 кг
B12 PK	**1.9 TDI** 05/99 - 05/06 66 -81 kW	**46-180414**	Обязанность, предусмотренная экспертизой; механическая КПП VA: Глубина (экспертиза): 30 мм; Нагрузка оси до: 970 кг HA: без регулируемой подвески; Глубина (экспертиза): 30 мм; Нагрузка оси до: 1020 кг
B12 PK	**1.9 TDI** 05/99 - 05/06 66 -81 kW	**46-180421**	Обязанность, предусмотренная экспертизой; АКПП VA: Глубина (экспертиза): 30 мм; Нагрузка оси до: 1000 кг HA: без регулируемой подвески; Глубина (экспертиза): 30 мм; Нагрузка оси до: 1020 кг
B12 PK	**1.9 TDI 4motion, 2.3 V5 4motion, 2.8 V6 4motion** 05/99 - 06/06 66 -150 kW	**46-180209**	Обязанность, предусмотренная экспертизой VA: Глубина (экспертиза): 30 мм; Нагрузка оси до: 1050 кг HA: без регулируемой подвески; Глубина (экспертиза): 30 мм; Нагрузка оси до: 1120 кг
B12 PK	**1.9 TDI, 2.3 V5** 05/99 - 06/06 74 -110 kW	**46-180421**	Обязанность, предусмотренная экспертизой; механическая КПП VA: Глубина (экспертиза): 30 мм; Нагрузка оси до: 1000 кг HA: без регулируемой подвески; Глубина (экспертиза): 30 мм; Нагрузка оси до: 1020 кг
B12 PK	**1.9 TDI, 2.3 V5** 05/99 - 06/06 74 -110 kW	**46-180438**	Обязанность, предусмотренная экспертизой; АКПП VA: Глубина (экспертиза): 30 мм; Нагрузка оси до: 1050 кг HA: без регулируемой подвески; Глубина (экспертиза): 30 мм; Нагрузка оси до: 1020 кг
B12 PK	**1.9 TDI, 2.3 V5** 10/00 - 06/06 96 -125 kW	**46-180438**	Обязанность, предусмотренная экспертизой; механическая КПП VA: Глубина (экспертиза): 30 мм; Нагрузка оси до: 1050 кг HA: без регулируемой подвески; Глубина (экспертиза): 30 мм; Нагрузка оси до: 1020 кг
B12 PK	**1.9 TDi** 06/01 - 06/06 110 kW	**46-180438**	Обязанность, предусмотренная экспертизой; механическая КПП VA: Глубина (экспертиза): 10 мм; Нагрузка оси до: 1050 кг HA: без регулируемой подвески; Глубина (экспертиза): 10 мм; Нагрузка оси до: 1020 кг

VW GOLF IV Cabriolet (1E7)				
B1	**1.6, 1.8, 1.9 TDI, 2.0** 06/98 - 06/02 55 -85 kW	**12-117659**		VA: с шариковым подшибником
B3	**1.6, 1.8, 1.9 TDI, 2.0** 06/98 - 06/02 55 -85 kW	**36-201372**		стандартная подвеска
B4	**1.6, 1.8, 1.9 TDI, 2.0** 06/98 - 06/02 55 -85 kW	**22-045010** **11-101291** SP	**19-019741** **11-101352** SP	Только для машин с составной опорой (VW)

V

Пригодны для			
VW			
VW GOLF IV Cabriolet (1E7)			
B6 Sport **1.6, 1.8, 1.9 TDI, 2.0** 06/98 - 06/02 55 -85 kW	**35-043911**	**24-015240** **11-101352** SP	Только для машин с составной опорой (VW); однотрубная система
B8 **1.6, 1.8, 1.9 TDI, 2.0** 06/98 - 06/02 55 -85 kW	**35-043928**	**24-015295** **11-101352** SP	Только для машин с составной опорой (VW); однотрубная система
B10 **1.6, 1.8, 1.9 TDI, 2.0** 06/98 - 06/02 55 -85 kW	*46-112255*		Только для машин с цельной опорой (VW); Обязанность, предусмотренная экспертизой VA: Глубина (экспертиза): 60 мм; только в соединении с 1H0 412 341 HA: Глубина (экспертиза): 40 мм
B12 PK **1.6, 1.8, 1.9 TDI, 2.0** 06/98 - 06/02 55 -85 kW	**46-190062**		Только для машин с составной опорой (VW); Обязанность, предусмотренная экспертизой VA: Глубина (экспертиза): 30 мм; Нагрузка оси до: 980 кг HA: Глубина (экспертиза): 30 мм; Нагрузка оси до: 840 кг
B14 **1.6, 1.8, 1.9 TDI, 2.0** 06/98 - 06/02 55 -85 kW	**47-124844**		Для некоторых типов шин необходимы дистанционные шайбы; Обязанность, предусмотренная экспертизой VA: Глубина (экспертиза): 30-50 мм; Нагрузка оси до: 980 кг HA: Глубина (экспертиза): 10-30 мм; Нагрузка оси до: 840 кг
B16 PSS9 **1.6, 1.8, 1.9 TDI, 2.0** 06/98 - 06/02 55 -85 kW	**48-080569**		Обязанность, предусмотренная экспертизой VA: Глубина (экспертиза): 30-50 мм; Нагрузка оси до: 950 кг HA: Глубина (экспертиза): 10-30 мм; Нагрузка оси до: 820 кг
VW GOLF V (1K1)			
B1 **1.0, 1.4 16V, 1.4 FSI, 1.4 TSI, 1.6, 1.6 FSi, 1.6 MultiFuel, 1.8, 1.8 GTi, 1.8 Turbo, 1.9 SDi, 1.9 TDI, 1.9 TDI 4motion, 2.0, 2.0 FSI, 2.0 FSI 4motion, 2.0 GTI, 2.0 SDI, 2.0 TDI, 2.0 TDI 16V, 2.0 TDI 16V 4motion, 2.0 TDI 4motion, 2.5 FSI, 3.2, 3.2 R32 4motion** 01/04 - 12/08 47 -184 kW	**12-224074**	**12-224081**	VA: с шариковым подшибником HA: без шарикового подшибника
B3 **1.4 16V, 1.4 FSI, 1.4 TSI, 1.6, 1.6 FSi, 1.6 MultiFuel, 1.8, 1.9 SDi, 2.0 SDI** 10/03 - 11/08 47 -125 kW	**37-133030**	**36-133055**	стандартная подвеска
B3 **1.4 16V, 1.4 FSI, 1.4 TSI, 1.6, 1.6 FSI, 1.9 TDI, 2.0 FSI, 2.0 SDI, 2.0 TDI, 2.0 TDI 16V** 10/03 - 11/08 55 -125 kW		**36-211340**	Усиленное оснащение .
B3 **2.5 FSI** 06/05 - 11/08 110 kW	**37-148126**	**36-148134**	стандартная подвеска
B3 **1.9 TDI, 2.0 FSI** 01/04 - 11/08 66 -110 kW	**37-133498**	**36-134076**	стандартная подвеска
B3 **2.0 TDI, 2.0 TDI 16V** 10/03 - 11/08 100 -125 kW	**37-133757**	**36-134076**	стандартная подвеска
B4 **1.0, 1.4 16V, 1.4 FSI, 1.4 TSI, 1.6, 1.6 FSi, 1.6 MultiFuel, 1.8, 1.9 SDi, 1.9 TDI, 1.9 TDI 4motion, 2.0, 2.0 FSI, 2.0 FSI 4motion, 2.0 SDI, 2.0 TDI, 2.0 TDI 16V, 2.0 TDI 16V 4motion, 2.0 TDI 4motion** 08/04 - 11/08 47 -125 kW	**22-131607**	**19-127439**	стандартная подвеска; тип модели: G02 + 2UA VA: Øa: 50 мм

V

Пригодны для				
VW				
VW GOLF V (1K1)				
B4	**1.0, 1.4 16V, 1.4 FSI, 1.4 TSI, 1.6, 1.6 FSi, 1.6 MultiFuel, 1.8, 1.9 SDi, 1.9 TDI, 1.9 TDI 4motion, 2.0, 2.0 FSI, 2.0 FSI 4motion, 2.0 SDI, 2.0 TDI, 2.0 TDI 16V, 2.0 TDI 16V 4motion, 2.0 TDI 4motion** 08/04 - 11/08 47 -125 kW	**22-131614**	**19-127439**	стандартная подвеска; тип модели: G07 + 2UA VA: Øa: 55 мм
B4	**1.0, 1.4 16V, 1.4 FSI, 1.4 TSI, 1.6, 1.6 FSi, 1.6 MultiFuel, 1.8, 1.9 SDi, 1.9 TDI, 1.9 TDI 4motion, 2.0, 2.0 FSI, 2.0 FSI 4motion, 2.0 SDI, 2.0 TDI, 2.0 TDI 16V, 2.0 TDI 16V 4motion, 2.0 TDI 4motion** 08/04 - 11/08 47 -125 kW	**22-139184**	**19-127439**	спортивная подвеска; тип модели: G02 + 2UC VA: Øa: 50 мм
B4	**1.0, 1.4 16V, 1.4 FSI, 1.4 TSI, 1.6, 1.6 FSi, 1.6 MultiFuel, 1.8, 1.9 SDi, 1.9 TDI, 1.9 TDI 4motion, 2.0, 2.0 FSI, 2.0 FSI 4motion, 2.0 SDI, 2.0 TDI, 2.0 TDI 16V, 2.0 TDI 16V 4motion, 2.0 TDI 4motion** 08/04 - 11/08 47 -125 kW	**22-139191**	**19-127439**	спортивная подвеска; тип модели: G07,G08,G09,G11 +2UC VA: Øa: 55 мм
B4	**1.8 GTi, 1.8 Turbo, 2.0 GTI, 2.5 FSI, 3.2** 09/05 - 12/08 110 -184 kW	**22-140012**	**19-140025**	стандартная подвеска VA: Øa: 55 мм
B6 Sport	**1.0, 1.4 16V, 1.4 FSI, 1.4 TSI, 1.6, 1.6 FSi, 1.6 MultiFuel, 1.8, 1.9 SDi, 1.9 TDI, 1.9 TDI 4motion, 2.0, 2.0 FSI, 2.0 FSI 4motion, 2.0 SDI, 2.0 TDI, 2.0 TDI 16V, 2.0 TDI 16V 4motion, 2.0 TDI 4motion** 08/04 - 11/08 47 -125 kW	**35-113751**	**24-172936**	тип модели: G02 VA: Øa: 50 мм
B6 Sport	**1.0, 1.4 16V, 1.4 FSI, 1.4 TSI, 1.6, 1.6 FSi, 1.6 MultiFuel, 1.8, 1.8 GTi, 1.8 Turbo, 1.9 SDi, 1.9 TDI, 1.9 TDI 4motion, 2.0, 2.0 FSI, 2.0 FSI 4motion, 2.0 GTI, 2.0 SDI, 2.0 TDI, 2.0 TDI 16V, 2.0 TDI 16V 4motion, 2.0 TDI 4motion, 2.5 FSI, 3.2, 3.2 R32 4motion** 01/04 - 12/08 47 -184 kW	**35-108177**	**24-172936**	тип модели: G07, G08, G09, G11 VA: Øa: 55 мм
B8	**1.0, 1.4 16V, 1.4 FSI, 1.4 TSI, 1.6, 1.6 FSi, 1.6 MultiFuel, 1.8, 1.9 SDi, 1.9 TDI, 1.9 TDI 4motion, 2.0, 2.0 FSI, 2.0 FSI 4motion, 2.0 SDI, 2.0 TDI, 2.0 TDI 16V, 2.0 TDI 16V 4motion, 2.0 TDI 4motion** 08/04 - 11/08 47 -125 kW	**35-113768**	**24-178006**	тип модели: G02 VA: Øa: 50 мм
B8	**1.0, 1.4 16V, 1.4 FSI, 1.4 TSI, 1.6, 1.6 FSi, 1.6 MultiFuel, 1.8, 1.8 GTi, 1.8 Turbo, 1.9 SDi, 1.9 TDI, 1.9 TDI 4motion, 2.0, 2.0 FSI, 2.0 FSI 4motion, 2.0 GTI, 2.0 SDI, 2.0 TDI, 2.0 TDI 16V, 2.0 TDI 16V 4motion, 2.0 TDI 4motion, 2.5 FSI, 3.2, 3.2 R32 4motion** 01/04 - 12/08 47 -184 kW	**35-108191**	**24-178006**	тип модели: G07, G08, G09, G11 VA: Øa: 55 мм
B12 PK	**1.4 16V, 1.4 FSI, 1.6, 1.6 FSi, 1.6 MultiFuel** 10/03 - 11/08 55 -85 kW	**46-184047**		Наружный диаметр передней амортизационной стойки шасси 50 мм; тип модели: G02; Обязанность, предусмотренная экспертизой; с общим разрешением на эксплуатацию (ABE) VA: Глубина (экспертиза): 30 мм; Нагрузка оси до: 1010 кг HA: Глубина (экспертиза): 30 мм; Нагрузка оси до: 1010 кг

V

Пригодны для			
VW			
VW GOLF V (1K1)			
B12 PK	**1.4 16V, 1.4 FSI, 1.6, 1.6 FSi, 1.6 MultiFuel** 10/03 - 11/08 55 -85 kW	**46-194855**	Наружный диаметр передней амортизационной стойки шасси 55 мм; тип модели: G07, G08, G09, G11; Обязанность, предусмотренная экспертизой; с общим разрешением на эксплуатацию (ABE) VA: Глубина (экспертиза): 30 мм; Нагрузка оси до: 1010 кг HA: Глубина (экспертиза): 30 мм; Нагрузка оси до: 1010 кг
B12 PK	**1.4 TSI, 1.6, 1.6 MultiFuel, 1.8, 1.9 SDi, 1.9 TDI, 2.0, 2.0 FSI** 01/04 - 11/08 47 -125 kW	**46-184115**	Наружный диаметр передней амортизационной стойки шасси 50 мм; тип модели: G02; Обязанность, предусмотренная экспертизой; с общим разрешением на эксплуатацию (ABE) VA: Глубина (экспертиза): 30 мм; Нагрузка оси до: 1080 кг HA: Глубина (экспертиза): 30 мм; Нагрузка оси до: 1010 кг
B12 PK	**1.4 TSI, 1.6, 1.6 MultiFuel, 1.8, 1.9 SDi, 1.9 TDI, 2.0, 2.0 FSI** 01/04 - 11/08 47 -125 kW	**46-194862**	Наружный диаметр передней амортизационной стойки шасси 55 мм; тип модели: G07, G08, G09, G11; Обязанность, предусмотренная экспертизой; с общим разрешением на эксплуатацию (ABE) VA: Глубина (экспертиза): 30 мм; Нагрузка оси до: 1080 кг HA: Глубина (экспертиза): 30 мм; Нагрузка оси до: 1010 кг
B12 PK	**1.6 FSi** 10/03 - 11/08 74 -85 kW	**46-184115**	Наружный диаметр передней амортизационной стойки шасси 50 мм; тип модели: G02; Обязанность, предусмотренная экспертизой; с общим разрешением на эксплуатацию (ABE); АКПП VA: Глубина (экспертиза): 30 мм; Нагрузка оси до: 1080 кг HA: Глубина (экспертиза): 30 мм; Нагрузка оси до: 1010 кг
B12 PK	**1.6 FSi** 10/03 - 11/08 74 -85 kW	**46-194862**	Наружный диаметр передней амортизационной стойки шасси 55 мм; тип модели: G07, G08, G09, G11; Обязанность, предусмотренная экспертизой; с общим разрешением на эксплуатацию (ABE); АКПП VA: Глубина (экспертиза): 30 мм; Нагрузка оси до: 1080 кг HA: Глубина (экспертиза): 30 мм; Нагрузка оси до: 1010 кг
B12 PK	**1.9 TDI 4motion, 2.0 FSI 4motion, 2.0 TDI 16V 4motion, 2.0 TDI 4motion** 08/04 - 11/08 77 -110 kW	**46-184474**	Наружный диаметр передней амортизационной стойки шасси 50 мм; тип модели: G02; Обязанность, предусмотренная экспертизой; с общим разрешением на эксплуатацию (ABE) VA: Глубина (экспертиза): 30 мм; Нагрузка оси до: 1110 кг HA: Глубина (экспертиза): 30 мм; Нагрузка оси до: 980 кг
B12 PK	**1.9 TDI 4motion, 2.0 FSI 4motion, 2.0 TDI 16V 4motion, 2.0 TDI 4motion** 08/04 - 11/08 77 -110 kW	**46-194961**	Наружный диаметр передней амортизационной стойки шасси 55 мм; тип модели: G07,G08,G09,G011; Обязанность, предусмотренная экспертизой; с общим разрешением на эксплуатацию (ABE) VA: Глубина (экспертиза): 30 мм; Нагрузка оси до: 1110 кг HA: Глубина (экспертиза): 30 мм; Нагрузка оси до: 980 кг
B12 PK	**1.9 SDi, 1.9 TDI** 10/03 - 11/08 47 -77 kW	**46-184153**	Наружный диаметр передней амортизационной стойки шасси 50 мм; тип модели: G02; Обязанность, предусмотренная экспертизой; с общим разрешением на эксплуатацию (ABE); АКПП VA: Глубина (экспертиза): 30 мм; Нагрузка оси до: 1150 кг HA: Глубина (экспертиза): 30 мм; Нагрузка оси до: 1010 кг
B12 PK	**1.9 SDi, 1.9 TDI** 10/03 - 11/08 47 -77 kW	**46-194879**	Наружный диаметр передней амортизационной стойки шасси 55 мм; тип модели: G07; G08; G09;G11; Обязанность, предусмотренная экспертизой; с общим разрешением на эксплуатацию (ABE); АКПП VA: Глубина (экспертиза): 30 мм; Нагрузка оси до: 1150 кг HA: Глубина (экспертиза): 30 мм; Нагрузка оси до: 1010 кг
B12 PK	**2.0 SDI, 2.0 TDI, 2.0 TDI 16V** 10/03 - 11/08 55 -125 kW	**46-184153**	Наружный диаметр передней амортизационной стойки шасси 50 мм; тип модели: G02; Обязанность, предусмотренная экспертизой; с общим разрешением на эксплуатацию (ABE) VA: Глубина (экспертиза): 30 мм; Нагрузка оси до: 1150 кг HA: Глубина (экспертиза): 30 мм; Нагрузка оси до: 1010 кг

Пригодны для			
VW			
VW GOLF V (1K1)			
B12 PK	**2.0 SDI, 2.0 TDI, 2.0 TDI 16V** 10/03 - 11/08 55 -125 kW	**46-194879**	Наружный диаметр передней амортизационной стойки шасси 55 мм; тип модели: G07; G08; G09;G11; Обязанность, предусмотренная экспертизой; с общим разрешением на эксплуатацию (ABE) VA: Глубина (экспертиза): 30 мм; Нагрузка оси до: 1150 кг HA: Глубина (экспертиза): 30 мм; Нагрузка оси до: 1010 кг
B12 SL	**1.4 16V, 1.4 TSI, 1.6, 1.6 FSi, 1.6 MultiFuel, 1.8, 2.0, 2.0 FSI** 10/03 - 11/08 55 -125 kW	**46-230904**	Наружный диаметр передней амортизационной стойки шасси 55 мм; тип модели: G02; Обязанность, предусмотренная экспертизой; с общим разрешением на эксплуатацию (ABE) VA: Глубина (экспертиза): 45-50 мм; Нагрузка оси до: 1040 кг HA: Глубина (экспертиза): 30-35 мм; Нагрузка оси до: 930 кг
B12 SL	**1.4 16V, 1.4 FSI, 1.4 TSI, 1.6, 1.6 FSi, 1.6 MultiFuel, 1.8, 2.0, 2.0 FSI** 10/03 - 11/08 55 -125 kW	**46-194909**	Наружный диаметр передней амортизационной стойки шасси 55 мм; тип модели: G07, G08,G09,G011; Обязанность, предусмотренная экспертизой; с общим разрешением на эксплуатацию (ABE) VA: Глубина (экспертиза): 45-50 мм; Нагрузка оси до: 1040 кг HA: Глубина (экспертиза): 30-35 мм; Нагрузка оси до: 930 кг
B12 SL	**1.4 TSI, 1.8 GTi, 1.8 Turbo, 2.0 GTI** 09/06 - 12/08 90 -169 kW	**46-230911**	Наружный диаметр передней амортизационной стойки шасси 50 мм; тип модели: G02; тип модели: GT, GTI; Обязанность, предусмотренная экспертизой; с общим разрешением на эксплуатацию (ABE) VA: Глубина (экспертиза): 20-25 мм; Нагрузка оси до: 1040 кг HA: Глубина (экспертиза): 20 мм; Нагрузка оси до: 930 кг
B12 SL	**1.4 TSI, 1.8 GTi, 1.8 Turbo, 2.0 GTI** 09/06 - 12/08 90 -169 kW	**46-194909**	Наружный диаметр передней амортизационной стойки шасси 55 мм; тип модели: G07, G08,G09,G011; тип модели: GT,GTI; Обязанность, предусмотренная экспертизой; с общим разрешением на эксплуатацию (ABE) VA: Глубина (экспертиза): 20-25 мм; Нагрузка оси до: 1040 кг HA: Глубина (экспертиза): 20 мм; Нагрузка оси до: 930 кг
B12 SL	**1.4 TSI, 1.8 GTi, 1.8 Turbo, 2.0 GTI** 10/04 - 12/08 110 -169 kW	**46-230904**	Наружный диаметр передней амортизационной стойки шасси 55 мм; тип модели: G02; тип модели: GT, GTI; Обязанность, предусмотренная экспертизой; с общим разрешением на эксплуатацию (ABE) VA: Глубина (экспертиза): 20-25 мм; Нагрузка оси до: 1040 кг HA: Глубина (экспертиза): 20 мм; Нагрузка оси до: 930 кг
B12 SL	**1.4 TSI, 1.8 GTi, 1.8 Turbo, 2.0 GTI** 10/04 - 12/08 110 -169 kW	**46-194909**	Наружный диаметр передней амортизационной стойки шасси 55 мм; тип модели: G07, G08,G09,G011; тип модели: Gt, GTI; Обязанность, предусмотренная экспертизой; с общим разрешением на эксплуатацию (ABE) VA: Глубина (экспертиза): 20-25 мм; Нагрузка оси до: 1040 кг HA: Глубина (экспертиза): 20 мм; Нагрузка оси до: 930 кг
B12 SL	**1.9 SDi, 1.9 TDI, 2.0 GTI, 2.0 SDI, 2.0 TDI, 2.0 TDI 16V** 10/03 - 12/08 47 -169 kW	**46-194916**	Наружный диаметр передней амортизационной стойки шасси 55 мм; тип модели: G07,G08,G09,G011; тип модели: GT,GTI; Обязанность, предусмотренная экспертизой; с общим разрешением на эксплуатацию (ABE) VA: Глубина (экспертиза): 20-25 мм; Нагрузка оси до: 1130 кг HA: Глубина (экспертиза): 20 мм; Нагрузка оси до: 930 кг
B12 SL	**1.9 SDi, 1.9 TDI, 2.0 SDI, 2.0 TDI** 12/04 - 11/08 47 -103 kW	**46-194916**	Наружный диаметр передней амортизационной стойки шасси 55 мм; тип модели: G07,G08,G09,G011; тип модели: ex. GT,GTI; Обязанность, предусмотренная экспертизой; с общим разрешением на эксплуатацию (ABE) VA: Глубина (экспертиза): 45-50 мм; Нагрузка оси до: 1130 кг HA: Глубина (экспертиза): 30-35 мм; Нагрузка оси до: 930 кг

Пригодны для			
VW			
VW GOLF V (1K1)			
B14	**1.0, 1.4 16V, 1.4 FSI, 1.4 TSI, 1.6, 1.6 FSi, 1.6 MultiFuel, 1.8, 1.9 SDi, 1.9 TDI, 1.9 TDI 4motion, 2.0, 2.0 FSI, 2.0 FSI 4motion, 2.0 SDI, 2.0 TDI, 2.0 TDI 16V, 2.0 TDI 16V 4motion, 2.0 TDI 4motion** 08/04 - 11/08 47 -125 kW	**47-128347**	Øa: 50 мм; Для некоторых типов шин необходимы дистанционные шайбы; тип модели: G02; Обязанность, предусмотренная экспертизой VA: Глубина (экспертиза): 30-50 мм; Нагрузка оси до: 1210 кг HA: Глубина (экспертиза): 30-50 мм; Нагрузка оси до: 1100 кг
B14	**1.0, 1.4 16V, 1.4 FSI, 1.4 TSI, 1.6, 1.6 FSi, 1.6 MultiFuel, 1.8, 1.9 SDi, 1.9 TDI, 1.9 TDI 4motion, 2.0, 2.0 FSI, 2.0 FSI 4motion, 2.0 SDI, 2.0 TDI, 2.0 TDI 16V, 2.0 TDI 16V 4motion, 2.0 TDI 4motion** 08/04 - 11/08 47 -125 kW	**47-127708**	Øa: 55 мм; Для некоторых типов шин необходимы дистанционные шайбы; тип модели: G07, G08, G09, G11; Обязанность, предусмотренная экспертизой VA: Глубина (экспертиза): 30-50 мм; Нагрузка оси до: 1210 кг HA: Глубина (экспертиза): 30-50 мм; Нагрузка оси до: 1100 кг
B14	**1.8 GTi, 1.8 Turbo, 2.0 GTI, 2.5 FSI, 3.2, 3.2 R32 4motion** 11/05 - 12/08 110 -184 kW	**47-127708**	Øa: 55 мм; Обязанность, предусмотренная экспертизой VA: Глубина (экспертиза): 20-30 мм; Нагрузка оси до: 1210 кг HA: Глубина (экспертиза): 10-30 мм; Нагрузка оси до: 1100 кг
B16 PSS10	**1.0, 1.4 16V, 1.4 FSI, 1.4 TSI, 1.6, 1.6 FSi, 1.6 MultiFuel, 1.8, 1.9 SDi, 1.9 TDI, 1.9 TDI 4motion, 2.0, 2.0 FSI, 2.0 FSI 4motion, 2.0 SDI, 2.0 TDI, 2.0 TDI 16V, 2.0 TDI 16V 4motion, 2.0 TDI 4motion** 08/04 - 11/08 47 -125 kW	**48-135238**	Наружный диаметр передней амортизационной стойки шасси 50 мм; тип модели: G02; Обязанность, предусмотренная экспертизой VA: Глубина (экспертиза): 30-50 мм; Нагрузка оси до: 1210 кг HA: Глубина (экспертиза): 30-50 мм; Нагрузка оси до: 1100 кг
B16 PSS10	**1.0, 1.4 16V, 1.4 FSI, 1.4 TSI, 1.6, 1.6 FSi, 1.6 MultiFuel, 1.8, 1.9 SDi, 1.9 TDI, 1.9 TDI 4motion, 2.0, 2.0 FSI, 2.0 FSI 4motion, 2.0 SDI, 2.0 TDI, 2.0 TDI 16V, 2.0 TDI 16V 4motion, 2.0 TDI 4motion** 08/04 - 11/08 47 -125 kW	**48-135245**	Øa: 55 мм; тип модели: G07, G08, G09, G11; Обязанность, предусмотренная экспертизой VA: Глубина (экспертиза): 30-50 мм; Нагрузка оси до: 1210 кг HA: Глубина (экспертиза): 30-50 мм; Нагрузка оси до: 1100 кг
B16 PSS10	**1.8 GTi, 1.8 Turbo, 2.0 GTI, 2.5 FSI, 3.2, 3.2 R32 4motion** 11/05 - 12/08 110 -184 kW	**48-135245**	Øa: 55 мм; Обязанность, предусмотренная экспертизой VA: Глубина (экспертиза): 20-30 мм; Нагрузка оси до: 1210 кг HA: Глубина (экспертиза): 10-30 мм; Нагрузка оси до: 1100 кг
B16 RC	**1.0, 1.4 16V, 1.4 FSI, 1.4 TSI, 1.6, 1.6 FSi, 1.6 MultiFuel, 1.8, 1.9 SDi, 1.9 TDI, 1.9 TDI 4motion, 2.0, 2.0 FSI, 2.0 FSI 4motion, 2.0 SDI, 2.0 TDI, 2.0 TDI 16V, 2.0 TDI 16V 4motion, 2.0 TDI 4motion** 08/04 - 11/08 47 -125 kW	**14-230615** iRC **49-196849**	Øa: 55 мм; DCC должно быть остановлено; тип модели: G07, G08, G09, G11; Обязанность, предусмотренная экспертизой VA: Глубина (экспертиза): 20-40 мм; Нагрузка оси до: 1140 кг HA: Глубина (экспертиза): 20-40 мм; Нагрузка оси до: 1040 кг
B16 RC	**1.8 GTi, 1.8 Turbo, 2.0 GTI, 2.5 FSI, 3.2, 3.2 R32 4motion** 11/05 - 12/08 110 -184 kW	**14-230615** iRC **49-196849**	Øa: 55 мм; DCC должно быть остановлено; тип модели: G07, G08, G09, G11; Обязанность, предусмотренная экспертизой VA: Глубина (экспертиза): 10-30 мм; Нагрузка оси до: 1140 кг HA: Глубина (экспертиза): 10-30 мм; Нагрузка оси до: 1040 кг
B16 BCS	**1.8 GTi, 1.8 Turbo, 2.0 GTI, 2.0 TDI, 3.2, 3.2 R32 4motion** 11/05 - 12/08 110 -184 kW	**48-215909**	Øa: 55 мм; Обязанность, предусмотренная экспертизой VA: Глубина (экспертиза): 30-40 мм; Нагрузка оси до: 1210 кг HA: Глубина (экспертиза): 20-40 мм; Нагрузка оси до: 1100 кг

V

VW GOLF V Variant (1K5)				
B1	**1.4, 1.4 TSI, 1.6, 1.6 MultiFuel, 1.9 TDI, 1.9 TDI 4motion, 2.0, 2.0 TDI, 2.0 TDI 16V, 2.0 TDI 4motion, 2.5** 06/07 - 59 -147 kW	**12-224074**	**12-224081**	VA: с шариковым подшибником HA: без шарикового подшибника
B3	**1.4** 06/07 - 59 kW	**37-133030**	**36-134076**	стандартная подвеска

Пригодны для				
VW				
VW GOLF V Variant (1K5)				
B3	**1.4** 06/07 - 59 kW	**37-133498**	**36-148158**	стандартная подвеска; Усиленное оснащение .
B3	**1.4 TSI, 1.6** 06/07 - 75 -90 kW	**37-133498**	**36-134076**	стандартная подвеска
B3	**1.4 TSI, 1.6** 06/07 - 75 -90 kW	**37-133757**	**36-148158**	стандартная подвеска; Усиленное оснащение .
B3	**1.4 TSI, 1.9 TDI, 2.0, 2.5** 06/07 - 77 -147 kW	**37-133757**	**36-148158**	стандартная подвеска
B3	**1.4 TSI, 1.9 TDI, 2.0, 2.5** 06/07 - 77 -147 kW	**37-148140**	**36-148240**	стандартная подвеска; Усиленное оснащение .
B3	**2.0 TDI, 2.0 TDI 16V** 06/07 - 100 -103 kW	**37-148140**	**36-148158**	стандартная подвеска
B3	**2.0 TDI, 2.0 TDI 16V** 06/07 - 100 -103 kW	**37-148102**	**36-148240**	стандартная подвеска; Усиленное оснащение .
B4	**1.4, 1.4 TSI, 1.6, 1.6 MultiFuel, 1.9 TDI, 2.0, 2.0 TDI, 2.0 TDI 16V, 2.5** 06/07 - 59 -147 kW	**22-131607**	**19-139333**	стандартная подвеска VA: Øa: 50 мм; тип модели: G02
B4	**1.4, 1.4 TSI, 1.6, 1.6 MultiFuel, 1.9 TDI, 2.0, 2.0 TDI, 2.0 TDI 16V, 2.5** 06/07 - 59 -147 kW	**22-131614**	**19-139333**	стандартная подвеска VA: Øa: 55 мм; тип модели: G07,G08
B6 Sport	**1.4, 1.4 TSI, 1.6, 1.6 MultiFuel, 1.9 TDI, 1.9 TDI 4motion, 2.0, 2.0 TDI, 2.0 TDI 16V, 2.0 TDI 4motion, 2.5** 06/07 - 59 -147 kW	**35-113751**	**24-172936**	тип модели: G02 VA: Øa: 50 мм
B6 Sport	**1.4, 1.4 TSI, 1.6, 1.6 MultiFuel, 1.9 TDI, 1.9 TDI 4motion, 2.0, 2.0 TDI, 2.0 TDI 16V, 2.0 TDI 4motion, 2.5** 06/07 - 59 -147 kW	**35-108177**	**24-172936**	тип модели: G07,G08 VA: Øa: 55 мм
B8	**1.4, 1.4 TSI, 1.6, 1.6 MultiFuel, 1.9 TDI, 1.9 TDI 4motion, 2.0, 2.0 TDI, 2.0 TDI 16V, 2.0 TDI 4motion, 2.5** 06/07 - 59 -147 kW	**35-113768**	**24-178006**	тип модели: G02 VA: Øa: 50 мм
B8	**1.4, 1.4 TSI, 1.6, 1.6 MultiFuel, 1.9 TDI, 1.9 TDI 4motion, 2.0, 2.0 TDI, 2.0 TDI 16V, 2.0 TDI 4motion, 2.5** 06/07 - 59 -147 kW	**35-108191**	**24-178006**	тип модели: G07,G08 VA: Øa: 55 мм
B12 PK	**1.4 TSI, 1.9 TDI** 06/07 - 77 -125 kW	**46-184191**		Наружный диаметр передней амортизационной стойки шасси 50 мм; тип модели: G02; Обязанность, предусмотренная экспертизой; с общим разрешением на эксплуатацию (ABE) VA: Глубина (экспертиза): 30 мм; Нагрузка оси до: 1080 кг HA: Глубина (экспертиза): 30 мм; Нагрузка оси до: 1010 кг
B12 PK	**1.4 TSI, 1.9 TDI** 06/07 - 77 -125 kW	**46-194985**		Наружный диаметр передней амортизационной стойки шасси 55 мм; тип модели: G07,G08; Обязанность, предусмотренная экспертизой; с общим разрешением на эксплуатацию (ABE) VA: Глубина (экспертиза): 30 мм; Нагрузка оси до: 1080 кг HA: Глубина (экспертиза): 30 мм; Нагрузка оси до: 1010 кг
B12 PK	**1.6** 06/07 - 75 kW	**46-184184**		Наружный диаметр передней амортизационной стойки шасси 50 мм; тип модели: G02; Обязанность, предусмотренная экспертизой; с общим разрешением на эксплуатацию (ABE) VA: Глубина (экспертиза): 30 мм; Нагрузка оси до: 1010 кг HA: Глубина (экспертиза): 30 мм; Нагрузка оси до: 1010 кг

Пригодны для			
VW			
VW GOLF V Variant (1K5)			
B12 PK	**1.6** 06/07 - 75 kW	**46-184191**	Наружный диаметр передней амортизационной стойки шасси 50 мм; тип модели: G02; Обязанность, предусмотренная экспертизой; с общим разрешением на эксплуатацию (ABE); АКПП VA: Глубина (экспертиза): 30 мм; Нагрузка оси до: 1080 кг HA: Глубина (экспертиза): 30 мм; Нагрузка оси до: 1010 кг
B12 PK	**1.6** 06/07 - 75 kW	**46-194978**	Наружный диаметр передней амортизационной стойки шасси 55 мм; тип модели: G07,G08; Обязанность, предусмотренная экспертизой; с общим разрешением на эксплуатацию (ABE) VA: Глубина (экспертиза): 30 мм; Нагрузка оси до: 1010 кг HA: Глубина (экспертиза): 30 мм; Нагрузка оси до: 1010 кг
B12 PK	**1.6** 06/07 - 75 kW	**46-194985**	Наружный диаметр передней амортизационной стойки шасси 55 мм; тип модели: G07,G08; Обязанность, предусмотренная экспертизой; с общим разрешением на эксплуатацию (ABE); АКПП VA: Глубина (экспертиза): 30 мм; Нагрузка оси до: 1080 кг HA: Глубина (экспертиза): 30 мм; Нагрузка оси до: 1010 кг
B12 PK	**1.9 TDI** 06/07 - 77 kW	**46-184214**	Наружный диаметр передней амортизационной стойки шасси 50 мм; тип модели: G02; for vehicle with direct shift gearbox; Обязанность, предусмотренная экспертизой; с общим разрешением на эксплуатацию (ABE) VA: Глубина (экспертиза): 30 мм; Нагрузка оси до: 1150 кг HA: Глубина (экспертиза): 30 мм; Нагрузка оси до: 1010 кг
B12 PK	**1.9 TDI** 06/07 - 77 kW	**46-194992**	Наружный диаметр передней амортизационной стойки шасси 55 мм; тип модели: G07,G08; for vehicle with direct shift gearbox; Обязанность, предусмотренная экспертизой; с общим разрешением на эксплуатацию (ABE) VA: Глубина (экспертиза): 30 мм; Нагрузка оси до: 1150 кг HA: Глубина (экспертиза): 30 мм; Нагрузка оси до: 1010 кг
B12 PK	**2.0 TDI, 2.0 TDI 16V** 06/07 - 100 -103 kW	**46-184214**	Наружный диаметр передней амортизационной стойки шасси 50 мм; тип модели: G02; Обязанность, предусмотренная экспертизой; с общим разрешением на эксплуатацию (ABE) VA: Глубина (экспертиза): 30 мм; Нагрузка оси до: 1150 кг HA: Глубина (экспертиза): 30 мм; Нагрузка оси до: 1010 кг
B12 PK	**2.0 TDI, 2.0 TDI 16V** 06/07 - 100 -103 kW	**46-194992**	Наружный диаметр передней амортизационной стойки шасси 55 мм; тип модели: G07,G08; Обязанность, предусмотренная экспертизой; с общим разрешением на эксплуатацию (ABE) VA: Глубина (экспертиза): 30 мм; Нагрузка оси до: 1150 кг HA: Глубина (экспертиза): 30 мм; Нагрузка оси до: 1010 кг
B14	**1.4, 1.4 TSI, 1.6, 1.6 MultiFuel, 1.9 TDI, 1.9 TDI 4motion, 2.0, 2.0 TDI, 2.0 TDI 16V, 2.0 TDI 4motion, 2.5** 06/07 - 59 -147 kW	**47-128347**	Øa: 50 мм; Для некоторых типов шин необходимы дистанционные шайбы; тип модели: G02; Обязанность, предусмотренная экспертизой VA: Глубина (экспертиза): 35-50 мм; Нагрузка оси до: 1210 кг HA: Глубина (экспертиза): 30-50 мм; Нагрузка оси до: 1100 кг
B14	**1.4, 1.4 TSI, 1.6, 1.6 MultiFuel, 1.9 TDI, 1.9 TDI 4motion, 2.0, 2.0 TDI, 2.0 TDI 16V, 2.0 TDI 4motion, 2.5** 06/07 - 59 -147 kW	**47-127708**	Øa: 55 мм; Для некоторых типов шин необходимы дистанционные шайбы; тип модели: G07,G08; Обязанность, предусмотренная экспертизой VA: Глубина (экспертиза): 35-40 мм; Нагрузка оси до: 1210 кг HA: Глубина (экспертиза): 30-50 мм; Нагрузка оси до: 1100 кг
B16 PSS10	**1.4, 1.4 TSI, 1.6, 1.6 MultiFuel, 1.9 TDI, 1.9 TDI 4motion, 2.0, 2.0 TDI, 2.0 TDI 16V, 2.0 TDI 4motion, 2.5** 06/07 - 59 -147 kW	**48-135238**	Наружный диаметр передней амортизационной стойки шасси 50 мм; тип модели: G02; Обязанность, предусмотренная экспертизой VA: Глубина (экспертиза): 30-50 мм; Нагрузка оси до: 1210 кг HA: Глубина (экспертиза): 30-50 мм; Нагрузка оси до: 1100 кг

Пригодны для			
VW			
VW GOLF V Variant (1K5)			
B16 PSS10	**1.4, 1.4 TSI, 1.6, 1.6 MultiFuel, 1.9 TDI, 1.9 TDI 4motion, 2.0, 2.0 TDI, 2.0 TDI 16V, 2.0 TDI 4motion, 2.5** 06/07 - 59 -147 kW	**48-135245**	Øa: 55 мм; тип модели: G07,G08; Обязанность, предусмотренная экспертизой VA: Глубина (экспертиза): 35-50 мм; Нагрузка оси до: 1210 кг HA: Глубина (экспертиза): 30-50 мм; Нагрузка оси до: 1100 кг
B16 RC	**1.4, 1.4 TSI, 1.6, 1.6 MultiFuel, 1.9 TDI, 1.9 TDI 4motion, 2.0, 2.0 TDI, 2.0 TDI 16V, 2.0 TDI 4motion, 2.5** 06/07 - 59 -147 kW	**14-230615** iRC **49-196849**	Øa: 55 мм; DCC должно быть остановлено; тип модели: G07, G08, G09, G11; Обязанность, предусмотренная экспертизой VA: Глубина (экспертиза): 20-40 мм; Нагрузка оси до: 1140 кг HA: Глубина (экспертиза): 20-40 мм; Нагрузка оси до: 1040 кг

VW GOLF VI (5K1)				
B1	**1.2 TSI, 1.4, 1.4 TSI, 1.6, 1.6 BiFuel, 1.6 MultiFuel, 1.6 TDI, 1.8 TSI, 2.0 GTi, 2.0 R 4motion, 2.0 TDI, 2.0 TDI 4motion** 05/09 - 05/13 59 -199 kW	**12-224074**	**12-224081**	VA: с шариковым подшибником HA: без шарикового подшибника
B3	**1.2 TSI** 05/09 - 11/12 63 -77 kW	**36-199594**	36-241125	стандартная подвеска HA: для автомобилей без прицепного устройства; Число дверей: 3
B3	**1.2 TSI, 1.4** 10/08 - 11/12 59 -77 kW		36-241521	стандартная подвеска; для автомобилей с прицепным устройством; Число дверей: 3
B3	**1.2 TSI, 1.4** 10/08 - 11/12 59 -77 kW		36-241521	стандартная подвеска; для автомобилей без прицепного устройства; Число дверей: 5
B3	**1.2 TSI, 1.4** 10/08 - 11/12 59 -77 kW		**36-133055**	стандартная подвеска; для автомобилей с прицепным устройством; Число дверей: 5
B3	**1.2 TSI** 05/09 - 11/12 63 -77 kW	36-241156		спортивная подвеска; механическая КПП
B3	**1.2 TSI** 05/09 - 11/12 63 -77 kW	**36-241149**		спортивная подвеска; АКПП
B3	**1.2 TSI, 1.4** 10/08 - 11/12 59 -77 kW		**36-241132**	спортивная подвеска; Число дверей: 3
B3	**1.2 TSI, 1.4** 10/08 - 11/12 59 -77 kW		36-241163	спортивная подвеска; Число дверей: 5
B3	**1.4** 10/08 - 11/12 59 kW	36-241545	36-241125	стандартная подвеска HA: для автомобилей без прицепного устройства; Число дверей: 3
B3	**1.4 TSI** 10/08 - 11/12 90 -118 kW	**36-199594**		стандартная подвеска; механическая КПП
B3	**1.4 TSI** 10/08 - 11/12 90 -118 kW	36-241583		стандартная подвеска; АКПП
B3	**1.4 TSI** 10/08 - 11/12 90 -118 kW	**36-241149**		спортивная подвеска; механическая КПП
B3	**1.4 TSI** 10/08 - 11/12 90 -118 kW	**36-199624**		спортивная подвеска; АКПП
B3	**1.4 TSI** 10/08 - 11/12 90 -118 kW		36-241125	стандартная подвеска; для автомобилей без прицепного устройства; Число дверей: 3
B3	**1.4 TSI** 10/08 - 11/12 90 -118 kW		36-241521	стандартная подвеска; для автомобилей с прицепным устройством; Число дверей: 3
B3	**1.4 TSI** 10/08 - 11/12 90 -118 kW		36-241521	стандартная подвеска; для автомобилей без прицепного устройства; Число дверей: 5
B3	**1.4 TSI** 10/08 - 11/12 90 -118 kW		**36-133055**	стандартная подвеска; для автомобилей с прицепным устройством; Число дверей: 5

Пригодны для				
VW				
VW GOLF VI (5K1)				
B3	**1.4 TSI** 10/08 - 11/12 90 -118 kW		**36-241132**	спортивная подвеска; Число дверей: 3
B3	**1.4 TSI** 10/08 - 11/12 90 -118 kW		36-241163	спортивная подвеска; Число дверей: 5
B3	**1.6** 10/08 - 11/12 75 kW	36-241545		стандартная подвеска; механическая КПП
B3	**1.6** 10/08 - 11/12 75 kW	**36-199594**		стандартная подвеска; АКПП
B3	**1.6** 10/08 - 11/12 75 kW	**36-241149**		спортивная подвеска
B3	**1.6** 10/08 - 11/12 75 kW		36-241125	стандартная подвеска; для автомобилей без прицепного устройства; Число дверей: 3
B3	**1.6** 10/08 - 11/12 75 kW		36-241521	стандартная подвеска; для автомобилей с прицепным устройством; Число дверей: 3
B3	**1.6** 10/08 - 11/12 75 kW		36-241521	стандартная подвеска; для автомобилей без прицепного устройства; Число дверей: 5
B3	**1.6** 10/08 - 11/12 75 kW		**36-133055**	стандартная подвеска; для автомобилей с прицепным устройством; Число дверей: 5
B3	**1.6** 10/08 - 11/12 75 kW		**36-241132**	спортивная подвеска; Число дверей: 3
B3	**1.6** 10/08 - 11/12 75 kW		36-241163	спортивная подвеска; Число дверей: 5
B3	**1.6 TDI, 1.8 TSI** 02/09 - 11/12 66 -118 kW	36-241583	36-241125	стандартная подвеска НА: для автомобилей без прицепного устройства; Число дверей: 3
B3	**1.6 TDI, 1.8 TSI** 02/09 - 11/12 66 -118 kW		36-241521	стандартная подвеска; для автомобилей с прицепным устройством; Число дверей: 3
B3	**1.6 TDI, 1.8 TSI** 02/09 - 11/12 66 -118 kW		36-241521	стандартная подвеска; для автомобилей без прицепного устройства; Число дверей: 5
B3	**1.6 TDI, 1.8 TSI** 02/09 - 11/12 66 -118 kW		**36-133055**	стандартная подвеска; для автомобилей с прицепным устройством; Число дверей: 5
B3	**1.6 TDI, 1.8 TSI** 02/09 - 11/12 66 -118 kW	**36-199624**	**36-241132**	спортивная подвеска НА: Число дверей: 3
B3	**1.6 TDI, 1.8 TSI** 02/09 - 11/12 66 -118 kW		36-241163	спортивная подвеска; Число дверей: 5
B3	**2.0 TDI** 10/08 - 11/12 81 kW	36-241583		стандартная подвеска; механическая КПП
B3	**2.0 TDI** 10/08 - 11/12 81 kW		36-241163	спортивная подвеска; Число дверей: 5
B3	**2.0 TDI** 10/08 - 11/12 81 kW	**37-133757**		стандартная подвеска; не для: Blue Motion; АКПП
B3	**2.0 TDI** 10/08 - 11/12 81 kW	**36-199624**		спортивная подвеска; механическая КПП
B3	**2.0 TDI** 10/08 - 11/12 81 kW	**36-199600**		спортивная подвеска; не для: Blue Motion; АКПП
B3	**2.0 TDI** 10/08 - 11/12 81 kW		36-241125	стандартная подвеска; для автомобилей без прицепного устройства; Число дверей: 3
B3	**2.0 TDI** 10/08 - 11/12 81 kW		36-241521	стандартная подвеска; для автомобилей с прицепным устройством; Число дверей: 3

Пригодны для				
VW				
VW GOLF VI (5K1)				
B3	**2.0 TDI** 10/08 - 11/12 81 kW		36-241521	стандартная подвеска; для автомобилей без прицепного устройства; Число дверей: 5
B3	**2.0 TDI** 10/08 - 11/12 81 kW		**36-133055**	стандартная подвеска; для автомобилей с прицепным устройством; Число дверей: 5
B3	**2.0 TDI** 10/08 - 11/12 81 kW		**36-241132**	спортивная подвеска; Число дверей: 3
B3	**2.0 TDI** 10/08 - 05/13 100 -103 kW	**37-133757**	36-241125	стандартная подвеска HA: для автомобилей без прицепного устройства; Число дверей: 3
B3	**2.0 TDI** 10/08 - 05/13 100 -103 kW		36-241521	стандартная подвеска; для автомобилей с прицепным устройством; Число дверей: 3
B3	**2.0 TDI** 10/08 - 05/13 100 -103 kW		36-241521	стандартная подвеска; для автомобилей без прицепного устройства; Число дверей: 5
B3	**2.0 TDI** 10/08 - 05/13 100 -103 kW		**36-133055**	стандартная подвеска; для автомобилей с прицепным устройством; Число дверей: 5
B3	**2.0 TDI** 10/08 - 05/13 100 -103 kW	**36-199600**	**36-241132**	спортивная подвеска HA: Число дверей: 3
B3	**2.0 TDI** 10/08 - 05/13 100 -103 kW		36-241163	спортивная подвеска; Число дверей: 5
B4	**1.2 TSI, 1.4, 1.4 TSI, 1.6, 1.6 BiFuel, 1.6 MultiFuel, 1.6 TDI, 1.8 TSI, 2.0 GTi, 2.0 TDI, 2.0 TDI 4motion** 05/09 - 05/13 59 -173 kW	**22-183712**	**19-183749**	без электронн. регулирования аморт. Силы; стандартная подвеска; тип модели: G02 VA: Наружный диаметр передней амортизационной стойки шасси 50 мм
B4	**1.2 TSI, 1.4, 1.4 TSI, 1.6, 1.6 BiFuel, 1.6 MultiFuel, 1.6 TDI, 1.8 TSI, 2.0 GTi, 2.0 TDI, 2.0 TDI 4motion** 05/09 - 05/13 59 -173 kW	**22-183729**	**19-183749**	без электронн. регулирования аморт. Силы; стандартная подвеска; тип модели: G07, G08, G09, G11 VA: Наружный диаметр передней амортизационной стойки шасси 55 мм
B6 Sport	**1.2 TSI, 1.4, 1.4 TSI, 1.6, 1.6 BiFuel, 1.6 MultiFuel, 1.6 TDI, 1.8 TSI, 2.0 GTi, 2.0 TDI, 2.0 TDI 4motion** 05/09 - 05/13 59 -173 kW	**35-158707**	**33-158723**	без электронн. регулирования аморт. Силы; тип модели: G02 VA: Наружный диаметр передней амортизационной стойки шасси 50 мм
B6 Sport	**1.2 TSI, 1.4, 1.4 TSI, 1.6, 1.6 BiFuel, 1.6 MultiFuel, 1.6 TDI, 1.8 TSI, 2.0 GTi, 2.0 TDI, 2.0 TDI 4motion** 05/09 - 05/13 59 -173 kW	**35-158714**	**33-158723**	без электронн. регулирования аморт. Силы; тип модели: G07, G08, G09, G11 VA: Наружный диаметр передней амортизационной стойки шасси 55 мм
B6 Sport	**2.0 R 4motion** 11/09 - 11/13 188 -199 kW	**35-158745**	**24-158756**	DCC должно быть остановлено VA: Наружный диаметр передней амортизационной стойки шасси 55 мм
B8	**1.2 TSI, 1.4, 1.4 TSI, 1.6, 1.6 BiFuel, 1.6 MultiFuel, 1.6 TDI, 1.8 TSI, 2.0 GTi, 2.0 TDI, 2.0 TDI 4motion** 05/09 - 05/13 59 -173 kW	**35-158738**	**24-158756**	без электронн. регулирования аморт. Силы; тип модели: G02 VA: Наружный диаметр передней амортизационной стойки шасси 50 мм
B8	**1.2 TSI, 1.4, 1.4 TSI, 1.6, 1.6 BiFuel, 1.6 MultiFuel, 1.6 TDI, 1.8 TSI, 2.0 GTi, 2.0 TDI, 2.0 TDI 4motion** 05/09 - 05/13 59 -173 kW	**35-158745**	**24-158756**	без электронн. регулирования аморт. Силы; тип модели: G07, G08, G09, G11 VA: Наружный диаметр передней амортизационной стойки шасси 55 мм
B12 PK	**1.2 TSI, 1.4, 1.4 TSI, 1.6, 1.6 TDI, 1.8 TSI, 2.0 TDI** 04/09 - 05/13 59 -125 kW	**46-187949**		DCC должно быть остановлено; Наружный диаметр передней амортизационной стойки шасси 55 мм; тип модели: G07, G08, G09, G11; Обязанность, предусмотренная экспертизой; с общим разрешением на эксплуатацию (ABE) VA: Глубина (экспертиза): 30 мм; Нагрузка оси до: 1010 кг HA: без регулируемой подвески; Глубина (экспертиза): 30 мм; Нагрузка оси до: 940 кг

V

Пригодны для			
VW			
VW GOLF VI (5K1)			
B12 PK	**1.2 TSI, 1.4, 1.4 TSI, 1.6, 1.6 TDI, 1.8 TSI, 2.0 TDI** 04/09 - 05/13 59 -125 kW	**46-184481**	DCC должно быть остановлено; Наружный диаметр передней амортизационной стойки шасси 50 мм; тип модели: G02; Обязанность, предусмотренная экспертизой; с общим разрешением на эксплуатацию (ABE) VA: Глубина (экспертиза): 30 мм; Нагрузка оси до: 1010 кг HA: без регулируемой подвески; Глубина (экспертиза): 30 мм; Нагрузка оси до: 940 кг
B12 PK	**1.4 TSI, 1.6 TDI, 1.8 TSI, 2.0 TDI** 10/08 - 05/13 66 -125 kW	**46-184498**	DCC должно быть остановлено; Наружный диаметр передней амортизационной стойки шасси 50 мм; тип модели: G02; Обязанность, предусмотренная экспертизой; с общим разрешением на эксплуатацию (ABE) VA: Глубина (экспертиза): 30 мм; Нагрузка оси до: 1120 кг HA: без регулируемой подвески; Глубина (экспертиза): 30 мм; Нагрузка оси до: 940 кг
B12 PK	**1.4 TSI, 1.6 TDI, 1.8 TSI, 2.0 TDI** 10/08 - 05/13 66 -125 kW	**46-187956**	DCC должно быть остановлено; Наружный диаметр передней амортизационной стойки шасси 55 мм; тип модели: G07, G08, G09, G11; Обязанность, предусмотренная экспертизой; с общим разрешением на эксплуатацию (ABE) VA: Глубина (экспертиза): 30 мм; Нагрузка оси до: 1120 кг HA: без регулируемой подвески; Глубина (экспертиза): 30 мм; Нагрузка оси до: 940 кг
B12 SL	**1.2 TSI, 1.4, 1.4 TSI, 1.6, 1.6 TDI** 02/09 - 11/12 59 -118 kW	**46-183767**	DCC должно быть остановлено; Наружный диаметр передней амортизационной стойки шасси 50 мм; тип модели: G02; Обязанность, предусмотренная экспертизой; с общим разрешением на эксплуатацию (ABE) VA: Глубина (экспертиза): 45-50 мм; Нагрузка оси до: 1040 кг HA: без регулируемой подвески; Глубина (экспертиза): 30-35 мм; Нагрузка оси до: 930 кг
B12 SL	**1.2 TSI, 1.4, 1.4 TSI, 1.6, 1.6 TDI** 02/09 - 11/12 59 -118 kW	**46-188076**	DCC должно быть остановлено; Наружный диаметр передней амортизационной стойки шасси 55 мм; тип модели: G07, G08, G09, G11; Обязанность, предусмотренная экспертизой; с общим разрешением на эксплуатацию (ABE) VA: Глубина (экспертиза): 45-50 мм; Нагрузка оси до: 1040 кг HA: без регулируемой подвески; Глубина (экспертиза): 30-35 мм; Нагрузка оси до: 930 кг
B12 SL	**1.4 TSI, 1.8 TSI, 2.0 GTi, 2.0 TDI** 10/08 - 05/13 81 -173 kW	**46-183774**	DCC должно быть остановлено; Наружный диаметр передней амортизационной стойки шасси 50 мм; тип модели: G02; Обязанность, предусмотренная экспертизой; с общим разрешением на эксплуатацию (ABE) VA: Глубина (экспертиза): 45-50 мм; Нагрузка оси до: 1130 кг HA: без регулируемой подвески; Глубина (экспертиза): 30-35 мм; Нагрузка оси до: 930 кг
B12 SL	**1.4 TSI, 1.8 TSI, 2.0 GTi, 2.0 TDI** 10/08 - 05/13 81 -173 kW	**46-188069**	DCC должно быть остановлено; Наружный диаметр передней амортизационной стойки шасси 55 мм; тип модели: G07, G08, G09, G11; Обязанность, предусмотренная экспертизой; с общим разрешением на эксплуатацию (ABE) VA: Глубина (экспертиза): 45-50 мм; Нагрузка оси до: 1130 кг HA: без регулируемой подвески; Глубина (экспертиза): 30-35 мм; Нагрузка оси до: 930 кг
B14	**1.2 TSI, 1.4, 1.4 TSI, 1.6, 1.6 BiFuel, 1.6 MultiFuel, 1.6 TDI, 1.8 TSI, 2.0 GTi, 2.0 TDI, 2.0 TDI 4motion** 05/09 - 05/13 59 -173 kW	**47-158276**	DCC должно быть остановлено; Наружный диаметр передней амортизационной стойки шасси 50 мм; тип модели: G02; Обязанность, предусмотренная экспертизой VA: Глубина (экспертиза): 20-40 мм; Нагрузка оси до: 1140 кг HA: Глубина (экспертиза): 20-40 мм; Нагрузка оси до: 1040 кг
B14	**1.2 TSI, 1.4, 1.4 TSI, 1.6, 1.6 BiFuel, 1.6 MultiFuel, 1.6 TDI, 1.8 TSI, 2.0 GTi, 2.0 TDI, 2.0 TDI 4motion** 05/09 - 05/13 59 -173 kW	**47-158283**	Øa: 55 мм; DCC должно быть остановлено; тип модели: G07, G08, G09, G11; Обязанность, предусмотренная экспертизой VA: Глубина (экспертиза): 20-40 мм; Нагрузка оси до: 1140 кг HA: Глубина (экспертиза): 20-40 мм; Нагрузка оси до: 1040 кг

V

Пригодны для			
VW			
VW GOLF VI (5K1)			
B14	**2.0 R 4motion** 11/09 - 11/13 188 -199 kW	**47-158283**	Øa: 55 мм; DCC должно быть остановлено; тип модели: G07, G08, G09, G11; Обязанность, предусмотренная экспертизой VA: Глубина (экспертиза): 10-30 мм; Нагрузка оси до: 1140 кг HA: Глубина (экспертиза): 10-30 мм; Нагрузка оси до: 1040 кг
B16 PSS10	**1.2 TSI, 1.4, 1.4 TSI, 1.6, 1.6 BiFuel, 1.6 MultiFuel, 1.6 TDI, 1.8 TSI, 2.0 GTi, 2.0 TDI, 2.0 TDI 4motion** 05/09 - 05/13 59 -173 kW	**48-156745**	DCC должно быть остановлено; Наружный диаметр передней амортизационной стойки шасси 50 мм; тип модели: G02; Обязанность, предусмотренная экспертизой VA: Глубина (экспертиза): 20-40 мм; Нагрузка оси до: 1140 кг HA: Глубина (экспертиза): 20-40 мм; Нагрузка оси до: 1040 кг
B16 PSS10	**1.2 TSI, 1.4, 1.4 TSI, 1.6, 1.6 BiFuel, 1.6 MultiFuel, 1.6 TDI, 1.8 TSI, 2.0 GTi, 2.0 TDI, 2.0 TDI 4motion** 05/09 - 05/13 59 -173 kW	**48-158176**	Øa: 55 мм; DCC должно быть остановлено; тип модели: G07, G08, G09, G11; Обязанность, предусмотренная экспертизой VA: Глубина (экспертиза): 20-40 мм; Нагрузка оси до: 1140 кг HA: Глубина (экспертиза): 20-40 мм; Нагрузка оси до: 1040 кг
B16 PSS10	**2.0 R 4motion** 11/09 - 11/13 188 -199 kW	**48-158176**	Øa: 55 мм; DCC должно быть остановлено; тип модели: G07, G08, G09, G11; Обязанность, предусмотренная экспертизой VA: Глубина (экспертиза): 10-30 мм; Нагрузка оси до: 1140 кг HA: Глубина (экспертиза): 10-30 мм; Нагрузка оси до: 1040 кг
B16 RC	**1.2 TSI, 1.4, 1.4 TSI, 1.6, 1.6 BiFuel, 1.6 MultiFuel, 1.6 TDI, 1.8 TSI, 2.0 GTi, 2.0 TDI, 2.0 TDI 4motion** 05/09 - 05/13 59 -173 kW	**14-230615** iRC **49-196849**	Øa: 55 мм; DCC должно быть остановлено; тип модели: G07, G08, G09, G11; Обязанность, предусмотренная экспертизой VA: Глубина (экспертиза): 20-40 мм; Нагрузка оси до: 1140 кг HA: Глубина (экспертиза): 20-40 мм; Нагрузка оси до: 1040 кг
B16 RC	**2.0 R 4motion** 11/09 - 11/13 188 -199 kW	**14-230615** iRC **49-196849**	Øa: 55 мм; DCC должно быть остановлено; тип модели: G07, G08, G09, G11; Обязанность, предусмотренная экспертизой VA: Глубина (экспертиза): 10-30 мм; Нагрузка оси до: 1140 кг HA: Глубина (экспертиза): 10-30 мм; Нагрузка оси до: 1040 кг
B16 BCS	**2.0 GTi, 2.0 TDI** 04/09 - 11/13 125 -173 kW	**48-215909**	Øa: 55 мм; DCC должно быть остановлено; Обязанность, предусмотренная экспертизой VA: Глубина (экспертиза): 30-40 мм; Нагрузка оси до: 1140 кг HA: Глубина (экспертиза): 20-40 мм; Нагрузка оси до: 1040 кг
B16 BCS	**2.0 R 4motion** 11/09 - 11/13 188 -199 kW	**48-215909**	Øa: 55 мм; DCC должно быть остановлено; Обязанность, предусмотренная экспертизой VA: Глубина (экспертиза): 20-30 мм; Нагрузка оси до: 1140 кг HA: Глубина (экспертиза): 10-30 мм; Нагрузка оси до: 1040 кг
VW GOLF VI Variant (AJ5)			
B1	**1.2 TSI, 1.4, 1.4 TSI, 1.6, 1.6 MultiFuel, 1.6 TDI, 1.6 TDI 4motion, 2.0 TDI, 2.0 TDI 16V, 2.0 TSI, 2.5** 07/09 - 59 -147 kW	**12-224074**	**12-224081**	VA: с шариковым подшибником HA: без шарикового подшибника
B3	**1.2 TSI, 1.6 TDI** 12/09 - 63 -77 kW	**36-199594**	**36-148158**	стандартная подвеска HA: для автомобилей без прицепного устройства
B3	**1.2 TSI, 1.6 TDI** 12/09 - 63 -77 kW		**36-209712**	стандартная подвеска; для автомобилей с прицепным устройством
B3	**1.4** 07/09 - 59 kW	**36-241545**	**36-148158**	стандартная подвеска HA: для автомобилей без прицепного устройства
B3	**1.4** 07/09 - 59 kW		**36-209712**	стандартная подвеска; для автомобилей с прицепным устройством

V

Пригодны для				
VW				
VW GOLF VI Variant (AJ5)				
B3	**1.4 TSI** 07/09 - 90 -118 kW	**36-199594**		стандартная подвеска; механическая КПП
B3	**1.4 TSI, 1.6 TDI** 07/09 - 77 -118 kW		**36-148158**	стандартная подвеска; для автомобилей без прицепного устройства
B3	**1.4 TSI, 1.6 TDI, 2.0 TDI, 2.0 TDI 16V** 07/09 - 77 -118 kW		**36-209712**	стандартная подвеска; для автомобилей с прицепным устройством
B3	**1.6** 07/09 - 75 kW	**36-199594**		стандартная подвеска; АКПП
B3	**1.6** 07/09 - 75 kW		**36-148158**	стандартная подвеска; для автомобилей без прицепного устройства
B3	**1.6** 07/09 - 75 kW		**36-209712**	стандартная подвеска; для автомобилей с прицепным устройством
B3	**1.6 TDI** 07/09 - 77 kW	**37-133757**		стандартная подвеска; не для: Blue Motion; АКПП
B3	**2.0 TDI, 2.0 TDI 16V** 07/09 - 103 kW	**37-133757**	**36-148158**	стандартная подвеска HA: для автомобилей без прицепного устройства
B4	**1.2 TSI, 1.4, 1.4 TSI, 1.6, 1.6 MultiFuel, 1.6 TDI, 1.6 TDI 4motion, 2.0 TDI, 2.0 TDI 16V, 2.0 TSI, 2.5** 07/09 - 59 -147 kW	**22-183712**	**19-183749**	без электронн. регулирования аморт. Силы; стандартная подвеска; тип модели: G02 VA: Наружный диаметр передней амортизационной стойки шасси 50 мм
B4	**1.2 TSI, 1.4, 1.4 TSI, 1.6, 1.6 MultiFuel, 1.6 TDI, 1.6 TDI 4motion, 2.0 TDI, 2.0 TDI 16V, 2.0 TSI, 2.5** 07/09 - 59 -147 kW	**22-183729**	**19-183749**	без электронн. регулирования аморт. Силы; стандартная подвеска; тип модели: G07, G08, G09, G11 VA: Наружный диаметр передней амортизационной стойки шасси 55 мм
B6 Sport	**1.2 TSI, 1.4, 1.4 TSI, 1.6, 1.6 MultiFuel, 1.6 TDI, 1.6 TDI 4motion, 2.0 TDI, 2.0 TDI 16V, 2.0 TSI, 2.5** 07/09 - 59 -147 kW	**35-158707**	**33-158723**	без электронн. регулирования аморт. Силы; тип модели: G02 VA: Наружный диаметр передней амортизационной стойки шасси 50 мм
B6 Sport	**1.2 TSI, 1.4, 1.4 TSI, 1.6, 1.6 MultiFuel, 1.6 TDI, 1.6 TDI 4motion, 2.0 TDI, 2.0 TDI 16V, 2.0 TSI, 2.5** 07/09 - 59 -147 kW	**35-158714**	**33-158723**	без электронн. регулирования аморт. Силы; тип модели: G07, G08, G09, G11 VA: Наружный диаметр передней амортизационной стойки шасси 55 мм
B8	**1.2 TSI, 1.4, 1.4 TSI, 1.6, 1.6 MultiFuel, 1.6 TDI, 1.6 TDI 4motion, 2.0 TDI, 2.0 TDI 16V, 2.0 TSI, 2.5** 07/09 - 59 -147 kW	**35-158738**	**24-158756**	без электронн. регулирования аморт. Силы; тип модели: G02 VA: Наружный диаметр передней амортизационной стойки шасси 50 мм
B8	**1.2 TSI, 1.4, 1.4 TSI, 1.6, 1.6 MultiFuel, 1.6 TDI, 1.6 TDI 4motion, 2.0 TDI, 2.0 TDI 16V, 2.0 TSI, 2.5** 07/09 - 59 -147 kW	**35-158745**	**24-158756**	без электронн. регулирования аморт. Силы; тип модели: G07, G08, G09, G11 VA: Наружный диаметр передней амортизационной стойки шасси 55 мм
B12 PK	**1.2 TSI, 1.4, 1.4 TSI, 1.6, 1.6 TDI, 2.0 TSI** 07/09 - 59 -147 kW	**46-187963**		Наружный диаметр передней амортизационной стойки шасси 55 мм; без электронн. регулирования аморт. Силы; тип модели: G07, G08, G09, G11; Обязанность, предусмотренная экспертизой; с общим разрешением на эксплуатацию (ABE) VA: Глубина (экспертиза): 25-30 мм; Нагрузка оси до: 1010 кг HA: без регулируемой подвески; Глубина (экспертиза): 30 мм; Нагрузка оси до: 1000 кг
B12 PK	**1.2 TSI, 1.4, 1.4 TSI, 1.6, 1.6 TDI, 2.0 TSI** 07/09 - 59 -147 kW	**46-184504**		Наружный диаметр передней амортизационной стойки шасси 50 мм; без электронн. регулирования аморт. Силы; тип модели: G02; Обязанность, предусмотренная экспертизой; с общим разрешением на эксплуатацию (ABE) VA: Глубина (экспертиза): 25-30 мм; Нагрузка оси до: 1010 кг HA: без регулируемой подвески; Глубина (экспертиза): 30 мм; Нагрузка оси до: 1000 кг

V

Пригодны для			
VW			
VW GOLF VI Variant (AJ5)			
B12 PK	**1.4 TSI, 1.6 TDI, 2.0 TDI, 2.0 TDI 16V** 07/09 - 66 -118 kW	**46-187970**	Наружный диаметр передней амортизационной стойки шасси 55 мм; без электронн. регулирования аморт. Силы; тип модели: G07, G08, G09, G11; Обязанность, предусмотренная экспертизой; с общим разрешением на эксплуатацию (ABE) VA: Глубина (экспертиза): 25-30 мм; Нагрузка оси до: 1120 кг HA: без регулируемой подвески; Глубина (экспертиза): 30 мм; Нагрузка оси до: 1000 кг
B12 PK	**1.4 TSI, 1.6 TDI, 2.0 TDI, 2.0 TDI 16V** 07/09 - 66 -118 kW	**46-184511**	Наружный диаметр передней амортизационной стойки шасси 50 мм; без электронн. регулирования аморт. Силы; тип модели: G02; Обязанность, предусмотренная экспертизой; с общим разрешением на эксплуатацию (ABE) VA: Глубина (экспертиза): 25-30 мм; Нагрузка оси до: 1120 кг HA: без регулируемой подвески; Глубина (экспертиза): 30 мм; Нагрузка оси до: 1000 кг
B14	**1.2 TSI, 1.4, 1.4 TSI, 1.6, 1.6 MultiFuel, 1.6 TDI, 1.6 TDI 4motion, 2.0 TDI, 2.0 TDI 16V, 2.0 TSI, 2.5** 07/09 - 59 -147 kW	**47-128347**	Øa: 50 мм; без электронн. регулирования аморт. Силы; тип модели: G02; Обязанность, предусмотренная экспертизой VA: Глубина (экспертиза): 35-50 мм; Нагрузка оси до: 1210 кг HA: Глубина (экспертиза): 30-50 мм; Нагрузка оси до: 1100 кг
B14	**1.2 TSI, 1.4, 1.4 TSI, 1.6, 1.6 MultiFuel, 1.6 TDI, 1.6 TDI 4motion, 2.0 TDI, 2.0 TDI 16V, 2.0 TSI, 2.5** 07/09 - 59 -147 kW	**47-127708**	Øa: 55 мм; без электронн. регулирования аморт. Силы; тип модели: G07, G08, G09, G11; Обязанность, предусмотренная экспертизой VA: Глубина (экспертиза): 30-50 мм; Нагрузка оси до: 1210 кг HA: Глубина (экспертиза): 30-50 мм; Нагрузка оси до: 1100 кг
B16 PSS10	**1.2 TSI, 1.4, 1.4 TSI, 1.6, 1.6 MultiFuel, 1.6 TDI, 1.6 TDI 4motion, 2.0 TDI, 2.0 TDI 16V, 2.0 TSI, 2.5** 07/09 - 59 -147 kW	**48-135238**	Наружный диаметр передней амортизационной стойки шасси 50 мм; без электронн. регулирования аморт. Силы; тип модели: G02; Обязанность, предусмотренная экспертизой VA: Глубина (экспертиза): 30-50 мм; Нагрузка оси до: 1210 кг HA: Глубина (экспертиза): 30-50 мм; Нагрузка оси до: 1100 кг
B16 PSS10	**1.2 TSI, 1.4, 1.4 TSI, 1.6, 1.6 MultiFuel, 1.6 TDI, 1.6 TDI 4motion, 2.0 TDI, 2.0 TDI 16V, 2.0 TSI, 2.5** 07/09 - 59 -147 kW	**48-135245**	Øa: 55 мм; без электронн. регулирования аморт. Силы; тип модели: G07, G08, G09, G11; Обязанность, предусмотренная экспертизой VA: Глубина (экспертиза): 30-50 мм; Нагрузка оси до: 1210 кг HA: Глубина (экспертиза): 30-50 мм; Нагрузка оси до: 1100 кг
B16 RC	**1.2 TSI, 1.4, 1.4 TSI, 1.6, 1.6 MultiFuel, 1.6 TDI, 1.6 TDI 4motion, 2.0 TDI, 2.0 TSI, 2.5** 07/09 - 59 -147 kW	**14-230615** iRC **49-196849**	Øa: 55 мм; DCC должно быть остановлено; тип модели: G07, G08, G09, G11; Обязанность, предусмотренная экспертизой VA: Глубина (экспертиза): 10-30 мм; Нагрузка оси до: 1140 кг HA: Глубина (экспертиза): 10-30 мм; Нагрузка оси до: 1040 кг

VW GOLF VI кабрио				
B1	**1.2 TSI, 1.4 TSI, 1.6 TDI, 2.0 GTI, 2.0 TDI** 03/11 - 77 -155 kW	**12-224074**	**12-224081**	VA: с шариковым подшибником HA: без шарикового подшибника
B3	**1.2 TSI** 03/11 - 77 kW	**36-199594**	**36-134076**	стандартная подвеска
B3	**1.4 TSI** 11/11 - 90 kW	**36-241583**	**36-134076**	стандартная подвеска VA: механическая КПП
B3	**1.4 TSI** 11/11 - 90 kW	**37-133757**		стандартная подвеска; АКПП
B3	**1.4 TSI, 1.6 TDI** 03/11 - 77 -118 kW	**37-133757**	**36-134076**	стандартная подвеска
B3	**2.0 TDI** 11/11 - 103 kW	**37-133757**	**36-134076**	стандартная подвеска VA: механическая КПП

V

Пригодны для			
VW			
VW GOLF VI кабрио			
B3	**2.0 TDI** 11/11 - 103 kW	36-241590		стандартная подвеска; АКПП
B4	**1.2 TSI, 1.4 TSI, 1.6 TDI, 2.0 GTI, 2.0 TDI** 03/11 - 77 -155 kW	**22-131607**	**19-172996**	стандартная подвеска; без электронн. регулирования аморт. Силы; тип модели: G02 VA: Øa: 50 мм
B4	**1.2 TSI, 1.4 TSI, 1.6 TDI, 2.0 GTI, 2.0 TDI** 03/11 - 77 -155 kW	**22-131614**	**19-172996**	стандартная подвеска; без электронн. регулирования аморт. Силы; тип модели: G07, G08 VA: Øa: 55 мм
B6 Sport	**1.2 TSI, 1.4 TSI, 1.6 TDI, 2.0 GTI, 2.0 TDI** 03/11 - 77 -155 kW	**35-108177**	**24-172936**	стандартная подвеска; без электронн. регулирования аморт. Силы VA: Øa: 55 мм
B8	**1.2 TSI, 1.4 TSI, 1.6 TDI, 2.0 GTI, 2.0 TDI** 03/11 - 77 -155 kW	**35-108191**	**24-178006**	спортивная подвеска; без электронн. регулирования аморт. Силы; тип модели: G07, G08 VA: Øa: 55 мм
B12 PK	**1.2 TSI** 03/11 - 77 kW	**46-184504**		Наружный диаметр передней амортизационной стойки шасси 50 мм; без электронн. регулирования аморт. Силы; тип модели: G02; Обязанность, предусмотренная экспертизой; с общим разрешением на эксплуатацию (ABE) VA: Глубина (экспертиза): 25 мм; Нагрузка оси до: 1010 кг HA: без регулируемой подвески; Глубина (экспертиза): 20 мм; Нагрузка оси до: 1000 кг
B12 PK	**1.2 TSI** 03/11 - 77 kW	**46-187963**		DCC должно быть остановлено; Наружный диаметр передней амортизационной стойки шасси 55 мм; тип модели: G07, G08; Обязанность, предусмотренная экспертизой; с общим разрешением на эксплуатацию (ABE) VA: Глубина (экспертиза): 25 мм; Нагрузка оси до: 1010 кг HA: Глубина (экспертиза): 20 мм; Нагрузка оси до: 1000 кг
B12 PK	**1.4 TSI, 1.6 TDI, 2.0 GTI, 2.0 TDI** 03/11 - 77 -155 kW	**46-187970**		Наружный диаметр передней амортизационной стойки шасси 55 мм; без электронн. регулирования аморт. Силы; тип модели: G07, G08, G09, G11; Обязанность, предусмотренная экспертизой; с общим разрешением на эксплуатацию (ABE) VA: Глубина (экспертиза): 25 мм; Нагрузка оси до: 1120 кг HA: без регулируемой подвески; Глубина (экспертиза): 20 мм; Нагрузка оси до: 1000 кг
B12 PK	**1.4 TSI, 1.6 TDI, 2.0 GTI, 2.0 TDI** 03/11 - 77 -155 kW	**46-184511**		Наружный диаметр передней амортизационной стойки шасси 50 мм; без электронн. регулирования аморт. Силы; тип модели: G02; Обязанность, предусмотренная экспертизой; с общим разрешением на эксплуатацию (ABE) VA: Глубина (экспертиза): 25 мм; Нагрузка оси до: 1130 кг HA: без регулируемой подвески; Глубина (экспертиза): 20 мм; Нагрузка оси до: 1000 кг
B12 SL	**1.2 TSI, 1.4 TSI, 1.6 TDI, 2.0 GTI, 2.0 TDI** 03/11 - 77 -155 kW	**46-183446**		Наружный диаметр передней амортизационной стойки шасси 50 мм; тип модели: G02; Обязанность, предусмотренная экспертизой; с общим разрешением на эксплуатацию (ABE) VA: Глубина (экспертиза): 35-30 мм; Нагрузка оси до: 1130 кг HA: Глубина (экспертиза): 35-40 мм; Нагрузка оси до: 1005 кг
B12 SL	**1.2 TSI, 1.4 TSI, 1.6 TDI, 2.0 GTI, 2.0 TDI** 03/11 - 77 -155 kW	**46-194688**		Наружный диаметр передней амортизационной стойки шасси 55 мм; тип модели: G07, G08; Обязанность, предусмотренная экспертизой; с общим разрешением на эксплуатацию (ABE) VA: Глубина (экспертиза): 35 мм; Нагрузка оси до: 1130 кг HA: Глубина (экспертиза): 30 мм; Нагрузка оси до: 1005 кг
B14	**1.2 TSI, 1.4 TSI, 1.6 TDI, 2.0 GTI, 2.0 TDI** 03/11 - 77 -155 kW	**47-127708**		Øa: 55 мм; DCC должно быть остановлено; Обязанность, предусмотренная экспертизой VA: Глубина (экспертиза): 40-50 мм; Нагрузка оси до: 1210 кг HA: Глубина (экспертиза): 30-50 мм; Нагрузка оси до: 1100 кг

Пригодны для			
VW			
VW GOLF VI кабрио			
B16 PSS10	**1.2 TSI, 1.4 TSI, 1.6 TDI, 2.0 GTI, 2.0 TDI** 03/11 - 77 -155 kW	**48-135245**	Øa: 55 мм; DCC должно быть остановлено; Обязанность, предусмотренная экспертизой VA: Глубина (экспертиза): 40-50 мм; Нагрузка оси до: 1210 кг HA: Глубина (экспертиза): 30-50 мм; Нагрузка оси до: 1100 кг
B16 RC	**1.2 TSI, 1.4 TSI, 1.6 TDI, 2.0 GTI, 2.0 TDI** 03/11 - 77 -155 kW	**14-230615** iRC **49-196849**	Øa: 55 мм; DCC должно быть остановлено; тип модели: G07, G08, G09, G11; Обязанность, предусмотренная экспертизой VA: Глубина (экспертиза): 10-30 мм; Нагрузка оси до: 1140 кг HA: Глубина (экспертиза): 10-30 мм; Нагрузка оси до: 1040 кг
VW GOLF VII			
B1	**1.2 TSI, 1.4 TSI, 1.4 TSI MultiFuel, 1.6 TDI, 1.6 TDI 4motion, 2.0 TDI, 2.0 TDI 4motion** 11/12 - 63 -110 kW	12-243945	
B4	**1.2 TSI, 1.4 TSI, 1.4 TSI MultiFuel, 1.6 TDI, 2.0 TDI** 11/12 - 63 -110 kW	**22-230522**	**19-230542** OI без электронн. регулирования аморт. Силы; стандартная подвеска; спортивная подвеска; тип модели: G01, 0N1; мост с жесткой балкой VA: Øa: 50 мм
B4	**1.2 TSI, 1.4 TSI, 1.4 TSI MultiFuel, 1.6 TDI, 2.0 TDI** 11/12 - 63 -110 kW	**22-230539**	**19-230542** OI без электронн. регулирования аморт. Силы; стандартная подвеска; спортивная подвеска; тип модели: G02, 0N1; мост с жесткой балкой VA: Øa: 55 мм
B4	**1.2 TSI, 1.4 TSI, 1.4 TSI MultiFuel, 1.6 TDI, 1.6 TDI 4motion, 2.0 TDI, 2.0 TDI 4motion** 11/12 - 63 -110 kW	**22-230522**	**19-230559** OI без электронн. регулирования аморт. Силы; стандартная подвеска; спортивная подвеска; исполнение для плохих дорог; тип модели: G01, 0N4; многорычажная подвеска VA: Øa: 50 мм
B4	**1.2 TSI, 1.4 TSI, 1.4 TSI MultiFuel, 1.6 TDI, 1.6 TDI 4motion, 2.0 TDI, 2.0 TDI 4motion** 11/12 - 63 -110 kW	**22-230539**	**19-230559** OI без электронн. регулирования аморт. Силы; стандартная подвеска; спортивная подвеска; исполнение для плохих дорог; тип модели: G02, 0N4; многорычажная подвеска VA: Øa: 55 мм
B4	**1.2 TSI, 1.4 TSI, 1.4 TSI MultiFuel, 1.6 TDI, 2.0 TDI** 11/12 - 63 -110 kW	**22-230522**	**19-232157** OI без электронн. регулирования аморт. Силы; исполнение для плохих дорог; тип модели: G01, 0N1; мост с жесткой балкой VA: Øa: 50 мм
B4	**1.2 TSI, 1.4 TSI, 1.4 TSI MultiFuel, 1.6 TDI, 2.0 TDI** 11/12 - 63 -110 kW	**22-230539**	**19-232157** OI без электронн. регулирования аморт. Силы; исполнение для плохих дорог; тип модели: G02, 0N1; мост с жесткой балкой VA: Øa: 55 мм
B6 Sport	**1.2 TSI, 1.4 TSI, 1.4 TSI MultiFuel, 1.6 TDI, 2.0 TDI** 11/12 - 63 -110 kW	**35-229865**	**24-229883** OI без электронн. регулирования аморт. Силы; тип модели: G01, 0N1; мост с жесткой балкой VA: Øa: 50 мм
B6 Sport	**1.2 TSI, 1.4 TSI, 1.4 TSI MultiFuel, 1.6 TDI, 2.0 TDI** 11/12 - 63 -110 kW	**35-229872**	**24-229883** OI без электронн. регулирования аморт. Силы; тип модели: G02, 0N1; мост с жесткой балкой VA: Øa: 55 мм
B6 Sport	**1.2 TSI, 1.4 TSI, 1.4 TSI MultiFuel, 1.6 TDI, 1.6 TDI 4motion, 2.0 TDI, 2.0 TDI 4motion** 11/12 - 63 -110 kW	**35-229865**	**24-229890** XI без электронн. регулирования аморт. Силы; тип модели: G01, 0N4; многорычажная подвеска VA: Øa: 50 мм
B6 Sport	**1.2 TSI, 1.4 TSI, 1.4 TSI MultiFuel, 1.6 TDI, 1.6 TDI 4motion, 2.0 TDI, 2.0 TDI 4motion** 11/12 - 63 -110 kW	**35-229872**	**24-229890** XI без электронн. регулирования аморт. Силы; тип модели: G02, 0N4; многорычажная подвеска VA: Øa: 55 мм
B8	**1.2 TSI, 1.4 TSI, 1.4 TSI MultiFuel, 1.6 TDI, 2.0 TDI** 11/12 - 63 -110 kW	**35-229902**	**24-229920** OI без электронн. регулирования аморт. Силы; тип модели: G01, 0N1; мост с жесткой балкой VA: Øa: 50 мм
B8	**1.2 TSI, 1.4 TSI, 1.4 TSI MultiFuel, 1.6 TDI, 2.0 TDI** 11/12 - 63 -110 kW	**35-229919**	**24-229920** OI без электронн. регулирования аморт. Силы; тип модели: G02, 0N1; мост с жесткой балкой VA: Øa: 55 мм

V

Пригодны для				
VW				
VW GOLF VII				
B8	**1.2 TSI, 1.4 TSI, 1.4 TSI MultiFuel, 1.6 TDI, 1.6 TDI 4motion, 2.0 TDI, 2.0 TDI 4motion** 11/12 - 63 -110 kW	**35-229902**	**24-229937**	без электронн. регулирования аморт. Силы; тип модели: G01, 0N4; многорычажная подвеска VA: Øa: 50 мм
B8	**1.2 TSI, 1.4 TSI, 1.4 TSI MultiFuel, 1.6 TDI, 1.6 TDI 4motion, 2.0 TDI, 2.0 TDI 4motion** 11/12 - 63 -110 kW	**35-229919**	**24-229937**	без электронн. регулирования аморт. Силы; тип модели: G02, 0N4; многорычажная подвеска VA: Øa: 55 мм
B14	**1.2 TSI, 1.4 TSI, 1.4 TSI MultiFuel, 1.6 TDI, 2.0 TDI** 11/12 - 63 -110 kW	**47-229945**		Øa: 50 мм; DCC должно быть остановлено; тип модели: G01, 0N1; Обязанность, предусмотренная экспертизой; мост с жесткой балкой VA: Глубина (экспертиза): 30-50 мм HA: Глубина (экспертиза): 30-50 мм
B14	**1.2 TSI, 1.4 TSI, 1.4 TSI MultiFuel, 1.6 TDI, 1.6 TDI 4motion, 2.0 TDI, 2.0 TDI 4motion** 11/12 - 63 -110 kW	**47-229969**		Øa: 50 мм; DCC должно быть остановлено; тип модели: G01, 0N4; Обязанность, предусмотренная экспертизой; многорычажная подвеска VA: Глубина (экспертиза): 30-50 мм HA: Глубина (экспертиза): 30-50 мм
B14	**1.2 TSI, 1.4 TSI, 1.4 TSI MultiFuel, 1.6 TDI, 1.6 TDI 4motion, 2.0 TDI, 2.0 TDI 4motion** 11/12 - 63 -110 kW	**47-229976**		Øa: 55 мм; DCC должно быть остановлено; тип модели: G02, 0N4; Обязанность, предусмотренная экспертизой; многорычажная подвеска VA: Глубина (экспертиза): 30-50 мм HA: Глубина (экспертиза): 30-50 мм
B16 PSS10	**1.2 TSI, 1.4 TSI, 1.4 TSI MultiFuel, 1.6 TDI, 1.6 TDI 4motion, 2.0 TDI, 2.0 TDI 4motion** 11/12 - 63 -110 kW	**48-230056**		Øa: 50 мм; DCC должно быть остановлено; тип модели: G01, 0N4; Обязанность, предусмотренная экспертизой; многорычажная подвеска VA: Глубина (экспертиза): 30-50 мм HA: Глубина (экспертиза): 30-50 мм
B16 PSS10	**1.2 TSI, 1.4 TSI, 1.4 TSI MultiFuel, 1.6 TDI, 1.6 TDI 4motion, 2.0 TDI, 2.0 TDI 4motion** 11/12 - 63 -110 kW	**48-230063**		Øa: 55 мм; DCC должно быть остановлено; тип модели: G02, 0N4; Обязанность, предусмотренная экспертизой; многорычажная подвеска VA: Глубина (экспертиза): 30-50 мм HA: Глубина (экспертиза): 30-50 мм
B16 RC	**1.2 TSI, 1.4 TSI, 1.4 TSI MultiFuel, 1.6 TDI, 1.6 TDI 4motion, 2.0 TDI, 2.0 TDI 4motion** 11/12 - 63 -110 kW	**49-231892** **14-230615** iRC		Øa: 55 мм; DCC должно быть остановлено; тип модели: G02, 0N4; Обязанность, предусмотренная экспертизой; многорычажная подвеска VA: Глубина (экспертиза): 30-50 мм HA: Глубина (экспертиза): 30-50 мм
B16 BCS	**2.0 TDI, 2.0 TDI 4motion** 11/12 - 110 kW	**48-231848**		Øa: 55 мм; DCC должно быть остановлено; тип модели: G02, 0N4; многорычажная подвеска VA: Глубина (экспертиза): 25-45 мм HA: Глубина (экспертиза): 25-45 мм
VW GOLF VII Variant (BA5)				
B1	**1.2 TSI, 1.4 TSI, 1.6 TDI, 2.0 TDI** 07/13 - 63 -110 kW	**12-243945**		
B4	**1.2 TSI, 1.4 TSI, 1.6 TDI, 2.0 TDI** 07/13 - 63 -110 kW	**22-230522**	**19-230542**	без электронн. регулирования аморт. Силы; стандартная подвеска; спортивная подвеска; тип модели: G01, 0N1; мост с жесткой балкой VA: Øa: 50 мм
B4	**1.2 TSI, 1.4 TSI, 1.6 TDI, 2.0 TDI** 07/13 - 63 -110 kW	**22-230539**	**19-230542**	без электронн. регулирования аморт. Силы; стандартная подвеска; спортивная подвеска; тип модели: G02, 0N1; мост с жесткой балкой VA: Øa: 55 мм
B4	**1.2 TSI, 1.4 TSI, 1.6 TDI, 2.0 TDI** 07/13 - 63 -110 kW	**22-230522**	**19-230559**	без электронн. регулирования аморт. Силы; стандартная подвеска; спортивная подвеска; исполнение для плохих дорог; тип модели: G01, 0N4; многорычажная подвеска VA: Øa: 50 мм
B4	**1.2 TSI, 1.4 TSI, 1.6 TDI, 2.0 TDI** 07/13 - 63 -110 kW	**22-230539**	**19-230559**	без электронн. регулирования аморт. Силы; стандартная подвеска; спортивная подвеска; исполнение для плохих дорог; тип модели: G02, 0N4; многорычажная подвеска VA: Øa: 55 мм
B4	**1.2 TSI, 1.4 TSI, 1.6 TDI, 2.0 TDI** 07/13 - 63 -110 kW	**22-230522**	**19-232157**	без электронн. регулирования аморт. Силы; исполнение для плохих дорог; тип модели: G01, 0N1; мост с жесткой балкой VA: Øa: 50 мм

V

Пригодны для				
VW				
VW GOLF VII Variant (BA5)				
B4	**1.2 TSI, 1.4 TSI, 1.6 TDI, 2.0 TDI** 07/13 - 63 -110 kW	**22-230539**	**19-232157**	без электронн. регулирования аморт. Силы; исполнение для плохих дорог; тип модели: G02, 0N1; мост с жесткой балкой VA: Øa: 55 мм
B6 Sport	**1.2 TSI, 1.4 TSI, 1.6 TDI, 2.0 TDI** 07/13 - 63 -110 kW	**35-229865**	**24-229883**	без электронн. регулирования аморт. Силы; тип модели: G01, 0N1; мост с жесткой балкой VA: Øa: 50 мм
B6 Sport	**1.2 TSI, 1.4 TSI, 1.6 TDI, 2.0 TDI** 07/13 - 63 -110 kW	**35-229872**	**24-229883**	без электронн. регулирования аморт. Силы; тип модели: G02, 0N1; мост с жесткой балкой VA: Øa: 55 мм
B6 Sport	**1.2 TSI, 1.4 TSI, 1.6 TDI, 2.0 TDI** 07/13 - 63 -110 kW	**35-229865**	**24-229890**	без электронн. регулирования аморт. Силы; тип модели: G01, 0N4; многорычажная подвеска VA: Øa: 50 мм
B6 Sport	**1.2 TSI, 1.4 TSI, 1.6 TDI, 2.0 TDI** 07/13 - 63 -110 kW	**35-229872**	**24-229890**	без электронн. регулирования аморт. Силы; тип модели: G02, 0N4; многорычажная подвеска VA: Øa: 55 мм
B8	**1.2 TSI, 1.4 TSI, 1.6 TDI, 2.0 TDI** 07/13 - 63 -110 kW	**35-229902**	**24-229920**	без электронн. регулирования аморт. Силы; тип модели: G01, 0N1; мост с жесткой балкой VA: Øa: 50 мм
B8	**1.2 TSI, 1.4 TSI, 1.6 TDI, 2.0 TDI** 07/13 - 63 -110 kW	**35-229919**	**24-229920**	без электронн. регулирования аморт. Силы; тип модели: G02, 0N1; мост с жесткой балкой VA: Øa: 55 мм
B8	**1.2 TSI, 1.4 TSI, 1.6 TDI, 2.0 TDI** 07/13 - 63 -110 kW	**35-229902**	**24-229937**	без электронн. регулирования аморт. Силы; тип модели: G01, 0N4; многорычажная подвеска VA: Øa: 50 мм
B8	**1.2 TSI, 1.4 TSI, 1.6 TDI, 2.0 TDI** 07/13 - 63 -110 kW	**35-229919**	**24-229937**	без электронн. регулирования аморт. Силы; тип модели: G02, 0N4; многорычажная подвеска VA: Øa: 55 мм
B14	**1.2 TSI, 1.4 TSI, 1.6 TDI, 2.0 TDI** 07/13 - 63 -110 kW	**47-229945**		Øa: 50 мм; DCC должно быть остановлено; тип модели: G01, 0N1; Обязанность, предусмотренная экспертизой; мост с жесткой балкой VA: Глубина (экспертиза): 30-50 мм HA: Глубина (экспертиза): 30-50 мм
B14	**1.2 TSI, 1.4 TSI, 1.6 TDI, 2.0 TDI** 07/13 - 63 -110 kW	**47-229969**		Øa: 50 мм; DCC должно быть остановлено; тип модели: G01, 0N4; Обязанность, предусмотренная экспертизой; многорычажная подвеска VA: Глубина (экспертиза): 30-50 мм HA: Глубина (экспертиза): 30-50 мм
B14	**1.2 TSI, 1.4 TSI, 1.6 TDI, 2.0 TDI** 07/13 - 63 -110 kW	**47-229976**		Øa: 55 мм; DCC должно быть остановлено; тип модели: G02, 0N4; Обязанность, предусмотренная экспертизой; многорычажная подвеска VA: Глубина (экспертиза): 30-50 мм HA: Глубина (экспертиза): 30-50 мм
B16 PSS10	**1.2 TSI, 1.4 TSI, 1.6 TDI, 2.0 TDI** 07/13 - 63 -110 kW	**48-230056**		Øa: 50 мм; DCC должно быть остановлено; тип модели: G01, 0N4; Обязанность, предусмотренная экспертизой; многорычажная подвеска VA: Глубина (экспертиза): 30-50 мм HA: Глубина (экспертиза): 30-50 мм
B16 PSS10	**1.2 TSI, 1.4 TSI, 1.6 TDI, 2.0 TDI** 07/13 - 63 -110 kW	**48-230063**		Øa: 55 мм; DCC должно быть остановлено; тип модели: G02, 0N4; Обязанность, предусмотренная экспертизой; многорычажная подвеска VA: Глубина (экспертиза): 30-50 мм HA: Глубина (экспертиза): 30-50 мм
B16 RC	**1.2 TSI, 1.4 TSI, 1.6 TDI, 2.0 TDI** 07/13 - 63 -110 kW	**49-231892** **14-230615** iRC		Øa: 55 мм; DCC должно быть остановлено; тип модели: G02, 0N4; Обязанность, предусмотренная экспертизой; многорычажная подвеска VA: Глубина (экспертиза): 30-50 мм HA: Глубина (экспертиза): 30-50 мм
VW GOLF PLUS (5M1, 521)				
B1	**1.0, 1.2 TSI, 1.4 16V, 1.4 FSI, 1.4 TSI, 1.6, 1.6 FSI, 1.6 Multifuel, 1.6 TDI, 1.8, 1.8 Hybrid, 1.9 SDi, 1.9 TDI, 2.0 FSI, 2.0 TDI, 2.0 TDI 16V** 01/05 - 47 -125 kW	**12-224074**	**12-224081**	VA: с шариковым подшибником HA: без шарикового подшибника
B3	**1.4 16V, 1.4 FSI, 1.4 TSI, 1.6, 1.6 FSI, 1.6 Multifuel** 01/05 - 55 -125 kW	**37-133498**	**36-134076**	стандартная подвеска

V

Пригодны для				
VW				
VW GOLF PLUS (5M1, 521)				
B3	**1.4 16V, 1.4 FSI, 1.4 TSI, 1.6, 1.6 FSI, 1.6 Multifuel** 01/05 - 55 -125 kW		**36-209712**	стандартная подвеска; Усиленное оснащение .
B3	**2.0 FSI** 05/05 - 06/08 110 kW	**37-148140**	**36-148158**	стандартная подвеска
B3	**2.0 FSI** 05/05 - 06/08 110 kW		**36-209712**	стандартная подвеска; Усиленное оснащение .
B3	**1.6 TDI, 1.9 TDI** 01/05 - 66 -77 kW	**37-133757**	**36-148158**	стандартная подвеска
B3	**1.6 TDI, 1.9 TDI** 01/05 - 66 -77 kW		**36-209712**	стандартная подвеска; Усиленное оснащение .
B3	**1.9 SDi, 2.0 TDI, 2.0 TDI 16V** 01/05 - 47 -103 kW	**37-148140**	**36-148158**	стандартная подвеска
B4	**1.0, 1.2 TSI, 1.4 16V, 1.4 FSI, 1.4 TSI, 1.6, 1.6 FSI, 1.6 Multifuel, 1.6 TDI, 1.8, 1.8 Hybrid, 1.9 SDi, 1.9 TDI, 2.0 FSI, 2.0 TDI, 2.0 TDI 16V** 01/05 - 47 -125 kW	**22-131607**	**19-151069**	тип модели: G02 VA: Øa: 50 мм; тип модели: G02
B4	**1.0, 1.2 TSI, 1.4 16V, 1.4 FSI, 1.4 TSI, 1.6, 1.6 FSI, 1.6 Multifuel, 1.6 TDI, 1.8, 1.8 Hybrid, 1.9 SDi, 1.9 TDI, 2.0 FSI, 2.0 TDI, 2.0 TDI 16V** 01/05 - 47 -125 kW	**22-139320**	**19-151069**	тип модели: G07, G08 VA: Øa: 55 мм; тип модели: G07
B6 Sport	**1.0, 1.2 TSI, 1.4 16V, 1.4 FSI, 1.4 TSI, 1.6, 1.6 FSI, 1.6 Multifuel, 1.6 TDI, 1.8, 1.8 Hybrid, 1.9 SDi, 1.9 TDI, 2.0 FSI, 2.0 TDI, 2.0 TDI 16V** 01/05 - 47 -125 kW	**35-113751**	**24-172936**	тип модели: G02 VA: Øa: 50 мм; тип модели: G02
B6 Sport	**1.0, 1.2 TSI, 1.4 16V, 1.4 FSI, 1.4 TSI, 1.6, 1.6 FSI, 1.6 Multifuel, 1.6 TDI, 1.8, 1.8 Hybrid, 1.9 SDi, 1.9 TDI, 2.0 FSI, 2.0 TDI, 2.0 TDI 16V** 01/05 - 47 -125 kW	**35-108177**	**24-172936**	тип модели: G07, G08 VA: Øa: 55 мм; тип модели: G07
B8	**1.0, 1.2 TSI, 1.4 16V, 1.4 FSI, 1.4 TSI, 1.6, 1.6 FSI, 1.6 Multifuel, 1.6 TDI, 1.8, 1.8 Hybrid, 1.9 SDi, 1.9 TDI, 2.0 FSI, 2.0 TDI, 2.0 TDI 16V** 01/05 - 47 -125 kW	**35-113768**	**24-178006**	тип модели: G02 VA: Øa: 50 мм; тип модели: G02
B8	**1.0, 1.2 TSI, 1.4 16V, 1.4 FSI, 1.4 TSI, 1.6, 1.6 FSI, 1.6 Multifuel, 1.6 TDI, 1.8, 1.8 Hybrid, 1.9 SDi, 1.9 TDI, 2.0 FSI, 2.0 TDI, 2.0 TDI 16V** 01/05 - 47 -125 kW	**35-108191**	**24-178006**	тип модели: G07, G08 VA: Øa: 55 мм; тип модели: G07
B12 PK	**1.2 TSI, 1.4 16V, 1.4 FSI, 1.6, 1.6 FSI** 01/05 - 55 -85 kW	**46-184320**		Наружный диаметр передней амортизационной стойки шасси 50 мм; тип модели: G02; Обязанность, предусмотренная экспертизой; с общим разрешением на эксплуатацию (ABE) VA: Глубина (экспертиза): 30 мм; Нагрузка оси до: 1010 кг HA: Глубина (экспертиза): 30 мм; Нагрузка оси до: 1010 кг
B12 PK	**1.2 TSI** 11/09 - 63 -77 kW	**46-184337**		Наружный диаметр передней амортизационной стойки шасси 50 мм; тип модели: G02; for vehicle with direct shift gearbox; Обязанность, предусмотренная экспертизой; с общим разрешением на эксплуатацию (ABE) VA: Глубина (экспертиза): 30 мм; Нагрузка оси до: 1080 кг HA: Глубина (экспертиза): 30 мм; Нагрузка оси до: 1010 кг

V

Пригодны для			
VW			
VW GOLF PLUS (5M1, 521)			
B12 PK	**1.2 TSI, 1.4 16V, 1.4 FSI, 1.6, 1.6 FSI** 01/05 - 55 -85 kW	**46-194787**	Наружный диаметр передней амортизационной стойки шасси 55 мм; тип модели: G07, G08; Обязанность, предусмотренная экспертизой; с общим разрешением на эксплуатацию (ABE) VA: Глубина (экспертиза): 30 мм; Нагрузка оси до: 1010 кг HA: Глубина (экспертиза): 30 мм; Нагрузка оси до: 1010 кг
B12 PK	**1.2 TSI** 11/09 - 63 -77 kW	**46-194794**	Наружный диаметр передней амортизационной стойки шасси 55 мм; тип модели: G07, G08; for vehicle with direct shift gearbox; Обязанность, предусмотренная экспертизой; с общим разрешением на эксплуатацию (ABE) VA: Глубина (экспертиза): 30 мм; Нагрузка оси до: 1080 кг HA: Глубина (экспертиза): 30 мм; Нагрузка оси до: 1010 кг
B12 PK	**1.4 TSI, 1.9 TDI, 2.0 FSI** 05/05 - 66 -125 kW	**46-184337**	Наружный диаметр передней амортизационной стойки шасси 50 мм; тип модели: G02; Обязанность, предусмотренная экспертизой; с общим разрешением на эксплуатацию (ABE) VA: Глубина (экспертиза): 30 мм; Нагрузка оси до: 1080 кг HA: Глубина (экспертиза): 30 мм; Нагрузка оси до: 1010 кг
B12 PK	**1.4 TSI, 1.9 TDI, 2.0 FSI** 05/05 - 66 -125 kW	**46-194794**	Наружный диаметр передней амортизационной стойки шасси 55 мм; тип модели: G07, G08; Обязанность, предусмотренная экспертизой; с общим разрешением на эксплуатацию (ABE) VA: Глубина (экспертиза): 30 мм; Нагрузка оси до: 1080 кг HA: Глубина (экспертиза): 30 мм; Нагрузка оси до: 1010 кг
B12 PK	**1.6, 1.6 FSI** 01/05 - 67 -85 kW	**46-184337**	Наружный диаметр передней амортизационной стойки шасси 50 мм; тип модели: G02; Обязанность, предусмотренная экспертизой; с общим разрешением на эксплуатацию (ABE); АКПП VA: Глубина (экспертиза): 30 мм; Нагрузка оси до: 1080 кг HA: Глубина (экспертиза): 30 мм; Нагрузка оси до: 1010 кг
B12 PK	**1.6, 1.6 FSI** 01/05 - 67 -85 kW	**46-194794**	Наружный диаметр передней амортизационной стойки шасси 55 мм; тип модели: G07, G08; Обязанность, предусмотренная экспертизой; с общим разрешением на эксплуатацию (ABE); АКПП VA: Глубина (экспертиза): 30 мм; Нагрузка оси до: 1080 кг HA: Глубина (экспертиза): 30 мм; Нагрузка оси до: 1010 кг
B12 PK	**1.6 TDI, 2.0 TDI** 12/05 - 66 -103 kW	**46-184344**	Наружный диаметр передней амортизационной стойки шасси 50 мм; тип модели: G02; Обязанность, предусмотренная экспертизой; с общим разрешением на эксплуатацию (ABE) VA: Глубина (экспертиза): 30 мм; Нагрузка оси до: 1150 кг HA: Глубина (экспертиза): 30 мм; Нагрузка оси до: 1010 кг
B12 PK	**1.6 TDI, 2.0 TDI** 12/05 - 66 -103 kW	**46-194800**	Наружный диаметр передней амортизационной стойки шасси 55 мм; тип модели: G07, G08; Обязанность, предусмотренная экспертизой; с общим разрешением на эксплуатацию (ABE) VA: Глубина (экспертиза): 30 мм; Нагрузка оси до: 1150 кг HA: Глубина (экспертиза): 30 мм; Нагрузка оси до: 1010 кг
B12 PK	**1.9 TDI** 01/05 - 01/09 66 -77 kW	**46-184344**	Наружный диаметр передней амортизационной стойки шасси 50 мм; тип модели: G02; for vehicle with direct shift gearbox; Обязанность, предусмотренная экспертизой; с общим разрешением на эксплуатацию (ABE) VA: Глубина (экспертиза): 30 мм; Нагрузка оси до: 1150 кг HA: Глубина (экспертиза): 30 мм; Нагрузка оси до: 1010 кг

Пригодны для			
VW			
VW GOLF PLUS (5M1, 521)			
B12 PK	**1.9 TDI** 01/05 - 01/09 66 -77 kW	**46-194800**	Наружный диаметр передней амортизационной стойки шасси 55 мм; тип модели: G07, G08; for vehicle with direct shift gearbox; Обязанность, предусмотренная экспертизой; с общим разрешением на эксплуатацию (ABE) VA: Глубина (экспертиза): 30 мм; Нагрузка оси до: 1150 кг HA: Глубина (экспертиза): 30 мм; Нагрузка оси до: 1010 кг
B12 SL	**1.2 TSI, 1.4 16V, 1.4 FSI, 1.4 TSI, 1.6, 1.6 FSI, 2.0 TDI** 12/05 - 55 -125 kW	**46-183781**	Наружный диаметр передней амортизационной стойки шасси 50 мм; тип модели: G02; Обязанность, предусмотренная экспертизой; с общим разрешением на эксплуатацию (ABE) VA: Глубина (экспертиза): 45-50 мм; Нагрузка оси до: 1040 кг HA: Глубина (экспертиза): 45-50 мм; Нагрузка оси до: 1010 кг
B12 SL	**1.2 TSI, 1.4 16V, 1.4 FSI, 1.4 TSI, 1.6, 1.6 FSI** 01/05 - 55 -125 kW	**46-194817**	Наружный диаметр передней амортизационной стойки шасси 55 мм; тип модели: G07,08; Обязанность, предусмотренная экспертизой; с общим разрешением на эксплуатацию (ABE) VA: Глубина (экспертиза): 45-50 мм; Нагрузка оси до: 1040 кг HA: Глубина (экспертиза): 45-50 мм; Нагрузка оси до: 1010 кг
B12 SL	**1.4 TSI** 05/06 - 90 -125 kW	**46-183798**	Наружный диаметр передней амортизационной стойки шасси 50 мм; тип модели: G02; for vehicle with direct shift gearbox; Обязанность, предусмотренная экспертизой; с общим разрешением на эксплуатацию (ABE) VA: Глубина (экспертиза): 45-50 мм; Нагрузка оси до: 1130 кг HA: Глубина (экспертиза): 45-50 мм; Нагрузка оси до: 1010 кг
B12 SL	**1.4 TSI** 05/06 - 90 -125 kW	**46-194824**	Наружный диаметр передней амортизационной стойки шасси 55 мм; тип модели: G07,08; for vehicle with direct shift gearbox; Обязанность, предусмотренная экспертизой; с общим разрешением на эксплуатацию (ABE) VA: Глубина (экспертиза): 45-50 мм; Нагрузка оси до: 1130 кг HA: Глубина (экспертиза): 45-50 мм; Нагрузка оси до: 1010 кг
B12 SL	**1.6, 1.6 TDI, 1.9 TDI, 2.0 FSI, 2.0 TDI** 05/05 - 66 -110 kW	**46-183798**	Наружный диаметр передней амортизационной стойки шасси 50 мм; тип модели: G02; Обязанность, предусмотренная экспертизой; с общим разрешением на эксплуатацию (ABE) VA: Глубина (экспертиза): 45-50 мм; Нагрузка оси до: 1130 кг HA: Глубина (экспертиза): 45-50 мм; Нагрузка оси до: 1010 кг
B12 SL	**1.6, 1.6 TDI, 1.9 TDI, 2.0 FSI, 2.0 TDI** 05/05 - 66 -110 kW	**46-194824**	Наружный диаметр передней амортизационной стойки шасси 55 мм; тип модели: G07,08; Обязанность, предусмотренная экспертизой; с общим разрешением на эксплуатацию (ABE) VA: Глубина (экспертиза): 45-50 мм; Нагрузка оси до: 1130 кг HA: Глубина (экспертиза): 45-50 мм; Нагрузка оси до: 1010 кг
B12 SL	**1.6 FSI** 01/05 - 05/08 85 kW	**46-183798**	Наружный диаметр передней амортизационной стойки шасси 50 мм; тип модели: G02; Обязанность, предусмотренная экспертизой; с общим разрешением на эксплуатацию (ABE); АКПП VA: Глубина (экспертиза): 45-50 мм; Нагрузка оси до: 1130 кг HA: Глубина (экспертиза): 45-50 мм; Нагрузка оси до: 1010 кг
B12 SL	**1.6 FSI** 01/05 - 05/08 85 kW	**46-194824**	Наружный диаметр передней амортизационной стойки шасси 55 мм; тип модели: G07,08; Обязанность, предусмотренная экспертизой; с общим разрешением на эксплуатацию (ABE); АКПП VA: Глубина (экспертиза): 45-50 мм; Нагрузка оси до: 1130 кг HA: Глубина (экспертиза): 45-50 мм; Нагрузка оси до: 1010 кг

Пригодны для				
VW				
VW GOLF PLUS (5M1, 521)				
B14	**1.0, 1.2 TSI, 1.4 16V, 1.4 FSI, 1.4 TSI, 1.6, 1.6 FSI, 1.6 Multifuel, 1.6 TDI, 1.8, 1.8 Hybrid, 1.9 SDi, 1.9 TDI, 2.0 FSI, 2.0 TDI, 2.0 TDI 16V** 01/05 - 47 -125 kW	**47-128347**		Øa: 50 мм; тип модели: G02; Обязанность, предусмотренная экспертизой VA: тип модели: G02; Глубина (экспертиза): 30-50 мм; Нагрузка оси до: 1210 кг HA: Глубина (экспертиза): 30-50 мм; Нагрузка оси до: 1100 кг
B14	**1.0, 1.2 TSI, 1.4 16V, 1.4 FSI, 1.4 TSI, 1.6, 1.6 FSI, 1.6 Multifuel, 1.6 TDI, 1.8, 1.8 Hybrid, 1.9 SDi, 1.9 TDI, 2.0 FSI, 2.0 TDI, 2.0 TDI 16V** 01/05 - 47 -125 kW	**47-127708**		Øa: 55 мм; тип модели: G07, G08; Обязанность, предусмотренная экспертизой VA: тип модели: G07; Глубина (экспертиза): 30-50 мм; Нагрузка оси до: 1210 кг HA: Глубина (экспертиза): 30-50 мм; Нагрузка оси до: 1100 кг
B16 PSS10	**1.0, 1.2 TSI, 1.4 16V, 1.4 FSI, 1.4 TSI, 1.6, 1.6 FSI, 1.6 Multifuel, 1.6 TDI, 1.8, 1.8 Hybrid, 1.9 SDi, 1.9 TDI, 2.0 FSI, 2.0 TDI, 2.0 TDI 16V** 01/05 - 47 -125 kW	**48-135238**		Наружный диаметр передней амортизационной стойки шасси 50 мм; тип модели: G02; Обязанность, предусмотренная экспертизой VA: тип модели: G02; Глубина (экспертиза): 30-50 мм; Нагрузка оси до: 1210 кг HA: Глубина (экспертиза): 30-50 мм; Нагрузка оси до: 1100 кг
B16 PSS10	**1.0, 1.2 TSI, 1.4 16V, 1.4 FSI, 1.4 TSI, 1.6, 1.6 FSI, 1.6 Multifuel, 1.6 TDI, 1.8, 1.8 Hybrid, 1.9 SDi, 1.9 TDI, 2.0 FSI, 2.0 TDI, 2.0 TDI 16V** 01/05 - 47 -125 kW	**48-135245**		Øa: 55 мм; тип модели: G07, G08; Обязанность, предусмотренная экспертизой VA: тип модели: G07; Глубина (экспертиза): 30-50 мм; Нагрузка оси до: 1210 кг HA: Глубина (экспертиза): 30-50 мм; Нагрузка оси до: 1100 кг
B16 RC	**1.0, 1.2 TSI, 1.4 16V, 1.4 FSI, 1.4 TSI, 1.6, 1.6 FSI, 1.6 Multifuel, 1.6 TDI, 1.8, 1.8 Hybrid, 1.9 SDi, 1.9 TDI, 2.0 FSI, 2.0 TDI, 2.0 TDI 16V** 01/05 - 47 -125 kW	**14-230615** iRC **49-196849**		Øa: 55 мм; DCC должно быть остановлено; тип модели: G07, G08, G09, G11; Обязанность, предусмотренная экспертизой VA: Глубина (экспертиза): 20-40 мм; Нагрузка оси до: 1140 кг HA: Глубина (экспертиза): 20-40 мм; Нагрузка оси до: 1040 кг
VW JETTA I (16)				
B1	**1.1, 1.3, 1.5, 1.5 D, 1.6, 1.6 D, 1.6 GLI, 1.6 TD, 1.8** 08/78 - 02/84 37 -82 kW	**12-117369**		VA: Материал: резина/металл; с распорной втулкой
B3	**1.1, 1.3, 1.5, 1.5 D, 1.6, 1.6 D, 1.6 GLI, 1.6 TD, 1.8** 08/78 - 02/84 37 -82 kW	**36-134243**	**36-130955**	стандартная подвеска
B4	**1.1, 1.3, 1.5, 1.5 D, 1.6, 1.6 D, 1.6 GLI, 1.6 TD, 1.8** 08/78 - 02/84 37 -82 kW	**21-030338**	**19-019550** **11-101345** SP	VA: Только для винтовых подвесок
B6 Sport	**1.1, 1.3, 1.5, 1.5 D, 1.6, 1.6 D, 1.6 GLI, 1.6 TD, 1.8** 08/78 - 02/84 37 -82 kW	**34-001370**	**24-008372** **11-101345** SP	VA: Только для винтовых подвесок
B8	**1.1, 1.3, 1.5, 1.5 D, 1.6, 1.6 D, 1.6 GLI, 1.6 TD, 1.8** 08/78 - 02/84 37 -82 kW	**34-001370**	**24-015141** **11-101345** SP	VA: Только для винтовых подвесок
B12 PK	**1.1, 1.3, 1.5, 1.5 D, 1.6, 1.6 D, 1.6 GLI, 1.6 TD, 1.8** 08/78 - 02/84 37 -82 kW	**46-189868**		Только для винтовых подвесок; Обязанность, предусмотренная экспертизой VA: Глубина (экспертиза): 30-40 мм; Нагрузка оси до: 785 кг HA: Глубина (экспертиза): 30-35 мм; Нагрузка оси до: 630 кг
MS	**1.1, 1.3, 1.5, 1.5 D, 1.6, 1.6 D, 1.6 GLI, 1.6 TD, 1.8** 08/78 - 02/84 37 -82 kW		*24-008341*	тип модели: Race Gruppe N HA: Параметр: 200/73
MS	**1.1, 1.3, 1.5, 1.5 D, 1.6, 1.6 D, 1.6 GLI, 1.6 TD, 1.8** 08/78 - 02/84 37 -82 kW		*24-008341*	тип модели: Race Gruppe N VA: Только для винтовых подвесок HA: Параметр: 200/73
MS	**1.1, 1.3, 1.5, 1.5 D, 1.6, 1.6 D, 1.6 GLI, 1.6 TD, 1.8** 08/78 - 02/84 37 -82 kW	*35-603207*	*24-236997*	тип модели: Rennen Gruppe A+H+2 VA: Параметр: 230/80; изменяемой высоты HA: Параметр: 200/73; с подшипником крестовины кардана

V

Пригодны для			
VW			
VW JETTA I (16)			
MS	**1.1, 1.3, 1.5, 1.5 D, 1.6, 1.6 D, 1.6 GLI, 1.6 TD, 1.8** 08/78 - 02/84 37 -82 kW	*24-006576*	тип модели: Rallye Gruppe N HA: Параметр: 150/45
VW JETTA II (19E, 1G2)			
B1	**1.3, 1.3 KAT, 1.6, 1.6 D, 1.6 TD, 1.8, 1.8 16V, 1.8 KAT, 1.8 Syncro, 2.0** 01/84 - 07/92 40 -102 kW	**12-117963**	**12-117239**	VA: с шариковым подшибником; Материал: резина/металл HA: без шарикового подшибника
B2	**1.3, 1.3 KAT, 1.6, 1.6 D, 1.6 TD, 1.8, 1.8 16V, 1.8 KAT, 2.0** 01/84 - 07/92 40 -102 kW	**16-031456** **17-047142** **11-101291** SP	**15-062192** **11-101352** SP	VA: Только для винтовых подвесок
B2	**1.8 Syncro** 08/87 - 07/91 62 -72 kW	**17-047142** **11-101291** SP		
B3	**1.3, 1.3 KAT, 1.6, 1.8, 1.8 KAT** 01/84 - 10/91 40 -82 kW	**36-130665**	**36-226085**	стандартная подвеска
B3	**1.6 D, 1.6 TD, 1.8, 2.0** 01/84 - 07/92 40 -100 kW	**36-226252**	**36-226085**	стандартная подвеска
B4	**1.3, 1.3 KAT, 1.6, 1.6 D, 1.6 TD, 1.8, 1.8 16V, 1.8 KAT, 2.0** 01/84 - 07/92 40 -102 kW	**22-041142** **21-030468** **11-101291** SP	**19-019741** **11-101352** SP	VA: Только для винтовых подвесок
B4	**1.3, 1.3 KAT, 1.6, 1.6 D, 1.6 TD, 1.8, 1.8 16V, 1.8 KAT, 2.0** 01/84 - 07/92 40 -102 kW		**19-124681** **11-101352** SP	исполнение для плохих дорог
B4	**1.8 Syncro** 08/87 - 07/91 62 -72 kW	**22-041142** **11-101291** SP		
B6 Sport	**1.3, 1.3 KAT, 1.6, 1.6 D, 1.6 TD, 1.8, 1.8 16V, 1.8 KAT, 2.0** 01/84 - 07/92 40 -102 kW	**35-181590** **34-001028**	**24-006569** **11-101352** SP	VA: Только для винтовых подвесок HA: изменяемой высоты
B6 Sport	**1.8 Syncro** 08/87 - 07/91 62 -72 kW	**35-043911**	**24-629485**	
B8	**1.3, 1.3 KAT, 1.6, 1.6 D, 1.6 TD, 1.8, 1.8 16V, 1.8 KAT, 2.0** 01/84 - 07/92 40 -102 kW	**35-003663** **11-101291** SP	**24-015042** **11-101352** SP	
B8	**1.8 Syncro** 08/87 - 07/91 62 -72 kW	**35-003663**	**24-629485**	
B12 PK	**1.3, 1.3 KAT, 1.6, 1.8, 1.8 16V, 1.8 KAT** 01/84 - 10/91 40 -102 kW	**46-189950**		Обязанность, предусмотренная экспертизой VA: Глубина (экспертиза): 30-40 мм; Нагрузка оси до: 840 кг HA: Глубина (экспертиза): 30-35 мм; Нагрузка оси до: 740 кг
B12 PK	**1.6 D, 1.6 TD** 01/84 - 10/91 40 -59 kW	**46-189967**		Обязанность, предусмотренная экспертизой VA: Глубина (экспертиза): 20 мм; Нагрузка оси до: 840 кг HA: Глубина (экспертиза): 20 мм; Нагрузка оси до: 740 кг
B14	**1.3, 1.3 KAT, 1.6, 1.6 D, 1.6 TD, 1.8, 1.8 16V, 1.8 KAT, 2.0** 01/84 - 07/92 40 -102 kW	**47-124844**		Для некоторых типов шин необходимы дистанционные шайбы; Обязанность, предусмотренная экспертизой VA: Глубина (экспертиза): 30-50 мм; Нагрузка оси до: 840 кг HA: Глубина (экспертиза): 20-40 мм; Нагрузка оси до: 740 кг
B16 PSS9	**1.3, 1.3 KAT, 1.6, 1.6 D, 1.6 TD, 1.8, 1.8 16V, 1.8 KAT, 2.0** 01/84 - 07/92 40 -102 kW	**48-080569**		Для некоторых типов шин необходимы дистанционные шайбы; Обязанность, предусмотренная экспертизой VA: Глубина (экспертиза): 30-50 мм; Нагрузка оси до: 840 кг HA: Глубина (экспертиза): 20-30 мм; Нагрузка оси до: 740 кг

V

Пригодны для				
VW				
VW JETTA II (19E, 1G2)				
MS	**1.3, 1.3 KAT, 1.6, 1.6 D, 1.6 TD, 1.8, 1.8 16V, 1.8 KAT, 2.0** 01/84 - 07/92 40 -102 kW	*35-604525*	*24-627009*	тип модели: Rallye G. N+A Tarmac VA: изменяемой высоты; Параметр: 230/145 HA: изменяемой высоты; с подшипником крестовины кардана; Параметр: 200/120
MS	**1.8, 1.8 16V, 1.8 KAT, 2.0** 01/85 - 07/92 77 -102 kW	*35-044062*	*24-224024*	HA: Параметр: 300/120; с подшипником крестовины кардана
VW JETTA III (1K2)				
B1	**1.4 TSI, 1.6, 1.6 FSI, 1.6 MultiFuel, 1.6 TDI, 1.9 TDI, 2.0, 2.0 FSI, 2.0 TDI, 2.0 TDI 16V, 2.0 TFSI, 2.5 FSI, 2.8 VR6** 01/06 - 10/10 66 -147 kW	**12-224074**	**12-224081**	VA: с шариковым подшибником HA: без шарикового подшибника
B3	**1.4 TSI** 05/07 - 10/10 90 kW	**36-199594**	**36-148158**	стандартная подвеска VA: механическая КПП HA: для автомобилей без прицепного устройства
B3	**1.4 TSI** 05/07 - 10/10 90 kW	**36-241583**		стандартная подвеска; АКПП
B3	**1.4 TSI, 1.6, 1.6 FSI, 1.6 MultiFuel** 09/05 - 10/10 75 -125 kW		**36-209712**	стандартная подвеска; для автомобилей с прицепным устройством
B3	**1.4 TSI** 07/06 - 10/10 103 -125 kW	**36-241583**	**36-148158**	стандартная подвеска VA: механическая КПП HA: для автомобилей без прицепного устройства
B3	**1.4 TSI** 07/06 - 10/10 103 -125 kW	**37-133757**		стандартная подвеска; АКПП
B3	**1.6, 1.6 FSI, 1.6 MultiFuel** 09/05 - 10/10 75 -85 kW	**36-241545**	**36-148158**	стандартная подвеска VA: механическая КПП HA: для автомобилей без прицепного устройства
B3	**1.6, 1.6 FSI, 1.6 MultiFuel** 09/05 - 10/10 75 -85 kW	**36-199594**		стандартная подвеска; АКПП
B3	**2.0 FSI** 08/05 - 10/10 110 kW	**36-199594**	**36-148158**	стандартная подвеска VA: механическая КПП HA: для автомобилей без прицепного устройства
B3	**2.0 FSI** 08/05 - 10/10 110 kW	**36-241583**		стандартная подвеска; АКПП
B3	**2.0 FSI** 08/05 - 10/10 110 kW		**36-209712**	стандартная подвеска; для автомобилей с прицепным устройством
B3	**2.0 TFSI** 10/05 - 10/10 125 -147 kW	**37-133757**	**36-148158**	стандартная подвеска VA: механическая КПП HA: для автомобилей без прицепного устройства
B3	**2.0 TFSI** 10/05 - 10/10 125 -147 kW	**36-241590**		стандартная подвеска; АКПП
B3	**2.0 TFSI** 10/05 - 10/10 125 -147 kW		**36-209712**	стандартная подвеска; для автомобилей с прицепным устройством
B3	**1.6 TDI** 06/09 - 10/10 66 -77 kW	**36-241583**	**36-148158**	стандартная подвеска VA: механическая КПП HA: для автомобилей без прицепного устройства
B3	**1.6 TDI** 06/09 - 10/10 66 -77 kW	**37-133757**		стандартная подвеска; АКПП
B3	**1.6 TDI** 06/09 - 10/10 66 -77 kW		**36-209712**	стандартная подвеска; для автомобилей с прицепным устройством
B3	**1.9 TDI, 2.0 TDI, 2.0 TDI 16V** 08/05 - 10/10 77 -125 kW	**37-133757**	**36-148158**	стандартная подвеска HA: для автомобилей без прицепного устройства
B3	**1.9 TDI, 2.0 TDI, 2.0 TDI 16V** 08/05 - 10/10 77 -125 kW		**36-209712**	стандартная подвеска; для автомобилей с прицепным устройством

Пригодны для			
VW			
VW JETTA III (1K2)			
B4	**1.4 TSI, 1.6, 1.6 FSI, 1.6 MultiFuel, 1.6 TDI, 1.9 TDI, 2.0, 2.0 FSI, 2.0 TDI, 2.0 TDI 16V, 2.0 TFSI, 2.5 FSI, 2.8 VR6** 01/06 - 10/10 66 -147 kW	**22-131607**	**19-127439**	стандартная подвеска VA: Øa: 50 мм
B4	**1.4 TSI, 1.6, 1.6 FSI, 1.6 MultiFuel, 1.6 TDI, 1.9 TDI, 2.0, 2.0 FSI, 2.0 TDI, 2.0 TDI 16V, 2.0 TFSI, 2.5 FSI, 2.8 VR6** 01/06 - 10/10 66 -147 kW	**22-131614**	**19-127439**	стандартная подвеска VA: Øa: 55 мм
B4	**1.4 TSI, 1.6, 1.6 FSI, 1.6 MultiFuel, 1.6 TDI, 1.9 TDI, 2.0, 2.0 FSI, 2.0 TDI, 2.0 TDI 16V, 2.0 TFSI, 2.5 FSI, 2.8 VR6** 01/06 - 10/10 66 -147 kW	**22-139184**	**19-127439**	спортивная подвеска VA: Øa: 50 мм
B4	**1.4 TSI, 1.6, 1.6 FSI, 1.6 MultiFuel, 1.6 TDI, 1.9 TDI, 2.0, 2.0 FSI, 2.0 TDI, 2.0 TDI 16V, 2.0 TFSI, 2.5 FSI, 2.8 VR6** 01/06 - 10/10 66 -147 kW	**22-139191**	**19-127439**	спортивная подвеска VA: Øa: 55 мм
B6 Sport	**1.4 TSI, 1.6, 1.6 FSI, 1.6 MultiFuel, 1.6 TDI, 1.9 TDI, 2.0, 2.0 FSI, 2.0 TDI, 2.0 TDI 16V, 2.0 TFSI, 2.5 FSI, 2.8 VR6** 01/06 - 10/10 66 -147 kW	**35-113751**	**24-172936**	тип модели: G46, G57, G10 VA: Øa: 50 мм
B6 Sport	**1.4 TSI, 1.6, 1.6 FSI, 1.6 MultiFuel, 1.6 TDI, 1.9 TDI, 2.0, 2.0 FSI, 2.0 TDI, 2.0 TDI 16V, 2.0 TFSI, 2.5 FSI, 2.8 VR6** 01/06 - 10/10 66 -147 kW	**35-108177**	**24-172936**	тип модели: G47, G56 VA: Øa: 55 мм
B8	**1.4 TSI, 1.6, 1.6 FSI, 1.6 MultiFuel, 1.6 TDI, 1.9 TDI, 2.0, 2.0 FSI, 2.0 TDI, 2.0 TDI 16V, 2.0 TFSI, 2.5 FSI, 2.8 VR6** 01/06 - 10/10 66 -147 kW	**35-113768**	**24-178006**	тип модели: G46, G57, G10 VA: Øa: 50 мм
B8	**1.4 TSI, 1.6, 1.6 FSI, 1.6 MultiFuel, 1.6 TDI, 1.9 TDI, 2.0, 2.0 FSI, 2.0 TDI, 2.0 TDI 16V, 2.0 TFSI, 2.5 FSI, 2.8 VR6** 01/06 - 10/10 66 -147 kW	**35-108191**	**24-178006**	тип модели: G47, G56 VA: Øa: 55 мм
B12 PK	**1.4 TSI, 1.9 TDI, 2.0, 2.0 FSI, 2.0 TFSI** 10/05 - 10/10 77 -147 kW	**46-184290**	Наружный диаметр передней амортизационной стойки шасси 55 мм; Обязанность, предусмотренная экспертизой; с общим разрешением на эксплуатацию (ABE) VA: Глубина (экспертиза): 30 мм; Нагрузка оси до: 1080 кг HA: Глубина (экспертиза): 30 мм; Нагрузка оси до: 1010 кг
B12 PK	**1.6, 1.6 FSI, 1.6 MultiFuel, 2.0** 08/05 - 10/10 75 -85 kW	**46-184269**	Наружный диаметр передней амортизационной стойки шасси 55 мм; Обязанность, предусмотренная экспертизой; с общим разрешением на эксплуатацию (ABE) VA: Глубина (экспертиза): 30 мм; Нагрузка оси до: 1010 кг HA: Глубина (экспертиза): 30 мм; Нагрузка оси до: 1010 кг
B12 PK	**1.6, 1.6 FSI, 1.6 TDI, 2.0** 08/05 - 10/10 66 -85 kW	**46-184290**	Наружный диаметр передней амортизационной стойки шасси 55 мм; Обязанность, предусмотренная экспертизой; с общим разрешением на эксплуатацию (ABE); АКПП VA: Глубина (экспертиза): 30 мм; Нагрузка оси до: 1080 кг HA: Глубина (экспертиза): 30 мм; Нагрузка оси до: 1010 кг
B12 PK	**1.9 TDI** 08/05 - 10/10 77 kW	**46-184313**	Наружный диаметр передней амортизационной стойки шасси 55 мм; for vehicle with direct shift gearbox; Обязанность, предусмотренная экспертизой; с общим разрешением на эксплуатацию (ABE) VA: Глубина (экспертиза): 30 мм; Нагрузка оси до: 1150 кг HA: Глубина (экспертиза): 30 мм; Нагрузка оси до: 1010 кг

V

Пригодны для			
VW			
VW JETTA III (1K2)			
B12 PK	**2.0 TDI** 10/06 - 10/10 81 -125 kW	**46-184313**	Наружный диаметр передней амортизационной стойки шасси 55 мм; Обязанность, предусмотренная экспертизой; с общим разрешением на эксплуатацию (ABE) VA: Глубина (экспертиза): 30 мм; Нагрузка оси до: 1150 кг HA: Глубина (экспертиза): 30 мм; Нагрузка оси до: 1010 кг
B12 SL	**1.4 TSI, 1.6, 1.6 FSI, 1.9 TDI, 2.0, 2.0 FSI, 2.0 TFSI** 10/05 - 10/10 75 -147 kW	**46-183804**	Наружный диаметр передней амортизационной стойки шасси 55 мм; Обязанность, предусмотренная экспертизой; с общим разрешением на эксплуатацию (ABE) VA: Глубина (экспертиза): 45-50 мм; Нагрузка оси до: 1040 кг HA: Глубина (экспертиза): 45-50 мм; Нагрузка оси до: 1005 кг
B12 SL	**1.9 TDI, 2.0 TDI, 2.0 TDI 16V, 2.0 TFSI** 08/05 - 10/10 77 -147 kW	**46-183811**	Наружный диаметр передней амортизационной стойки шасси 55 мм; Обязанность, предусмотренная экспертизой; с общим разрешением на эксплуатацию (ABE) VA: Глубина (экспертиза): 45-50 мм; Нагрузка оси до: 1130 кг HA: Глубина (экспертиза): 30-35 мм; Нагрузка оси до: 1005 кг
B14	**1.4 TSI, 1.6, 1.6 FSI, 1.6 MultiFuel, 1.6 TDI, 1.9 TDI, 2.0, 2.0 FSI, 2.0 TDI, 2.0 TDI 16V, 2.0 TFSI, 2.5 FSI, 2.8 VR6** 01/06 - 10/10 66 -147 kW	**47-128347**	Øa: 50 мм; тип модели: G02; Обязанность, предусмотренная экспертизой VA: Глубина (экспертиза): 30-50 мм; Нагрузка оси до: 1210 кг HA: Глубина (экспертиза): 30-50 мм; Нагрузка оси до: 1100 кг
B14	**1.4 TSI, 1.6, 1.6 FSI, 1.6 MultiFuel, 1.6 TDI, 1.9 TDI, 2.0, 2.0 FSI, 2.0 TDI, 2.0 TDI 16V, 2.0 TFSI, 2.5 FSI, 2.8 VR6** 01/06 - 10/10 66 -147 kW	**47-127708**	Øa: 55 мм; Обязанность, предусмотренная экспертизой VA: Глубина (экспертиза): 30-50 мм; Нагрузка оси до: 1210 кг HA: Глубина (экспертиза): 30-50 мм; Нагрузка оси до: 1100 кг
B16 PSS10	**1.4 TSI, 1.6, 1.6 FSI, 1.6 MultiFuel, 1.6 TDI, 1.9 TDI, 2.0, 2.0 FSI, 2.0 TDI, 2.0 TDI 16V, 2.0 TFSI, 2.5 FSI, 2.8 VR6** 01/06 - 10/10 66 -147 kW	**48-135238**	Наружный диаметр передней амортизационной стойки шасси 50 мм; тип модели: G02; Обязанность, предусмотренная экспертизой VA: Глубина (экспертиза): 30-50 мм; Нагрузка оси до: 1210 кг HA: Глубина (экспертиза): 30-50 мм; Нагрузка оси до: 1100 кг
B16 PSS10	**1.4 TSI, 1.6, 1.6 FSI, 1.6 MultiFuel, 1.6 TDI, 1.9 TDI, 2.0, 2.0 FSI, 2.0 TDI, 2.0 TDI 16V, 2.0 TFSI, 2.5 FSI, 2.8 VR6** 01/06 - 10/10 66 -147 kW	**48-135245**	Øa: 55 мм; Обязанность, предусмотренная экспертизой VA: тип модели: G07, G08; Глубина (экспертиза): 30-50 мм; Нагрузка оси до: 1210 кг HA: Глубина (экспертиза): 30-50 мм; Нагрузка оси до: 1100 кг
B16 RC	**1.4 TSI, 1.6, 1.6 FSI, 1.6 MultiFuel, 1.6 TDI, 1.9 TDI, 2.0, 2.0 FSI, 2.0 TDI, 2.0 TDI 16V, 2.0 TFSI, 2.5 FSI, 2.8 VR6** 01/06 - 10/10 66 -147 kW	**14-230615** iRC **49-196849**	Øa: 55 мм; DCC должно быть остановлено; тип модели: G07, G08, G09, G11; Обязанность, предусмотренная экспертизой VA: Глубина (экспертиза): 20-40 мм; Нагрузка оси до: 1140 кг HA: Глубина (экспертиза): 20-40 мм; Нагрузка оси до: 1040 кг
B16 BCS	**2.0 FSI, 2.0 TDI, 2.0 TFSI, 2.5 FSI, 2.8 VR6** 08/05 - 10/10 110 -147 kW	**48-215909**	Øa: 55 мм; Обязанность, предусмотренная экспертизой VA: Глубина (экспертиза): 30-40 мм; Нагрузка оси до: 1210 кг HA: Глубина (экспертиза): 20-40 мм; Нагрузка оси до: 1095 кг
VW JETTA IV (162)			
B1	**1.2 TSI, 1.4 TSI, 1.4 TSI Hybrid, 1.6, 1.6 TDI, 2.0, 2.0 TDI, 2.0 TSI, 2.5 FSI** 04/10 - 77 -155 kW	**12-224074**	**12-224081** VA: с шариковым подшибником HA: без шарикового подшибника
B4	**1.2 TSI, 1.4 TSI, 1.4 TSI Hybrid, 1.6, 1.6 TDI, 2.0, 2.0 TDI, 2.0 TSI, 2.5 FSI** 04/10 - 77 -155 kW	**22-131607**	**19-127439** стандартная подвеска; без электронн. регулирования аморт. Силы; тип модели: G46, G57, G10 VA: Øa: 50 мм
B4	**1.2 TSI, 1.4 TSI, 1.4 TSI Hybrid, 1.6, 1.6 TDI, 2.0, 2.0 TDI, 2.0 TSI, 2.5 FSI** 04/10 - 77 -155 kW	**22-131614**	**19-127439** стандартная подвеска; без электронн. регулирования аморт. Силы; тип модели: G47, G57 VA: Øa: 55 мм

V

Пригодны для				
VW				
VW JETTA IV (162)				
B4	**1.2 TSI, 1.4 TSI, 1.4 TSI Hybrid, 1.6, 1.6 TDI, 2.0, 2.0 TDI, 2.0 TSI, 2.5 FSI** 04/10 - 77 -155 kW	**22-139184**	**19-127439**	спортивная подвеска; без электронн. регулирования аморт. Силы; тип модели: G46, G57, G10 VA: Øa: 50 мм
B4	**1.2 TSI, 1.4 TSI, 1.4 TSI Hybrid, 1.6, 1.6 TDI, 2.0, 2.0 TDI, 2.0 TSI, 2.5 FSI** 04/10 - 77 -155 kW	**22-139191**	**19-127439**	спортивная подвеска; без электронн. регулирования аморт. Силы; тип модели: G47, G57 VA: Øa: 55 мм
B6 Sport	**1.2 TSI, 1.4 TSI, 1.4 TSI Hybrid, 1.6, 1.6 TDI, 2.0, 2.0 TDI, 2.0 TSI, 2.5 FSI** 04/10 - 77 -155 kW	**35-113751**	**24-172936**	без электронн. регулирования аморт. Силы; тип модели: G46, G57, G10 VA: Øa: 50 мм
B6 Sport	**1.2 TSI, 1.4 TSI, 1.4 TSI Hybrid, 1.6, 1.6 TDI, 2.0, 2.0 TDI, 2.0 TSI, 2.5 FSI** 04/10 - 77 -155 kW	**35-108177**	**24-172936**	без электронн. регулирования аморт. Силы; тип модели: G47, G57 VA: Øa: 55 мм
B8	**1.2 TSI, 1.4 TSI, 1.4 TSI Hybrid, 1.6, 1.6 TDI, 2.0, 2.0 TDI, 2.0 TSI, 2.5 FSI** 04/10 - 77 -155 kW	**35-113768**	**24-178006**	без электронн. регулирования аморт. Силы; тип модели: G46, G57, G10 VA: Øa: 50 мм
B8	**1.2 TSI, 1.4 TSI, 1.4 TSI Hybrid, 1.6, 1.6 TDI, 2.0, 2.0 TDI, 2.0 TSI, 2.5 FSI** 04/10 - 77 -155 kW	**35-108191**	**24-178006**	без электронн. регулирования аморт. Силы; тип модели: G47, G57 VA: Øa: 55 мм
B12 PK	**1.4 TSI** 04/11 - 90 -118 kW	**46-184047**		Наружный диаметр передней амортизационной стойки шасси 50 мм; тип модели: G02; Обязанность, предусмотренная экспертизой; с общим разрешением на эксплуатацию (ABE) VA: Глубина (экспертиза): 30 мм; Нагрузка оси до: 1010 кг HA: Глубина (экспертиза): 30 мм; Нагрузка оси до: 1010 кг
B14	**1.2 TSI, 1.4 TSI, 1.4 TSI Hybrid, 1.6, 1.6 TDI, 2.0, 2.0 TDI, 2.0 TSI, 2.5 FSI** 04/10 - 77 -155 kW	**47-128347**		Øa: 50 мм; DCC должно быть остановлено; тип модели: G46, G57, G10; Обязанность, предусмотренная экспертизой VA: Глубина (экспертиза): 30-50 мм; Нагрузка оси до: 1210 кг HA: Глубина (экспертиза): 30-50 мм; Нагрузка оси до: 1100 кг
B14	**1.2 TSI, 1.4 TSI, 1.4 TSI Hybrid, 1.6, 1.6 TDI, 2.0, 2.0 TDI, 2.0 TSI, 2.5 FSI** 04/10 - 77 -155 kW	**47-127708**		Øa: 55 мм; DCC должно быть остановлено; тип модели: G47, G57; Обязанность, предусмотренная экспертизой VA: Глубина (экспертиза): 30-50 мм; Нагрузка оси до: 1210 кг HA: Глубина (экспертиза): 30-50 мм; Нагрузка оси до: 1100 кг
B16 PSS10	**1.2 TSI, 1.4 TSI, 1.4 TSI Hybrid, 1.6, 1.6 TDI, 2.0, 2.0 TDI, 2.0 TSI, 2.5 FSI** 04/10 - 77 -155 kW	**48-135238**		DCC должно быть остановлено; Наружный диаметр передней амортизационной стойки шасси 50 мм; тип модели: G46, G57, G10; Обязанность, предусмотренная экспертизой VA: Глубина (экспертиза): 30-50 мм; Нагрузка оси до: 1210 кг HA: Глубина (экспертиза): 30-50 мм; Нагрузка оси до: 1100 кг
B16 PSS10	**1.2 TSI, 1.4 TSI, 1.4 TSI Hybrid, 1.6, 1.6 TDI, 2.0, 2.0 TDI, 2.0 TSI, 2.5 FSI** 04/10 - 77 -155 kW	**48-135245**		Øa: 55 мм; DCC должно быть остановлено; тип модели: G47, G57; Обязанность, предусмотренная экспертизой VA: тип модели: G07, G08; Глубина (экспертиза): 30-50 мм; Нагрузка оси до: 1210 кг HA: Глубина (экспертиза): 30-50 мм; Нагрузка оси до: 1100 кг
B16 RC	**1.2 TSI, 1.4 TSI, 1.4 TSI Hybrid, 1.6, 1.6 TDI, 2.0, 2.0 TDI, 2.0 TSI, 2.5 FSI** 04/10 - 77 -155 kW	**14-230615** IRC **49-196849**		Øa: 55 мм; DCC должно быть остановлено; тип модели: G07, G08, G09, G11; Обязанность, предусмотренная экспертизой VA: Глубина (экспертиза): 20-40 мм; Нагрузка оси до: 1140 кг HA: Глубина (экспертиза): 20-40 мм; Нагрузка оси до: 1040 кг
B16 BCS	**2.0 TDI, 2.0 TSI, 2.5 FSI** 04/10 - 103 -155 kW	**48-215909**		Øa: 55 мм; DCC должно быть остановлено; Обязанность, предусмотренная экспертизой VA: Глубина (экспертиза): 30-40 мм; Нагрузка оси до: 1210 кг HA: Глубина (экспертиза): 20-40 мм; Нагрузка оси до: 1095 кг

V

Пригодны для			
VW			
VW KAEFER			
B3	**1300 1.3, 1302 1.2, 1302 1.3, 1302 1.6, 1303 1.2, 1303 1.3, 1303 1.6, 1303 LS,S 1.6** 08/70 - 12/79 25 -37 kW	**36-160303**	стандартная подвеска
B6 Sport	**1.1 (Brezel), 1.2, 1200 1.2** 04/49 - 07/65 18 -25 kW		**24-000321** OIO	HA: Параметр: 280/100
B6 Sport	**1.1 (Brezel), 1.2, 1200 1.2** 04/49 - 07/65 18 -25 kW		**24-181488** OIO	тип модели: Rennen HA: Параметр: 330/130
B6 Sport	**1.2** 01/54 - 12/65 22 kW		**24-000338** OIO	тип модели: Rallye HA: Параметр: 365/130; с подшипником крестовины кардана
B6 Sport	**1200 1.2, 1300 1.3, 1500 1.5, 1500 1.6, 1600 (Mexico), 1600 i (Mexico)** 08/65 - 07/03 25 -37 kW	**24-006200** OIO	**24-000321** OIO	механическая КПП VA: только в соединении с 131 413 441; только в соединении с 131 413 449 B HA: Параметр: 280/100
B6 Sport	**1200 1.2, 1300 1.3, 1500 1.5, 1500 1.6, 1600 (Mexico), 1600 i (Mexico)** 08/65 - 07/03 25 -37 kW	**24-006200** OIO	**24-181488** OIO	тип модели: Rennen; механическая КПП VA: только в соединении с 131 413 441; только в соединении с 131 413 449 B HA: Параметр: 330/130
B6 Sport	**1302 1.2, 1302 1.3, 1302 1.6, 1303 1.2, 1303 1.3, 1303 1.6** 01/70 - 08/73 25 -37 kW	**34-181515**	**24-006347** OIO	
B6 Sport	**1302 1.2, 1302 1.3, 1302 1.6, 1303 1.2, 1303 1.3, 1303 1.6** 01/70 - 08/73 25 -37 kW	**34-181515**	**24-000345** OIO	Более тугая регулировка (настройка) HA: Параметр: 350/160
B6 Sport	**1303 1.2, 1303 1.3, 1303 1.6, 1303 LS,S 1.6** 09/73 - 12/79 25 -37 kW	**34-000403**	**24-006347** OIO	VA: изготовитель амортизатора Boge; Øa: 50 мм; Только для винтовых подвесок
B6 Sport	**1303 1.2, 1303 1.3, 1303 1.6, 1303 LS,S 1.6** 09/73 - 12/79 25 -37 kW	**34-000403**	**24-000345** OIO	Более тугая регулировка (настройка) VA: изготовитель амортизатора Boge; Øa: 50 мм; Только для винтовых подвесок HA: Параметр: 350/160
B6 Sport	**1300 1.3, 1500 1.5, 1500 1.6** 08/67 - 01/73 27 -37 kW	**24-006200** OIO	**24-000345** OIO	АКПП VA: только в соединении с 131 413 441; только в соединении с 131 413 449 B HA: Параметр: 350/160
VW KAEFER кабрио (15)			
B6 Sport	**1302 1.3, 1302 1.6, 1302,1303 1.6, 1303 1.3, 1303 1.6, 1500 1.5, 1500 1.6** 01/70 - 08/73 29 -37 kW	**34-181515**	**24-006347** OIO	
B6 Sport	**1302 1.3, 1302 1.6, 1302,1303 1.6, 1303 1.3, 1303 1.6, 1500 1.5, 1500 1.6** 01/70 - 08/73 29 -37 kW	**34-181515**	**24-000345** OIO	Более тугая регулировка (настройка) HA: Параметр: 350/160
B6 Sport	**1302 1.3, 1302 1.6, 1302,1303 1.6, 1303 1.2, 1303 1.3, 1303 1.6** 09/73 - 03/81 25 -37 kW	**34-000403**	**24-006347** OIO	VA: изготовитель амортизатора Boge; Øa: 50 мм; Только для винтовых подвесок
B6 Sport	**1302 1.3, 1302 1.6, 1302,1303 1.6, 1303 1.2, 1303 1.3, 1303 1.6** 09/73 - 03/81 25 -37 kW	**34-000403**	**24-000345** OIO	Более тугая регулировка (настройка) VA: изготовитель амортизатора Boge; Øa: 50 мм; Только для винтовых подвесок HA: Параметр: 350/160
VW LUPO (6X1, 6E1)			
B1	**1.0, 1.4, 1.4 16V, 1.4 FSI, 1.4 TDI, 1.6 GTI, 1.7 SDI** 09/98 - 07/05 37 -92 kW	**12-116959**		VA: с шариковым подшибником
B2	**1.0, 1.4, 1.4 16V, 1.4 TDI, 1.7 SDI** 09/98 - 07/05 37 -74 kW	**17-106405** **11-101307** SP	**11-149828** SP	
B3	**1.0, 1.4** 09/98 - 07/05 37 -44 kW	*37-155131*	**36-134250**	стандартная подвеска

V

Пригодны для			
VW			
VW LUPO (6X1, 6E1)			
B3	**1.0, 1.4, 1.4 16V, 1.4 TDI, 1.7 SDI** 09/98 - 07/05 37 -55 kW	**36-134267**	стандартная подвеска; Усиленное оснащение .
B3	**1.4 16V, 1.4 TDI, 1.7 SDI** 09/98 - 07/05 44 -55 kW	**37-131425**	**36-134250**	стандартная подвеска
B3	**1.4 FSI** 02/01 - 07/05 77 kW	**37-131425**	**36-160631**	стандартная подвеска
B3	**1.6 GTI** 09/00 - 07/05 92 kW	**37-134211**	**36-160631**	стандартная подвеска
B3	**1.2 TDI 3L, 1.4 16V** 07/99 - 07/05 45 -74 kW	*37-155131*	**36-160631**	стандартная подвеска
B3	**1.2 TDI 3L, 1.4 16V, 1.4 FSI, 1.6 GTI** 07/99 - 07/05 45 -92 kW	**36-134267**	**36-134250**	стандартная подвеска; Усиленное оснащение .
B4	**1.0, 1.4, 1.4 16V, 1.4 FSI, 1.4 TDI, 1.7 SDI** 09/98 - 07/05 37 -77 kW	**22-044761** **11-101307** SP	**19-067803** **11-149828** SP	
B6 Sport	**1.0, 1.4, 1.4 16V, 1.4 TDI, 1.7 SDI** 09/98 - 07/05 37 -74 kW	**35-046196**	**24-028066**	
B8	**1.0, 1.4, 1.4 16V, 1.4 FSI, 1.4 TDI, 1.7 SDI** 09/98 - 07/05 37 -77 kW	**35-046202**	**24-028073**	
B8	**1.6 GTI** 09/00 - 07/05 92 kW	**35-238744**	**24-028073**	
B10	**1.0, 1.4, 1.4 16V, 1.4 FSI, 1.4 TDI, 1.7 SDI** 09/98 - 07/05 37 -77 kW	*46-112019*	Обязанность, предусмотренная экспертизой VA: Глубина (экспертиза): 60 мм; Нагрузка оси до: 790 кг HA: Глубина (экспертиза): 40 мм
B10	**1.0, 1.4, 1.4 16V, 1.4 FSI, 1.4 TDI, 1.7 SDI** 09/98 - 07/05 37 -77 kW	*46-112002*	Обязанность, предусмотренная экспертизой VA: Глубина (экспертиза): 60 мм; Нагрузка оси от: 791 кг HA: Глубина (экспертиза): 40 мм
B12 PK	**1.0, 1.4, 1.4 16V, 1.4 FSI, 1.4 TDI, 1.6 GTI, 1.7 SDI** 09/98 - 07/05 37 -92 kW	**46-190833**	Обязанность, предусмотренная экспертизой VA: Глубина (экспертиза): 30 мм; Нагрузка оси до: 820 кг HA: Глубина (экспертиза): 30 мм; Нагрузка оси до: 690 кг
MS	**1.0, 1.4, 1.4 16V, 1.4 FSI, 1.4 TDI, 1.7 SDI** 09/98 - 07/05 37 -77 kW	*35-607885*	*24-607896*	тип модели: Lupo Cup; без рецензии TUV VA: изменяемой высоты HA: с подшипником крестовины кардана; укороченный амортизатор: 50 мм
MS	**1.6 GTI** 09/00 - 07/05 92 kW	*35-607885*	*24-607896*	тип модели: Lupo Cup; без рецензии TUV VA: изменяемой высоты HA: с подшипником крестовины кардана; укороченный амортизатор: 50 мм
VW NEW BEETLE (9C1, 1C1)			
B1	**1.4, 1.6, 1.8 T, 1.9 TDI, 2.0, 2.3 V5, 2.5, RSI 3.2 4motion** 04/00 - CH-Nr. 55 -165 kW	**12-117079**	-> CH.Nr.: 1C-1-405 000; -> CH.Nr.: 9C-1-603 000 HA: без шарикового подшибника; Материал: резина/металл; Материал: алюминий
B1	**1.4, 1.6, 1.8 T, 1.9 TDI, 2.0, 2.3 V5, 2.5** CH-Nr. - 55 -132 kW	**12-117840**	CH.Nr.: 1C-1-405 001 ->; CH.Nr.: 9C-1-603 001 -> HA: без шарикового подшибника
B3	**1.4, 1.6, 1.8 T** 10/99 - 55 -132 kW	**37-163075**	**36-134113**	стандартная подвеска
B3	**1.4, 1.6, 1.8 T, 1.9 TDI, 2.0, 2.5** 01/98 - 55 -132 kW	**36-131297**	стандартная подвеска; Усиленное оснащение .

V

Пригодны для			
VW			
VW NEW BEETLE (9C1, 1C1)			
B3	**1.9 TDI, 2.0, 2.5** 01/98 - 66 -110 kW	**37-134211**	**36-134113**	стандартная подвеска
B4	**1.4, 1.6, 1.8 T, 1.9 TDI, 2.0, 2.3 V5, 2.5** 10/00 - 55 -132 kW	**22-045744** **11-103455** SP	**19-029429** **11-115755** SP	стандартная подвеска
B4	**1.4, 1.6, 1.8 T, 1.9 TDI, 2.0, 2.3 V5, 2.5** 10/00 - 55 -132 kW	**22-045751** **11-103455** SP	**19-029177** **11-115755** SP	спортивная подвеска
B4	**1.4, 1.6, 1.8 T, 1.9 TDI, 2.0, 2.3 V5, 2.5** 10/00 - 55 -132 kW	**22-045744** **11-103455** SP	**19-140032** **11-115755** SP	исполнение для плохих дорог
B6 Sport	**1.4, 1.6, 1.8 T, 1.9 TDI, 2.0, 2.3 V5, 2.5** 10/00 - 55 -132 kW	**35-044079**	**24-026239** **11-115755** SP	однотрубная система VA: однотрубный Upside Down
B8	**1.4, 1.6, 1.8 T, 1.9 TDI, 2.0, 2.3 V5, 2.5** 10/00 - 55 -132 kW	**35-044086**	**24-026246** **11-115755** SP	однотрубная система
B12 PK	**1.4, 1.6, 1.8 T, 1.9 TDI, 2.0** 01/98 - 55 -132 kW	**46-000378**		Обязанность, предусмотренная экспертизой VA: Глубина (экспертиза): 30 мм; Нагрузка оси до: 1010 кг HA: Глубина (экспертиза): 30 мм; Нагрузка оси до: 850 кг
B12 PK	**1.8 T, 1.9 TDI, 2.3 V5** 01/98 - 66 -132 kW	**46-000361**		Обязанность, предусмотренная экспертизой VA: Глубина (экспертиза): 30 мм; Нагрузка оси до: 1050 кг HA: Глубина (экспертиза): 30 мм; Нагрузка оси до: 850 кг
B14	**1.4, 1.6, 1.8 T, 1.9 TDI, 2.0, 2.3 V5, 2.5** 10/00 - 55 -132 kW	**47-124851**		Для некоторых типов шин необходимы дистанционные шайбы; Обязанность, предусмотренная экспертизой VA: Глубина (экспертиза): 25-45 мм; Нагрузка оси до: 1060 кг HA: Глубина (экспертиза): 20-40 мм; Нагрузка оси до: 1010 кг
B14	**RSI 3.2 4motion** 04/00 - 05/01 165 kW	**47-080416**		Обязанность, предусмотренная экспертизой VA: Глубина (экспертиза): 10-30 мм; Нагрузка оси до: 1110 кг HA: Глубина (экспертиза): 10-30 мм; Нагрузка оси до: 1080 кг
B16 PSS9	**1.4, 1.6, 1.8 T, 1.9 TDI, 2.0, 2.3 V5, 2.5** 10/00 - 55 -132 kW	**48-080651**		Для некоторых типов шин необходимы дистанционные шайбы; Обязанность, предусмотренная экспертизой VA: Глубина (экспертиза): 25-45 мм; Нагрузка оси до: 1060 кг HA: Глубина (экспертиза): 20-40 мм; Нагрузка оси до: 1010 кг
B16 PSS9	**RSI 3.2 4motion** 04/00 - 05/01 165 kW	**48-080422**		Обязанность, предусмотренная экспертизой VA: Глубина (экспертиза): 10-30 мм; Нагрузка оси до: 1110 кг HA: Глубина (экспертиза): 10-30 мм; Нагрузка оси до: 1080 кг
VW NEW BEETLE кабрио (1Y7)			
B1	**1.4, 1.6, 1.8 T, 1.9 TDI, 2.0, 2.5** 09/02 - 10/10 55 -110 kW	**12-116966**		VA: с шариковым подшибником
B3	**1.4, 1.6** 01/03 - 09/10 55 -75 kW	**36-201372**	**36-131228**	стандартная подвеска
B3	**1.8 T, 1.9 TDI, 2.0** 09/02 - 10/10 74 -110 kW	**37-134228**	**36-131228**	стандартная подвеска
B4	**1.4, 1.6, 1.8 T, 1.9 TDI, 2.0, 2.5** 09/02 - 10/10 55 -110 kW	**22-045744** **11-103455** SP	**19-029429** **11-115755** SP	стандартная подвеска
B4	**1.4, 1.6, 1.8 T, 1.9 TDI, 2.0, 2.5** 09/02 - 10/10 55 -110 kW	**22-045751** **11-103455** SP	**19-029177** **11-115755** SP	спортивная подвеска

Пригодны для				
VW				
VW NEW BEETLE кабрио (1Y7)				
B4	**1.4, 1.6, 1.8 T, 1.9 TDI, 2.0, 2.5** 09/02 - 10/10 55 -110 kW	**22-045744** **11-103455** SP	**19-140032** **11-115755** SP	исполнение для плохих дорог
B6 Sport	**1.4, 1.6, 1.8 T, 1.9 TDI, 2.0, 2.5** 09/02 - 10/10 55 -110 kW	**35-044079**	**24-026239** **11-115755** SP	VA: однотрубный Upside Down
B8	**1.4, 1.6, 1.8 T, 1.9 TDI, 2.0, 2.5** 09/02 - 10/10 55 -110 kW	**35-044086**	**24-026246** **11-115755** SP	VA: однотрубный Upside Down
B12 PK	**1.4, 1.6, 1.9 TDI, 2.0** 09/02 - 10/10 55 -85 kW	**46-184023**		Обязанность, предусмотренная экспертизой VA: Глубина (экспертиза): 25 мм; Нагрузка оси до: 1010 кг HA: Глубина (экспертиза): 25 мм; Нагрузка оси до: 870 кг
B12 PK	**1.8 T, 1.9 TDI, 2.0** 09/02 - 10/10 74 -110 kW	**46-184030**		Обязанность, предусмотренная экспертизой VA: Глубина (экспертиза): 25 мм; Нагрузка оси до: 1050 кг HA: Глубина (экспертиза): 25 мм; Нагрузка оси до: 870 кг
B14	**1.4, 1.6, 1.8 T, 1.9 TDI, 2.0, 2.5** 09/02 - 10/10 55 -110 kW	**47-124851**		Для некоторых типов шин необходимы дистанционные шайбы; Обязанность, предусмотренная экспертизой VA: Глубина (экспертиза): 25-45 мм; Нагрузка оси до: 1060 кг HA: Глубина (экспертиза): 20-40 мм; Нагрузка оси до: 1010 кг
B16 PSS9	**1.4, 1.6, 1.8 T, 1.9 TDI, 2.0, 2.5** 09/02 - 10/10 55 -110 kW	**48-080651**		Для некоторых типов шин необходимы дистанционные шайбы; Обязанность, предусмотренная экспертизой VA: Глубина (экспертиза): 25-45 мм; Нагрузка оси до: 1060 кг HA: Глубина (экспертиза): 20-40 мм; Нагрузка оси до: 1010 кг
VW PASSAT (32)				
B4	**1.3, 1.5, 1.5 D, 1.6, 1.6 GLi** 05/73 - 07/80 37 -81 kW	**21-030406** **11-101307** SP	*19-019512*	VA: Øa: 50 мм
B6 Sport	**1.3, 1.5, 1.5 D, 1.6, 1.6 GLi** 05/73 - 07/80 37 -81 kW	*34-000144*	*24-006514*	VA: Сервис срочного ремонта .; Возврат старой детали обязателен . HA: Сервис срочного ремонта .; Возврат старой детали обязателен .
VW PASSAT Variant (33)				
B3	**1.3, 1.5, 1.6, 1.6 i** 05/73 - 07/80 40 -81 kW		*36-134281*	стандартная подвеска
B3	**1.5 D, 1.6 D** 02/77 - 07/80 37 -40 kW		*36-134281*	стандартная подвеска
B4	**1.3, 1.5, 1.5 D, 1.6, 1.6 D, 1.6 i** 05/73 - 07/80 37 -81 kW	**21-030406** **11-101307** SP		VA: Øa: 50 мм
B6 Sport	**1.3, 1.5, 1.5 D, 1.6, 1.6 D, 1.6 i** 05/73 - 07/80 37 -81 kW	*34-000144*	*24-006521*	VA: Сервис срочного ремонта .; Возврат старой детали обязателен . HA: Сервис срочного ремонта .; Возврат старой детали обязателен .
VW PASSAT (32B)				
B1	**1.3, 1.6, 1.6 D, 1.6 TD, 1.8, 1.9, 2.0, 2.1, 2.2** 08/80 - 03/88 40 -100 kW	**12-116768**		VA: с шариковым подшибником; Толщина 37 мм; Øi: 14 мм
B1	**1.3, 1.6, 1.6 D, 1.6 TD, 1.8, 1.9, 2.0, 2.1, 2.2** 08/80 - 03/88 40 -100 kW	**12-117475**		VA: с шариковым подшибником; Толщина 41 мм; Øi: 14 мм; Материал: резина/металл
B2	**1.3, 1.6, 1.6 D, 1.6 TD, 1.8** 04/83 - 03/88 40 -66 kW	**16-031296** **11-101307** SP	**15-069122** **11-101352** SP	VA: Øa: 50 мм
B2	**1.3, 1.6, 1.9, 2.1** 08/80 - 04/83 40 -85 kW	**16-031296** **11-101307** SP		VA: Øa: 50 мм

V

Пригодны для				
VW				
VW PASSAT (32B)				
B2	**1.6, 1.6 TD, 1.8, 2.0, 2.2** 01/85 - 03/88 51 -100 kW	**16-031296** **11-101307** SP	**15-069122** **11-101352** SP	VA: Øa: 50 мм
B2	**1.6** 01/81 - 02/83 63 kW	**16-031296** **11-101307** SP		VA: Øa: 50 мм
B3	**1.3, 1.6, 1.8, 1.9** 08/82 - 03/88 40 -85 kW	*36-134298*	**36-234981**	стандартная подвеска
B3	**1.3, 1.6, 1.6 D, 1.6 TD, 1.8, 1.9, 2.0, 2.1, 2.2** 08/82 - 03/88 40 -85 kW		**36-131082**	стандартная подвеска; Усиленное оснащение .
B3	**1.6** 08/87 - 08/87 51 kW	*36-134298*	**36-234981**	стандартная подвеска
B3	**1.6** 08/84 - 08/87 53 kW	*36-134298*	**36-234981**	стандартная подвеска
B3	**2.0** 08/82 - 07/84 85 kW	*36-134298*	**36-234981**	стандартная подвеска
B3	**2.0** 08/84 - 03/88 85 kW		**36-234981**	стандартная подвеска
B3	**2.1** 01/81 - 07/82 85 kW	*36-130962*		стандартная подвеска
B3	**2.1** 08/82 - 07/83 85 kW	*36-134397*	**36-234981**	стандартная подвеска
B3	**1.6 D, 1.6 TD** 08/84 - 03/88 40 -59 kW	**36-134311**	**36-234981**	стандартная подвеска
B3	**1.6 D** 08/80 - 07/84 40 kW	*36-134397*	**36-234981**	стандартная подвеска
B4	**1.3, 1.6, 1.9, 2.1** 08/80 - 04/83 40 -85 kW	**21-030406** **11-101307** SP	*19-019932* **11-101352** SP	VA: Øa: 50 мм
B4	**1.3, 1.6, 1.6 D, 1.6 TD, 1.8** 04/83 - 03/88 40 -66 kW	**21-030406** **11-101307** SP	*19-019659* **11-101352** SP	VA: Øa: 50 мм
B4	**1.6, 1.6 TD, 1.8, 2.0, 2.2** 01/85 - 03/88 51 -100 kW	**21-030406** **11-101307** SP	*19-019659* **11-101352** SP	VA: Øa: 50 мм
B4	**1.6** 01/81 - 02/83 63 kW	**21-030406** **11-101307** SP	*19-019932*	VA: Øa: 50 мм
B6 Sport	**1.3, 1.6, 1.6 D, 1.6 TD, 1.9, 2.1** 08/80 - CH-Nr. 40 -85 kW	**34-030059**		-> CH.Nr.: 32D155757; кроме исполнения для плохих дорог VA: Øa: 50 мм
B6 Sport	**1.3, 1.6, 1.6 D, 1.6 TD, 1.8, 2.0, 2.2** CH-Nr. - 03/88 40 -100 kW	**34-030059**	**11-101352** SP	CH.Nr.: 312513031 ->; кроме исполнения для плохих дорог VA: Øa: 50 мм
B6 Sport	**1.3, 1.6, 1.6 D, 1.6 TD, 1.8, 2.0, 2.2** 01/85 - 03/88 40 -100 kW	**34-030059**	**11-101352** SP	кроме исполнения для плохих дорог VA: Øa: 50 мм
VW PASSAT седан (32B)				
B1	**1.6, 1.6 TD, 1.8, 2.0, 2.2** 01/85 - 03/88 51 -85 kW	**12-116768**		VA: с шариковым подшибником; Толщина 37 мм; Øi: 14 мм
B1	**1.6, 1.6 TD, 1.8, 2.0, 2.2** 01/85 - 03/88 51 -85 kW	**12-117475**		VA: с шариковым подшибником; Толщина 41 мм; Øi: 14 мм; Материал: резина/металл
B2	**1.6, 1.6 TD, 1.8, 2.0, 2.2** 01/85 - 03/88 51 -85 kW	**16-031296** **11-101307** SP	**15-069122** **11-101352** SP	VA: Øa: 50 мм

V

Пригодны для				
VW				
VW PASSAT седан (32B)				
B3	**1.6** 01/85 - 03/88 51 -55 kW	*36-134298*	**36-234981**	стандартная подвеска
B3	**1.6, 1.6 TD, 1.8, 2.0, 2.2** 08/82 - 03/88 51 -85 kW		**36-131082**	стандартная подвеска; Усиленное оснащение .
B3	**1.6 TD, 1.8, 2.0, 2.2** 08/84 - 03/88 51 -85 kW	**36-134311**	**36-234981**	стандартная подвеска
B4	**1.6, 1.6 TD, 1.8, 2.0, 2.2** 01/85 - 03/88 51 -85 kW	**21-030406** **11-101307** SP	*19-019659* **11-101352** SP	VA: Øa: 50 мм
B6 Sport	**1.6, 1.6 TD, 1.8, 2.0, 2.2** 01/85 - 03/88 51 -85 kW	**34-030059**	**11-101352** SP	кроме исполнения для плохих дорог VA: Øa: 50 мм
VW PASSAT Variant (32B)				
B1	**1.3, 1.6, 1.6 D, 1.6 TD, 1.8, 1.8 Syncro, 1.9, 2.0, 2.0 Syncro, 2.1, 2.2, 2.2 Syncro** 08/80 - 03/88 40 -100 kW	**12-117475**		VA: с шариковым подшибником; Толщина 41 мм; Øi: 14 мм; Материал: резина/металл
B1	**1.3, 1.6, 1.6 D, 1.6 TD, 1.8, 1.8 Syncro, 1.9, 2.0, 2.0 Syncro, 2.1, 2.2, 2.2 Syncro** 08/80 - 03/88 40 -100 kW	**12-116768**		VA: с шариковым подшибником; Толщина 37 мм; Øi: 14 мм
B2	**1.3, 1.6, 1.6 D, 1.6 TD, 1.8, 1.9, 2.1** 08/80 - 04/83 40 -85 kW	**16-031296** **11-101307** SP		VA: Øa: 50 мм
B2	**1.3, 1.6, 1.6 D, 1.6 TD, 1.8, 1.9, 2.1** 05/83 - 03/88 40 -85 kW	**16-031296** **11-101307** SP	**15-069122** **11-101352** SP	VA: Øa: 50 мм
B2	**1.6, 1.8, 2.0, 2.2** 01/85 - 03/88 51 -100 kW	**16-031296** **11-101307** SP	**15-069122**	VA: Øa: 50 мм
B2	**1.6** 01/81 - 02/83 63 kW	**16-031296** **11-101307** SP		VA: Øa: 50 мм
B3	**1.3, 1.6, 1.8, 1.9** 08/82 - 07/84 40 -85 kW	*36-134298*	**36-131082**	стандартная подвеска
B3	**1.3, 1.6, 1.6 D, 1.6 TD, 1.8, 1.9, 2.0, 2.1, 2.2** 08/82 - 03/88 40 -100 kW		**36-155088**	стандартная подвеска; Усиленное оснащение .
B3	**1.6** 08/84 - 03/88 51 -53 kW	*36-134298*	**36-131082**	стандартная подвеска
B3	**1.9** 07/82 - 07/83 85 kW	*36-134397*	*36-134281*	стандартная подвеска
B3	**2.0** 08/83 - 07/84 85 kW	*36-134298*	**36-131082**	стандартная подвеска
B3	**2.0** 08/84 - 03/88 85 kW		**36-131082**	стандартная подвеска
B3	**2.1** 01/81 - 07/82 85 kW	*36-130962*	*36-134281*	стандартная подвеска
B4	**1.3, 1.6, 1.6 D, 1.6 TD, 1.8, 1.9, 2.1** 08/80 - 04/83 40 -85 kW	**21-030406** **11-101307** SP	*19-019932* **11-101352** SP	VA: Øa: 50 мм
B4	**1.3, 1.6, 1.6 D, 1.6 TD, 1.8, 1.9, 2.1** 05/83 - 03/88 40 -85 kW	**21-030406** **11-101307** SP	*19-019659* **11-101352** SP	VA: Øa: 50 мм
B4	**1.6, 1.8, 2.0, 2.2** 01/85 - 03/88 51 -100 kW	**21-030406** **11-101307** SP	*19-019659* **11-101352** SP	VA: Øa: 50 мм

V

Пригодны для				
VW				
VW PASSAT Variant (32B)				
B4	**1.6** 01/81 - 02/83 63 kW	**21-030406** **11-101307** SP	*19-019932*	VA: Øa: 50 мм
B4	**1.8 Syncro, 2.0 Syncro, 2.2 Syncro** 08/85 - 03/88 66 -88 kW	**21-030406** **11-101307** SP		VA: Øa: 50 мм
B6 Sport	**1.3, 1.6, 1.6 D, 1.6 TD, 1.9, 2.1** 08/80 - 07/83 40 -85 kW	**34-030059**	**11-101352** SP	-> CH.Nr.: 32D155757; кроме исполнения для плохих дорог VA: Øa: 50 мм
B6 Sport	**1.3, 1.6, 1.6 D, 1.6 TD, 1.8, 2.0, 2.2** 01/83 - 03/88 40 -100 kW	**34-030059**		CH.Nr.: 312513031 ->; кроме исполнения для плохих дорог VA: Øa: 50 мм
VW PASSAT (3A2, 35I)				
B1	**1.6, 1.6 TD, 1.8, 1.8 16V, 1.8 G60 Syncro, 1.8 GL, 1.9 D, 1.9 TD, 2.0, 2.0 16V, 2.0 Syncro** 02/88 - CH-Nr. 50 -118 kW	**12-116775**		-> CH.Nr.: 31-P-026435 VA: Øi: 14 мм; Øa: 126 мм; Материал: резина/металл; с шариковым подшибником
B1	**1.6, 1.6 TD, 1.8, 1.8 16V, 1.8 G60 Syncro, 1.8 GL, 1.9 D, 1.9 TD, 2.0 16V, 2.0 Syncro** CH-Nr. - 08/96 50 -118 kW	**12-117659**		CH.Nr.: 31-P-026436 -> VA: с шариковым подшибником
B1	**1.6, 1.9 TDI, 2.0, 2.0 16V, 2.4, 2.8 VR6** 06/91 - 08/96 66 -128 kW	**12-117659**		VA: с шариковым подшибником
B2	**1.6, 1.8, 1.8 16V, 1.8 GL** 02/88 - 09/93 53 -102 kW	**17-047166** **11-101291** SP	**15-062208** **11-101352** SP	стандартная подвеска
B2	**1.6, 1.9 TDI, 2.0, 2.0 16V, 2.4** 08/88 - 08/96 66 -125 kW	**17-047166** **11-101291** SP	**15-062208** **11-101352** SP	стандартная подвеска
B2	**1.6** 10/94 - 08/96 74 kW	**17-105248** **11-101291** SP	**15-105257** **11-101352** SP	исполнение для плохих дорог
B2	**1.8 16V, 1.8 GL** 04/88 - 09/93 100 -102 kW	**17-105248** **11-101291** SP	**15-105257** **11-101352** SP	исполнение для плохих дорог
B2	**1.6 TD, 1.8, 1.9 D, 1.9 TD, 2.0, 2.0 16V** 04/88 - CH-Nr. 50 -100 kW	**17-047166** **11-101291** SP	**15-062208** **11-101352** SP	-> CH.Nr.: 31-P-026 435; стандартная подвеска
B2	**1.6 TD, 1.8, 1.9 D, 1.9 TD, 2.0 16V** CH-Nr. - 08/96 50 -100 kW		**15-062208** **11-101352** SP	CH.Nr.: 31-P-026 436 ->; стандартная подвеска
B2	**1.6 TD, 1.8, 1.9 D, 1.9 TD, 2.0, 2.0 16V** CH-Nr. - 08/96 50 -100 kW	**17-105248** **11-101291** SP	**15-105257** **11-101352** SP	CH.Nr.: 31-P-026 436 ->; исполнение для плохих дорог
B3	**1.6, 1.6 TD, 1.8, 1.8 GL, 1.9 D, 1.9 TD, 2.0, 2.0 16V** 02/88 - 07/93 50 -102 kW	*36-130801*	**36-130788**	стандартная подвеска
B3	**1.6, 1.6 TD, 1.8, 1.8 16V, 1.8 GL, 1.9 D, 1.9 TD, 1.9 TDI, 2.0, 2.0 16V, 2.8 VR6** 02/88 - 08/96 50 -128 kW		**36-130795**	стандартная подвеска; Усиленное оснащение .
B3	**1.6, 1.8** 09/93 - 08/96 55 -74 kW	**36-130832**	**36-130788**	стандартная подвеска
B3	**2.8 VR6** 06/91 - 08/96 128 kW	**36-130856**	**36-130788**	стандартная подвеска
B3	**1.9 TD, 1.9 TDI, 2.0, 2.0 16V** 10/93 - 08/96 55 -110 kW	**36-130849**	**36-130788**	стандартная подвеска
B4	**1.6, 1.8, 1.8 16V, 1.8 GL** 02/88 - 09/93 53 -102 kW	**21-031502** **11-101291** SP	**19-019949** **11-101352** SP	стандартная подвеска VA: Только для винтовых подвесок
B4	**1.6, 1.8, 1.8 16V, 1.8 GL** 02/88 - 09/93 53 -102 kW	**22-041234** **11-101291** SP	**19-019949** **11-101352** SP	стандартная подвеска

V

Пригодны для				
VW				
VW PASSAT (3A2, 35I)				
B4	**1.6, 1.9 TDI, 2.0, 2.0 16V, 2.4** 08/88 - 08/96 66 -125 kW	**22-045768** **11-101291** SP	**19-019949** **11-101352** SP	стандартная подвеска
B4	**1.8, 1.9 TD, 2.0** 01/94 - 08/96 55 -85 kW	**22-045768** **11-101291** SP	**19-019949** **11-101352** SP	CH.Nr.: 31-P-026 436 ->; стандартная подвеска
B4	**1.8 G60 Syncro, 2.0 Syncro** 08/88 - CH-Nr. 81 -118 kW	**21-031502** **11-101291** SP	**19-216973**	-> CH.Nr.: 31-P-026 435; стандартная подвеска VA: Только для винтовых подвесок
B4	**1.8 G60 Syncro, 2.0 Syncro** 08/88 - CH-Nr. 81 -118 kW	**22-041234** **11-101291** SP	**19-216973**	-> CH.Nr.: 31-P-026 435; стандартная подвеска
B4	**2.8 VR6** 06/91 - 07/93 128 kW	**22-041234** **11-101291** SP	**19-019949** **11-101352** SP	Только для машин с цельной опорой (VW); стандартная подвеска
B4	**2.8 VR6** 06/91 - 07/93 128 kW	**22-045768** **11-101291** SP	**19-019949** **11-101352** SP	Только для машин с составной опорой (VW); стандартная подвеска
B4	**1.6 TD, 1.8, 1.9 D, 1.9 TD, 2.0, 2.0 16V** 04/88 - 12/93 50 -100 kW	**21-031502** **11-101291** SP	**19-019949** **11-101352** SP	-> CH.Nr.: 31-P-026 435; стандартная подвеска VA: Только для винтовых подвесок
B4	**1.6 TD, 1.8, 1.9 D, 1.9 TD, 2.0, 2.0 16V** 04/88 - 12/93 50 -100 kW	**22-041234** **11-101291** SP	**19-019949** **11-101352** SP	-> CH.Nr.: 31-P-026 435; стандартная подвеска
B6 Sport	**1.6, 1.8, 1.8 16V, 1.8 GL, 2.0, 2.0 16V, 2.4** 02/88 - 09/93 53 -125 kW	**22-004062** **11-101291** SP	**24-015974** **11-101352** SP	Только для машин с цельной опорой (VW); кроме исполнения для плохих дорог
B6 Sport	**1.6, 1.8, 1.9 TD, 1.9 TDI, 2.0** 01/94 - 08/96 55 -79 kW	**22-040589** **11-101291** SP	**24-015974** **11-101352** SP	CH.Nr.: 3AR000001 ->; Только для машин с составной опорой (VW); кроме исполнения для плохих дорог
B6 Sport	**2.8 VR6** CH-Nr. - CH-Nr. 128 kW	**22-004062** **11-101291** SP	**24-015974** **11-101352** SP	CH.Nr.: 31M320488-> 31M400000; кроме исполнения для плохих дорог
B6 Sport	**2.8 VR6** 01/92 - CH-Nr. 128 kW	**22-040589** **11-101291** SP	**24-015974** **11-101352** SP	-> CH.Nr.: 31N000001; Только для машин с составной опорой (VW); кроме исполнения для плохих дорог
B6 Sport	**1.6 TD, 1.8, 1.9 D, 1.9 TD, 1.9 TDI** 02/88 - 12/93 50 -66 kW	**22-004062** **11-101291** SP	**24-015974** **11-101352** SP	-> CH.Nr.: 31P400000; Только для машин с цельной опорой (VW); кроме исполнения для плохих дорог
B6 Sport	**1.9 TDI, 2.0, 2.0 16V** 01/93 - CH-Nr. 81 -110 kW	**22-004062** **11-101291** SP	**24-015974** **11-101352** SP	-> CH.Nr.: 31P026435; Только для машин с цельной опорой (VW); кроме исполнения для плохих дорог
B6 Sport	**1.9 TDI, 2.0, 2.0 16V** 01/93 - CH-Nr. 81 -110 kW	**22-040589** **11-101291** SP	**24-015974** **11-101352** SP	-> CH.Nr.: 31P026436; Только для машин с составной опорой (VW); кроме исполнения для плохих дорог
B8	**1.6, 1.8, 1.9 TD, 1.9 TDI, 2.0** 01/94 - 08/96 55 -79 kW	*22-043092* **11-101291** SP	*24-026017* **11-101352** SP	CH.Nr.: 3AR000001 ->; Только для машин с составной опорой (VW); кроме исполнения для плохих дорог
B8	**2.8 VR6** CH-Nr. - CH-Nr. 128 kW	*22-043085* **11-101291** SP	*24-026017* **11-101352** SP	CH.Nr.: 31M320488-> 31M400000; кроме исполнения для плохих дорог
B8	**2.8 VR6** 01/92 - CH-Nr. 128 kW	*22-043092* **11-101291** SP	*24-026017* **11-101352** SP	-> CH.Nr.: 31N000001; Только для машин с составной опорой (VW); кроме исполнения для плохих дорог
B8	**1.6 TD, 1.8, 1.9 D, 1.9 TD, 1.9 TDI** 02/88 - 12/93 50 -66 kW	*22-043085* **11-101291** SP	*24-026017* **11-101352** SP	-> CH.Nr.: 31P400000; Только для машин с цельной опорой (VW); кроме исполнения для плохих дорог
B8	**1.9 TDI, 2.0, 2.0 16V** 01/93 - CH-Nr. 81 -110 kW	*22-043085* **11-101291** SP	*24-026017* **11-101352** SP	-> CH.Nr.: 31-P-026 436; Только для машин с цельной опорой (VW); кроме исполнения для плохих дорог
B8	**1.9 TDI, 2.0, 2.0 16V** 01/93 - CH-Nr. 81 -110 kW	*22-043092* **11-101291** SP	*24-026017* **11-101352** SP	-> CH.Nr.: 31P026436; Только для машин с составной опорой (VW); кроме исполнения для плохих дорог
VW PASSAT Variant (3A5, 35I)				
B1	**1.6, 1.6 TD, 1.8, 1.8 16V, 1.8 G60 Syncro, 1.9 D, 1.9 TD, 2.0, 2.0 16V, 2.0 Syncro** 02/88 - 07/93 50 -125 kW	**12-116775**		-> CH.Nr.: 31-P-026435 VA: Øi: 14 мм; Øa: 126 мм; Материал: резина/металл; с шариковым подшибником

V

Пригодны для				
VW				
VW PASSAT Variant (3A5, 35I)				
B1	**1.6, 1.9 TDI, 2.0, 2.0 16V, 2.8 VR6** 06/91 - 05/97 66 -128 kW	**12-117659**		VA: с шариковым подшибником
B1	**1.6 TD, 1.8, 1.8 G60 Syncro, 1.9 D, 1.9 TD, 2.0, 2.0 16V, 2.0 Syncro** 08/93 - 05/97 50 -118 kW	**12-117659**		CH.Nr.: 31-P-026436 -> VA: с шариковым подшибником
B2	**1.6** 04/88 - 07/91 53 -55 kW	**17-047166** **11-101291** SP	**15-062208** **11-101352** SP	стандартная подвеска
B2	**1.6** 07/94 - 12/95 74 kW		**15-062208** **11-101352** SP	стандартная подвеска
B2	**1.6** 07/94 - 12/95 74 kW	**17-105248** **11-101291** SP	**15-105257** **11-101352** SP	исполнение для плохих дорог
B2	**1.6 TD, 1.8, 1.9 D, 1.9 TD, 2.0, 2.0 16V** 04/88 - 07/93 50 -125 kW	**17-047166** **11-101291** SP	**15-062208** **11-101352** SP	-> CH.Nr.: 31-P-026 435; стандартная подвеска
B2	**1.6 TD, 1.8, 1.9 D, 1.9 TD, 1.9 TDI, 2.0, 2.0 16V** 08/93 - 10/96 50 -100 kW		**15-062208** **11-101352** SP	CH.Nr.: 31-P-026 436 ->; стандартная подвеска
B2	**1.6 TD, 1.8, 1.9 D, 1.9 TD, 1.9 TDI, 2.0, 2.0 16V** 08/93 - 05/97 50 -110 kW	**17-105248** **11-101291** SP	**15-105257** **11-101352** SP	CH.Nr.: 31-P-026 436 ->; исполнение для плохих дорог
B3	**1.6, 1.6 TD, 1.8, 1.8 16V, 1.9 D, 1.9 TD, 2.0, 2.0 16V** 02/88 - 07/93 50 -125 kW	*36-130801*	**36-130795**	-> CH.Nr.: 31-P-026435; стандартная подвеска
B3	**1.6, 1.6 TD, 1.8, 1.8 16V, 1.9 D, 1.9 TD, 2.0, 2.0 16V, 2.8 VR6** 02/88 - 07/93 50 -128 kW		**36-130870**	-> CH.Nr.: 31-P-026435; стандартная подвеска; Усиленное оснащение .
B3	**1.6, 1.8** 08/93 - 05/97 55 -74 kW	**36-130832**	**36-130917**	CH.Nr.: 31-P-026 435 ->; стандартная подвеска
B3	**1.6, 1.8, 1.9 TDI, 2.0, 2.0 16V** 01/94 - 05/97 66 -110 kW	**36-225972**	**36-130924**	Усиленное оснащение .
B3	**2.8 VR6** 06/91 - 08/93 128 kW	**36-130856**	**36-130795**	стандартная подвеска
B3	**2.8 VR6** 10/93 - 05/97 128 kW	**36-130856**	**36-130924**	стандартная подвеска
B3	**1.9 D, 1.9 TD, 1.9 TDI, 2.0, 2.0 16V** 10/93 - 05/97 50 -110 kW	**36-130849**	**36-130917**	CH.Nr.: 31-P-026436 ->; стандартная подвеска
B4	**1.6** 04/88 - 07/91 53 kW	**21-031502** **11-101291** SP	**19-019949** **11-101352** SP	стандартная подвеска VA: Только для винтовых подвесок
B4	**1.6** 04/88 - 07/91 53 kW	**22-041234** **11-101291** SP	**19-019949** **11-101352** SP	стандартная подвеска
B4	**1.6, 1.8, 1.8 16V** 04/88 - 12/89 55 -102 kW	**21-031502** **11-101291** SP	**19-019949**	стандартная подвеска VA: Только для винтовых подвесок
B4	**1.6, 1.8, 1.8 16V** 04/88 - 12/89 55 -102 kW	**22-041234** **11-101291** SP	**19-019949** **11-101352** SP	стандартная подвеска
B4	**1.6** 07/94 - 12/95 74 kW	**22-045768** **11-101291** SP	**19-019949** **11-101352** SP	стандартная подвеска
B4	**1.8 G60 Syncro, 2.0 Syncro** 08/88 - CH-Nr. 85 -118 kW	**21-031502** **11-101291** SP	**19-216973**	-> CH.Nr.: 31-P-026 435; стандартная подвеска VA: Только для винтовых подвесок
B4	**1.8 G60 Syncro, 2.0 Syncro** 08/88 - CH-Nr. 85 -118 kW	**22-041234** **11-101291** SP	**19-216973**	-> CH.Nr.: 31-P-026 435; стандартная подвеска

V

Пригодны для				
VW				
VW PASSAT Variant (3A5, 35I)				
B4	**1.8 G60 Syncro, 2.0 Syncro** CH-Nr. - 05/97 85 -118 kW	**22-045768** **11-101291** SP	**19-216973**	CH.Nr.: 31-P-026 436 ->; стандартная подвеска
B4	**2.8 VR6** 06/91 - 05/97 128 kW	**22-041234** **11-101291** SP	**19-019949**	Только для машин с цельной опорой (VW); стандартная подвеска
B4	**2.8 VR6** 06/91 - 05/97 128 kW	**22-045768** **11-101291** SP	**19-019949** **11-101390** SP	Только для машин с составной опорой (VW); стандартная подвеска
B4	**1.6 TD, 1.8, 1.9 D, 1.9 TD, 2.0, 2.0 16V** 04/88 - 07/93 50 -125 kW	**21-031502** **11-101291** SP	**19-019949** **11-101352** SP	-> CH.Nr.: 31-P-026 435; стандартная подвеска VA: Только для винтовых подвесок
B4	**1.6 TD, 1.8, 1.9 D, 1.9 TD, 2.0, 2.0 16V** 04/88 - 07/93 50 -125 kW	**22-041234** **11-101291** SP	**19-019949** **11-101352** SP	-> CH.Nr.: 31-P-026 435; стандартная подвеска
B4	**1.6 TD, 1.8, 1.9 D, 1.9 TD, 1.9 TDI, 2.0, 2.0 16V** 08/93 - 05/97 50 -110 kW	**22-045768** **11-101291** SP	**19-019949** **11-101352** SP	CH.Nr.: 31-P-026 436 ->; стандартная подвеска
B6 Sport	**1.6, 1.8, 1.8 16V** 04/88 - 09/93 53 -102 kW	**22-004062** **11-101291** SP	**24-015974** **11-101352** SP	Только для машин с цельной опорой (VW)
B6 Sport	**1.6, 2.8 VR6** 04/88 - 12/93 55 -128 kW	**22-004062** **11-101291** SP	**24-015974** **11-101352** SP	-> CH.Nr.: 31-P-026 435; Только для машин с цельной опорой (VW)
B6 Sport	**1.6, 1.8, 1.9 TD, 1.9 TDI, 2.0** 08/93 - 10/96 55 -85 kW	**22-040589** **11-101291** SP	**24-015974** **11-101352** SP	CH.Nr.: 31-P-026 436 ->; Только для машин с составной опорой (VW)
B6 Sport	**2.0, 2.0 16V** 08/88 - 12/93 85 -125 kW	**22-004062** **11-101291** SP	**24-015974** **11-101352** SP	-> CH.Nr.: 31-P-026 435; Только для машин с цельной опорой (VW); кроме исполнения для плохих дорог
B6 Sport	**1.6 TD, 1.8, 1.9 D, 1.9 TD** 02/88 - 07/93 50 -66 kW	**22-004062** **11-101291** SP	**24-015974** **11-101352** SP	-> CH.Nr.: 31-P-026 435; Только для машин с цельной опорой (VW)
B6 Sport	**1.9 TDI, 2.0, 2.0 16V, 2.8 VR6** 01/94 - 05/97 81 -128 kW	**22-040589** **11-101291** SP	**24-015974** **11-101352** SP	CH.Nr.: 31-P-026436 ->; Только для машин с составной опорой (VW); кроме исполнения для плохих дорог
B8	**1.6, 1.8, 1.9 D, 1.9 TD, 1.9 TDI, 2.0** 08/93 - 10/96 50 -85 kW	*22-043092* **11-101291** SP	*24-026017* **11-101352** SP	CH.Nr.: 31-P-026 436 ->; Только для машин с составной опорой (VW)
B8	**1.6 TD, 1.8, 1.9 D, 1.9 TD** 02/88 - 07/93 50 -66 kW	*22-043085* **11-101291** SP	*24-026017* **11-101352** SP	-> CH.Nr.: 31-P-026 435; Только для машин с цельной опорой (VW)
B8	**1.9 TDI, 2.0, 2.0 16V, 2.8 VR6** 06/91 - CH-Nr. 81 -128 kW	*22-043085* **11-101291** SP	*24-026017* **11-101352** SP	-> CH.Nr.: 31-P-026 435; Только для машин с цельной опорой (VW); кроме исполнения для плохих дорог
B8	**1.9 TDI, 2.0, 2.0 16V, 2.8 VR6** 12/93 - 05/97 81 -128 kW	*22-043092* **11-101291** SP	*24-026017* **11-101352** SP	CH.Nr.: 31-P-026436 ->; Только для машин с составной опорой (VW); кроме исполнения для плохих дорог
VW PASSAT (3B2)				
B1	**1.6, 1.8, 1.8 Syncro/4motion, 1.8 T, 1.8 T Syncro, 1.9 TDI, 1.9 TDI 4motion, 1.9 TDI Syncro/4motion, 2.0, 2.0 4motion, 2.3 VR5, 2.3 VR5 Syncro/4motion, 2.5 TDI, 2.5 TDI Syncro/4motion, 2.8 Syncro, 2.8 V6, 2.8 V6 4motion, 2.8 V6 Syncro/4motion** 08/96 - 11/00 66 -142 kW	**12-117642**		VA: Материал: резина/металл; без шарикового подшибника
B3	**1.6** 10/96 - 11/00 74 kW	**37-131371**	**38-134401**	стандартная подвеска
B3	**1.6** 10/96 - 11/00 74 kW	**37-131388**		стандартная подвеска; Усиленное оснащение .
B3	**1.8, 1.8 T, 1.9 TDI, 2.5 TDI** 10/96 - 11/00 66 -110 kW	**37-131302**	**38-131097**	стандартная подвеска

V

Пригодны для				
VW				
VW PASSAT (3B2)				
B3	**1.8, 1.8 T, 1.9 TDI, 2.3 VR5, 2.5 TDI** 10/96 - 11/00 66 -110 kW	**37-131449**		стандартная подвеска; Усиленное оснащение .
B3	**1.8 Syncro/4motion, 1.9 TDI 4motion, 1.9 TDI Syncro/4motion, 2.5 TDI Syncro/4motion** 10/96 - 11/00 81 -110 kW	**37-131302**	*36-134410*	стандартная подвеска
B3	**1.8 Syncro/4motion, 1.8 T Syncro, 2.3 VR5 Syncro/4motion, 2.8 Syncro, 2.8 V6 Syncro/4motion** 10/96 - 11/00 92 -142 kW	**37-131449**	**36-131167**	стандартная подвеска; Усиленное оснащение .
B3	**1.8 T Syncro, 2.3 VR5 Syncro/4motion, 2.8 Syncro** 11/96 - 11/00 110 -132 kW	**37-131395**	**36-134427**	стандартная подвеска
B3	**2.3 VR5** 10/96 - 11/00 110 kW	**37-131395**	**38-131158**	стандартная подвеска
B3	**2.8 V6** 08/96 - 11/00 132 -142 kW	**37-131388**		стандартная подвеска
B3	**2.8 V6** 08/96 - 11/00 132 -142 kW	**37-131449**		стандартная подвеска; Усиленное оснащение .
B3	**2.8 V6 Syncro/4motion** 10/96 - 11/00 142 kW	**37-131388**	**36-134427**	стандартная подвеска
B4	**1.6, 1.8** 10/96 - 11/00 74 -92 kW	**22-031167**	**19-029443** **11-149835** SP	-> CH.Nr.: 3B- YE-121 221; стандартная подвеска; спортивная подвеска
B4	**1.8 Syncro/4motion, 1.8 T Syncro, 2.3 VR5 Syncro/4motion, 2.8 Syncro, 2.8 V6 Syncro/4motion** 10/96 - CH-Nr. 92 -142 kW	**22-031167**		-> CH.Nr.: 3B-WE-113 561; стандартная подвеска
B4	**1.8 Syncro/4motion, 1.8 T Syncro, 1.9 TDI Syncro/4motion, 2.3 VR5 Syncro/4motion, 2.8 Syncro, 2.8 V6 Syncro/4motion** 10/96 - CH-Nr. 81 -142 kW	**19-045771**		-> CH.Nr.: 3B-WE-113 561; спортивная подвеска
B4	**1.8 T, 1.9 TDI, 2.3 VR5, 2.5 TDI, 2.8 V6** 08/96 - CH-Nr. 66 -142 kW	**22-031167**	**19-029443** **11-149835** SP	-> CH.Nr.: 3B_YE-121 221; стандартная подвеска
B4	**1.8 T, 1.9 TDI, 2.3 VR5, 2.5 TDI, 2.8 V6** 08/96 - CH-Nr. 66 -142 kW	**19-045771**	**19-140049** **11-149835** SP	-> CH.Nr.: 3B_YE-121 221; спортивная подвеска
B4	**1.8 T, 1.9 TDI, 2.3 VR5, 2.5 TDI, 2.8 V6** CH-Nr. - 11/00 66 -142 kW	**19-119939**	**19-029443** **11-149835** SP	CH.Nr.: 3B_YE-121 222 ->; стандартная подвеска; спортивная подвеска
B4	**1.9 TDI, 2.0** 02/00 - 11/00 74 -88 kW	**19-119939**	**19-029443**	стандартная подвеска; спортивная подвеска
B6 Sport	**1.6, 1.8, 1.8 T, 1.9 TDI, 2.3 VR5, 2.5 TDI, 2.8 V6** 08/96 - 11/00 66 -142 kW	**24-020794**	**24-025324**	-> CH.Nr.: 3B_YE121221; кроме исполнения для плохих дорог VA: Должна использоваться серийная тарелка пружины
B8	**1.6, 1.8, 1.8 T, 1.9 TDI, 2.3 VR5, 2.5 TDI, 2.8 V6** 08/96 - 11/00 66 -142 kW	**24-020817**	**24-025331**	-> CH.Nr.: 3B _YE121221; кроме исполнения для плохих дорог VA: Должна использоваться серийная тарелка пружины
B12 PK	**1.6, 1.8, 1.8 T** 10/96 - 11/00 74 -110 kW	**46-188694**		-> CH.Nr.: 3B_YE121221; Обязанность, предусмотренная экспертизой VA: Глубина (экспертиза): 30 мм; Нагрузка оси до: 1020 кг HA: Глубина (экспертиза): 30 мм; Нагрузка оси до: 1010 кг

V

Пригодны для				
VW				
VW PASSAT (3B2)				
B12 PK	**1.8, 1.8 T, 1.9 TDI, 2.3 VR5** 10/96 - 11/00 66 -110 kW	**46-188700**		-> CH.Nr.: 3B_YE121221; Обязанность, предусмотренная экспертизой VA: Глубина (экспертиза): 30 мм; Нагрузка оси до: 1090 кг HA: Глубина (экспертиза): 30 мм; Нагрузка оси до: 1010 кг
B12 PK	**2.5 TDI** 07/98 - 11/00 110 kW	**46-188717**		-> CH.Nr.: 3B_YE121221; Обязанность, предусмотренная экспертизой VA: Глубина (экспертиза): 30 мм; Нагрузка оси до: 1190 кг HA: Глубина (экспертиза): 30 мм; Нагрузка оси до: 1010 кг
B14	**1.6, 1.8, 1.8 T, 1.9 TDI, 2.0, 2.3 VR5, 2.5 TDI, 2.8 V6** 08/96 - 11/00 66 -142 kW	**47-124806**		Обязанность, предусмотренная экспертизой VA: Глубина (экспертиза): 35-55 мм; Нагрузка оси до: 1230 кг HA: Глубина (экспертиза): 35-55 мм; Нагрузка оси до: 1200 кг
B14	**1.8 Syncro/4motion, 1.8 T Syncro, 1.9 TDI 4motion, 1.9 TDI Syncro/4motion, 2.0 4motion, 2.3 VR5 Syncro/4motion, 2.5 TDI Syncro/4motion, 2.8 Syncro, 2.8 V6 4motion, 2.8 V6 Syncro/4motion** 10/96 - 11/00 81 -142 kW	**47-086937**		Обязанность, предусмотренная экспертизой VA: Глубина (экспертиза): 25-45 мм; Нагрузка оси до: 1260 кг HA: Глубина (экспертиза): 20-40 мм; Нагрузка оси до: 1200 кг
B16 PSS9	**1.6, 1.8, 1.8 T, 1.9 TDI, 2.0, 2.3 VR5, 2.5 TDI, 2.8 V6** 08/96 - 11/00 66 -142 kW	**48-088749**		Обязанность, предусмотренная экспертизой VA: Глубина (экспертиза): 35-55 мм; Нагрузка оси до: 1230 кг HA: Глубина (экспертиза): 35-55 мм; Нагрузка оси до: 1200 кг
B16 PSS9	**1.8 Syncro/4motion, 1.8 T Syncro, 1.9 TDI 4motion, 1.9 TDI Syncro/4motion, 2.0 4motion, 2.3 VR5 Syncro/4motion, 2.5 TDI Syncro/4motion, 2.8 Syncro, 2.8 V6 4motion, 2.8 V6 Syncro/4motion** 10/96 - 11/00 81 -142 kW	**48-088688**		Обязанность, предусмотренная экспертизой VA: Глубина (экспертиза): 25-45 мм; Нагрузка оси до: 1260 кг HA: Глубина (экспертиза): 20-40 мм; Нагрузка оси до: 1200 кг
VW PASSAT Variant (3B5)				
B1	**1.6, 1.8, 1.8 Syncro/4motion, 1.8 T, 1.9 TDI, 1.9 TDI 4motion, 1.9 TDI Syncro/4motion, 2.0, 2.0 4motion, 2.3 VR5, 2.3 VR5 Syncro/4motion, 2.5 TDI, 2.5 TDI Syncro/4motion, 2.8 Syncro, 2.8 V6, 2.8 V6 4motion, 2.8 V6 Syncro/4motion** 05/97 - 11/00 66 -142 kW	**12-117642**		VA: Материал: резина/металл; без шарикового подшибника
B3	**1.6** 06/97 - 11/00 74 kW	**37-131371**	**38-131097**	стандартная подвеска
B3	**1.6** 06/97 - 11/00 74 kW	**37-131388**		стандартная подвеска; Усиленное оснащение .
B3	**1.6, 1.8, 1.8 T, 1.9 TDI, 2.0, 2.3 VR5, 2.5 TDI, 2.8 V6** 06/97 - 11/00 66 -142 kW		**38-131349**	исполнение для плохих дорог
B3	**1.8, 1.8 T, 1.9 TDI, 2.5 TDI** 06/97 - 11/00 66 -110 kW	**37-131302**	**38-131158**	стандартная подвеска
B3	**1.8, 1.8 T, 1.9 TDI, 2.3 VR5, 2.5 TDI, 2.8 V6** 06/97 - 11/00 66 -142 kW	**37-131449**		стандартная подвеска; Усиленное оснащение .
B3	**1.8 Syncro/4motion, 1.9 TDI 4motion, 1.9 TDI Syncro/4motion, 2.5 TDI Syncro/4motion** 06/97 - 11/00 81 -110 kW	**37-131302**	**36-131167**	стандартная подвеска
B3	**2.3 VR5** 06/97 - 11/00 110 kW	**37-131395**	**38-131158**	стандартная подвеска

V

Пригодны для			
VW			
VW PASSAT Variant (3B5)			
B3	**2.3 VR5 Syncro/4motion** 10/97 - 11/00 110 kW	**37-131395**	**36-131167**	стандартная подвеска
B3	**2.8 V6** 06/97 - 11/00 132 -142 kW	**37-131388**	**38-131158**	стандартная подвеска
B3	**2.8 V6 Syncro/4motion** 06/97 - 11/00 142 kW	**37-131388**	**36-131167**	стандартная подвеска
B4	**1.6, 1.8** 06/97 - 11/00 74 -92 kW	**22-031167**	**19-029443** **11-149835** SP	-> CH.Nr.: 3B_YE-121 221; стандартная подвеска; спортивная подвеска
B4	**1.8 Syncro/4motion, 1.9 TDI Syncro/4motion, 2.3 VR5 Syncro/4motion, 2.8 V6 Syncro/4motion** 06/97 - CH-Nr. 81 -142 kW	**22-031167**		-> CH.Nr.: 3B-WE-113 561; стандартная подвеска
B4	**1.8 T, 1.9 TDI, 2.3 VR5, 2.5 TDI, 2.8 V6** 06/97 - CH-Nr. 66 -142 kW	**22-031167**	**19-029443** **11-149835** SP	-> CH.Nr.: 3B-YE-121 221; стандартная подвеска
B4	**1.8 T, 1.9 TDI, 2.3 VR5, 2.5 TDI, 2.8 V6** 06/97 - CH-Nr. 66 -142 kW	**19-045771**	**19-029443** **11-149835** SP	-> CH.Nr.: 3B-YE-121 221; спортивная подвеска
B4	**2.3 VR5 Syncro/4motion** 10/97 - CH-Nr. 110 kW	**19-045771**		-> CH.Nr.: 3B-WE-113 561; спортивная подвеска
B4	**1.9 TDI, 2.3 VR5, 2.5 TDI, 2.8 V6** CH-Nr. - 11/00 66 -142 kW	**19-119939**	**19-029443** **11-149835** SP	CH.Nr.: 3B- YE-121 222 ->; стандартная подвеска; спортивная подвеска
B4	**1.9 TDI, 2.0** 02/00 - 11/00 74 -88 kW	**19-119939**	**19-029443** **11-149835** SP	стандартная подвеска; спортивная подвеска
B4	**1.9 TDI Syncro/4motion, 2.8 V6 Syncro/4motion** 06/97 - CH-Nr. 81 -142 kW	**19-045771**		-> CH.Nr.: 3B-WE-113 561; спортивная подвеска
B6 Sport	**1.6, 1.8, 1.8 T, 1.9 TDI, 2.3 VR5, 2.5 TDI, 2.8 V6** 06/97 - 11/00 66 -142 kW	**24-020794**	**24-025324**	-> CH.Nr.: 3B_YE121221; кроме исполнения для плохих дорог VA: Должна использоваться серийная тарелка пружины
B6 Sport	**1.8 Syncro/4motion, 1.9 TDI 4motion, 1.9 TDI Syncro/4motion, 2.0 4motion, 2.3 VR5 Syncro/4motion, 2.5 TDI Syncro/4motion, 2.8 V6 4motion, 2.8 V6 Syncro/4motion** 12/99 - 11/00 81 -142 kW	**24-065122**	**24-065092**	CH.Nr.: 3BYE121222 ->; кроме исполнения для плохих дорог
B8	**1.6, 1.8, 1.8 T, 1.9 TDI, 2.3 VR5, 2.5 TDI, 2.8 V6** 06/97 - 11/00 66 -142 kW	**24-020817**	**24-025331**	-> CH.Nr.: 3B_YE121221; кроме исполнения для плохих дорог VA: Должна использоваться серийная тарелка пружины
B8	**1.8 Syncro/4motion, 1.9 TDI 4motion, 1.9 TDI Syncro/4motion, 2.0 4motion, 2.3 VR5 Syncro/4motion, 2.5 TDI Syncro/4motion, 2.8 V6 4motion, 2.8 V6 Syncro/4motion** 12/99 - 11/00 81 -142 kW	**24-065139**	**24-065115**	CH.Nr.: 3BYE121222 ->; кроме исполнения для плохих дорог
B12 PK	**1.6, 1.8, 1.8 T** 06/97 - CH-Nr. 74 -110 kW	**46-183958**		-> CH.Nr.: 200011; -> CH.Nr.: 3B-YE121222; Должна использоваться серийная тарелка пружины; кроме исполнения для плохих дорог; Обязанность, предусмотренная экспертизой VA: Глубина (экспертиза): 30 мм; Нагрузка оси до: 1020 кг HA: без регулируемой подвески; Глубина (экспертиза): 30 мм; Нагрузка оси до: 1080 кг
B12 PK	**1.8, 1.8 T, 1.9 TDI, 2.3 VR5** 06/97 - 11/00 66 -110 kW	**46-183965**		-> CH.Nr.: 3B-YE121222; Должна использоваться серийная тарелка пружины; кроме исполнения для плохих дорог; Обязанность, предусмотренная экспертизой VA: Глубина (экспертиза): 30 мм; Нагрузка оси до: 1090 кг; Нагрузка оси от: 1021 кг HA: без регулируемой подвески; Глубина (экспертиза): 30 мм; Нагрузка оси до: 1080 кг

Пригодны для			
VW			
VW PASSAT Variant (3B5)			
B12 PK	**1.8 Syncro/4motion, 1.9 TDI 4motion, 1.9 TDI Syncro/4motion, 2.0 4motion, 2.3 VR5 Syncro/4motion** 12/99 - 11/00 81 -110 kW	**46-183972**	CH.Nr.: 3B-YE121222 ->; кроме исполнения для плохих дорог; Обязанность, предусмотренная экспертизой VA: Глубина (экспертиза): 30 мм; Нагрузка оси до: 1090 кг HA: без регулируемой подвески; Глубина (экспертиза): 30 мм; Нагрузка оси до: 1190 кг
B12 PK	**2.8 V6 4motion, 2.8 V6 Syncro/4motion** 12/99 - 11/00 140 -142 kW	**46-183989**	CH.Nr.: 3B-YE121222 ->; кроме исполнения для плохих дорог; Обязанность, предусмотренная экспертизой VA: Глубина (экспертиза): 30 мм; Нагрузка оси до: 1140 кг HA: без регулируемой подвески; Глубина (экспертиза): 30 мм; Нагрузка оси до: 1190 кг
B12 PK	**2.5 TDI** 07/98 - 11/00 110 kW	**46-183996**	-> CH.Nr.: 3B-YE121222; Должна использоваться серийная тарелка пружины; кроме исполнения для плохих дорог; Обязанность, предусмотренная экспертизой VA: Глубина (экспертиза): 30 мм; Нагрузка оси до: 1190 кг HA: без регулируемой подвески; Глубина (экспертиза): 30 мм; Нагрузка оси до: 1080 кг
B12 PK	**2.5 TDI Syncro/4motion** 12/99 - 11/00 110 kW	**46-183941**	CH.Nr.: 3B-YE121222 ->; кроме исполнения для плохих дорог; Обязанность, предусмотренная экспертизой VA: Глубина (экспертиза): 30 мм; Нагрузка оси до: 1200 кг HA: без регулируемой подвески; Глубина (экспертиза): 30 мм; Нагрузка оси до: 1190 кг
B14	**1.6, 1.8, 1.8 T, 1.9 TDI, 2.0, 2.3 VR5, 2.5 TDI, 2.8 V6** 06/97 - 11/00 66 -142 kW	**47-124806**	Обязанность, предусмотренная экспертизой VA: Глубина (экспертиза): 35-55 мм; Нагрузка оси до: 1230 кг HA: Глубина (экспертиза): 35-55 мм; Нагрузка оси до: 1200 кг
B14	**1.8 Syncro/4motion, 1.9 TDI 4motion, 1.9 TDI Syncro/4motion, 2.0 4motion, 2.3 VR5 Syncro/4motion, 2.5 TDI Syncro/4motion, 2.8 Syncro, 2.8 V6 4motion, 2.8 V6 Syncro/4motion** 05/97 - 11/00 81 -142 kW	**47-086937**	Обязанность, предусмотренная экспертизой VA: Глубина (экспертиза): 20-45 мм; Нагрузка оси до: 1260 кг HA: Глубина (экспертиза): 20-40 мм; Нагрузка оси до: 1200 кг
B16 PSS9	**1.6, 1.8, 1.8 T, 1.9 TDI, 2.0, 2.3 VR5, 2.5 TDI, 2.8 V6** 06/97 - 11/00 66 -142 kW	**48-088749**	стандартная подвеска; Обязанность, предусмотренная экспертизой VA: Глубина (экспертиза): 35-55 мм; Нагрузка оси до: 1230 кг HA: Глубина (экспертиза): 35-55 мм; Нагрузка оси до: 1200 кг
B16 PSS9	**1.8 Syncro/4motion, 1.9 TDI 4motion, 1.9 TDI Syncro/4motion, 2.0 4motion, 2.3 VR5 Syncro/4motion, 2.5 TDI Syncro/4motion, 2.8 Syncro, 2.8 V6 4motion, 2.8 V6 Syncro/4motion** 05/97 - 11/00 81 -142 kW	**48-088688**	Обязанность, предусмотренная экспертизой VA: Глубина (экспертиза): 20-45 мм; Нагрузка оси до: 1260 кг HA: Глубина (экспертиза): 20-40 мм; Нагрузка оси до: 1200 кг

VW PASSAT (3B3)				
B1	**1.6, 1.8, 1.8 4motion, 1.8 T, 1.9 TDI, 1.9 TDI 4motion, 2.0, 2.3 V5, 2.3 V5 4motion, 2.8, 2.8 4motion, 4.0 W8 4motion** 11/00 - 05/05 74 -202 kW	**12-117642**	**12-228720**	VA: Материал: резина/металл; без шарикового подшибника HA: -> CH.Nr.: 3B-1-300000; без шарикового подшибника
B1	**1.6, 1.8, 1.8 4motion, 1.8 T, 1.9 TDI, 1.9 TDI 4motion, 2.0, 2.3 V5, 2.3 V5 4motion** 11/00 - 05/05 74 -125 kW		**12-228713**	HA: CH.Nr.: 3B-1-300001 ->
B1	**1.8 T 20V** 11/00 - 05/05 110 kW	**12-117642**	**12-228720**	Код двигателя: AWT VA: Материал: резина/металл; без шарикового подшибника HA: -> CH.Nr.: 3B-1-300000; без шарикового подшибника
B1	**1.8 T 20V** 11/00 - 05/05 110 kW		**12-228713**	Код двигателя: AWT HA: CH.Nr.: 3B-1-300001 ->

V

Пригодны для				
VW				
VW PASSAT (3B3)				
B1	**2.0, 2.0 4motion** 11/00 - 05/05 85 kW	**12-117642**	**12-228720**	Код двигателя: AZM VA: Материал: резина/металл; без шарикового подшибника HA: -> CH.Nr.: 3B-1-300000; без шарикового подшибника
B1	**2.0, 2.0 4motion** 11/00 - 05/05 85 kW		**12-228713**	Код двигателя: AZM HA: CH.Nr.: 3B-1-300001 ->
B1	**2.0 TDI, 2.5 TDI, 2.5 TDI 4motion** 01/03 - 05/05 100 -132 kW		**12-228713**	HA: CH.Nr.: 3B-1-300001 ->
B1	**2.5 TDI, 2.5 TDI 4motion** 11/00 - 05/05 110 kW	**12-117642**	**12-228720**	Код двигателя: AKN VA: Материал: резина/металл; без шарикового подшибника HA: -> CH.Nr.: 3B-1-300000; без шарикового подшибника
B1	**2.5 TDI, 2.5 TDI 4motion** 11/00 - 05/05 110 kW		**12-228713**	HA: CH.Nr.: 3B-1-300001 ->
B3	**1.6** 11/00 - 05/05 75 kW	**37-134440**	**38-134401**	стандартная подвеска
B3	**1.6** 11/00 - 05/05 75 kW	**37-131388**		стандартная подвеска; Усиленное оснащение .
B3	**1.8 T 20V** 11/00 - 05/05 110 kW	**37-131302**	**38-134401**	стандартная подвеска; механическая КПП
B3	**1.8 T 20V** 11/00 - 05/05 110 kW	**37-131371**	**38-134401**	стандартная подвеска; АКПП
B3	**1.8 T** 02/01 - 05/05 125 kW	**37-131371**	**38-134401**	стандартная подвеска
B3	**1.8 4motion, 2.0 4motion** 11/00 - 05/05 85 -125 kW	**37-131302**	**38-131097**	стандартная подвеска
B3	**1.8 4motion, 1.8 T, 1.8 T 20V, 2.0, 2.0 4motion, 2.3 V5, 2.3 V5 4motion** 11/00 - 05/05 85 -125 kW	**37-131449**		стандартная подвеска; Усиленное оснащение .
B3	**2.0** 11/00 - 05/05 85 -96 kW	**37-131302**	**38-134401**	стандартная подвеска
B3	**2.3 V5** 11/00 - 05/05 125 kW	**37-131371**	**38-134401**	стандартная подвеска; механическая КПП
B3	**2.3 V5** 11/00 - 05/05 125 kW	**37-131388**	**38-134401**	стандартная подвеска; АКПП
B3	**2.3 V5 4motion** 11/00 - 05/05 125 kW	**37-131388**	**38-131097**	стандартная подвеска
B3	**2.8 4motion** 11/00 - 05/05 142 kW	**37-131388**	**38-131097**	стандартная подвеска; механическая КПП
B3	**2.8 4motion** 11/00 - 05/05 142 kW	**37-131449**	**38-131097**	стандартная подвеска; АКПП
B3	**2.8 4motion** 11/00 - 05/05 142 kW	**37-131449**		стандартная подвеска; Усиленное оснащение .
B3	**1.9 TDI** 11/00 - 05/05 74 -96 kW	**37-131371**	**38-134401**	стандартная подвеска; механическая КПП
B3	**1.9 TDI** 11/00 - 05/05 74 -96 kW	**37-131388**	**38-134401**	стандартная подвеска; АКПП
B3	**1.9 TDI** 11/00 - 05/05 74 -96 kW	**37-131449**		стандартная подвеска; Усиленное оснащение .

Пригодны для			
VW			
VW PASSAT (3B3)			
B3 **1.9 TDI 4motion** 11/00 - 05/05 96 kW	**37-131371**	**38-131097**	стандартная подвеска
B3 **1.9 TDI 4motion** 11/00 - 05/05 96 kW	**37-131449**		стандартная подвеска; Усиленное оснащение .
B3 **2.0 TDI** 12/03 - 05/05 100 kW	**36-195848**		стандартная подвеска
B3 **2.5 TDI, 2.5 TDI 4motion** 11/00 - 05/05 110 -132 kW	**37-131449**	**38-134401**	стандартная подвеска
B4 **1.6, 1.8, 2.0** CH-Nr. - 05/05 75 -92 kW	**19-119922**	**19-029443** **11-149835** SP	CH.Nr.: 3B_YE121 222 ->; стандартная подвеска
B4 **1.6, 1.8, 1.8 T, 1.8 T 20V, 1.9 TDI, 2.0, 2.0 TDI, 2.3 V5, 2.5 TDI, 2.8** 12/00 - 05/05 74 -142 kW	**19-119939**	**19-140049** **11-149835** SP	CH.Nr.: 3B_YE121 222 ->; спортивная подвеска
B4 **1.8 T, 1.8 T 20V, 1.9 TDI, 2.0, 2.0 TDI, 2.3 V5, 2.5 TDI, 2.8** 12/00 - 05/05 74 -142 kW	**19-119939**	**19-029443** **11-149835** SP	CH.Nr.: 3B_YE121 222 ->; стандартная подвеска
B4 **1.8 4motion, 1.9 TDI 4motion, 2.0 4motion, 2.3 V5 4motion, 2.5 TDI 4motion, 2.8 4motion** 11/00 - 05/05 85 -142 kW	**19-119939**		спортивная подвеска; стандартная подвеска
B6 Sport **1.6, 1.8, 1.8 T, 1.8 T 20V, 1.9 TDI, 2.0, 2.0 TDI, 2.3 V5, 2.5 TDI, 2.8** 12/00 - 05/05 74 -142 kW	**24-065122**	**24-065429**	CH.Nr.: 3B_YE121 222 ->; кроме исполнения для плохих дорог
B6 Sport **1.8 4motion, 1.9 TDI 4motion, 2.0 4motion, 2.3 V5 4motion, 2.5 TDI 4motion, 2.8 4motion, 4.0 W8 4motion** 11/00 - 05/05 85 -202 kW	**24-065122**	**24-065092**	кроме исполнения для плохих дорог
B8 **1.6, 1.8, 1.8 T, 1.8 T 20V, 1.9 TDI, 2.0, 2.0 TDI, 2.3 V5, 2.5 TDI, 2.8** 12/00 - 05/05 74 -142 kW	**24-065139**	**24-065436**	CH.Nr.: 3B_YE121 222 ->; кроме исполнения для плохих дорог
B8 **1.8 4motion, 1.9 TDI 4motion, 2.0 4motion, 2.3 V5 4motion, 2.5 TDI 4motion, 2.8 4motion, 4.0 W8 4motion** 11/00 - 05/05 85 -202 kW	**24-065139**	**24-065115**	кроме исполнения для плохих дорог
B12 PK **1.6, 1.8, 1.8 T, 1.8 T 20V, 2.0** 12/00 - 05/05 75 -125 kW	**46-000439**		CH.Nr.: 3B-YE121 222 ->; кроме исполнения для плохих дорог; Обязанность, предусмотренная экспертизой VA: Глубина (экспертиза): 30 мм; Нагрузка оси до: 1070 кг HA: без регулируемой подвески; Глубина (экспертиза): 30 мм; Нагрузка оси до: 1070 кг
B12 PK **1.8, 1.8 T, 1.8 T 20V, 1.9 TDI, 2.0 TDI, 2.3 V5, 2.8** 12/00 - 05/05 74 -142 kW	**46-000446**		CH.Nr.: 3B-YE121 222 ->; кроме исполнения для плохих дорог; Обязанность, предусмотренная экспертизой VA: Глубина (экспертиза): 30 мм; Нагрузка оси до: 1175 кг HA: без регулируемой подвески; Глубина (экспертиза): 30 мм; Нагрузка оси до: 1070 кг
B12 PK **2.3 V5, 2.5 TDI, 2.8** 12/00 - 05/05 110 -142 kW	**46-000453**		CH.Nr.: 3B-YE121 222 ->; кроме исполнения для плохих дорог; Обязанность, предусмотренная экспертизой VA: Глубина (экспертиза): 30 мм; Нагрузка оси до: 1250 кг HA: без регулируемой подвески; Глубина (экспертиза): 30 мм; Нагрузка оси до: 1070 кг
B14 **1.6, 1.8, 1.8 T, 1.8 T 20V, 1.9 TDI, 2.0, 2.0 TDI, 2.3 V5, 2.5 TDI, 2.8** 11/00 - 05/05 74 -142 kW	**47-124806**		Обязанность, предусмотренная экспертизой VA: Глубина (экспертиза): 35-55 мм; Нагрузка оси до: 1230 кг HA: Глубина (экспертиза): 35-55 мм; Нагрузка оси до: 1200 кг
B14 **1.8 4motion, 1.9 TDI 4motion, 2.0 4motion, 2.3 V5 4motion, 2.5 TDI 4motion, 2.8 4motion, 4.0 W8 4motion** 11/00 - 05/05 85 -202 kW	**47-086937**		кроме исполнения для плохих дорог; Обязанность, предусмотренная экспертизой VA: Глубина (экспертиза): 20-45 мм; Нагрузка оси до: 1260 кг HA: Глубина (экспертиза): 20-40 мм; Нагрузка оси до: 1200 кг

V

Пригодны для			
VW			
VW PASSAT (3B3)			
B16 PSS9	**1.6, 1.8, 1.8 T, 1.8 T 20V, 1.9 TDI, 2.0, 2.0 TDI, 2.3 V5, 2.5 TDI, 2.8** 11/00 - 05/05 74 -142 kW	**48-088749**	кроме исполнения для плохих дорог; Обязанность, предусмотренная экспертизой VA: Глубина (экспертиза): 35-55 мм; Нагрузка оси до: 1230 кг HA: Глубина (экспертиза): 35-55 мм; Нагрузка оси до: 1200 кг
B16 PSS9	**1.8 4motion, 1.9 TDI 4motion, 2.0 4motion, 2.3 V5 4motion, 2.5 TDI 4motion, 2.8 4motion, 4.0 W8 4motion** 11/00 - 05/05 85 -202 kW	**48-088688**	кроме исполнения для плохих дорог; Обязанность, предусмотренная экспертизой VA: Глубина (экспертиза): 25-45 мм; Нагрузка оси до: 1260 кг HA: Глубина (экспертиза): 20-40 мм; Нагрузка оси до: 1200 кг
VW PASSAT Variant (3B6)			
B1	**1.6, 1.8 4motion, 1.8 T, 1.8 T 20V, 1.9 TDI, 1.9 TDI 4motion, 2.0, 2.0 4motion, 2.0 TDI, 2.3 VR5, 2.3 VR5 4motion, 2.5 TDI, 2.5 TDI 4motion, 2.8 4motion, 4.0 W8 4motion** 11/00 - 08/05 74 -202 kW	**12-117642**	VA: Материал: резина/металл; без шарикового подшибника
B3	**1.6** 11/00 - 05/05 75 kW	**37-134440**	**38-131097**	стандартная подвеска
B3	**1.6** 11/00 - 05/05 75 kW	**37-131388**		стандартная подвеска; Усиленное оснащение .
B3	**1.8 T, 1.8 T 20V** 11/00 - 08/05 110 -125 kW	**37-131302**	**38-131097**	стандартная подвеска; механическая КПП
B3	**1.8 T, 1.8 T 20V** 11/00 - 08/05 110 -125 kW	**37-131371**	**38-131097**	стандартная подвеска; АКПП
B3	**1.8 T, 1.8 T 20V** 11/00 - 08/05 110 -125 kW	**37-131449**		стандартная подвеска; Усиленное оснащение .
B3	**1.8 4motion** 03/01 - 05/05 125 kW	**37-131302**	**38-131349**	стандартная подвеска
B3	**1.8 4motion, 2.0 4motion** 11/00 - 05/05 85 -125 kW	**37-131449**		стандартная подвеска; Усиленное оснащение .
B3	**2.0, 2.0 4motion** 11/00 - 05/05 85 -96 kW	**37-131302**		стандартная подвеска
B3	**2.0** 11/00 - 05/05 85 -96 kW	**37-131449**		стандартная подвеска; Усиленное оснащение .
B3	**2.3 VR5** 11/00 - 05/05 125 kW	**37-131371**	**38-131097**	стандартная подвеска; механическая КПП
B3	**2.3 VR5** 11/00 - 05/05 125 kW	**37-131388**	**38-131097**	стандартная подвеска; АКПП
B3	**2.3 VR5** 11/00 - 05/05 125 kW	**37-131449**		стандартная подвеска; Усиленное оснащение .
B3	**2.3 VR5 4motion** 11/00 - 05/05 125 kW	**37-131388**		стандартная подвеска
B3	**2.3 VR5 4motion** 11/00 - 05/05 125 kW	**37-131449**		стандартная подвеска; Усиленное оснащение .
B3	**2.8 4motion** 11/00 - 05/05 142 kW	**37-131388**		стандартная подвеска; механическая КПП
B3	**2.8 4motion** 11/00 - 05/05 142 kW	**37-131449**		стандартная подвеска; АКПП
B3	**2.8 4motion** 11/00 - 05/05 142 kW	**37-131449**		стандартная подвеска; Усиленное оснащение .; механическая КПП

V

Пригодны для				
VW				
VW PASSAT Variant (3B6)				
B3	**1.9 TDI** 11/00 - 05/05 96 kW	**37-131371**	**38-134401**	стандартная подвеска; механическая КПП; не для ручных коробок передач 6 передачи
B3	**1.9 TDI** 11/00 - 05/05 96 kW	**37-131388**	**38-131097**	стандартная подвеска; АКПП
B3	**1.9 TDI** 11/00 - 05/05 96 kW	**37-131449**		стандартная подвеска; Усиленное оснащение .; АКПП
B3	**1.9 TDI** 11/00 - 05/05 96 kW	**37-131449**		стандартная подвеска; Усиленное оснащение .; механическая КПП; не для ручных коробок передач 6 передачи
B3	**2.5 TDI** 11/00 - 05/05 110 kW	**37-131449**	**38-134401**	стандартная подвеска
B3	**2.5 TDI 4motion** 11/00 - 05/05 110 -132 kW	**37-131449**		стандартная подвеска
B4	**1.6, 2.0** CH-Nr. - 05/05 75 -85 kW	**19-119922** HL	**19-029443** HO **11-149835** SP	CH.Nr.: 3B_YE121 222 ->; стандартная подвеска
B4	**1.6, 1.8 T, 1.8 T 20V, 1.9 TDI, 2.0, 2.0 TDI, 2.3 VR5, 2.5 TDI** 12/00 - 08/05 74 -125 kW	**19-119939** HL	**19-140049** HO **11-149835** SP	CH.Nr.: 3B_YE121 222 ->; спортивная подвеска
B4	**1.8 T, 1.8 T 20V, 1.9 TDI, 2.0, 2.0 TDI, 2.3 VR5, 2.5 TDI** 12/00 - 08/05 74 -125 kW	**19-119939** HL	**19-029443** HO **11-149835** SP	CH.Nr.: 3B_YE121 222 ->; стандартная подвеска
B4	**1.8 4motion, 1.9 TDI 4motion, 2.0 4motion, 2.3 VR5 4motion, 2.5 TDI 4motion, 2.8 4motion** 11/00 - 05/05 85 -142 kW	**19-119939** HL		спортивная подвеска; стандартная подвеска
B6 Sport	**1.6, 1.8 T, 1.8 T 20V, 1.9 TDI, 2.0, 2.0 TDI, 2.3 VR5, 2.5 TDI** 12/00 - 08/05 74 -125 kW	**24-065122** HL	**24-065443** HO	CH.Nr.: 3B_YE121 222 ->; кроме исполнения для плохих дорог
B6 Sport	**1.8 4motion, 1.9 TDI 4motion, 2.0 4motion, 2.3 VR5 4motion, 2.5 TDI 4motion, 2.8 4motion, 4.0 W8 4motion** CH-Nr. - 05/05 85 -202 kW	**24-065122** HL	**24-065092** HO	CH.Nr.: 3B_YE121 222 ->; кроме исполнения для плохих дорог
B6 Sport	**1.8 4motion, 1.9 TDI 4motion, 2.0 4motion, 2.3 VR5 4motion, 2.5 TDI 4motion, 2.8 4motion, 4.0 W8 4motion** 11/00 - 05/05 85 -202 kW	*24-069533* HL		кроме исполнения для плохих дорог; Параметр: W8
B8	**1.6, 1.8 T, 1.8 T 20V, 1.9 TDI, 2.0, 2.0 TDI, 2.3 VR5, 2.5 TDI** 12/00 - 08/05 74 -125 kW	**24-065139** HL	**24-065450** HO	CH.Nr.: 3B_YE121 222 ->; кроме исполнения для плохих дорог
B8	**1.8 4motion, 1.9 TDI 4motion, 2.0 4motion, 2.3 VR5 4motion, 2.5 TDI 4motion, 2.8 4motion, 4.0 W8 4motion** CH-Nr. - 05/05 85 -202 kW	**24-065139** HL	**24-065115** HO	CH.Nr.: 3B_YE121 222 ->; спортивная подвеска
B12 PK	**1.6, 1.8 T, 1.8 T 20V, 2.0** CH-Nr. - 08/05 75 -125 kW	**46-000491**		CH.Nr.: 3B_YE121 222 ->; Обязанность, предусмотренная экспертизой VA: Глубина (экспертиза): 30 мм; Нагрузка оси до: 1070 кг HA: без регулируемой подвески; Глубина (экспертиза): 30 мм; Нагрузка оси до: 1200 кг
B12 PK	**1.8 T, 1.8 T 20V, 1.9 TDI, 2.0 TDI, 2.3 VR5** CH-Nr. - 08/05 74 -125 kW	**46-000507**		CH.Nr.: 3B_YE121 222 ->; Обязанность, предусмотренная экспертизой VA: Глубина (экспертиза): 30 мм; Нагрузка оси до: 1175 кг HA: без регулируемой подвески; Глубина (экспертиза): 30 мм; Нагрузка оси до: 1200 кг
B12 PK	**2.3 VR5, 2.5 TDI** CH-Nr. - 05/05 110 -125 kW	**46-000514**		CH.Nr.: 3B_YE121 222 ->; Обязанность, предусмотренная экспертизой VA: Глубина (экспертиза): 30 мм; Нагрузка оси до: 1250 кг HA: без регулируемой подвески; Глубина (экспертиза): 30 мм; Нагрузка оси до: 1200 кг

V

Пригодны для				
VW				
VW PASSAT Variant (3B6)				
B12 PK	**2.8 4motion** CH-Nr. - 05/05 142 kW	**46-183989**		CH.Nr.: 3B_YE121 222 ->; Обязанность, предусмотренная экспертизой VA: Глубина (экспертиза): 30 мм; Нагрузка оси до: 1140 кг HA: без регулируемой подвески; Глубина (экспертиза): 30 мм; Нагрузка оси до: 1190 кг
B12 PK	**1.9 TDI 4motion, 2.0 4motion, 2.3 VR5 4motion** CH-Nr. - 05/05 85 -125 kW	**46-183972**		CH.Nr.: 3B_YE121 222 ->; Обязанность, предусмотренная экспертизой VA: Глубина (экспертиза): 30 мм; Нагрузка оси до: 1090 кг HA: без регулируемой подвески; Глубина (экспертиза): 30 мм; Нагрузка оси до: 1190 кг
B12 PK	**2.5 TDI 4motion** 11/00 - 05/05 110 -132 kW	**46-183941**		Обязанность, предусмотренная экспертизой VA: Глубина (экспертиза): 30 мм; Нагрузка оси до: 1200 кг HA: без регулируемой подвески; Глубина (экспертиза): 30 мм; Нагрузка оси до: 1190 кг
B14	**1.6, 1.8 T, 1.8 T 20V, 1.9 TDI, 2.0, 2.0 TDI, 2.3 VR5, 2.5 TDI** 11/00 - 08/05 74 -125 kW	**47-124806**		Обязанность, предусмотренная экспертизой VA: Глубина (экспертиза): 35-55 мм; Нагрузка оси до: 1230 кг HA: Глубина (экспертиза): 35-55 мм; Нагрузка оси до: 1200 кг
B14	**1.8 4motion, 1.9 TDI 4motion, 2.0 4motion, 2.3 VR5 4motion, 2.5 TDI 4motion, 2.8 4motion, 4.0 W8 4motion** 11/00 - 05/05 85 -202 kW	**47-086937**		кроме исполнения для плохих дорог; Обязанность, предусмотренная экспертизой VA: Глубина (экспертиза): 25-45 мм; Нагрузка оси до: 1260 кг HA: Глубина (экспертиза): 20-40 мм; Нагрузка оси до: 1200 кг
B16 PSS9	**1.6, 1.8 T, 1.8 T 20V, 1.9 TDI, 2.0, 2.0 TDI, 2.3 VR5, 2.5 TDI** 11/00 - 08/05 74 -125 kW	**48-088749**		кроме исполнения для плохих дорог; Обязанность, предусмотренная экспертизой VA: Глубина (экспертиза): 35-55 мм; Нагрузка оси до: 1230 кг HA: Глубина (экспертиза): 35-55 мм; Нагрузка оси до: 1200 кг
B16 PSS9	**1.8 4motion, 1.9 TDI 4motion, 2.0 4motion, 2.3 VR5 4motion, 2.5 TDI 4motion, 2.8 4motion, 4.0 W8 4motion** 11/00 - 05/05 85 -202 kW	**48-088688**		кроме исполнения для плохих дорог; Обязанность, предусмотренная экспертизой VA: Глубина (экспертиза): 25-45 мм; Нагрузка оси до: 1260 кг HA: Глубина (экспертиза): 20-40 мм; Нагрузка оси до: 1200 кг
VW PASSAT (3C2)				
B1	**1.4 TSI, 1.4 TSI EcoFuel, 1.6, 1.6 FSI, 1.6 TDI, 1.8 TSI, 1.9 TDI, 2.0 BlueTDI, 2.0 FSI, 2.0 FSI 4motion, 2.0 TDI, 2.0 TDI 16V, 2.0 TDI 16V 4motion, 2.0 TDI 4motion, 3.2 FSI 4motion, 3.6 FSI 4motion, 3.6 R36 4motion** 04/07 - 75 -220 kW	**12-224074**	**12-224081**	VA: с шариковым подшибником HA: без шарикового подшибника
B3	**1.4 TSI, 1.4 TSI EcoFuel, 1.6, 1.6 FSI, 1.6 TDI** 03/05 - 07/10 75 -110 kW	**36-199815**	**36-199846**	стандартная подвеска
B3	**1.8 TSI, 2.0 FSI** 03/05 - 07/10 110 -118 kW	**36-199839**	**36-199846**	стандартная подвеска
B3	**2.0 FSI 4motion** 09/05 - 07/10 110 kW	**36-199563**	**36-199662**	стандартная подвеска
B3	**2.0 FSI** 07/05 - 07/10 125 -147 kW	**36-199563**	**36-199846**	стандартная подвеска
B3	**1.9 TDI, 2.0 BlueTDI, 2.0 TDI, 2.0 TDI 16V** 03/05 - 77 -125 kW	**36-199556**	**36-199846**	стандартная подвеска
B3	**2.0 TDI 16V 4motion, 2.0 TDI 4motion** 03/05 - 103 -125 kW	**36-199556**	**36-199662**	стандартная подвеска

Пригодны для				
VW				
VW PASSAT (3C2)				
B4	**1.4 TSI, 1.4 TSI EcoFuel, 1.6, 1.6 FSI, 1.6 TDI, 1.8 TSI, 1.9 TDI, 2.0 BlueTDI, 2.0 FSI, 2.0 FSI 4motion, 2.0 TDI, 2.0 TDI 16V, 2.0 TDI 16V 4motion, 2.0 TDI 4motion, 3.2 FSI 4motion, 3.6 FSI 4motion, 3.6 R36 4motion** 04/07 - 75 -220 kW	**22-151056**	**19-151069**	стандартная подвеска VA: Øa: 55 мм
B4	**1.4 TSI, 1.4 TSI EcoFuel, 1.6, 1.6 FSI, 1.6 TDI, 1.8 TSI, 1.9 TDI, 2.0 BlueTDI, 2.0 FSI, 2.0 FSI 4motion, 2.0 TDI, 2.0 TDI 16V, 2.0 TDI 16V 4motion, 2.0 TDI 4motion, 3.2 FSI 4motion, 3.6 FSI 4motion, 3.6 R36 4motion** 04/07 - 75 -220 kW	**22-151070**	**19-151083**	спортивная подвеска VA: Øa: 55 мм
B6 Sport	**1.4 TSI, 1.4 TSI EcoFuel, 1.6, 1.6 FSI, 1.6 TDI, 1.8 TSI, 1.9 TDI, 2.0 BlueTDI, 2.0 FSI, 2.0 FSI 4motion, 2.0 TDI, 2.0 TDI 16V, 2.0 TDI 16V 4motion, 2.0 TDI 4motion, 3.2 FSI 4motion, 3.6 FSI 4motion, 3.6 R36 4motion** 04/07 - 75 -220 kW	**35-122074**	**24-172936**	VA: Øa: 55 мм
B8	**1.4 TSI, 1.4 TSI EcoFuel, 1.6, 1.6 FSI, 1.6 TDI, 1.8 TSI, 1.9 TDI, 2.0 BlueTDI, 2.0 FSI, 2.0 FSI 4motion, 2.0 TDI, 2.0 TDI 16V, 2.0 TDI 16V 4motion, 2.0 TDI 4motion, 3.2 FSI 4motion, 3.6 FSI 4motion, 3.6 R36 4motion** 04/07 - 75 -220 kW	**35-122081**	**24-178006**	VA: Øa: 55 мм
B12 PK	**1.4 TSI, 1.4 TSI EcoFuel, 1.6, 1.6 FSI, 2.0 FSI** 07/05 - 07/10 75 -147 kW	**46-184405**		Наружный диаметр передней амортизационной стойки шасси 55 мм; без электронн. регулирования аморт. Силы; Обязанность, предусмотренная экспертизой; с общим разрешением на эксплуатацию (ABE) VA: Глубина (экспертиза): 30 мм; Нагрузка оси до: 1070 кг HA: без регулируемой подвески; Глубина (экспертиза): 30 мм; Нагрузка оси до: 1130 кг
B12 PK	**1.4 TSI, 1.4 TSI EcoFuel, 1.6, 1.6 TDI, 1.8 TSI, 1.9 TDI, 2.0 FSI, 2.0 TDI, 2.0 TDI 16V** 03/05 - 75 -147 kW	**46-184412**		Наружный диаметр передней амортизационной стойки шасси 55 мм; без электронн. регулирования аморт. Силы; Обязанность, предусмотренная экспертизой; с общим разрешением на эксплуатацию (ABE) VA: Глубина (экспертиза): 30 мм; Нагрузка оси до: 1180 кг HA: без регулируемой подвески; Глубина (экспертиза): 30 мм; Нагрузка оси до: 1130 кг
B12 PK	**2.0 FSI 4motion, 2.0 TDI 16V 4motion, 2.0 TDI 4motion, 3.2 FSI 4motion, 3.6 FSI 4motion** 03/05 - 103 -206 kW	**46-184443**		Наружный диаметр передней амортизационной стойки шасси 55 мм; без электронн. регулирования аморт. Силы; Обязанность, предусмотренная экспертизой; с общим разрешением на эксплуатацию (ABE) VA: Глубина (экспертиза): 30 мм; Нагрузка оси до: 1180 кг HA: без регулируемой подвески; Глубина (экспертиза): 30 мм; Нагрузка оси до: 1230 кг
B14	**1.4 TSI, 1.4 TSI EcoFuel, 1.6, 1.6 FSI, 1.6 TDI, 1.8 TSI, 1.9 TDI, 2.0 BlueTDI, 2.0 FSI, 2.0 FSI 4motion, 2.0 TDI, 2.0 TDI 16V, 2.0 TDI 16V 4motion, 2.0 TDI 4motion, 3.2 FSI 4motion, 3.6 FSI 4motion, 3.6 R36 4motion** 04/07 - 75 -220 kW	**47-127708**		Øa: 55 мм; Обязанность, предусмотренная экспертизой VA: Глубина (экспертиза): 30-50 мм; Нагрузка оси до: 1210 кг HA: Глубина (экспертиза): 30-50 мм; Нагрузка оси до: 1250 кг
B16 PSS10	**1.4 TSI, 1.4 TSI EcoFuel, 1.6, 1.6 FSI, 1.6 TDI, 1.8 TSI, 1.9 TDI, 2.0 BlueTDI, 2.0 FSI, 2.0 FSI 4motion, 2.0 TDI, 2.0 TDI 16V, 2.0 TDI 16V 4motion, 2.0 TDI 4motion, 3.2 FSI 4motion, 3.6 FSI 4motion, 3.6 R36 4motion** 04/07 - 75 -220 kW	**48-135245**		Øa: 55 мм; Обязанность, предусмотренная экспертизой VA: Глубина (экспертиза): 30-50 мм; Нагрузка оси до: 1210 кг HA: Глубина (экспертиза): 30-50 мм; Нагрузка оси до: 1250 кг

Пригодны для				
VW				
VW PASSAT (3C2)				
B16 RC	**1.4 TSI, 1.4 TSI EcoFuel, 1.6, 1.6 FSI, 1.6 TDI, 1.8 TSI, 1.9 TDI, 2.0 BlueTDI, 2.0 FSI, 2.0 FSI 4motion, 2.0 TDI, 2.0 TDI 16V, 2.0 TDI 16V 4motion, 2.0 TDI 4motion, 3.2 FSI 4motion, 3.6 FSI 4motion, 3.6 R36 4motion** 04/07 - 75 -220 kW	**14-230615** iRC **49-196849**		Øa: 55 мм; DCC должно быть остановлено; тип модели: G07, G08, G09, G11; без рецензии TUV VA: Глубина (экспертиза): 20-40 мм; Нагрузка оси до: 1140 кг HA: Глубина (экспертиза): 20-40 мм; Нагрузка оси до: 1040 кг
VW PASSAT Variant (3C5)				
B1	**1.4 TSI, 1.4 TSI EcoFuel, 1.6, 1.6 FSI, 1.6 TDI, 1.8 TSI, 1.9 TDI, 2.0 BlueTDI, 2.0 FSI, 2.0 FSI 4motion, 2.0 TDI, 2.0 TDI 16V, 2.0 TDI 16V 4motion, 2.0 TDI 4motion, 3.2 FSI 4motion** 11/05 - 75 -184 kW	**12-224074**	**12-224081**	VA: с шариковым подшибником HA: без шарикового подшибника
B3	**1.4 TSI, 1.4 TSI EcoFuel, 1.6, 1.6 FSI** 08/05 - 11/10 75 -110 kW	**36-199815**	**36-199662**	стандартная подвеска
B3	**2.0 FSI 4motion** 09/05 - 11/10 110 kW	**36-199563**	**36-199679**	стандартная подвеска
B3	**2.0 FSI** 08/05 - 11/10 125 -147 kW	**36-199563**	**36-199662**	стандартная подвеска
B3	**1.6 TDI, 1.8 TSI, 2.0 FSI** 08/05 - 10/11 77 -118 kW	**36-199839**	**36-199662**	стандартная подвеска
B3	**1.9 TDI, 2.0 BlueTDI, 2.0 TDI, 2.0 TDI 16V** 08/05 - 77 -125 kW	**36-199556**	**36-199662**	стандартная подвеска
B3	**2.0 TDI 16V 4motion, 2.0 TDI 4motion** 08/05 - 103 -125 kW	**36-199556**	**36-199679**	стандартная подвеска
B4	**1.4 TSI, 1.4 TSI EcoFuel, 1.6, 1.6 FSI, 1.6 TDI, 1.8 TSI, 1.9 TDI, 2.0 BlueTDI, 2.0 FSI, 2.0 FSI 4motion, 2.0 TDI, 2.0 TDI 16V, 2.0 TDI 16V 4motion, 2.0 TDI 4motion, 3.2 FSI 4motion** 11/05 - 75 -184 kW	**22-151056**	**19-151069**	стандартная подвеска VA: Øa: 55 мм
B4	**1.4 TSI, 1.4 TSI EcoFuel, 1.6, 1.6 FSI, 1.6 TDI, 1.8 TSI, 1.9 TDI, 2.0 BlueTDI, 2.0 FSI, 2.0 FSI 4motion, 2.0 TDI, 2.0 TDI 16V, 2.0 TDI 16V 4motion, 2.0 TDI 4motion, 3.2 FSI 4motion** 11/05 - 75 -184 kW	**22-151070**	**19-151083**	спортивная подвеска VA: Øa: 55 мм
B6 Sport	**1.4 TSI, 1.4 TSI EcoFuel, 1.6, 1.6 FSI, 1.6 TDI, 1.8 TSI, 1.9 TDI, 2.0 BlueTDI, 2.0 FSI, 2.0 FSI 4motion, 2.0 TDI, 2.0 TDI 16V, 2.0 TDI 16V 4motion, 2.0 TDI 4motion, 3.2 FSI 4motion** 11/05 - 75 -184 kW	**35-122074**	**24-172936**	VA: Øa: 55 мм
B8	**1.4 TSI, 1.4 TSI EcoFuel, 1.6, 1.6 FSI, 1.6 TDI, 1.8 TSI, 1.9 TDI, 2.0 BlueTDI, 2.0 FSI, 2.0 FSI 4motion, 2.0 TDI, 2.0 TDI 16V, 2.0 TDI 16V 4motion, 2.0 TDI 4motion, 3.2 FSI 4motion, 3.6 R36 4motion** 04/07 - 75 -220 kW	**35-122081**	**24-178006**	VA: Øa: 55 мм
B12 PK	**1.4 TSI, 1.4 TSI EcoFuel, 1.6, 1.6 FSI, 1.8 TSI, 2.0 FSI** 08/05 - 10/11 75 -147 kW	**46-184429**		Наружный диаметр передней амортизационной стойки шасси 55 мм; без электронн. регулирования аморт. Силы; Обязанность, предусмотренная экспертизой; с общим разрешением на эксплуатацию (ABE) VA: Глубина (экспертиза): 30 мм; Нагрузка оси до: 1070 кг HA: без регулируемой подвески; Глубина (экспертиза): 30 мм; Нагрузка оси до: 1130 кг

V

Пригодны для				
VW				
VW PASSAT Variant (3C5)				
B12 PK	**1.4 TSI, 1.4 TSI EcoFuel, 1.6, 1.6 FSI, 1.6 TDI, 1.8 TSI, 1.9 TDI, 2.0 BlueTDI, 2.0 FSI, 2.0 TDI, 2.0 TDI 16V** 08/05 - 75 -147 kW	**46-184436**		Наружный диаметр передней амортизационной стойки шасси 55 мм; без электронн. регулирования аморт. Силы; Обязанность, предусмотренная экспертизой; с общим разрешением на эксплуатацию (ABE) VA: Глубина (экспертиза): 30 мм; Нагрузка оси до: 1180 кг HA: без регулируемой подвески; Глубина (экспертиза): 30 мм; Нагрузка оси до: 1130 кг
B12 PK	**2.0 FSI 4motion, 2.0 TDI 16V 4motion, 2.0 TDI 4motion, 3.2 FSI 4motion** 08/05 - 103 -184 kW	**46-184443**		Наружный диаметр передней амортизационной стойки шасси 55 мм; без электронн. регулирования аморт. Силы; Обязанность, предусмотренная экспертизой; с общим разрешением на эксплуатацию (ABE) VA: Глубина (экспертиза): 30 мм; Нагрузка оси до: 1180 кг HA: без регулируемой подвески; Глубина (экспертиза): 30 мм; Нагрузка оси до: 1230 кг
B14	**1.4 TSI, 1.4 TSI EcoFuel, 1.6, 1.6 FSI, 1.6 TDI, 1.8 TSI, 1.9 TDI, 2.0 BlueTDI, 2.0 FSI, 2.0 TDI, 2.0 TDI 16V** 08/05 - 75 -147 kW	**47-127708**		Øa: 55 мм; Обязанность, предусмотренная экспертизой VA: Глубина (экспертиза): 30-50 мм; Нагрузка оси до: 1210 кг HA: Глубина (экспертиза): 30-50 мм; Нагрузка оси до: 1250 кг
B16 PSS10	**1.4 TSI, 1.4 TSI EcoFuel, 1.6, 1.6 FSI, 1.6 TDI, 1.8 TSI, 1.9 TDI, 2.0 BlueTDI, 2.0 FSI, 2.0 TDI, 2.0 TDI 16V** 08/05 - 75 -147 kW	**48-135245**		Øa: 55 мм; Обязанность, предусмотренная экспертизой VA: Глубина (экспертиза): 30-50 мм; Нагрузка оси до: 1210 кг HA: Глубина (экспертиза): 30-50 мм; Нагрузка оси до: 1250 кг
B16 RC	**1.4 TSI, 1.4 TSI EcoFuel, 1.6, 1.6 FSI, 1.6 TDI, 1.8 TSI, 1.9 TDI, 2.0 BlueTDI, 2.0 FSI, 2.0 TDI, 2.0 TDI 16V** 08/05 - 75 -147 kW	**14-230615** iRC **49-196849**		Øa: 55 мм; DCC должно быть остановлено; тип модели: G07, G08, G09, G11; без рецензии TUV VA: Глубина (экспертиза): 20-40 мм; Нагрузка оси до: 1140 кг HA: Глубина (экспертиза): 20-40 мм; Нагрузка оси до: 1040 кг
VW PASSAT CC				
B1	**1.4 TSI MultiFuel, 1.8 TSI, 2.0 BlueTDI, 2.0 TDI, 2.0 TDI 4motion, 2.0 TSI, 3.6 FSI, 3.6 FSI 4motion** 06/08 - 100 -220 kW	**12-224074**	**12-224081**	VA: с шариковым подшибником HA: без шарикового подшибника
B4	**1.4 TSI MultiFuel, 1.8 TSI, 2.0 BlueTDI, 2.0 TDI, 2.0 TDI 4motion, 2.0 TSI, 3.6 FSI, 3.6 FSI 4motion** 06/08 - 100 -220 kW	**22-151056**	**19-151069**	стандартная подвеска VA: Øa: 55 мм
B4	**1.4 TSI MultiFuel, 1.8 TSI, 2.0 BlueTDI, 2.0 TDI, 2.0 TDI 4motion, 2.0 TSI, 3.6 FSI, 3.6 FSI 4motion** 06/08 - 100 -220 kW	**22-151070**	**19-151083**	спортивная подвеска VA: Øa: 55 мм
B6 Sport	**1.4 TSI MultiFuel, 1.8 TSI, 2.0 BlueTDI, 2.0 TDI, 2.0 TDI 4motion, 2.0 TSI, 3.6 FSI, 3.6 FSI 4motion** 06/08 - 100 -220 kW	**35-122074**	**24-172936**	VA: Øa: 55 мм
B8	**1.4 TSI MultiFuel, 1.8 TSI, 2.0 BlueTDI, 2.0 TDI, 2.0 TDI 4motion, 2.0 TSI, 3.6 FSI, 3.6 FSI 4motion** 06/08 - 100 -220 kW	**35-122081**	**24-178006**	VA: Øa: 55 мм
B12 PK	**2.0 TDI 4motion, 3.6 FSI 4motion** 06/08 - 103 -220 kW	**46-184399**		Наружный диаметр передней амортизационной стойки шасси 55 мм; без электронн. регулирования аморт. Силы; Обязанность, предусмотренная экспертизой; с общим разрешением на эксплуатацию (ABE) VA: Глубина (экспертиза): 25 мм; Нагрузка оси до: 1170 кг HA: без регулируемой подвески; Глубина (экспертиза): 25 мм; Нагрузка оси до: 1100 кг
B14	**1.4 TSI MultiFuel, 1.8 TSI, 2.0 BlueTDI, 2.0 TDI, 2.0 TSI, 3.6 FSI** 06/08 - 100 -206 kW	**47-127708**		Øa: 55 мм; DCC должно быть остановлено; Обязанность, предусмотренная экспертизой VA: Глубина (экспертиза): 30-50 мм; Нагрузка оси до: 1210 кг HA: Глубина (экспертиза): 30-50 мм; Нагрузка оси до: 1250 кг

V

Пригодны для			
VW			
VW PASSAT CC			
B16 PSS10	**1.4 TSI MultiFuel, 1.8 TSI, 2.0 BlueTDI, 2.0 TDI, 2.0 TSI, 3.6 FSI** 06/08 - 100 -206 kW	**48-135245**	Øa: 55 мм; DCC должно быть остановлено; Обязанность, предусмотренная экспертизой VA: Глубина (экспертиза): 30-50 мм; Нагрузка оси до: 1210 кг HA: Глубина (экспертиза): 30-50 мм; Нагрузка оси до: 1250 кг
B16 RC	**1.4 TSI MultiFuel, 1.8 TSI, 2.0 BlueTDI, 2.0 TDI, 2.0 TSI, 3.6 FSI** 06/08 - 100 -206 kW	**14-230615** iRC **49-196849**	Øa: 55 мм; DCC должно быть остановлено; тип модели: G07, G08, G09, G11; без рецензии TUV VA: Глубина (экспертиза): 20-40 мм; Нагрузка оси до: 1140 кг HA: Глубина (экспертиза): 20-40 мм; Нагрузка оси до: 1040 кг
VW PASSAT (362)			
B1	**1.4 TSI, 1.4 TSI EcoFuel, 1.4 TSI MultiFuel, 1.6 TDI, 1.8 TSI, 2.0 TDI, 2.0 TDI 4motion, 2.0 TSI, 3.6 FSI 4motion** 08/10 - 77 -220 kW	**12-224074**	**12-224081**	VA: с шариковым подшибником HA: без шарикового подшибника
B4	**1.4 TSI, 1.4 TSI EcoFuel, 1.4 TSI MultiFuel, 1.6 TDI, 1.8 TSI, 2.0 TDI, 2.0 TDI 4motion, 2.0 TSI, 3.6 FSI 4motion** 08/10 - 77 -220 kW	**22-151056**	**19-151069**	стандартная подвеска; без электронн. регулирования аморт. Силы VA: Øa: 55 мм
B4	**1.4 TSI, 1.4 TSI EcoFuel, 1.4 TSI MultiFuel, 1.6 TDI, 1.8 TSI, 2.0 TDI, 2.0 TDI 4motion, 2.0 TSI, 3.6 FSI 4motion** 08/10 - 77 -220 kW	**22-151070**	**19-151083**	спортивная подвеска; без электронн. регулирования аморт. Силы VA: Øa: 55 мм
B6 Sport	**1.4 TSI, 1.4 TSI EcoFuel, 1.4 TSI MultiFuel, 1.6 TDI, 1.8 TSI, 2.0 TDI, 2.0 TDI 4motion, 2.0 TSI, 3.6 FSI 4motion** 08/10 - 77 -220 kW	**35-122074**	**24-172936**	без электронн. регулирования аморт. Силы VA: Øa: 55 мм
B8	**1.4 TSI, 1.4 TSI EcoFuel, 1.4 TSI MultiFuel, 1.6 TDI, 1.8 TSI, 2.0 TDI, 2.0 TDI 4motion, 2.0 TSI, 3.6 FSI 4motion** 08/10 - 77 -220 kW	**35-122081**	**24-178006**	без электронн. регулирования аморт. Силы VA: Øa: 55 мм
B12 PK	**1.4 TSI, 1.4 TSI EcoFuel, 1.4 TSI MultiFuel** 08/10 - 90 -118 kW	**46-184405**	Наружный диаметр передней амортизационной стойки шасси 55 мм; без электронн. регулирования аморт. Силы; Обязанность, предусмотренная экспертизой; с общим разрешением на эксплуатацию (ABE) VA: Глубина (экспертиза): 30 мм; Нагрузка оси до: 1070 кг HA: без регулируемой подвески; Глубина (экспертиза): 30 мм; Нагрузка оси до: 1130 кг
B12 PK	**1.4 TSI, 1.6 TDI, 1.8 TSI, 2.0 TDI, 2.0 TSI** 08/10 - 77 -155 kW	**46-184412**	Наружный диаметр передней амортизационной стойки шасси 55 мм; без электронн. регулирования аморт. Силы; Обязанность, предусмотренная экспертизой; с общим разрешением на эксплуатацию (ABE) VA: Глубина (экспертиза): 30 мм; Нагрузка оси до: 1180 кг HA: без регулируемой подвески; Глубина (экспертиза): 30 мм; Нагрузка оси до: 1130 кг
B12 PK	**2.0 TDI 4motion, 3.6 FSI 4motion** 08/10 - 103 -220 kW	**46-184443**	Наружный диаметр передней амортизационной стойки шасси 55 мм; без электронн. регулирования аморт. Силы; Обязанность, предусмотренная экспертизой; с общим разрешением на эксплуатацию (ABE) VA: Глубина (экспертиза): 30 мм; Нагрузка оси до: 1180 кг HA: без регулируемой подвески; Глубина (экспертиза): 30 мм; Нагрузка оси до: 1230 кг
B14	**1.4 TSI, 1.4 TSI EcoFuel, 1.4 TSI MultiFuel, 1.6 TDI, 1.8 TSI, 2.0 TDI, 2.0 TDI 4motion, 2.0 TSI, 3.6 FSI 4motion** 08/10 - 77 -220 kW	**47-127708**	Øa: 55 мм; DCC должно быть остановлено; Обязанность, предусмотренная экспертизой VA: Глубина (экспертиза): 30-50 мм; Нагрузка оси до: 1210 кг HA: Глубина (экспертиза): 30-50 мм; Нагрузка оси до: 1240 кг
B16 PSS10	**1.4 TSI, 1.4 TSI EcoFuel, 1.4 TSI MultiFuel, 1.6 TDI, 1.8 TSI, 2.0 TDI, 2.0 TDI 4motion, 2.0 TSI, 3.6 FSI 4motion** 08/10 - 77 -220 kW	**48-135245**	Øa: 55 мм; DCC должно быть остановлено; Обязанность, предусмотренная экспертизой VA: Глубина (экспертиза): 30-50 мм; Нагрузка оси до: 1210 кг HA: Глубина (экспертиза): 30-50 мм; Нагрузка оси до: 1250 кг

V

Пригодны для			
VW			
VW PASSAT (362)			
B16 RC	**1.4 TSI, 1.4 TSI EcoFuel, 1.4 TSI MultiFuel, 1.6 TDI, 1.8 TSI, 2.0 TDI, 2.0 TDI 4motion, 2.0 TSI, 3.6 FSI 4motion** 08/10 - 77 -220 kW	**14-230615** iRC **49-196849**	Øa: 55 мм; DCC должно быть остановлено; тип модели: G07, G08, G09, G11; Обязанность, предусмотренная экспертизой VA: Глубина (экспертиза): 20-40 мм; Нагрузка оси до: 1140 кг HA: Глубина (экспертиза): 20-40 мм; Нагрузка оси до: 1040 кг
VW PASSAT Variant (365)			
B1	**1.4 TSI, 1.4 TSI EcoFuel, 1.4 TSI MultiFuel, 1.6 TDI, 1.8 TSI, 2.0 TDI, 2.0 TDI 4motion, 2.0 TSI, 3.6 FSI 4motion, 2.0 TDI 4motion, 2.0 TSI 4motion** 08/10 - 77 -220 kW	**12-224074**	**12-224081**	VA: с шариковым подшибником HA: без шарикового подшибника
B4	**1.4 TSI, 1.4 TSI EcoFuel, 1.4 TSI MultiFuel, 1.6 TDI, 1.8 TSI, 2.0 TDI, 2.0 TDI 4motion, 2.0 TSI, 3.6 FSI 4motion, 2.0 TDI 4motion, 2.0 TSI 4motion** 08/10 - 77 -220 kW	**22-151056**	**19-151069**	стандартная подвеска; без электронн. регулирования аморт. Силы VA: Øa: 55 мм
B4	**1.4 TSI, 1.4 TSI EcoFuel, 1.4 TSI MultiFuel, 1.6 TDI, 1.8 TSI, 2.0 TDI, 2.0 TDI 4motion, 2.0 TSI, 3.6 FSI 4motion, 2.0 TDI 4motion, 2.0 TSI 4motion** 08/10 - 77 -220 kW	**22-151070**	**19-151083**	спортивная подвеска; без электронн. регулирования аморт. Силы VA: Øa: 55 мм
B6 Sport	**1.4 TSI, 1.4 TSI EcoFuel, 1.4 TSI MultiFuel, 1.6 TDI, 1.8 TSI, 2.0 TDI, 2.0 TDI 4motion, 2.0 TSI, 3.6 FSI 4motion, 2.0 TDI 4motion, 2.0 TSI 4motion** 08/10 - 77 -220 kW	**35-122074**	**24-172936**	без электронн. регулирования аморт. Силы VA: Øa: 55 мм
B8	**1.4 TSI, 1.4 TSI EcoFuel, 1.4 TSI MultiFuel, 1.6 TDI, 1.8 TSI, 2.0 TDI, 2.0 TDI 4motion, 2.0 TSI, 3.6 FSI 4motion, 2.0 TDI 4motion, 2.0 TSI 4motion** 08/10 - 77 -220 kW	**35-122081**	**24-178006**	спортивная подвеска; без электронн. регулирования аморт. Силы VA: Øa: 55 мм
B12 PK	**1.4 TSI, 1.4 TSI EcoFuel, 1.4 TSI MultiFuel** 08/10 - 90 -118 kW	**46-184429**	Наружный диаметр передней амортизационной стойки шасси 55 мм; без электронн. регулирования аморт. Силы; Обязанность, предусмотренная экспертизой VA: Глубина (экспертиза): 30 мм; Нагрузка оси до: 1070 кг HA: без регулируемой подвески; Глубина (экспертиза): 30 мм; Нагрузка оси до: 1130 кг
B12 PK	**1.4 TSI, 1.4 TSI EcoFuel, 1.4 TSI MultiFuel, 1.6 TDI, 1.8 TSI, 2.0 TDI, 2.0 TSI** 08/10 - 77 -155 kW	**46-184436**	Наружный диаметр передней амортизационной стойки шасси 55 мм; без электронн. регулирования аморт. Силы; Обязанность, предусмотренная экспертизой; с общим разрешением на эксплуатацию (ABE) VA: Глубина (экспертиза): 30 мм; Нагрузка оси до: 1180 кг HA: без регулируемой подвески; Глубина (экспертиза): 30 мм; Нагрузка оси до: 1130 кг
B12 PK	**2.0 TDI 4motion, 3.6 FSI 4motion** 08/10 - 103 -220 kW	**46-184443**	Наружный диаметр передней амортизационной стойки шасси 55 мм; без электронн. регулирования аморт. Силы; Обязанность, предусмотренная экспертизой; с общим разрешением на эксплуатацию (ABE) VA: Глубина (экспертиза): 30 мм; Нагрузка оси до: 1180 кг HA: без регулируемой подвески; Глубина (экспертиза): 30 мм; Нагрузка оси до: 1230 кг
B14	**1.4 TSI, 1.4 TSI EcoFuel, 1.4 TSI MultiFuel, 1.6 TDI, 1.8 TSI, 2.0 TDI, 2.0 TSI** 08/10 - 77 -155 kW	**47-127708**	Øa: 55 мм; DCC должно быть остановлено; Обязанность, предусмотренная экспертизой VA: Глубина (экспертиза): 30-50 мм; Нагрузка оси до: 1210 кг HA: Глубина (экспертиза): 30-50 мм; Нагрузка оси до: 1240 кг
B16 PSS10	**1.4 TSI, 1.4 TSI EcoFuel, 1.4 TSI MultiFuel, 1.6 TDI, 1.8 TSI, 2.0 TDI, 2.0 TSI** 08/10 - 77 -155 kW	**48-135245**	Øa: 55 мм; DCC должно быть остановлено; Обязанность, предусмотренная экспертизой VA: Глубина (экспертиза): 30-50 мм; Нагрузка оси до: 1210 кг HA: Глубина (экспертиза): 30-50 мм; Нагрузка оси до: 1250 кг

V

Пригодны для			
VW			
VW PASSAT Variant (365)			
B16 RC	**1.4 TSI, 1.4 TSI EcoFuel, 1.4 TSI MultiFuel, 1.6 TDI, 1.8 TSI, 2.0 TDI, 2.0 TSI** 08/10 - 77 -155 kW	**14-230615** iRC **49-196849**	Øa: 55 мм; DCC должно быть остановлено; тип модели: G07, G08, G09, G11; без рецензии TUV VA: Глубина (экспертиза): 20-40 мм; Нагрузка оси до: 1140 кг HA: Глубина (экспертиза): 20-40 мм; Нагрузка оси до: 1040 кг
VW PASSAT ALLTRACK (365)			
B1	**1.8 TSI, 2.0 TDI** 01/12 - 103 -118 kW	**12-224074**	**12-224081**	VA: с шариковым подшибником HA: без шарикового подшибника
B4	**1.8 TSI, 2.0 TDI** 01/12 - 103 -118 kW	**22-151056**	**19-151069**	стандартная подвеска; без электронн. регулирования аморт. Силы VA: Øa: 55 мм
B4	**1.8 TSI, 2.0 TDI** 01/12 - 103 -118 kW	**22-151070**	**19-151083**	спортивная подвеска; без электронн. регулирования аморт. Силы VA: Øa: 55 мм
B6 Sport	**1.8 TSI, 2.0 TDI** 01/12 - 103 -118 kW	**35-122074**	**24-172936**	без электронн. регулирования аморт. Силы VA: Øa: 55 мм
B8	**1.8 TSI, 2.0 TDI** 01/12 - 103 -118 kW	**35-122081**	**24-178006**	спортивная подвеска; без электронн. регулирования аморт. Силы VA: Øa: 55 мм
B12 PK	**1.8 TSI** 01/12 - 112 -118 kW	**46-184436**	Наружный диаметр передней амортизационной стойки шасси 55 мм; без электронн. регулирования аморт. Силы; Обязанность, предусмотренная экспертизой; с общим разрешением на эксплуатацию (ABE) VA: Глубина (экспертиза): 30 мм; Нагрузка оси до: 1180 кг HA: без регулируемой подвески; Глубина (экспертиза): 30 мм; Нагрузка оси до: 1130 кг
B12 PK	**2.0 TDI** 01/12 - 103 kW	**46-184436**	Наружный диаметр передней амортизационной стойки шасси 55 мм; без электронн. регулирования аморт. Силы; Обязанность, предусмотренная экспертизой; с общим разрешением на эксплуатацию (ABE) VA: Глубина (экспертиза): 30 мм; Нагрузка оси до: 1180 кг HA: без регулируемой подвески; Глубина (экспертиза): 30 мм; Нагрузка оси до: 1130 кг
B12 PK	**2.0 TDI 4motion** 01/12 - 103 -130 kW	**46-184443**	Наружный диаметр передней амортизационной стойки шасси 55 мм; без электронн. регулирования аморт. Силы; Обязанность, предусмотренная экспертизой; с общим разрешением на эксплуатацию (ABE) VA: Глубина (экспертиза): 30 мм; Нагрузка оси до: 1180 кг HA: без регулируемой подвески; Глубина (экспертиза): 30 мм; Нагрузка оси до: 1230 кг
B14	**1.8 TSI, 2.0 TDI** 01/12 - 103 -118 kW	**47-127708**	Øa: 55 мм; DCC должно быть остановлено; Обязанность, предусмотренная экспертизой VA: Глубина (экспертиза): 30-50 мм; Нагрузка оси до: 1210 кг HA: Глубина (экспертиза): 30-50 мм; Нагрузка оси до: 1240 кг
B16 PSS10	**1.8 TSI, 2.0 TDI** 01/12 - 103 -118 kW	**48-135245**	Øa: 55 мм; DCC должно быть остановлено; Обязанность, предусмотренная экспертизой VA: Глубина (экспертиза): 30-50 мм; Нагрузка оси до: 1210 кг HA: Глубина (экспертиза): 30-50 мм; Нагрузка оси до: 1250 кг
B16 RC	**1.8 TSI, 2.0 TDI** 01/12 - 103 -118 kW	**14-230615** iRC **49-196849**	Øa: 55 мм; DCC должно быть остановлено; тип модели: G07, G08, G09, G11; без рецензии TUV VA: Глубина (экспертиза): 20-40 мм; Нагрузка оси до: 1140 кг HA: Глубина (экспертиза): 20-40 мм; Нагрузка оси до: 1040 кг
VW CC (358)			
B1	**1.4 TSI, 1.8 TSI, 2.0 TDI, 2.0 TDI 4motion, 2.0 TSI, 3.6 FSI 4motion** 11/11 - 100 -220 kW	**12-224074**	**12-226535**	VA: с шариковым подшибником HA: без шарикового подшибника; без электронн. регулирования аморт. Силы

V

Пригодны для				
VW				
VW CC (358)				
B4	**1.4 TSI, 1.8 TSI, 2.0 TDI, 2.0 TDI 4motion, 2.0 TSI, 3.6 FSI 4motion** 11/11 - 100 -220 kW	**22-151056**	**19-151069**	стандартная подвеска; без электронн. регулирования аморт. Силы VA: Øa: 55 мм
B4	**1.4 TSI, 1.8 TSI, 2.0 TDI, 2.0 TDI 4motion, 2.0 TSI, 3.6 FSI 4motion** 11/11 - 100 -220 kW	**22-151070**	**19-151083**	спортивная подвеска; без электронн. регулирования аморт. Силы VA: Øa: 55 мм
B6 Sport	**1.4 TSI, 1.8 TSI, 2.0 TDI, 2.0 TDI 4motion, 2.0 TSI, 3.6 FSI 4motion** 11/11 - 100 -220 kW	**35-122074**	**24-172936**	стандартная подвеска; без электронн. регулирования аморт. Силы VA: Øa: 55 мм
B8	**1.4 TSI, 1.8 TSI, 2.0 TDI, 2.0 TDI 4motion, 2.0 TSI, 3.6 FSI 4motion** 11/11 - 100 -220 kW	**35-122081**	**24-178006**	VA: Øa: 55 мм
B14	**1.4 TSI, 1.8 TSI, 2.0 TDI, 2.0 TDI 4motion, 2.0 TSI, 3.6 FSI 4motion** 11/11 - 100 -220 kW	**47-127708**		Øa: 55 мм; DCC должно быть остановлено; Обязанность, предусмотренная экспертизой VA: Глубина (экспертиза): 30-50 мм; Нагрузка оси до: 1210 кг HA: Глубина (экспертиза): 30-50 мм; Нагрузка оси до: 1250 кг
B16 PSS10	**1.4 TSI, 1.8 TSI, 2.0 TDI, 2.0 TDI 4motion, 2.0 TSI, 3.6 FSI 4motion** 11/11 - 100 -220 kW	**48-135245**		Øa: 55 мм; DCC должно быть остановлено; Обязанность, предусмотренная экспертизой VA: Глубина (экспертиза): 30-50 мм; Нагрузка оси до: 1210 кг HA: Глубина (экспертиза): 30-50 мм; Нагрузка оси до: 1250 кг
B16 RC	**1.4 TSI, 1.8 TSI, 2.0 TDI, 2.0 TDI 4motion, 2.0 TSI** 11/11 - 100 -155 kW	**14-230615** iRC **49-196849**		Øa: 55 мм; DCC должно быть остановлено; тип модели: G07, G08, G09, G11; без рецензии TUV VA: Глубина (экспертиза): 20-40 мм; Нагрузка оси до: 1140 кг HA: Глубина (экспертиза): 20-40 мм; Нагрузка оси до: 1040 кг
VW POLO (86)				
B1	**0.8, 0.9, 1.1, 1.3** 03/75 - 09/81 25 -44 kW	**12-117383**		
B3	**0.8, 0.9, 1.1, 1.3** 03/75 - 09/81 25 -44 kW	*36-134151*	**36-225989**	стандартная подвеска
B4	**0.8, 0.9, 1.1, 1.3** 03/75 - 09/81 25 -44 kW	**21-030345**	**19-019642** **11-101390** SP	
B6 Sport	**0.8, 0.9, 1.1, 1.3** 03/75 - 09/81 25 -44 kW	**34-000175**	**24-181495** **11-101390** SP	
B8	**0.8, 0.9, 1.1, 1.3** 03/75 - 09/81 25 -44 kW	**34-030011**	**24-016193** **11-101390** SP	
VW POLO (86C, 80)				
B1	**0.9, 1.0, 1.0 KAT, 1.1, 1.3, 1.3 D, 1.3 KAT, 1.4 D** 10/81 - 09/94 29 -56 kW	**12-117383**		
B3	**0.9, 1.0, 1.0 KAT, 1.1, 1.3, 1.3 KAT** 10/81 - 09/94 29 -44 kW	*36-130948*	**36-225989**	стандартная подвеска
B3	**1.3, 1.3 KAT** 09/82 - 03/91 55 -56 kW		**36-225989**	стандартная подвеска
B4	**0.9, 1.0, 1.0 KAT, 1.1, 1.3, 1.3 D, 1.3 KAT, 1.4 D** 10/81 - 09/94 29 -56 kW	**21-030345**	**19-019642** **11-101390** SP	
B6 Sport	**0.9, 1.0, 1.0 KAT, 1.1, 1.3, 1.3 D, 1.3 KAT, 1.4 D** 10/81 - 09/94 29 -56 kW	**34-000175**	**24-181495** **11-101390** SP	

V

Пригодны для			
VW			
VW POLO (86C, 80)			
B8	**0.9, 1.0, 1.0 KAT, 1.1, 1.3, 1.3 D, 1.3 KAT, 1.4 D** 10/81 - 09/94 29 -56 kW	**34-030011**	**24-016193** **11-101390** SP
B12 PK	**0.9, 1.0, 1.0 KAT, 1.1, 1.3, 1.3 D, 1.3 KAT, 1.4 D** 10/81 - 09/94 29 -56 kW	**46-192189**	Обязанность, предусмотренная экспертизой VA: Глубина (экспертиза): 30-40 мм; Нагрузка оси до: 640 кг HA: Глубина (экспертиза): 30-35 мм; Нагрузка оси до: 630 кг
VW POLO CLASSIC (86C, 80)			
B1	**1.0, 1.3, 1.3 D, 1.3 KAT, 1.4 D** 01/85 - 09/94 29 -40 kW	**12-117383**	
B3	**1.0, 1.3, 1.3 KAT** 01/85 - 09/94 29 -40 kW	*36-130948*	**36-225989**	стандартная подвеска
B4	**1.0, 1.3, 1.3 D, 1.3 KAT, 1.4 D** 01/85 - 09/94 29 -40 kW	**21-030345**	**19-019642** **11-101390** SP
B6 Sport	**1.0, 1.3, 1.3 D, 1.3 KAT, 1.4 D** 01/85 - 09/94 29 -40 kW	**34-000175**	**24-181495** **11-101390** SP
B8	**1.0, 1.3, 1.3 D, 1.3 KAT, 1.4 D** 01/85 - 09/94 29 -40 kW	**34-030011**	**24-016193** **11-101390** SP
B12 PK	**1.0, 1.3, 1.3 D, 1.3 KAT, 1.4 D** 01/85 - 09/94 29 -40 kW	**46-192189**	Обязанность, предусмотренная экспертизой VA: Глубина (экспертиза): 30-40 мм; Нагрузка оси до: 640 кг HA: Глубина (экспертиза): 30-35 мм; Нагрузка оси до: 630 кг
VW POLO купе (86C, 80)			
B1	**1.0, 1.0 KAT, 1.1, 1.3, 1.3 D, 1.3 KAT, 1.4 D** 10/81 - 09/94 29 -57 kW	**12-117383**	
B3	**1.0, 1.0 KAT, 1.1, 1.3, 1.3 KAT** 10/81 - 08/94 29 -44 kW	*36-130948*	**36-225989**	стандартная подвеска
B3	**1.3, 1.3 KAT** 09/82 - 09/94 55 -57 kW		**36-225989**	стандартная подвеска
B4	**1.0, 1.0 KAT, 1.1, 1.3, 1.3 D, 1.3 KAT, 1.4 D** 10/81 - 09/94 29 -57 kW	**21-030345**	**19-019642** **11-101390** SP
B6 Sport	**1.0, 1.0 KAT, 1.1, 1.3, 1.3 D, 1.3 G40, 1.3 KAT, 1.4 D** 10/81 - 09/94 29 -85 kW	**34-000175**	**24-181495** **11-101390** SP
B8	**1.0, 1.0 KAT, 1.1, 1.3, 1.3 D, 1.3 G40, 1.3 KAT, 1.4 D** 10/81 - 09/94 29 -85 kW	**34-030011**	**24-016193** **11-101390** SP
B12 PK	**1.0, 1.0 KAT, 1.1, 1.3, 1.3 D, 1.3 G40, 1.3 KAT, 1.4 D** 10/81 - 09/94 29 -85 kW	**46-192189**	Обязанность, предусмотренная экспертизой VA: Глубина (экспертиза): 30-40 мм; Нагрузка оси до: 640 кг HA: Глубина (экспертиза): 30-35 мм; Нагрузка оси до: 630 кг
VW POLO фургон (86CF)			
B1	**1.0, 1.3, 1.4 D** 08/92 - 07/94 33 -40 kW	**12-117383**	
B3	**1.0, 1.3, 1.4 D** 08/92 - 07/94 33 -40 kW	*36-130948*	**36-225989**	стандартная подвеска

V

Пригодны для			
VW			
VW POLO фургон (86CF)			
B4	**1.0, 1.3, 1.4 D** 08/92 - 07/94 33 -40 kW	**21-030345**	**19-019642** **11-101390** SP
VW POLO (6N1)			
B1	**1.7 SDI, 100 1.4 16V, 120 1.6 16V GTI, 45 1.0, 50 1.0, 55 1.3, 55 1.4, 60 1.4, 60 1.7 SDI, 64 1.9 D, 64 1.9 SDI, 75 1.6** 10/94 - 10/99 33 -88 kW	**12-116959**	**12-117239**	VA: с шариковым подшибником HA: без шарикового подшибника
B2	**1.7 SDI, 100 1.4 16V, 45 1.0, 50 1.0, 55 1.3, 55 1.4, 60 1.4, 60 1.7 SDI, 64 1.9 D, 64 1.9 SDI, 75 1.6** 10/94 - 10/99 33 -74 kW	**17-104029** **11-101291** SP	**15-104311** **11-106470** SP	
B3	**1.7 SDI, 100 1.4 16V, 120 1.6 16V GTI, 45 1.0, 50 1.0, 55 1.3, 55 1.4, 60 1.4, 60 1.7 SDI, 64 1.9 D, 64 1.9 SDI, 75 1.6** 10/94 - 10/99 33 -88 kW	**37-131425**	**36-130900**	стандартная подвеска
B4	**1.7 SDI, 100 1.4 16V, 45 1.0, 50 1.0, 55 1.3, 55 1.4, 60 1.4, 60 1.7 SDI, 64 1.9 D, 64 1.9 SDI, 75 1.6** 10/94 - 10/99 33 -74 kW	**22-045010** **11-101291** SP	**19-128863** **11-106470** SP	
B6 Sport	**1.7 SDI, 100 1.4 16V, 120 1.6 16V GTI, 45 1.0, 50 1.0, 55 1.3, 55 1.4, 60 1.4, 60 1.7 SDI, 64 1.9 D, 64 1.9 SDI, 75 1.6** 10/94 - 10/99 33 -88 kW	**22-041371** **11-101291** SP	**24-021227** **11-106470** SP	
B8	**1.7 SDI, 100 1.4 16V, 120 1.6 16V GTI, 45 1.0, 50 1.0, 55 1.3, 55 1.4, 60 1.4, 60 1.7 SDI, 64 1.9 D, 64 1.9 SDI, 75 1.6** 10/94 - 10/99 33 -88 kW	**22-041364** **11-101291** SP	**24-021197** **11-106470** SP	
B10	**100 1.4 16V, 120 1.6 16V GTI** 04/96 - 10/99 74 -88 kW	*46-111999*		Обязанность, предусмотренная экспертизой VA: Глубина (экспертиза): 40 мм HA: Глубина (экспертиза): 20 мм
B10	**1.7 SDI, 45 1.0, 50 1.0, 55 1.3, 55 1.4, 60 1.4, 60 1.7 SDI, 64 1.9 D, 64 1.9 SDI, 75 1.6** 10/94 - 10/99 33 -55 kW	*46-111999*		Обязанность, предусмотренная экспертизой VA: Глубина (экспертиза): 60 мм HA: Глубина (экспертиза): 40 мм
B12 PK	**1.7 SDI, 100 1.4 16V, 120 1.6 16V GTI, 45 1.0, 50 1.0, 55 1.3, 55 1.4, 60 1.4, 60 1.7 SDI, 64 1.9 D, 64 1.9 SDI, 75 1.6** 10/94 - 10/99 33 -88 kW	**46-190789**		Обязанность, предусмотренная экспертизой VA: Глубина (экспертиза): 30 мм; Нагрузка оси до: 820 кг HA: Глубина (экспертиза): 30 мм; Нагрузка оси до: 750 кг
B12 SL	**1.7 SDI, 100 1.4 16V, 120 1.6 16V GTI, 45 1.0, 50 1.0, 55 1.3, 55 1.4, 60 1.4, 60 1.7 SDI, 64 1.9 D, 64 1.9 SDI, 75 1.6** 10/94 - 10/99 33 -88 kW	**46-190765**		Обязанность, предусмотренная экспертизой VA: Глубина (экспертиза): 45-50 мм; Нагрузка оси до: 800 кг HA: Глубина (экспертиза): 30-35 мм; Нагрузка оси до: 750 кг
B14	**1.7 SDI, 100 1.4 16V, 120 1.6 16V GTI, 45 1.0, 50 1.0, 55 1.3, 55 1.4, 60 1.4, 60 1.7 SDI, 64 1.9 D, 64 1.9 SDI, 75 1.6** 10/94 - 10/99 33 -88 kW	**47-080720**		Обязанность, предусмотренная экспертизой VA: Глубина (экспертиза): 30-50 мм; Нагрузка оси до: 870 кг HA: Глубина (экспертиза): 20-40 мм; Нагрузка оси до: 780 кг
B16 PSS9	**1.7 SDI, 100 1.4 16V, 120 1.6 16V GTI, 45 1.0, 50 1.0, 55 1.3, 55 1.4, 60 1.4, 60 1.7 SDI, 64 1.9 D, 64 1.9 SDI, 75 1.6** 10/94 - 10/99 33 -88 kW	**48-080736**		Обязанность, предусмотренная экспертизой VA: Глубина (экспертиза): 30-50 мм; Нагрузка оси до: 870 кг HA: Глубина (экспертиза): 20-40 мм; Нагрузка оси до: 780 кг
VW POLO фургон (6NF)			
B2	**1.0, 1.4, 1.7 SDI, 1.9 D, 1.9 SDI** 10/94 - 12/99 33 -47 kW	**17-104029** **11-101307** SP	**15-106384**	
B3	**1.0, 1.4, 1.7 SDI, 1.9 D, 1.9 SDI** 10/94 - 10/99 33 -47 kW	**37-131425**	**36-130900**	стандартная подвеска

V

Пригодны для			
VW			
VW POLO фургон (6NF)			
B4	**1.0, 1.4, 1.7 SDI, 1.9 D, 1.9 SDI** 10/94 - 12/99 33 -47 kW	**22-044761** **11-101307** SP	**19-106397**
VW POLO CLASSIC (6KV2)			
B1	**1.0, 1.4, 1.6, 1.8, 1.8 Hybrid, 1.9 SDI, 100 1.6, 110 1.9 TDI, 2.0, 54 1.4, 57 1.7 SDI, 60 1.4, 64 1,9 D, 64 1.9 SDI, 68 1.9 SDI, 75 1.4 16V, 75 1.6, 90 1.8, 90 1.9 TDI** 11/95 - 07/05 37 -85 kW	**12-117659**	**12-117239**	VA: с шариковым подшибником HA: без шарикового подшибника
B2	**1.0, 1.4, 1.6, 1.8, 1.8 Hybrid, 1.9 SDI, 100 1.6, 110 1.9 TDI, 2.0, 54 1.4, 57 1.7 SDI, 60 1.4, 64 1,9 D, 64 1.9 SDI, 68 1.9 SDI, 75 1.4 16V, 75 1.6, 90 1.8, 90 1.9 TDI** 11/95 - 07/05 37 -85 kW	**17-107150** **11-101291** SP	**15-104311** **11-106487** SP	
B3	**1.0, 1.4, 1.6, 100 1.6, 54 1.4, 60 1.4, 75 1.6** 11/95 - 10/99 37 -74 kW	**37-131425**	**36-134083**	стандартная подвеска
B3	**1.0, 1.4, 1.6, 100 1.6, 54 1.4, 60 1.4, 75 1.6** 11/95 - 09/99 37 -74 kW		**36-134106**	стандартная подвеска; Усиленное оснащение .
B3	**1.0, 1.4, 1.6, 100 1.6, 60 1.4, 75 1.4 16V, 75 1.6** 10/99 - 07/02 37 -74 kW	**36-197965**	**36-134083**	стандартная подвеска
B3	**1.4, 1.6, 1.8, 1.8 Hybrid, 1.9 SDI, 100 1.6, 110 1.9 TDI, 2.0, 57 1.7 SDI, 60 1.4, 64 1,9 D, 64 1.9 SDI, 68 1.9 SDI, 75 1.4 16V, 75 1.6, 90 1.8, 90 1.9 TDI** 11/95 - 07/05 42 -85 kW		**36-203109**	стандартная подвеска; Усиленное оснащение .
B3	**1.8, 1.8 Hybrid, 2.0, 90 1.8** 05/96 - 09/99 66 -85 kW		**36-134083**	стандартная подвеска
B3	**1.8, 1.8 Hybrid, 2.0, 90 1.8** 10/99 - 07/05 66 -82 kW	**36-201884**	**36-134083**	стандартная подвеска
B3	**57 1.7 SDI** 07/97 - 09/99 42 kW	**36-203123**	**36-134083**	стандартная подвеска
B3	**57 1.7 SDI** 10/99 - 09/01 42 kW		**36-134083**	стандартная подвеска
B3	**57 1.7 SDI** 10/99 - 09/01 42 kW	**36-201884**		стандартная подвеска; Усиленное оснащение .
B3	**1.9 SDI, 64 1,9 D, 64 1.9 SDI** 12/95 - 09/99 47 -48 kW	**36-203130**	**36-134083**	стандартная подвеска
B3	**1.9 SDI, 68 1.9 SDI** 10/99 - 09/01 48 -50 kW	**36-197965**	**36-134083**	стандартная подвеска
B3	**110 1.9 TDI, 90 1.9 TDI** 09/96 - 09/99 66 -81 kW	**36-203130**	**36-134083**	стандартная подвеска
B3	**110 1.9 TDI, 90 1.9 TDI** 10/99 - 09/01 66 -81 kW	**36-201884**	**36-134083**	стандартная подвеска
B4	**1.0, 1.4, 1.6, 1.8, 1.8 Hybrid, 1.9 SDI, 100 1.6, 110 1.9 TDI, 2.0, 54 1.4, 57 1.7 SDI, 60 1.4, 64 1,9 D, 64 1.9 SDI, 68 1.9 SDI, 75 1.4 16V, 75 1.6, 90 1.8, 90 1.9 TDI** 11/95 - 07/05 37 -85 kW	**22-045027** **11-101291** SP	**19-028484** **11-106487** SP	

V

Пригодны для			
VW			
VW POLO CLASSIC (6KV2)			
B6 Sport	**1.0, 1.4, 1.6, 1.8, 1.8 Hybrid, 1.9 SDI, 100 1.6, 110 1.9 TDI, 2.0, 54 1.4, 57 1.7 SDI, 60 1.4, 64 1,9 D, 64 1.9 SDI, 68 1.9 SDI, 75 1.4 16V, 75 1.6, 90 1.8, 90 1.9 TDI** 11/95 - 07/05 37 -85 kW	**22-041371** **11-101291** SP	**24-021227** **11-106470** SP
B8	**1.0, 100 1.6, 110 1.9 TDI, 54 1.4, 57 1.7 SDI, 60 1.4, 64 1,9 D, 64 1.9 SDI, 68 1.9 SDI, 75 1.4 16V, 75 1.6, 90 1.8, 90 1.9 TDI** 11/95 - 12/01 37 -81 kW	**22-041364** **11-101291** SP	**24-021197** **11-106470** SP
B12 PK	**1.4, 1.6, 1.8, 100 1.6, 2.0, 54 1.4, 60 1.4, 75 1.4 16V, 75 1.6, 90 1.8** 11/95 - 07/05 40 -85 kW	**46-190819**	Обязанность, предусмотренная экспертизой VA: Глубина (экспертиза): 30 мм; Нагрузка оси до: 865 кг HA: Глубина (экспертиза): 30 мм; Нагрузка оси до: 790 кг
B12 PK	**1.9 SDI, 110 1.9 TDI, 57 1.7 SDI, 64 1,9 D, 64 1.9 SDI, 68 1.9 SDI, 90 1.9 TDI** 12/95 - 09/01 42 -81 kW	**46-190840**	Обязанность, предусмотренная экспертизой VA: Глубина (экспертиза): 30 мм; Нагрузка оси до: 900 кг HA: Глубина (экспертиза): 30 мм; Нагрузка оси до: 790 кг
VW POLO Variant (6KV5)			
B1	**1.4, 1.4 16V, 1.6, 1.7 SDI, 1.8, 1.9 SDI, 1.9 TDI** 06/98 - 09/01 40 -81 kW	**12-117659**	**12-117239**	VA: с шариковым подшибником HA: без шарикового подшибника
B2	**1.4, 1.4 16V, 1.6, 1.7 SDI, 1.8, 1.9 SDI, 1.9 TDI** 06/98 - 09/01 40 -81 kW	**17-104029** **11-101291** SP	
B3	**1.4, 1.6** 05/97 - 09/99 40 -74 kW	**37-131425**	**36-134106**	стандартная подвеска
B3	**1.4, 1.4 16V, 1.6** 10/99 - 09/01 40 -74 kW	**36-197965**	**36-203109**	стандартная подвеска
B3	**1.4, 1.4 16V, 1.6, 1.7 SDI, 1.8, 1.9 SDI, 1.9 TDI** 10/99 - 09/01 40 -81 kW		**36-200825**	стандартная подвеска; Усиленное оснащение .
B3	**1.8, 1.9 TDI** 05/97 - 09/99 66 -81 kW	**36-203130**	**36-134106**	стандартная подвеска
B3	**1.8, 1.9 TDI** 10/99 - 09/01 66 -81 kW	**36-201884**	**36-203109**	стандартная подвеска
B3	**1.7 SDI** 08/97 - 09/99 42 kW	**36-203123**	**36-134106**	стандартная подвеска
B3	**1.7 SDI** 10/99 - 09/01 42 kW	**36-201884**	**36-203109**	стандартная подвеска
B3	**1.9 SDI** 06/97 - 09/99 47 kW	**36-203130**	**36-134106**	стандартная подвеска
B3	**1.9 SDI** 10/99 - 09/01 47 -50 kW	**36-197965**	**36-203109**	стандартная подвеска
B4	**1.4, 1.4 16V, 1.6, 1.7 SDI, 1.8, 1.9 SDI, 1.9 TDI** 06/98 - 09/01 40 -81 kW	**22-045010** **11-101291** SP	
B6 Sport	**1.4, 1.4 16V, 1.6, 1.7 SDI, 1.8, 1.9 SDI, 1.9 TDI** 06/98 - 09/01 40 -81 kW	**35-043911** **11-101291** SP	**24-026192** **11-101352** SP	

V

Пригодны для			
VW			
VW POLO Variant (6KV5)			
B8	**1.4, 1.4 16V, 1.6, 1.7 SDI, 1.8, 1.9 SDI, 1.9 TDI** 06/98 - 09/01 40 -81 kW	**35-043911** **24-026208** **11-101352** SP	
VW POLO (6N2)			
B1	**1.0, 1.4, 1.4 16V, 1.4 TDI, 1.6 16V GTI, 1.7 SDI, 1.9 D, 1.9 SDI** 10/99 - 12/00 37 -92 kW	**12-116959**	стандартная подвеска VA: с шариковым подшибником
B1	**1.0, 1.2, 1.4, 1.4 16V, 1.4 TDI, 1.6 16V GTI, 1.7 SDI, 1.9 D, 1.9 SDI** 01/01 - 10/01 37 -92 kW	**12-117741**	VA: без шарикового подшибника
B2	**1.0, 1.2, 1.4, 1.4 16V, 1.4 TDI, 1.7 SDI, 1.9 D, 1.9 SDI** 10/99 - 10/01 37 -74 kW	**17-106405** **11-101307** SP **15-104311** **11-106470** SP	
B3	**1.4, 1.4 16V** 10/99 - 09/01 40 -74 kW	**37-131401**	**36-130900**	стандартная подвеска
B3	**1.4 TDI, 1.7 SDI, 1.9 D, 1.9 SDI** 10/99 - 09/01 44 -66 kW	**37-131418**	**36-130900**	стандартная подвеска
B4	**1.0, 1.2, 1.4, 1.4 16V, 1.4 TDI, 1.7 SDI, 1.9 D, 1.9 SDI** 10/99 - 10/01 37 -74 kW	**22-044761** **11-101307** SP **19-128863** **11-106470** SP	
B6 Sport	**1.0, 1.2, 1.4, 1.4 16V, 1.4 TDI, 1.6 16V GTI, 1.7 SDI, 1.9 D, 1.9 SDI** 10/99 - 10/01 37 -92 kW	**22-041371** **11-101307** SP **24-021227** **11-106470** SP	
B8	**1.0, 1.2, 1.4, 1.4 16V, 1.4 TDI, 1.6 16V GTI, 1.7 SDI, 1.9 D, 1.9 SDI** 10/99 - 10/01 37 -92 kW	**22-041364** **11-101307** SP **24-021197** **11-106470** SP	
B12 PK	**1.0, 1.2, 1.4, 1.4 16V** 10/99 - 10/01 37 -74 kW	**46-190802**	Обязанность, предусмотренная экспертизой VA: Глубина (экспертиза): 30 мм; Нагрузка оси до: 800 кг HA: Глубина (экспертиза): 30 мм; Нагрузка оси до: 780 кг
B12 PK	**1.4, 1.4 16V, 1.4 TDI, 1.6 16V GTI, 1.7 SDI, 1.9 D, 1.9 SDI** 10/99 - 09/01 40 -92 kW	**46-190796**	Обязанность, предусмотренная экспертизой VA: Глубина (экспертиза): 30 мм; Нагрузка оси до: 850 кг HA: Глубина (экспертиза): 30 мм; Нагрузка оси до: 780 кг
B12 SL	**1.0, 1.2, 1.4, 1.4 16V, 1.6 16V GTI** 10/99 - 10/01 37 -92 kW	**46-190772**	Обязанность, предусмотренная экспертизой VA: Глубина (экспертиза): 45-50 мм; Нагрузка оси до: 830 кг HA: Глубина (экспертиза): 30-35 мм; Нагрузка оси до: 780 кг
B14	**1.0, 1.2, 1.4, 1.4 16V, 1.4 TDI, 1.6 16V GTI, 1.7 SDI, 1.9 D, 1.9 SDI** 10/99 - 10/01 37 -92 kW	**47-081888**	Обязанность, предусмотренная экспертизой VA: Глубина (экспертиза): 30-50 мм; Нагрузка оси до: 900 кг HA: Глубина (экспертиза): 20-40 мм; Нагрузка оси до: 780 кг
B16 PSS9	**1.0, 1.2, 1.4, 1.4 16V, 1.4 TDI, 1.6 16V GTI, 1.7 SDI, 1.9 D, 1.9 SDI** 10/99 - 10/01 37 -92 kW	**48-081894**	Обязанность, предусмотренная экспертизой VA: Глубина (экспертиза): 30-50 мм; Нагрузка оси до: 900 кг HA: Глубина (экспертиза): 20-40 мм; Нагрузка оси до: 780 кг
VW POLO (9N_)			
B1	**1.2, 1.2 12V, 1.4, 1.4 16V, 1.4 FSI, 1.4 TDI, 1.6, 1.6 16V, 1.6 Flex, 1.8 GTI, 1.9 SDI, 1.9 TDI, 2.0, 2.0 Total Flex** 10/01 - 04/09 40 -110 kW	**12-224395**	VA: с шариковым подшибником; для заменяемого номера: G11/G12/G29/G30

V

Пригодны для				
VW				
VW POLO (9N_)				
B1	**1.2, 1.2 12V, 1.4, 1.4 16V, 1.4 FSI, 1.4 TDI, 1.6, 1.6 16V, 1.6 Flex, 1.8 GTI, 1.9 SDI, 1.9 TDI, 2.0, 2.0 Total Flex** 10/01 - 04/09 40 -110 kW	**12-225323**	**12-117079**	VA: с шариковым подшибником; кроме спортивной подвески; кроме исполнения для плохих дорог HA: без шарикового подшибника; Материал: резина/металл; Материал: алюминий
B3	**1.2, 1.2 12V** 10/01 - 11/09 40 -51 kW	**37-160692**	*36-160716*	стандартная подвеска
B3	**1.4, 1.4 16V, 1.4 FSI** 02/02 - 11/09 55 -74 kW	**37-160678**	*36-160716*	стандартная подвеска
B3	**1.4 TDI, 1.6 16V, 1.9 SDI, 1.9 TDI** 11/03 - 11/09 47 -96 kW	**37-160654**	*36-160716*	стандартная подвеска
B4	**1.2, 1.2 12V, 1.4, 1.4 16V, 1.4 FSI, 1.4 TDI, 1.6, 1.6 16V, 1.6 Flex, 1.9 SDI, 1.9 TDI, 2.0, 2.0 Total Flex** 10/01 - 04/09 40 -96 kW	**22-105813** **11-101321** SP	**19-109572** **11-115755** SP	стандартная подвеска; исполнение для плохих дорог; тип модели: G27;G11
B6 Sport	**1.2, 1.2 12V, 1.4, 1.4 16V, 1.4 FSI, 1.4 TDI, 1.6, 1.6 16V, 1.6 Flex, 1.9 SDI, 1.9 TDI, 2.0, 2.0 Total Flex** 10/01 - 04/09 40 -96 kW	**35-052173**	**24-067898** **11-106470** SP	стандартная подвеска; исполнение для плохих дорог; тип модели: G27;G11
B8	**1.2, 1.2 12V, 1.4, 1.4 16V, 1.4 FSI, 1.4 TDI, 1.6, 1.6 16V, 1.6 Flex, 1.8 GTI, 1.8 GTi Cup Edition, 1.9 SDI, 1.9 TDI, 2.0, 2.0 Total Flex** 10/01 - 04/09 40 -132 kW	**35-052180**	**24-067904** **11-106470** SP	спортивная подвеска; тип модели: G29;G30
B12 PK	**1.2, 1.2 12V, 1.4 16V, 1.4 FSI, 1.6, 1.6 16V, 1.6 Flex** 10/01 - 04/09 40 -77 kW	**46-183927**		тип модели: G29,G30; Обязанность, предусмотренная экспертизой VA: Глубина (экспертиза): 30 мм; Нагрузка оси до: 870 кг HA: Глубина (экспертиза): 30 мм; Нагрузка оси до: 840 кг
B12 PK	**1.8 GTI, 1.8 GTi Cup Edition** 09/05 - 11/09 110 -132 kW	**46-183934**		тип модели: G29,G30; Обязанность, предусмотренная экспертизой VA: Глубина (экспертиза): 20 мм; Нагрузка оси до: 960 кг HA: Глубина (экспертиза): 20 мм; Нагрузка оси до: 840 кг
B12 PK	**1.4 TDI, 1.9 SDI, 1.9 TDI** 11/03 - 11/09 47 -96 kW	**46-183934**		тип модели: G29,G30; Обязанность, предусмотренная экспертизой VA: Глубина (экспертиза): 30 мм; Нагрузка оси до: 960 кг HA: Глубина (экспертиза): 30 мм; Нагрузка оси до: 840 кг
B12 SL	**1.2, 1.2 12V, 1.4 16V, 1.4 FSI, 1.6, 1.6 16V, 1.6 Flex** 10/01 - 04/09 40 -77 kW	**46-183736**		тип модели: G29,G30; Обязанность, предусмотренная экспертизой VA: Глубина (экспертиза): 45-50 мм; Нагрузка оси до: 870 кг HA: Глубина (экспертиза): 30-35 мм; Нагрузка оси до: 800 кг
B14	**1.2, 1.2 12V, 1.4, 1.4 16V, 1.4 FSI, 1.4 TDI, 1.6, 1.6 16V, 1.6 Flex, 1.9 SDI, 1.9 TDI, 2.0, 2.0 Total Flex** 10/01 - 04/09 40 -96 kW	**47-146914**		стандартная подвеска; Обязанность, предусмотренная экспертизой VA: Глубина (экспертиза): 30-50 мм; Нагрузка оси до: 960 кг HA: Глубина (экспертиза): 30-45 мм; Нагрузка оси до: 835 кг
B14	**1.2, 1.2 12V, 1.4, 1.4 16V, 1.4 FSI, 1.4 TDI, 1.6, 1.6 16V, 1.6 Flex, 1.9 SDI, 1.9 TDI, 2.0, 2.0 Total Flex** 10/01 - 04/09 40 -96 kW	**47-146914**		исполнение для плохих дорог; тип модели: Cross, Fun; Обязанность, предусмотренная экспертизой VA: Глубина (экспертиза): 45-65 мм; Нагрузка оси до: 960 кг HA: Глубина (экспертиза): 45-60 мм; Нагрузка оси до: 835 кг
B14	**1.2, 1.2 12V, 1.4, 1.4 16V, 1.4 FSI, 1.4 TDI, 1.6, 1.6 16V, 1.6 Flex, 1.8 GTI, 1.8 GTi Cup Edition, 1.9 SDI, 1.9 TDI, 2.0, 2.0 Total Flex** 10/01 - 04/09 40 -132 kW	**47-146914**		спортивная подвеска; Обязанность, предусмотренная экспертизой VA: Глубина (экспертиза): 15-35 мм; Нагрузка оси до: 960 кг HA: Глубина (экспертиза): 15-30 мм; Нагрузка оси до: 835 кг

Пригодны для			
VW			
VW POLO (9N_)			
B16 PSS9	**1.2, 1.2 12V, 1.4, 1.4 16V, 1.4 FSI, 1.4 TDI, 1.6, 1.6 16V, 1.6 Flex, 1.9 SDI, 1.9 TDI, 2.0, 2.0 Total Flex** 10/01 - 04/09 40 -96 kW	**48-146852**	стандартная подвеска; Обязанность, предусмотренная экспертизой VA: Глубина (экспертиза): 30-50 мм; Нагрузка оси до: 960 кг HA: Глубина (экспертиза): 30-45 мм; Нагрузка оси до: 835 кг
B16 PSS9	**1.2, 1.2 12V, 1.4, 1.4 16V, 1.4 FSI, 1.4 TDI, 1.6, 1.6 16V, 1.6 Flex, 1.8 GTI, 1.8 GTi Cup Edition, 1.9 SDI, 1.9 TDI, 2.0, 2.0 Total Flex** 10/01 - 04/09 40 -132 kW	**48-146852**	спортивная подвеска; Обязанность, предусмотренная экспертизой VA: Глубина (экспертиза): 15-35 мм; Нагрузка оси до: 960 кг HA: Глубина (экспертиза): 15-30 мм; Нагрузка оси до: 835 кг
B16 PSS9	**1.2, 1.2 12V, 1.4, 1.4 16V, 1.4 FSI, 1.4 TDI, 1.6, 1.6 16V, 1.6 Flex, 1.9 SDI, 1.9 TDI, 2.0, 2.0 Total Flex** 10/01 - 04/09 40 -96 kW	**48-146852**	исполнение для плохих дорог; тип модели: Cross; Fun; Обязанность, предусмотренная экспертизой VA: Глубина (экспертиза): 45-65 мм; Нагрузка оси до: 960 кг HA: Глубина (экспертиза): 45-60 мм; Нагрузка оси до: 835 кг

VW POLO седан				
B1	**1.4, 1.4 TDI, 1.9 SDI** 09/02 - 47 -74 kW	**12-224395**	**12-117079**	VA: с шариковым подшибником; исполнение для плохих дорог; для заменяемого номера: G16 HA: без шарикового подшибника; Материал: резина/металл; Материал: алюминий
B1	**1.4, 1.4 TDI, 1.9 SDI** 09/02 - 47 -74 kW	**12-225323**	**12-117079**	VA: с шариковым подшибником; кроме спортивной подвески HA: без шарикового подшибника; Материал: резина/металл; Материал: алюминий
B3	**1.4** 07/03 - 55 -74 kW	**37-160692**	*36-160716*	стандартная подвеска
B4	**1.0, 1.4, 1.4 TDI, 1.6, 1.9 SDI, 1.9 TDi, 2.0** 09/02 - 47 -85 kW	**22-105813** **11-101321** SP	**19-109589** **11-106470** SP	
B6 Sport	**1.0, 1.4, 1.4 TDI, 1.6, 1.9 SDI, 1.9 TDi, 2.0** 09/02 - 47 -85 kW	**35-052173**	**24-067898** **11-106470** SP	
B8	**1.0, 1.4, 1.4 TDI, 1.6, 1.9 SDI, 1.9 TDi, 2.0** 09/02 - 47 -85 kW	**35-052180**	**24-067904** **11-106470** SP	
B12 PK	**1.4** 07/03 - 55 -74 kW	**46-183927**		Обязанность, предусмотренная экспертизой; механическая КПП VA: Глубина (экспертиза): 30 мм; Нагрузка оси до: 870 кг HA: Глубина (экспертиза): 30 мм; Нагрузка оси до: 840 кг
B12 PK	**1.4 TDI, 1.9 SDI** 09/02 - 47 -55 kW	**46-183934**		Обязанность, предусмотренная экспертизой VA: Глубина (экспертиза): 30 мм; Нагрузка оси до: 960 кг HA: Глубина (экспертиза): 30 мм; Нагрузка оси до: 840 кг
B14	**1.0, 1.4, 1.4 TDI, 1.6, 1.9 SDI, 1.9 TDi, 2.0** 09/02 - 47 -85 kW	**47-146914**		Обязанность, предусмотренная экспертизой VA: Глубина (экспертиза): 30-50 мм; Нагрузка оси до: 960 кг HA: Глубина (экспертиза): 30-45 мм; Нагрузка оси до: 900 кг
B16 PSS9	**1.0, 1.4, 1.4 TDI, 1.6, 1.9 SDI, 1.9 TDi, 2.0** 09/02 - 47 -85 kW	**48-146852**		Обязанность, предусмотренная экспертизой VA: Глубина (экспертиза): 30-50 мм; Нагрузка оси до: 960 кг HA: Глубина (экспертиза): 30-45 мм; Нагрузка оси до: 835 кг

VW POLO (6R_)				
B1	**1.2, 1.2 TDI, 1.2 TSI, 1.6 TDI** 06/09 - 44 -77 kW	**12-116966**	**12-226429**	VA: с шариковым подшибником HA: 08/10 ->; для заменяемого номера: 1JP/1JS
B1	**1.4, 1.4 BiFuel, 1.4 TSI, 1.6** 06/09 - 55 -103 kW	**12-116966**	**12-226429**	Код двигателя: CGGB VA: с шариковым подшибником HA: 08/01 ->; для заменяемого номера: 1JP/1JS

Пригодны для			
VW			
VW POLO (6R_)			
B1	**1.4 GTI** 05/10 - 132 kW	**12-116966**	**12-226429**	VA: с шариковым подшибником HA: 08/10 ->; для заменяемого номера: 1JK
B1	**1.6 BiFuel** 01/11 - 60 kW		**12-226429**	HA: для заменяемого номера: 1JP/1JS
B3	**1.2, 1.2 TDI, 1.4, 1.4 BiFuel, 1.6 TDI** 06/09 - 44 -77 kW		**36-233571**	
B4	**1.2, 1.2 TDI, 1.2 TSI, 1.4, 1.4 BiFuel, 1.4 TSI, 1.6, 1.6 BiFuel, 1.6 TDI** 06/09 - 44 -103 kW	**22-183705**	**19-109572**	
B6 Sport	**1.2, 1.2 TDI, 1.2 TSI, 1.4, 1.4 BiFuel, 1.4 TSI, 1.6, 1.6 BiFuel, 1.6 TDI** 06/09 - 44 -103 kW	**35-168560**	**24-067898**	
B8	**1.2, 1.2 TDI, 1.2 TSI, 1.4, 1.4 BiFuel, 1.4 TSI, 1.6, 1.6 BiFuel, 1.6 TDI** 06/09 - 44 -103 kW	**35-168577**	**24-067904**	
B8	**1.4 GTI** 05/10 - 132 kW	**35-168577**	**24-067904**	
B12 PK	**1.2, 1.4, 1.4 TSI, 1.6** 06/09 - 44 -103 kW	**46-184450**		Обязанность, предусмотренная экспертизой VA: Глубина (экспертиза): 25 мм; Нагрузка оси до: 860 кг HA: Глубина (экспертиза): 30 мм; Нагрузка оси до: 820 кг
B12 PK	**1.2 TSI** 06/09 - 63 -77 kW	**46-184450**		Обязанность, предусмотренная экспертизой; механическая КПП VA: Глубина (экспертиза): 25 мм; Нагрузка оси до: 860 кг HA: Глубина (экспертиза): 30 мм; Нагрузка оси до: 820 кг
B12 PK	**1.2 TSI** 06/09 - 63 -77 kW	**46-184467**		Обязанность, предусмотренная экспертизой; АКПП VA: Глубина (экспертиза): 25 мм; Нагрузка оси до: 940 кг HA: Глубина (экспертиза): 30 мм; Нагрузка оси до: 820 кг
B12 PK	**1.4 GTI** 05/10 - 132 kW	**46-184467**		Обязанность, предусмотренная экспертизой VA: Глубина (экспертиза): 15 мм; Нагрузка оси до: 940 кг HA: Глубина (экспертиза): 20 мм; Нагрузка оси до: 820 кг
B12 PK	**1.2 TDI, 1.6 TDI** 06/09 - 55 -77 kW	**46-184467**		Обязанность, предусмотренная экспертизой VA: Глубина (экспертиза): 25 мм; Нагрузка оси до: 940 кг HA: Глубина (экспертиза): 30 мм; Нагрузка оси до: 820 кг
B14	**1.2, 1.2 TDI, 1.2 TSI, 1.4, 1.4 BiFuel, 1.4 TSI, 1.6, 1.6 BiFuel, 1.6 TDI** 06/09 - 44 -103 kW	**47-168091**		Обязанность, предусмотренная экспертизой VA: Глубина (экспертиза): 35-50 мм; Нагрузка оси до: 960 кг HA: Глубина (экспертиза): 30-45 мм; Нагрузка оси до: 800 кг
B14	**1.4 GTI** 05/10 - 132 kW	**47-168091**		Обязанность, предусмотренная экспертизой VA: Глубина (экспертиза): 20-35 мм; Нагрузка оси до: 960 кг HA: Глубина (экспертиза): 10-30 мм; Нагрузка оси до: 800 кг
B16 PSS9	**1.2, 1.2 TDI, 1.2 TSI, 1.4, 1.4 BiFuel, 1.4 TSI, 1.6, 1.6 BiFuel, 1.6 TDI** 06/09 - 44 -103 kW	**48-168229**		Обязанность, предусмотренная экспертизой VA: Глубина (экспертиза): 35-50 мм; Нагрузка оси до: 960 кг HA: Глубина (экспертиза): 30-45 мм; Нагрузка оси до: 800 кг
B16 PSS9	**1.4 GTI** 05/10 - 132 kW	**48-168229**		Обязанность, предусмотренная экспертизой VA: Глубина (экспертиза): 20-35 мм; Нагрузка оси до: 960 кг HA: Глубина (экспертиза): 10-30 мм; Нагрузка оси до: 800 кг

V

Пригодны для				
VW				
VW POLO седан				
B4	**1.4, 1.6, 1.6 TDI** 06/09 - 55 -77 kW	**22-105813** **11-101321** SP	**19-109589** **11-106470** SP	
B6 Sport	**1.4, 1.6, 1.6 TDI** 06/09 - 55 -77 kW	**35-052173**	**24-067898** **11-106470** SP	
B8	**1.4, 1.6, 1.6 TDI** 06/09 - 55 -77 kW	**35-052180**	**24-067904** **11-106470** SP	
VW QUANTUM				
B4	**1.8, 1.8 Hybrid, 1.8 Blcool, 2.0, 2.0 Hybrid** 04/85 - 08/94 66 -118 kW	**21-030406** **11-101307** SP	*19-019659* **11-101352** SP	стандартная подвеска VA: Øa: 50 мм
B6 Sport	**1.8, 1.8 Hybrid, 1.8 Blcool, 2.0, 2.0 Hybrid** 04/85 - 08/94 66 -118 kW	**34-030059**	**11-101352** SP	стандартная подвеска VA: Øa: 50 мм
VW QUANTUM				
B4	**1.6, 1.8, 1.8 Hybrid, 1.8 Blcool, 1.9 TD, 2.0, 2.0 Hybrid, 2.0 Blcool** 08/90 - 08/98 55 -92 kW	**21-030406** **11-101307** SP	*19-019659* **11-101352** SP	стандартная подвеска VA: Øa: 50 мм
B6 Sport	**1.6, 1.8, 1.8 Hybrid, 1.8 Blcool, 1.9 TD, 2.0, 2.0 Hybrid, 2.0 Blcool** CH-Nr. - 08/98 55 -92 kW	**34-030059**	**11-101352** SP	CH.Nr.: 312513031 ->; кроме исполнения для плохих дорог VA: Øa: 50 мм
VW SANTANA (32B)				
B1	**1.3, 1.3 CX, 1.6, 1.6 D, 1.6 TD, 1.8, 1.9, 2.0, 2.1** 08/81 - 12/83 40 -85 kW	**12-116768**		VA: с шариковым подшибником; Толщина 37 мм; Øi: 14 мм
B1	**1.3, 1.3 CX, 1.6, 1.6 D, 1.6 TD, 1.8, 1.9, 2.0, 2.1** 08/81 - 12/83 40 -85 kW	**12-117475**		VA: с шариковым подшибником; Толщина 41 мм; Øi: 14 мм; Материал: резина/металл
B2	**1.3, 1.6, 1.6 D, 1.6 TD, 1.8, 1.9, 2.1** 08/81 - 03/83 40 -85 kW	**16-031296** **11-101307** SP		-> CH.Nr.: 32-D-155 157 VA: Øa: 50 мм
B2	**1.3, 1.3 CX, 1.6, 1.6 D, 1.6 TD, 1.8, 1.9, 2.1** 04/83 - 12/83 40 -85 kW	**16-031296** **11-101307** SP	**15-069122** **11-101352** SP	CH.Nr.: 32-D-155 158 -> VA: Øa: 50 мм
B2	**1.6** 08/81 - 12/82 63 kW	**16-031296** **11-101307** SP		VA: Øa: 50 мм
B2	**2.0** 08/83 - 12/84 85 kW	**16-031296** **11-101307** SP	**15-069122** **11-101352** SP	VA: Øa: 50 мм
B3	**1.3, 1.3 CX, 1.6, 1.8** 08/82 - 12/84 44 -66 kW	*36-134298*	**36-234981**	стандартная подвеска
B3	**1.6 D, 1.6 TD, 1.9, 2.0, 2.1** 08/81 - 12/84 40 -85 kW	*36-134397*	**36-234981**	стандартная подвеска
B4	**1.3, 1.6, 1.6 D, 1.6 TD, 1.8, 1.9, 2.1** 08/81 - 03/83 40 -85 kW	**21-030406** **11-101307** SP	*19-019932* **11-101352** SP	-> CH.Nr.: 32-D-155 157 VA: Øa: 50 мм
B4	**1.3, 1.3 CX, 1.6, 1.6 D, 1.6 TD, 1.8, 1.9, 2.1** 04/83 - 12/83 40 -85 kW	**21-030406** **11-101307** SP	*19-019659* **11-101352** SP	CH.Nr.: 32-D-155 158 -> VA: Øa: 50 мм
B4	**1.6** 08/81 - 12/82 63 kW	**21-030406** **11-101307** SP	*19-019932* **11-101352** SP	VA: Øa: 50 мм
B4	**2.0** 08/83 - 12/84 85 kW	**21-030406** **11-101307** SP	*19-019659* **11-101352** SP	VA: Øa: 50 мм

V

Пригодны для				
VW				
VW SANTANA (32B)				
B6 Sport	**1.3, 1.3 CX, 1.6, 1.6 D, 1.6 TD, 1.8, 1.9, 2.0, 2.1** 08/81 - 12/83 40 -85 kW	**34-030059**	**11-101352** SP	VA: Øa: 50 мм
VW SANTANA				
B1	**1.8, 1.8 Alcohol, 1.8 GL, 2.0 Alcohol** 02/84 - 07/94 66 -118 kW	**12-116768**		VA: с шариковым подшибником; Толщина 37 мм; Øi: 14 мм
B1	**1.8, 1.8 Alcohol, 1.8 GL, 2.0 Alcohol** 02/84 - 07/94 66 -118 kW	**12-117475**		VA: с шариковым подшибником; Толщина 41 мм; Øi: 14 мм; Материал: резина/металл
B2	**1.8, 1.8 Alcohol, 1.8 GL, 2.0 Alcohol** 02/84 - 07/94 66 -118 kW	**16-031296** **11-101307** SP	**15-069122** **11-101352** SP	VA: Øa: 50 мм
B3	**1.8, 1.8 Alcohol, 1.8 GL, 2.0 Alcohol** 02/84 - 07/94 66 -118 kW	*36-134298*	**36-234981**	стандартная подвеска
B4	**1.8, 1.8 Alcohol, 1.8 GL, 2.0 Alcohol** 02/84 - 07/94 66 -118 kW	**21-030406** **11-101307** SP	*19-019659* **11-101352** SP	VA: Øa: 50 мм
B6 Sport	**1.8, 1.8 Alcohol, 1.8 GL, 2.0 Alcohol** 02/84 - 07/94 66 -118 kW	**34-030059**	**11-101352** SP	VA: Øa: 50 мм
VW SANTANA				
B2	**1.8** 01/95 - 63 kW		**15-062208** **11-101352** SP	стандартная подвеска
B2	**1.8, 1.8 GLS, 1.8 i, 2.0 GLS** 08/94 - 66 -82 kW		**15-062208** **11-101352** SP	стандартная подвеска
B4	**1.8, 1.8 GLS, 1.8 i, 2.0 GLS** 08/94 - 63 -82 kW	**22-045768** **11-101291** SP	**19-019949** **11-101352** SP	стандартная подвеска
B6 Sport	**1.8, 1.8 GLS, 1.8 i, 2.0 GLS** 08/94 - 63 -82 kW	**22-040589** **11-101291** SP	**24-015974** **11-101352** SP	
B8	**1.8, 1.8 GLS, 1.8 i, 2.0 GLS** 08/94 - 63 -82 kW	*22-043092* **11-101291** SP	*24-026017* **11-101352** SP	
VW SANTANA Variant				
B1	**1.8** 04/85 - 02/88 66 -71 kW	**12-117475**		VA: с шариковым подшибником; Толщина 41 мм; Øi: 14 мм; Материал: резина/металл
B1	**1.8** 04/85 - 02/88 66 -71 kW	**12-116768**		VA: с шариковым подшибником; Толщина 37 мм; Øi: 14 мм
B2	**1.8** 04/85 - 02/88 66 -71 kW	**16-031296** **11-101307** SP	**15-069122**	стандартная подвеска VA: Øa: 50 мм
B4	**1.8** 04/85 - 02/88 66 -71 kW	**21-030406** **11-101307** SP	*19-019659* **11-101352** SP	стандартная подвеска VA: Øa: 50 мм
B6 Sport	**1.8** 04/85 - 02/88 66 -71 kW	**34-030059**		кроме исполнения для плохих дорог VA: Øa: 50 мм
VW SANTANA Variant				
B1	**1.8** 03/88 - 07/93 66 -71 kW	**12-116775**		-> CH.Nr.: 31-P-026435 VA: Øi: 14 мм; Øa: 126 мм; Материал: резина/металл; с шариковым подшибником
B1	**1.8** 03/88 - 07/96 63 -72 kW	**12-117659**		VA: с шариковым подшибником

V

Пригодны для				
VW				
VW SANTANA Variant				
B2	**1.8** 03/88 - 07/93 66 -71 kW	**17-047166** **11-101291** SP	**15-062208** **11-101352** SP	-> CH.Nr.: 31-P-026 435; стандартная подвеска
B2	**1.8** 03/88 - 07/96 63 -72 kW	**17-105248** **11-101291** SP	**15-105257** **11-101352** SP	Только для машин с составной опорой (VW); исполнение для плохих дорог
B2	**1.8** 08/93 - 07/96 63 -72 kW		**15-062208** **11-101352** SP	CH.Nr.: 31-P-026 436 ->; Только для машин с составной опорой (VW); стандартная подвеска
B3	**1.8** 03/88 - 07/93 68 -71 kW	*36-130801*	**36-130795**	-> CH.Nr.: 31-P-026435; стандартная подвеска
B3	**1.8** 03/88 - 07/93 68 -71 kW		**36-130870**	-> CH.Nr.: 31-P-026435; стандартная подвеска; Усиленное оснащение .
B3	**1.8** 08/93 - 07/96 63 -72 kW	**36-130832**	**36-130917**	CH.Nr.: 31-P-026436 ->; стандартная подвеска
B4	**1.8** 03/88 - 07/93 66 -71 kW	**21-031502** **11-101291** SP	**19-019949** **11-101352** SP	-> CH.Nr.: 31-P-026 435; стандартная подвеска VA: Только для винтовых подвесок
B4	**1.8** 03/88 - 07/93 66 -71 kW	**22-041234** **11-101291** SP	**19-019949** **11-101352** SP	-> CH.Nr.: 31-P-026 435; стандартная подвеска
B4	**1.8** 03/88 - 07/96 63 -72 kW	**22-045768** **11-101291** SP	**19-019949** **11-101352** SP	Только для машин с составной опорой (VW); стандартная подвеска
B6 Sport	**1.8** 03/88 - 07/93 66 -71 kW	**22-004062** **11-101291** SP	**24-015974** **11-101352** SP	-> CH.Nr.: 31-P-026 435; Только для машин с цельной опорой (VW)
B6 Sport	**1.8** 03/88 - 07/96 63 -72 kW	**22-040589** **11-101291** SP	**24-015974** **11-101352** SP	Только для машин с составной опорой (VW)
B8	**1.8** 03/88 - 07/93 66 -71 kW	*22-043085* **11-101291** SP	*24-026017* **11-101352** SP	-> CH.Nr.: 31-P-026 435; Только для машин с цельной опорой (VW)
B8	**1.8** 03/88 - 07/96 63 -72 kW	*22-043092* **11-101291** SP	*24-026017* **11-101352** SP	Только для машин с составной опорой (VW)
VW SCIROCCO (53)				
B1	**1.1, 1.3, 1.5, 1.6** 02/74 - 07/80 37 -81 kW	**12-117369**		VA: Материал: резина/металл; с распорной втулкой
B3	**1.1, 1.3, 1.5, 1.6** 02/74 - 07/80 37 -81 kW		**36-155095**	стандартная подвеска
B4	**1.1, 1.3, 1.5, 1.6** 02/74 - 07/80 37 -81 kW	i.V. **21-030338**	**19-019550** **11-101345** SP	VA: Только для винтовых подвесок
B6 Sport	**1.1, 1.3, 1.5, 1.6** 02/74 - 07/80 37 -81 kW	i.V. **34-001370**	**24-008372**	VA: Только для винтовых подвесок
B8	**1.1, 1.3, 1.5, 1.6** 02/74 - 07/80 37 -81 kW	i.V. **34-001370**	**24-015141**	VA: Только для винтовых подвесок
B12 PK	**1.3, 1.5, 1.6** 06/76 - 07/80 44 -81 kW	**46-189868**		Только для винтовых подвесок; Обязанность, предусмотренная экспертизой VA: Глубина (экспертиза): 30-40 мм; Нагрузка оси до: 785 кг HA: Глубина (экспертиза): 30 мм; Нагрузка оси до: 630 кг
MS	**1.1, 1.3, 1.5, 1.6** 02/74 - 07/80 37 -81 kW		*24-008341*	тип модели: Race Gruppe N HA: Параметр: 200/73
MS	**1.1, 1.3, 1.5, 1.6** 02/74 - 07/80 37 -81 kW	**34-184530**	*24-008341*	тип модели: Race Gruppe N VA: Параметр: 250/73; Только для винтовых подвесок HA: Параметр: 200/73

V

Пригодны для				
VW				
VW SCIROCCO (53)				
MS	**1.1, 1.3, 1.5, 1.6** 02/74 - 07/80 37 -81 kW	*35-603207*	*24-236997*	тип модели: Rennen Gruppe A+H+2 VA: Параметр: 230/80; изменяемой высоты HA: Параметр: 200/73; с подшипником крестовины кардана
MS	**1.1, 1.3, 1.5, 1.6** 02/74 - 07/80 37 -81 kW		*24-006576*	тип модели: Rallye Gruppe N HA: Параметр: 150/45
VW SCIROCCO (53B)				
B1	**1.3, 1.5, 1.6, 1.8, 1.8 16V** 08/80 - 07/89 44 -102 kW	**12-117369**		VA: Материал: резина/металл; с распорной втулкой
B3	**1.3, 1.5, 1.6, 1.8, 1.8 16V** 08/80 - 07/89 44 -102 kW	**36-131105**	**36-155095**	стандартная подвеска
B3	**1.3, 1.5, 1.6, 1.8, 1.8 16V** 08/80 - 07/89 44 -102 kW		**36-155095**	стандартная подвеска; Усиленное оснащение .
B4	**1.3, 1.5, 1.6, 1.8, 1.8 16V** 08/80 - 07/89 44 -102 kW	**21-030338**	**19-019550** **11-101345** SP	VA: Только для винтовых подвесок
B6 Sport	**1.3, 1.5, 1.6, 1.8, 1.8 16V** 08/80 - 07/89 44 -102 kW	**34-001370**	**24-008372**	VA: Только для винтовых подвесок
B8	**1.3, 1.5, 1.6, 1.8, 1.8 16V** 08/80 - 07/89 44 -102 kW	**34-001370**	**24-015141**	VA: Только для винтовых подвесок
B12 PK	**1.3, 1.5, 1.6, 1.8, 1.8 16V** 08/80 - 07/89 44 -102 kW	**46-189868**		Только для винтовых подвесок; Обязанность, предусмотренная экспертизой VA: Глубина (экспертиза): 30-40 мм; Нагрузка оси до: 785 кг HA: Глубина (экспертиза): 30 мм; Нагрузка оси до: 630 кг
MS	**1.3, 1.5, 1.6, 1.8, 1.8 16V** 08/80 - 07/89 44 -102 kW		*24-008341*	тип модели: Race Gruppe N HA: Параметр: 200/73
MS	**1.3, 1.5, 1.6, 1.8, 1.8 16V** 08/80 - 07/89 44 -102 kW	**34-184530**	*24-008341*	тип модели: Race Gruppe N VA: Параметр: 250/73; Только для винтовых подвесок HA: Параметр: 200/73
MS	**1.3, 1.5, 1.6, 1.8, 1.8 16V** 08/80 - 07/89 44 -102 kW	*35-603207*	*24-236997*	тип модели: Rennen Gruppe A+H+2 VA: Параметр: 230/80; изменяемой высоты HA: Параметр: 200/73; с подшипником крестовины кардана
MS	**1.3, 1.5, 1.6, 1.8, 1.8 16V** 08/80 - 07/89 44 -102 kW		*24-006576*	тип модели: Rallye Gruppe N HA: Параметр: 150/45
VW SCIROCCO (137)				
B1	**1.4 TSI, 2.0 R, 2.0 TDI, 2.0 TSI** 05/08 - 90 -195 kW	**12-224074**	**12-224081**	VA: с шариковым подшибником HA: без шарикового подшибника
B3	**1.4 TSI** 05/08 - 90 -118 kW	**36-241149**	**36-241132**	стандартная подвеска VA: механическая КПП; Øa: 50 мм
B3	**1.4 TSI** 05/08 - 90 -118 kW	**36-199624**		стандартная подвеска VA: АКПП; Øa: 50 мм
B3	**2.0 TSI** 05/08 - 05/11 147 -155 kW	**36-199624**	**36-241132**	стандартная подвеска VA: механическая КПП; Øa: 50 мм
B3	**2.0 TSI** 05/08 - 05/11 147 -155 kW	**36-199600**		стандартная подвеска; АКПП; Øa: 50 мм
B3	**2.0 TDI** 05/09 - 100 -125 kW	**36-199600**	**36-241132**	стандартная подвеска; Øa: 50 мм
B4	**1.4 TSI, 2.0 TDI, 2.0 TSI** 05/08 - 90 -155 kW	**22-131614**	**19-127439**	стандартная подвеска VA: Øa: 55 мм

V

Пригодны для			
VW			
VW SCIROCCO (137)			
B4 **1.4 TSI, 2.0 TDI, 2.0 TSI** 05/08 - 90 -155 kW	**22-139191**	**19-127439**	спортивная подвеска VA: Øa: 55 мм
B6 Sport **1.4 TSI, 2.0 TDI, 2.0 TSI** 05/08 - 90 -155 kW	**35-108177**	**24-172936**	VA: Øa: 55 мм
B6 Sport **2.0 R** 11/09 - 188 -195 kW	**35-108191**	**24-178006**	без электронн. регулирования аморт. Силы VA: Øa: 55 мм
B8 **1.4 TSI, 2.0 TDI, 2.0 TSI** 05/08 - 90 -155 kW	**35-108191**	**24-178006**	VA: Øa: 55 мм
B12 PK **1.4 TSI, 2.0 TDI, 2.0 TSI** 05/08 - 90 -155 kW	**46-184382**		DCC должно быть остановлено; Наружный диаметр передней амортизационной стойки шасси 55 мм; Обязанность, предусмотренная экспертизой VA: Глубина (экспертиза): 25-30 мм; Нагрузка оси до: 1050 кг HA: Глубина (экспертиза): 20 мм; Нагрузка оси до: 770 кг
B12 PK **1.4 TSI, 2.0 TDI** 08/08 - 90 -130 kW	**46-240194**		DCC должно быть остановлено; без электронн. регулирования аморт. Силы; Обязанность, предусмотренная экспертизой VA: Глубина (экспертиза): 25-30 мм; Нагрузка оси до: 1080 кг HA: Глубина (экспертиза): 20 мм; Нагрузка оси до: 770 кг
B12 PK **2.0 R** 11/09 - 188 -195 kW	**46-184382**		DCC должно быть остановлено; Наружный диаметр передней амортизационной стойки шасси 55 мм; Обязанность, предусмотренная экспертизой VA: Глубина (экспертиза): 15 мм; Нагрузка оси до: 1050 кг HA: Глубина (экспертиза): 10 мм; Нагрузка оси до: 770 кг
B14 **1.4 TSI, 2.0 TDI, 2.0 TSI** 05/08 - 90 -155 kW	**47-158283**		Øa: 55 мм; DCC должно быть остановлено; Обязанность, предусмотренная экспертизой VA: Глубина (экспертиза): 20-40 мм; Нагрузка оси до: 1110 кг HA: Глубина (экспертиза): 20-40 мм; Нагрузка оси до: 800 кг
B14 **2.0 R** 11/09 - 188 -195 kW	**47-158283**		Øa: 55 мм; DCC должно быть остановлено; Обязанность, предусмотренная экспертизой VA: Глубина (экспертиза): 10-30 мм; Нагрузка оси до: 1110 кг HA: Глубина (экспертиза): 10-30 мм; Нагрузка оси до: 800 кг
B16 PSS10 **1.4 TSI, 2.0 TDI, 2.0 TSI** 05/08 - 90 -155 kW	**48-158176**		Øa: 55 мм; DCC должно быть остановлено; Обязанность, предусмотренная экспертизой VA: Глубина (экспертиза): 20-40 мм; Нагрузка оси до: 1110 кг HA: Глубина (экспертиза): 20-40 мм; Нагрузка оси до: 800 кг
B16 PSS10 **2.0 R** 11/09 - 188 -195 kW	**48-158176**		Øa: 55 мм; DCC должно быть остановлено; Обязанность, предусмотренная экспертизой VA: Глубина (экспертиза): 10-30 мм; Нагрузка оси до: 1110 кг HA: Глубина (экспертиза): 10-30 мм; Нагрузка оси до: 800 кг
B16 RC **1.4 TSI, 2.0 TDI, 2.0 TSI** 05/08 - 90 -155 kW	**14-230615** iRC **49-196849**		Øa: 55 мм; DCC должно быть остановлено; тип модели: G07, G08, G09, G11; Обязанность, предусмотренная экспертизой VA: Глубина (экспертиза): 20-40 мм; Нагрузка оси до: 1110 кг HA: Глубина (экспертиза): 20-40 мм; Нагрузка оси до: 1040 кг
B16 RC **2.0 R** 11/09 - 188 -195 kW	**14-230615** iRC **49-196849**		Øa: 55 мм; DCC должно быть остановлено; тип модели: G07, G08, G09, G11; Обязанность, предусмотренная экспертизой VA: Глубина (экспертиза): 10-30 мм; Нагрузка оси до: 1140 кг HA: Глубина (экспертиза): 10-30 мм; Нагрузка оси до: 1040 кг

V

Пригодны для			
VW			
VW SCIROCCO (137)			
B16 BCS	**2.0 R** 11/09 - 188 -195 kW	**48-215909**	Øa: 55 мм; DCC должно быть остановлено; Обязанность, предусмотренная экспертизой VA: Глубина (экспертиза): 20-30 мм; Нагрузка оси до: 1140 кг HA: Глубина (экспертиза): 10-30 мм; Нагрузка оси до: 1040 кг
B16 BCS	**2.0 TDI, 2.0 TSI** 05/08 - 125 -155 kW	**48-215909**	Øa: 55 мм; DCC должно быть остановлено; Обязанность, предусмотренная экспертизой VA: Глубина (экспертиза): 30-40 мм; Нагрузка оси до: 1140 кг HA: Глубина (экспертиза): 20-40 мм; Нагрузка оси до: 1040 кг
VW SHARAN (7M8, 7M9, 7M6)			
B1	**1.8 T 20V, 1.9 TDI, 1.9 TDI 4motion, 2.0, 2.0 16V, 2.0 TDI, 2.8 V6 24V, 2.8 V6 24V 4motion, 2.8 VR6, 2.8 VR6 Syncro** 11/96 - 03/10 66 -150 kW	**12-117659**	VA: с шариковым подшибником
B3	**1.8 T 20V, 1.9 TDI, 2.0, 2.0 16V** 09/95 - 03/10 66 -110 kW	**37-134051** / **38-131257**	стандартная подвеска
B3	**1.8 T 20V, 1.9 TDI, 2.0, 2.0 16V** 09/95 - 03/10 66 -110 kW	**37-134327** / **38-131264**	стандартная подвеска; Усиленное оснащение .
B3	**1.9 TDI 4motion, 2.8 V6 24V 4motion, 2.8 VR6 Syncro** 11/96 - 03/10 85 -150 kW	**37-134457** / **38-131271**	стандартная подвеска
B3	**2.0 TDI, 2.8 V6 24V, 2.8 VR6** 09/95 - 03/10 103 -150 kW	**37-134327** / **38-131264**	стандартная подвеска
B3	**2.0 TDI, 2.8 V6 24V, 2.8 VR6** 09/95 - 03/10 103 -150 kW	**37-134457** / **38-131271**	стандартная подвеска; Усиленное оснащение .
B4	**1.8 T 20V, 1.9 TDI, 2.0, 2.0 16V, 2.0 TDI, 2.8 V6 24V, 2.8 VR6** 09/95 - 03/10 66 -150 kW	**22-046796** / **19-061078** OIO	стандартная подвеска
B4	**1.9 TDI 4motion, 2.8 V6 24V 4motion, 2.8 VR6 Syncro** 11/96 - 03/10 85 -150 kW	**22-046796** / **19-061078** OIO	
B6 Sport	**1.8 T 20V, 1.9 TDI, 1.9 TDI 4motion, 2.0, 2.0 16V, 2.0 TDI, 2.8 V6 24V, 2.8 V6 24V 4motion, 2.8 VR6, 2.8 VR6 Syncro** 11/96 - 03/10 66 -150 kW	**35-103509** / **24-103527** OIO	стандартная подвеска
B8	**1.8 T 20V, 1.9 TDI, 1.9 TDI 4motion, 2.0, 2.0 16V, 2.0 TDI, 2.8 V6 24V, 2.8 V6 24V 4motion, 2.8 VR6, 2.8 VR6 Syncro** 11/96 - 03/10 66 -150 kW	**35-103516** / **24-103534** OIO	спортивная подвеска
B12 PK	**1.8 T 20V, 2.0, 2.0 16V** 09/95 - 03/10 85 -110 kW	**46-192172**	Обязанность, предусмотренная экспертизой VA: Глубина (экспертиза): 30 мм; Нагрузка оси до: 1240 кг HA: Глубина (экспертиза): 30 мм; Нагрузка оси до: 1355 кг
B12 PK	**1.9 TDI, 2.0 TDI, 2.8 V6 24V, 2.8 VR6** 09/95 - 03/10 66 -150 kW	**46-192165**	Обязанность, предусмотренная экспертизой VA: Глубина (экспертиза): 30 мм; Нагрузка оси до: 1260 кг HA: Глубина (экспертиза): 30 мм; Нагрузка оси до: 1355 кг
VW SHARAN (7N)			
B1	**1.4 TSI, 1.8 TSI, 2.0 TDI, 2.0 TDI 4motion, 2.0 TSI** 05/10 - 85 -147 kW	**12-226580** / **12-226535**	HA: без шарикового подшибника; для заменяемого номера: F4E/F4F/F5Z; для заменяемого номера: 1JA/1JC

V

Пригодны для				
VW				
VW SHARAN (7N)				
B4	**1.4 TSI, 1.8 TSI, 2.0 TDI, 2.0 TDI 4motion, 2.0 TSI** 05/10 - 85 -147 kW	**22-196859**	**19-196862**	стандартная подвеска; без электронн. регулирования аморт. Силы HA: без регулируемой подвески
B6 Sport	**1.4 TSI, 1.8 TSI, 2.0 TDI, 2.0 TDI 4motion, 2.0 TSI** 05/10 - 85 -147 kW	**35-108177**	**24-172936**	без электронн. регулирования аморт. Силы VA: Øa: 55 мм HA: без регулируемой подвески
VW TARO				
B6 4600	**2.4 D 4x4, 2.4 i 4x4** 06/89 - 03/97 58 -84 kW	**24-014687**	**24-026758** **24-021289**	HA: L макс.: 543 мм
VW TIGUAN (5N_)				
B1	**1.4 TSI, 1.4 TSI 4motion, 2.0 TDI, 2.0 TDI 4motion, 2.0 TFSI, 2.0 TSI 4motion** 09/07 - 81 -155 kW	**12-224074**	**12-224081**	VA: с шариковым подшибником HA: без шарикового подшибника
B3	**1.4 TSI, 2.0 TFSI, 2.0 TSI 4motion** 09/07 - 110 -155 kW	i.V.	**36-199846**	стандартная подвеска
B3	**1.4 TSI 4motion** 09/07 - 110 -118 kW	i.V.	**36-199662**	стандартная подвеска
B3	**2.0 TDI, 2.0 TDI 4motion** 09/07 - 100 -130 kW	i.V.	**36-199662**	
B4	**1.4 TSI, 1.4 TSI 4motion, 2.0 TDI, 2.0 TDI 4motion, 2.0 TFSI, 2.0 TSI 4motion** 09/07 - 81 -155 kW	**22-183750**	**19-170732**	стандартная подвеска; без электронн. регулирования аморт. Силы
B6 Sport	**1.4 TSI, 1.4 TSI 4motion, 2.0 TDI, 2.0 TDI 4motion, 2.0 TFSI, 2.0 TSI 4motion** 09/07 - 81 -155 kW	**35-108177**	**24-146944**	без электронн. регулирования аморт. Силы VA: Øa: 55 мм
VW TOUAREG (7LA, 7L6, 7L7)				
B1	**2.5 R5 TDI, 3.0 TDI, 3.0 V6 TDI, 3.2 V6, 3.6 V6 FSI, 4.2 V8, 4.2 V8 FSI, 5.0 R50 TDI, 5.0 V10 TDI, 6.0 W12** 10/02 - 05/10 120 -331 kW	**12-231621**	**12-231621**	
B3	**2.5 R5 TDI, 3.2 V6** 10/02 - 05/10 120 -177 kW	**36-199358**	**36-199372**	стандартная подвеска
B3	**2.5 R5 TDI, 3.0 TDI, 3.0 V6 TDI, 3.2 V6, 3.6 V6 FSI, 4.2 V8, 4.2 V8 FSI** 12/02 - 05/10 120 -257 kW		**36-199389**	стандартная подвеска; Усиленное оснащение .
B3	**3.0 TDI, 3.0 V6 TDI, 3.6 V6 FSI, 4.2 V8, 4.2 V8 FSI** 12/02 - 05/10 155 -257 kW	**36-199365**	**36-199372**	стандартная подвеска
B4	**2.5 R5 TDI, 3.0 TDI, 3.0 V6 TDI, 3.2 V6, 3.6 V6 FSI, 4.2 V8, 4.2 V8 FSI, 5.0 R50 TDI, 5.0 V10 TDI, 6.0 W12** 10/02 - 05/10 120 -331 kW	**19-194462** **19-194479**	**19-194486**	стандартная подвеска; кроме пневматической подвески
B6 Sport	**2.5 R5 TDI, 3.0 TDI, 3.0 V6 TDI, 3.2 V6, 3.6 V6 FSI, 4.2 V8, 4.2 V8 FSI, 5.0 R50 TDI, 5.0 V10 TDI, 6.0 W12** 10/02 - 12/09 120 -331 kW	**35-110552** **35-110569**	**24-110570**	-> CH.Nr.: 7L-9-045000; кроме пневматической подвески

V

Пригодны для				
VW				
VW TOUAREG (7LA, 7L6, 7L7)				
B8	**2.5 R5 TDI, 3.0 TDI, 3.0 V6 TDI, 3.2 V6, 3.6 V6 FSI, 4.2 V8, 4.2 V8 FSI, 5.0 R50 TDI, 5.0 V10 TDI, 6.0 W12** 10/02 - CH-Nr. 120 -331 kW	**35-110583** **35-110590**	**24-110600**	-> CH.Nr.: 7L-9-045000; кроме пневматической подвески
B12 PK	**2.5 R5 TDI, 3.0 TDI, 3.0 V6 TDI, 3.2 V6, 3.6 V6 FSI, 4.2 V8, 4.2 V8 FSI** 12/02 - CH-Nr. 128 -257 kW	**46-187901**		-> CH.Nr.: 7L-9-045000; без регулируемой подвески; Обязанность, предусмотренная экспертизой; кроме пневматической подвески VA: Глубина (экспертиза): 30 мм; Нагрузка оси до: 1510 кг HA: Глубина (экспертиза): 30 мм; Нагрузка оси до: 1670 кг
VW TOUAREG (7P5)				
B3	**3.0 V6 TDI, 3.0 V6 TSI Hybrid, 3.6 V6 FSI** 01/10 - 150 -245 kW	36-234677	36-234660	VA: стандартная подвеска
B4	**3.0 V6 TDI, 3.0 V6 TSI, 3.0 V6 TSI Hybrid, 3.6 V6 FSI, 4.2 V8 FSI, 4.2 V8 TDI** 01/10 - 150 -265 kW	**19-189666** **19-189673**	**19-189680**	стандартная подвеска; без электронн. регулирования аморт. Силы; кроме пневматической подвески
B4	**3.0 V6 TDI, 3.0 V6 TSI, 3.0 V6 TSI Hybrid, 3.6 V6 FSI, 4.2 V8 FSI, 4.2 V8 TDI** 01/10 - 150 -265 kW	**19-189697** **19-189703**	**19-189710**	спортивная подвеска; исполнение для плохих дорог; без электронн. регулирования аморт. Силы; кроме пневматической подвески
B6 Sport	**3.0 V6 TDI, 3.0 V6 TSI, 3.0 V6 TSI Hybrid, 3.6 V6 FSI, 4.2 V8 FSI, 4.2 V8 TDI** 01/10 - 150 -265 kW	24-239943 24-239950	**24-197083**	без электронн. регулирования аморт. Силы; кроме пневматической подвески
VW TOURAN (1T1, 1T2, 1T3)				
B1	**1.4 TSI** 02/06 - 05/10 103 kW	**12-224074**	**12-226535**	VA: с шариковым подшибником HA: 01/-6 ->
B1	**1.4 Fsi, 1.4 TSI, 1.4 TSI EcoFuel, 1.6, 1.6 FSI, 1.9 TDI, 2.0 EcoFuel, 2.0 FSI, 2.0 TDI, 2.0 TDI 16V, 1.2 TSI, 1.4 TSI, 1.4 TSI EcoFuel, 1.6 TDI, 2.0 TDI** 08/03 - 66 -125 kW	**12-224074**	i.V.	VA: с шариковым подшибником HA: -> CH.Nr.: 1T-6-157 500
B3	**1.4 Fsi, 1.4 TSI, 1.4 TSI EcoFuel, 1.6, 1.6 FSI** 02/03 - 05/10 75 -125 kW	**37-148140**		стандартная подвеска
B3	**1.4 Fsi, 1.4 TSI, 1.4 TSI EcoFuel, 1.6, 1.6 FSI, 1.4 TSI, 1.4 TSI EcoFuel, 1.6 TDI** 02/03 - 66 -125 kW	**36-202287**		стандартная подвеска; Усиленное оснащение .
B3	**2.0 FSI, 2.0 TDI, 2.0 TDI 16V** 08/03 - 05/10 100 -125 kW	**36-202287**	**36-148257**	стандартная подвеска
B3	**1.9 TDI** 08/03 - 05/10 66 -77 kW	**36-202287**	**36-148240**	стандартная подвеска
B3	**1.9 TDI** 08/03 - 05/10 66 -77 kW		**36-148257**	стандартная подвеска; Усиленное оснащение .
B4	**1.4 Fsi, 1.4 TSI, 1.4 TSI EcoFuel, 1.6, 1.6 FSI, 1.9 TDI, 2.0 EcoFuel, 2.0 FSI, 2.0 TDI, 2.0 TDI 16V, 1.2 TSI, 1.4 TSI, 1.4 TSI EcoFuel, 1.6 TDI, 2.0 TDI** 08/03 - 66 -125 kW	**22-139320**	**19-139333**	стандартная подвеска; спортивная подвеска; без электронн. регулирования аморт. Силы VA: Øa: 55 мм; тип модели: G07
B6 Sport	**1.4 Fsi, 1.4 TSI, 1.4 TSI EcoFuel, 1.6, 1.6 FSI, 1.9 TDI, 2.0 EcoFuel, 2.0 FSI, 2.0 TDI, 2.0 TDI 16V, 1.2 TSI, 1.4 TSI, 1.4 TSI EcoFuel, 1.6 TDI, 2.0 TDI** 08/03 - 66 -125 kW	**35-108177**	**24-172936**	стандартная подвеска; без электронн. регулирования аморт. Силы VA: Øa: 55 мм

V

Пригодны для				
VW				
VW TOURAN (1T1, 1T2, 1T3)				
B8	**1.4 Fsi, 1.4 TSI, 1.4 TSI EcoFuel, 1.6, 1.6 FSI, 1.9 TDI, 2.0 EcoFuel, 2.0 FSI, 2.0 TDI, 2.0 TDI 16V, 1.2 TSI, 1.4 TSI, 1.4 TSI EcoFuel, 1.6 TDI, 2.0 TDI** 08/03 - 66 -125 kW	**35-108191**	**24-178006**	спортивная подвеска; без электронн. регулирования аморт. Силы VA: Øa: 55 мм
B12 PK	**1.9 TDI** 08/03 - 05/10 66 -77 kW	**46-184009**		Обязанность, предусмотренная экспертизой; механическая КПП VA: Глубина (экспертиза): 30 мм; Нагрузка оси до: 1160 кг HA: без регулируемой подвески; Глубина (экспертиза): 30 мм; Нагрузка оси до: 1190 кг
B12 PK	**1.9 TDI** 08/03 - 05/10 66 -77 kW	**46-184016**		Обязанность, предусмотренная экспертизой; АКПП VA: Глубина (экспертиза): 30 мм; Нагрузка оси до: 1200 кг HA: без регулируемой подвески; Глубина (экспертиза): 30 мм; Нагрузка оси до: 1190 кг
B12 PK	**2.0 TDI, 2.0 TDI 16V, 2.0 TDI** 02/03 - 81 -125 kW	**46-184016**		Обязанность, предусмотренная экспертизой VA: Глубина (экспертиза): 30 мм; Нагрузка оси до: 1200 кг HA: без регулируемой подвески; Глубина (экспертиза): 30 мм; Нагрузка оси до: 1190 кг
B14	**1.4 Fsi, 1.4 TSI, 1.4 TSI EcoFuel, 1.6, 1.6 FSI, 1.9 TDI, 2.0 EcoFuel, 2.0 FSI, 2.0 TDI, 2.0 TDI 16V, 1.2 TSI, 1.4 TSI, 1.4 TSI EcoFuel, 1.6 TDI, 2.0 TDI** 08/03 - 66 -125 kW	**47-127708**		Øa: 55 мм; без электронн. регулирования аморт. Силы; Обязанность, предусмотренная экспертизой VA: Глубина (экспертиза): 30-50 мм; Нагрузка оси до: 1210 кг HA: Глубина (экспертиза): 30-50 мм; Нагрузка оси до: 1250 кг
B16 PSS10	**1.4 Fsi, 1.4 TSI, 1.4 TSI EcoFuel, 1.6, 1.6 FSI, 1.9 TDI, 2.0 EcoFuel, 2.0 FSI, 2.0 TDI, 2.0 TDI 16V, 1.2 TSI, 1.4 TSI, 1.4 TSI EcoFuel, 1.6 TDI, 2.0 TDI** 08/03 - 66 -125 kW	**48-135245**		Øa: 55 мм; без электронн. регулирования аморт. Силы; Обязанность, предусмотренная экспертизой VA: Глубина (экспертиза): 30-50 мм; Нагрузка оси до: 1210 кг HA: Глубина (экспертиза): 30-50 мм; Нагрузка оси до: 1250 кг
B16 RC	**1.4 Fsi, 1.4 TSI, 1.4 TSI EcoFuel, 1.6, 1.6 FSI, 1.9 TDI, 2.0 EcoFuel, 2.0 FSI, 2.0 TDI, 2.0 TDI 16V, 1.2 TSI, 1.4 TSI, 1.4 TSI EcoFuel, 1.6 TDI, 2.0 TDI, 1.4 TSI, 1.8 Turbo, 2.0** 11/04 - 66 -125 kW	**14-230615** iRC **49-196849**		Øa: 55 мм; DCC должно быть остановлено; тип модели: G07, G08, G09, G11; Обязанность, предусмотренная экспертизой VA: Глубина (экспертиза): 20-40 мм; Нагрузка оси до: 1140 кг HA: Глубина (экспертиза): 20-40 мм; Нагрузка оси до: 1040 кг
VW TOURAN (1T3)				
B3	**1.4 TSI, 1.4 TSI EcoFuel, 1.6 TDI** 05/10 - 66 -125 kW	**37-148140**		стандартная подвеска
B3	**2.0 TDI** 05/10 - 81 -125 kW	**36-202287**	**36-148257**	стандартная подвеска
VW UP				
B1	**1.0, 1.0 EcoFuel** 12/11 - 44 -55 kW	**12-116966**		VA: с шариковым подшибником
B4	**1.0, 1.0 EcoFuel** 12/11 - 44 -55 kW	**22-222046**	**19-222073**	стандартная подвеска; спортивная подвеска
B6 Sport	**1.0, 1.0 EcoFuel** 12/11 - 44 -55 kW	**22-222084**	**24-222099**	стандартная подвеска
B8	**1.0, 1.0 EcoFuel** 12/11 - 44 -55 kW	**22-222107**	**24-222112**	спортивная подвеска
VW VENTO (1H2)				
B1	**1.4, 1.6, 1.8, 1.9 D, 1.9 TD, 1.9 TDI, 2.0, 2.0 GL, 2.8 VR6** 11/91 - CH-Nr. 40 -128 kW	**12-116775**	**12-117239**	-> CH.Nr.: 1-H-SW026538 VA: Øi: 14 мм; Øa: 126 мм; Материал: резина/металл; с шариковым подшибником HA: без шарикового подшибника

V

Пригодны для			
VW			
VW VENTO (1H2)			
B1	**1.4, 1.6, 1.8, 1.9 D, 1.9 TD, 1.9 TDI, 2.0, 2.0 GL, 2.8 VR6** CH-Nr. - 09/98 40 -128 kW	**12-117659**	**12-117239**	CH.Nr.: 1-H-SW026539 -> VA: с шариковым подшибником HA: без шарикового подшибника
B1	**1.9 SDI** 04/97 - 09/98 47 kW	**12-117659**		VA: с шариковым подшибником
B2	**1.4, 1.6** 11/91 - 08/94 40 -55 kW	**17-047142** **11-101291** SP	**15-062192** **11-101352** SP	стандартная подвеска
B2	**1.4, 1.6** 09/94 - 09/98 40 -74 kW	**17-104029** **11-101291** SP	**15-062192** **11-101352** SP	стандартная подвеска
B2	**1.4, 1.6, 1.8, 1.9 D, 1.9 SDI, 1.9 TD, 1.9 TDI, 2.0, 2.0 GL** 09/94 - 09/98 40 -85 kW	**17-107150** **11-101291** SP		исполнение для плохих дорог
B2	**1.8, 1.9 D, 1.9 TD, 1.9 TDI, 2.0, 2.0 GL** 11/91 - 08/94 48 -85 kW	**17-047142** **11-101291** SP	**15-062192** **11-101352** SP	Варианты оснащения: ex. GT
B2	**1.8, 1.9 D, 1.9 SDI, 1.9 TD, 1.9 TDI, 2.0, 2.0 GL** 09/94 - 09/98 47 -85 kW	**17-104029** **11-101291** SP	**15-062192** **11-101352** SP	Варианты оснащения: ex. GT
B3	**1.4** 11/91 - 08/94 40 -44 kW	**36-131112**	**36-226092**	стандартная подвеска
B3	**1.6** 09/93 - 09/98 55 -74 kW	**37-131333**	**36-226092**	стандартная подвеска
B3	**1.8** 11/91 - 08/94 55 -66 kW	*36-130818*	**36-226092**	стандартная подвеска
B3	**1.8** 09/94 - 09/98 55 -66 kW	**37-131333**	**36-226092**	стандартная подвеска
B3	**2.0, 2.0 GL** 11/91 - 09/93 62 -85 kW	**36-130825**	**36-131143**	стандартная подвеска
B3	**2.0, 2.0 GL** 09/93 - 09/98 62 -85 kW	**37-134211**	**36-131143**	стандартная подвеска
B3	**2.8 VR6** 01/92 - 08/94 120 -128 kW		**36-131143**	стандартная подвеска
B3	**2.8 VR6** 09/94 - 09/98 120 -128 kW	**37-134228**	**36-131143**	стандартная подвеска
B3	**1.9 SDI, 1.9 TD, 1.9 TDI** 09/93 - 09/98 47 -81 kW	**37-131333**	**36-226092**	стандартная подвеска
B3	**1.9 D** 11/91 - 09/94 48 kW	*36-130818*	**36-226092**	стандартная подвеска
B3	**1.9 D** 09/94 - 09/98 48 kW	**37-131333**	**36-226092**	стандартная подвеска
B3	**1.9 TD** 11/91 - 09/94 55 kW	*36-130818*	**36-226092**	стандартная подвеска
B4	**1.4, 1.6** 11/91 - 08/94 40 -55 kW	**22-041142** **11-101291** SP	**19-019741** **11-101352** SP	стандартная подвеска
B4	**1.4, 1.6, 1.8, 1.9 D, 1.9 SDI, 1.9 TD, 1.9 TDI, 2.0, 2.0 GL** 11/91 - 09/98 40 -85 kW	**22-045027** **11-101291** SP	**19-124681** **11-101352** SP	Только для машин с составной опорой (VW); исполнение для плохих дорог
B4	**1.4, 1.6** 09/94 - 09/98 40 -74 kW	**22-045010** **11-101291** SP	**19-019741** **11-101352** SP	стандартная подвеска

V

Пригодны для				
VW				
VW VENTO (1H2)				
B4	**1.8, 1.9 D, 1.9 SDI, 1.9 TD, 1.9 TDI, 2.0, 2.0 GL** 11/91 - 09/98 47 -85 kW	**22-045010** **11-101291** SP	**19-019741** **11-101352** SP	Только для машин с составной опорой (VW); стандартная подвеска; Варианты оснащения: ex. GT
B4	**1.8, 1.9 TD, 2.0, 2.0 GL** 11/91 - 09/98 55 -85 kW	**22-045010** **11-101291** SP	**19-019963** **11-101352** SP	Только для машин с составной опорой (VW); спортивная подвеска; Варианты оснащения: GT
B6 Sport	**1.4, 1.6, 1.8, 1.9 D, 1.9 SDI, 1.9 TD, 1.9 TDI, 2.0, 2.0 GL, 2.8 VR6** 11/91 - 09/98 40 -128 kW	**11-101291** SP	**24-015240** **11-101352** SP	Только для машин с цельной опорой (VW) VA: двухтрубная система
B6 Sport	**1.4, 1.6, 1.8, 1.9 D, 1.9 SDI, 1.9 TD, 1.9 TDI, 2.0, 2.0 GL, 2.8 VR6** 11/91 - 09/98 40 -128 kW	**35-043959**	**24-015240** **11-101352** SP	Только для машин с цельной опорой (VW) VA: однотрубная система
B6 Sport	**1.4, 1.6, 1.8, 1.9 D, 1.9 SDI, 1.9 TD, 1.9 TDI, 2.0, 2.0 GL, 2.8 VR6** 11/91 - 09/98 40 -128 kW	**35-043911**	**24-015240** **11-101352** SP	Только для машин с составной опорой (VW) VA: однотрубная система
B6 Sport	**1.4, 1.6, 1.8, 1.9 D, 1.9 SDI, 1.9 TD, 1.9 TDI, 2.0, 2.0 GL, 2.8 VR6** 11/91 - 09/98 40 -128 kW	**35-043911** **11-101291** SP	**24-015240** **11-101352** SP	Только для машин с составной опорой (VW) VA: двухтрубная система
B8	**1.4, 1.6, 1.8, 1.9 D, 1.9 SDI, 1.9 TD, 1.9 TDI, 2.0, 2.0 GL, 2.8 VR6** 11/91 - 09/98 40 -128 kW	*22-003737* **11-101291** SP	**24-015295** **11-101352** SP	Только для машин с цельной опорой (VW) VA: двухтрубная система
B8	**1.4, 1.6, 1.8, 1.9 D, 1.9 SDI, 1.9 TD, 1.9 TDI, 2.0, 2.0 GL, 2.8 VR6** 11/91 - 09/98 40 -128 kW	**35-043966**	**24-015295** **11-101352** SP	Только для машин с цельной опорой (VW) VA: однотрубная система
B8	**1.4, 1.6, 1.8, 1.9 D, 1.9 SDI, 1.9 TD, 1.9 TDI, 2.0, 2.0 GL, 2.8 VR6** 11/91 - 09/98 40 -128 kW	**35-043928**	**24-015295** **11-101352** SP	Только для машин с составной опорой (VW) VA: однотрубная система
B10	**1.4, 1.6, 1.8** 11/91 - 09/98 40 -74 kW	*46-112279*		Только для машин с цельной опорой (VW); Обязанность, предусмотренная экспертизой VA: Глубина (экспертиза): 60 мм; только в соединении с 1H0 412 341 HA: Глубина (экспертиза): 40 мм
B10	**1.9 D, 1.9 SDI, 1.9 TD, 1.9 TDI** 11/91 - 09/98 47 -81 kW	*46-113221*		Только для машин с цельной опорой (VW); Обязанность, предусмотренная экспертизой VA: Глубина (экспертиза): 60 мм; только в соединении с 1H0 412 341 HA: Глубина (экспертиза): 40 мм
B12 PK	**1.4, 1.6, 1.8, 1.9 D, 1.9 TD, 1.9 TDI, 2.0, 2.0 GL, 2.8 VR6** 11/91 - 08/94 40 -128 kW	**46-189981**		Только для машин с цельной опорой (VW); Обязанность, предусмотренная экспертизой VA: Глубина (экспертиза): 30 мм; Нагрузка оси до: 980 кг HA: Глубина (экспертиза): 30 мм; Нагрузка оси до: 840 кг
B12 PK	**1.4, 1.6, 1.8, 1.9 D, 1.9 TD, 1.9 TDI, 2.0, 2.0 GL, 2.8 VR6** CH-Nr. - 09/98 40 -128 kW	**46-190000**		CH.Nr.: 199409 ->; Только для машин с составной опорой (VW); Обязанность, предусмотренная экспертизой VA: Глубина (экспертиза): 30 мм; Нагрузка оси до: 980 кг HA: Глубина (экспертиза): 30 мм; Нагрузка оси до: 840 кг
B12 SL	**1.4, 1.6, 1.8, 1.9 D, 1.9 SDI, 1.9 TD, 1.9 TDI, 2.0, 2.0 GL, 2.8 VR6** 11/91 - 09/98 40 -128 kW	**46-190017**		Только для машин с цельной опорой (VW); Обязанность, предусмотренная экспертизой VA: Глубина (экспертиза): 45-50 мм; Нагрузка оси до: 950 кг HA: Глубина (экспертиза): 30-35 мм; Нагрузка оси до: 840 кг
B12 SL	**1.4, 1.6, 1.8, 1.9 D, 1.9 SDI, 1.9 TD, 1.9 TDI, 2.0, 2.0 GL, 2.8 VR6** 11/91 - 09/98 40 -128 kW	**46-190024**		Только для машин с составной опорой (VW); Обязанность, предусмотренная экспертизой VA: Глубина (экспертиза): 45-50 мм; Нагрузка оси до: 950 кг HA: Глубина (экспертиза): 30-35 мм; Нагрузка оси до: 840 кг
B14	**1.4, 1.6, 1.8, 1.9 D, 1.9 SDI, 1.9 TD, 1.9 TDI, 2.0, 2.0 GL, 2.8 VR6** 11/91 - 09/98 40 -128 kW	**47-124844**		Для некоторых типов шин необходимы дистанционные шайбы; Обязанность, предусмотренная экспертизой VA: Глубина (экспертиза): 30-50 мм; Нагрузка оси до: 980 кг HA: Глубина (экспертиза): 10-30 мм; Нагрузка оси до: 840 кг

V

Пригодны для			
VW			
VW VENTO (1H2)			
B16 PSS9	**1.4, 1.6, 1.8, 1.9 D, 1.9 SDI, 1.9 TD, 1.9 TDI, 2.0, 2.0 GL, 2.8 VR6** 11/91 - 09/98 40 -128 kW	**48-080569**	Для некоторых типов шин необходимы дистанционные шайбы; Обязанность, предусмотренная экспертизой VA: Глубина (экспертиза): 30-50 мм; Нагрузка оси до: 980 кг HA: Глубина (экспертиза): 10-30 мм; Нагрузка оси до: 840 кг
MS	**2.0, 2.8 VR6** 11/91 - 09/98 85 -128 kW	*35-044062*	*24-224024* OIO HA: Параметр: 300/120; с подшипником крестовины кардана
VW 411,412			
B6 Sport	**1.7, 1.8** 07/68 - 03/75 50 -63 kW	**34-000311**	**24-006309** OIO
VW 412 Variant			
B6 Sport	**1.7, 1.8 E,LE** 01/72 - 03/75 55 -63 kW	**34-000311**	**24-006309** OIO
VW 1500,1600 Наклонная задняя часть (31)			
B6 Sport	**1.5 L, 1.6 TL** 07/68 - 07/73 33 -40 kW	**24-632188** OIO	**24-006347** OIO подвеска на сдвоенных поперечных рычагах
B6 Sport	**1.6 TL** 01/64 - 01/68 40 kW	**24-632188** OIO	**24-000321** OIO мост с качающимися полуосями HA: Параметр: 280/100
VW 1500,1600 (31)			
B6 Sport	**1.5, 1.5 S, 1.6, 1.6 L, 1.6 TL** 01/64 - 01/68 33 -40 kW	**24-632188** OIO	**24-000321** OIO мост с качающимися полуосями HA: Параметр: 280/100
B6 Sport	**1.5, 1.6, 1.6 L, 1.6 TL** 07/68 - 07/73 33 -40 kW	**24-632188** OIO	**24-006347** OIO подвеска на сдвоенных поперечных рычагах
VW 1500,1600 Variant (36)			
B6 Sport	**1.5, 1.5 S, 1.6 L** 01/64 - 01/68 33 -40 kW	**24-632188** OIO	**24-000321** OIO мост с качающимися полуосями HA: Параметр: 280/100
B6 Sport	**1.5, 1.6 L** 07/68 - 07/73 33 -40 kW	**24-632188** OIO	**24-006347** OIO подвеска на сдвоенных поперечных рычагах
VW CRAFTER 30-35 автобус (2E)			
B1	**2.5 TDI** 04/06 - 65 -120 kW	**12-224265**	VA: без шарикового подшибника
B3 BF	**2.0 TDI, 2.0 TDI 4motion, 2.5 TDI** 04/06 - 65 -120 kW		**39-220899** SK **39-208392** стандартная подвеска; тип модели: 2-Stufig mit Tilger; Варианты оснащения: Crafter 30 und 35
B3 BF	**2.0 TDI, 2.0 TDI 4motion, 2.5 TDI** 04/06 - 65 -120 kW		**39-220899** SK **39-208361** стандартная подвеска; Усиленное оснащение .; Варианты оснащения: Crafter 35
B3 BF	**2.0 TDI, 2.0 TDI 4motion, 2.5 TDI** 04/06 - 65 -120 kW		**39-229069** SK **39-208385** стандартная подвеска; Варианты оснащения: Crafter 35; Макс. нагрузка: 3880 кг
B3 BF	**2.0 TDI, 2.0 TDI 4motion, 2.5 TDI** 04/06 - 65 -120 kW		**39-229069** SK стандартная подвеска; Варианты оснащения: Crafter 35; с пневматической подвеской
B3 BF	**2.5 TDI** 04/06 - 65 -120 kW		**39-220899** SK **39-208408** исполнение для плохих дорог; тип модели: 2-Stufig ohne Tilger; Варианты оснащения: Crafter 30 und 35
B4	**2.0 TDI, 2.5 TDI** 04/06 - 65 -120 kW	**22-184238**	**19-171579** OIO стандартная подвеска; тип модели: 30-35
B4	**2.0 TDI, 2.5 TDI** 04/06 - 65 -120 kW	**22-184245**	**19-169279** OIO Усиленное оснащение .; тип модели: 30-35

V

Пригодны для				
VW				
VW CRAFTER 30-50 фургон (2E)				
B1	**2.5 TDI** 04/06 - 65 -120 kW	**12-224265**		VA: без шарикового подшибника
B3 BF	**2.0 TDI, 2.0 TDI 4motion, 2.5 TDI** 04/06 - 65 -120 kW		**39-220899** SK **39-208392**	стандартная подвеска; тип модели: 2-Stufig mit Tilger; Варианты оснащения: Crafter 30 und 35
B3 BF	**2.0 TDI, 2.0 TDI 4motion, 2.5 TDI** 04/06 - 65 -120 kW		**39-220899** SK **39-208361**	стандартная подвеска; Усиленное оснащение .; Варианты оснащения: Crafter 35
B3 BF	**2.0 TDI, 2.0 TDI 4motion, 2.5 TDI** 04/06 - 65 -120 kW		**39-229069** SK **39-208385**	стандартная подвеска; Варианты оснащения: Crafter 35; Макс. нагрузка: 3880 кг
B3 BF	**2.0 TDI, 2.0 TDI 4motion, 2.5 TDI** 04/06 - 65 -120 kW		**39-220899** SK **39-208378**	стандартная подвеска; Варианты оснащения: Crafter 50
B3 BF	**2.0 TDI, 2.0 TDI 4motion, 2.5 TDI** 04/06 - 65 -120 kW		**39-220899** SK **39-208897**	стандартная подвеска; Усиленное оснащение .; Варианты оснащения: Crafter 50
B3 BF	**2.0 TDI, 2.0 TDI 4motion, 2.5 TDI** 04/06 - 65 -120 kW		**39-220899** SK **39-208903**	стандартная подвеска; тип модели: schwächere Feder; Варианты оснащения: Crafter 50
B3 BF	**2.0 TDI, 2.0 TDI 4motion, 2.5 TDI** 04/06 - 65 -120 kW		**39-229069** SK	стандартная подвеска; Варианты оснащения: Crafter 35; с пневматической подвеской
B3 BF	**2.5 TDI** 04/06 - 65 -120 kW		**39-220899** SK **39-208408**	исполнение для плохих дорог; тип модели: 2-Stufig ohne Tilger; Варианты оснащения: Crafter 30 und 35
B4	**2.0 TDI, 2.5 TDI** 04/06 - 65 -120 kW	**22-184238**	**19-171579** OIO	стандартная подвеска; тип модели: 30-35
B4	**2.0 TDI, 2.5 TDI** 04/06 - 65 -120 kW	**22-184245**	**19-169279** OIO	Усиленное оснащение .; тип модели: 30-35
B4	**2.0 TDI, 2.5 TDI** 04/06 - 65 -120 kW	**22-184245**	**19-169163** OIO	стандартная подвеска; тип модели: 30-50
VW CRAFTER 30-50 с бортовой платформой/ходовая часть (2E)				
B1	**2.5 TDI** 04/06 - 65 -120 kW	**12-224265**		VA: без шарикового подшибника
B3 BF	**2.0 TDI, 2.0 TDI 4motion, 2.5 TDI** 04/06 - 65 -120 kW		**39-220899** SK **39-208392**	стандартная подвеска; тип модели: 2-Stufig mit Tilger; Варианты оснащения: Crafter 30 und 35
B3 BF	**2.0 TDI, 2.0 TDI 4motion, 2.5 TDI** 04/06 - 65 -120 kW		**39-220899** SK **39-208361**	стандартная подвеска; Усиленное оснащение .; Варианты оснащения: Crafter 35
B3 BF	**2.0 TDI, 2.0 TDI 4motion, 2.5 TDI** 04/06 - 65 -120 kW		**39-229069** SK **39-208385**	стандартная подвеска; Варианты оснащения: Crafter 35; Макс. нагрузка: 3880 кг
B3 BF	**2.0 TDI, 2.0 TDI 4motion, 2.5 TDI** 04/06 - 65 -120 kW		**39-220899** SK **39-208378**	стандартная подвеска; Варианты оснащения: Crafter 50
B3 BF	**2.0 TDI, 2.0 TDI 4motion, 2.5 TDI** 04/06 - 65 -120 kW		**39-220899** SK **39-208897**	стандартная подвеска; Усиленное оснащение .; Варианты оснащения: Crafter 50
B3 BF	**2.0 TDI, 2.0 TDI 4motion, 2.5 TDI** 04/06 - 65 -120 kW		**39-220899** SK **39-208903**	стандартная подвеска; тип модели: schwächere Feder; Варианты оснащения: Crafter 50
B3 BF	**2.0 TDI, 2.0 TDI 4motion, 2.5 TDI** 04/06 - 65 -120 kW		**39-229069** SK	стандартная подвеска; Варианты оснащения: Cafter 35; с пневматической подвеской
B3 BF	**2.5 TDI** 04/06 - 65 -120 kW		**39-220899** SK **39-208408**	исполнение для плохих дорог; тип модели: 2-Stufig ohne Tilger; Варианты оснащения: Crafter 30 und 35
B4	**2.0 TDI, 2.5 TDI** 04/06 - 65 -120 kW	**22-184238**	**19-171579** OIO	стандартная подвеска; тип модели: 30-35

V

Пригодны для				
VW				
VW CRAFTER 30-50 с бортовой платформой/ходовая часть (2E)				
B4	**2.0 TDI, 2.5 TDI** 04/06 - 65 -120 kW	**22-184245**	**19-169279**	Усиленное оснащение .; тип модели: 30-35
B4	**2.0 TDI, 2.5 TDI** 04/06 - 65 -120 kW	**22-184245**	**19-169163**	стандартная подвеска; тип модели: 30-50
VW LT 28-35 I автобус (281-363)				
B2	**2.0, 2.4 D** 04/75 - 11/82 55 kW		**15-100078**	
B2	**2.4, 2.4 D, 2.4 i, 2.4 TD** 12/82 - 06/96 51 -75 kW		**15-107282**	
B2	**2.4 D** 12/82 - 07/92 55 kW		**15-107282**	
B3	**2.0, 2.4, 2.4 D, 2.4 i, 2.4 TD** 04/75 - 07/89 51 -75 kW	*36-155125*		стандартная подвеска
B3	**2.0, 2.4, 2.4 D, 2.4 i, 2.4 TD** 04/75 - 07/89 51 -75 kW	**36-227495**		стандартная подвеска; тип модели: Komfort
B3 BF	**2.0, 2.4, 2.4 D, 2.4 TD** 04/75 - 07/89 55 -75 kW		**39-202352**	Варианты оснащения: LT28, LT31 НА: параболическая рессора с нижней рессорой
B4	**2.4, 2.4 D, 2.4 i, 2.4 TD** 01/79 - 06/96 51 -75 kW		**19-104300**	
VW LT 28-35 I фургон (281-363)				
B2	**2.0, 2.4 D, 2.7 D** 04/75 - 11/82 48 -55 kW		**15-100078**	
B2	**2.4, 2.4 D, 2.4 i, 2.4 TD** 12/82 - 08/92 51 -75 kW		**15-107282**	
B2	**2.4 D** 12/82 - 07/92 55 kW		**15-107282**	
B3	**2.0, 2.4, 2.4 D, 2.4 i, 2.4 TD, 2.7 D** 04/75 - 08/92 48 -75 kW	*36-155125*		стандартная подвеска
B3	**2.0, 2.4, 2.4 D, 2.4 i, 2.4 TD, 2.7 D** 04/75 - 08/92 48 -75 kW	**36-227495**		стандартная подвеска; тип модели: Komfort
B3 BF	**2.0, 2.4, 2.4 D, 2.4 TD, 2.7 D** 04/75 - 08/92 48 -75 kW		**39-202352**	Варианты оснащения: LT28, LT31 НА: параболическая рессора с нижней рессорой
B4	**2.4, 2.4 D, 2.4 i, 2.4 TD** 12/82 - 08/92 51 -75 kW		**19-104300**	
VW LT 28-35 I с бортовой платформой/ходовая часть (281-363)				
B2	**2.0, 2.4 D, 2.7 D** 04/75 - 11/82 48 -55 kW		**15-100078**	
B2	**2.0, 2.4, 2.4 D, 2.4 i, 2.4 TD** 12/82 - 09/93 51 -75 kW		**15-107282**	
B3	**2.0, 2.4, 2.4 D, 2.4 i, 2.4 TD, 2.7 D** 04/75 - 09/93 48 -75 kW	*36-155125*		стандартная подвеска
B3	**2.0, 2.4, 2.4 D, 2.4 i, 2.4 TD, 2.7 D** 04/75 - 09/93 48 -75 kW	**36-227495**		стандартная подвеска; тип модели: Komfort

Пригодны для			
VW			
VW LT 28-35 I с бортовой платформой/ходовая часть (281-363)			
B3 BF	**2.0, 2.4, 2.4 D, 2.4 TD, 2.7 D** 04/75 - 09/93 48 -75 kW	**39-202352**	Варианты оснащения: LT28, LT31 HA: параболическая рессора с нижней рессорой
B4	**2.4, 2.4 D, 2.4 i, 2.4 TD** 12/82 - 09/93 51 -75 kW	**19-104300** OIO	
VW LT 40-55 I фургон (291-512)			
B2	**2.0, 2.4 D** 04/75 - 11/82 55 kW	**15-100078** OIO	
B3	**2.0, 2.4, 2.4 D, 2.4 i, 2.4 TD, 2.0, 2.4, 2.4 D, 2.4 i, 2.4 TD** 04/75 - 09/93 51 -75 kW	**36-227495**	стандартная подвеска
VW LT 40-55 I с бортовой платформой/ходовая часть (293-909)			
B2	**2.0, 2.4 D** 04/75 - 12/82 55 kW	**15-100078** OIO	
VW LT 28-35 II автобус (2DB, 2DE, 2DK)			
B1	**2.3, 2.5 SDI, 2.5 TDI, 2.8 TDi** 05/96 - 07/06 55 -116 kW	**12-224104**	VA: с шариковым подшибником
B3 BF	**2.3, 2.5 SDI, 2.5 TDI, 2.8 TDi, 2.3, 2.5 SDI, 2.5 TDI, 2.8 TDI, 2.3, 2.5 SDI, 2.5 TDI, 2.8 TDI** 05/96 - 07/06 55 -116 kW	**39-207999**	**39-208002**	стандартная подвеска; полезная нагрузка до 2500 kg
B3 BF	**2.3, 2.5 SDI, 2.5 TDI, 2.8 TDi, 2.3, 2.5 SDI, 2.5 TDI, 2.8 TDI, 2.3, 2.5 SDI, 2.5 TDI, 2.8 TDI** 05/96 - 07/06 55 -116 kW	**39-208088**	**39-208071**	стандартная подвеска; полезная нагрузка до 2800 kg
B3 BF	**2.3, 2.5 SDI, 2.5 TDI, 2.8 TDi, 2.3, 2.5 SDI, 2.5 TDI, 2.8 TDI, 2.3, 2.5 SDI, 2.5 TDI, 2.8 TDI** 05/96 - 07/06 55 -116 kW	**39-208088**	**39-203359**	стандартная подвеска; полезная нагрузка до 2950 kg
B4	**2.3, 2.5 SDI, 2.5 TDI, 2.8 TDi** 05/96 - 07/06 55 -116 kW	**22-214751**	**19-100180** OIO	стандартная подвеска
VW LT 28-46 II фургон (2DA, 2DD, 2DH)			
B1	**2.3, 2.5 SDI, 2.5 TDI, 2.8 TDI** 05/96 - 07/06 55 -116 kW	**12-224104**	VA: с шариковым подшибником
B4	**2.3, 2.5 SDI, 2.5 TDI, 2.8 TDI** 05/96 - 07/06 55 -116 kW	**22-214751**	**19-100180** OIO	стандартная подвеска; тип модели: LT28, LT35
B4	**2.3, 2.5 SDI, 2.5 TDI, 2.8 TDI** 05/96 - 07/06 55 -116 kW	**22-214768**	**19-167985** OIO	стандартная подвеска; тип модели: LT 46
VW LT 28-46 II с бортовой платформой/ходовая часть (2DC, 2DF, 2			
B1	**2.3, 2.5 SDI, 2.5 TDI, 2.8 TDI** 06/96 - 07/06 55 -116 kW	**12-224104**	VA: с шариковым подшибником
B4	**2.3, 2.5 SDI, 2.5 TDI, 2.8 TDI** 06/96 - 07/06 55 -116 kW	**22-214751**	**19-100180** OIO	стандартная подвеска; тип модели: LT28, LT35
B4	**2.3, 2.5 SDI, 2.5 TDI, 2.8 TDI** 06/96 - 07/06 55 -116 kW	**22-214768**	**19-167985** OIO	стандартная подвеска; тип модели: LT 46

Пригодны для			
VW			
VW TRANSPORTER I автобус (22, 24, 25, 28)			
B6 Sport **1.1** 01/55 - 12/62 18 kW		**24-181488** **24-000321**	НА: Параметр: 280/100
B6 Sport **1.2, 1.5, 1.6** 11/62 - 07/67 25 -35 kW		**24-181488** **24-000321**	НА: Параметр: 280/100
VW TRANSPORTER I фургон (21, 23)			
B6 Sport **1.2** 01/55 - 03/62 25 kW		**24-181488** **24-000321**	НА: Параметр: 280/100
B6 Sport **1.2, 1.5, 1.6** 02/62 - 12/68 25 -35 kW		**24-181488** **24-000321**	НА: Параметр: 280/100
VW TRANSPORTER I с бортовой платформой/ходовая часть (26)			
B6 Sport **1.2** 01/55 - 03/62 25 kW		**24-181488** **24-000321**	НА: Параметр: 280/100
B6 Sport **1.5, 1.6** 08/64 - 10/70 32 -35 kW		**24-181488** **24-000321**	НА: Параметр: 280/100
VW TRANSPORTER II автобус			
B6 Sport **1.6, 1.7, 1.8, 2.0** 08/67 - 04/79 34 -51 kW	**24-632799**	**24-632805**	НА: Параметр: 250/85; длина: 595 мм
VW TRANSPORTER II фургон			
B6 Sport **1.6, 1.7, 1.8, 2.0** 08/68 - 07/79 35 -51 kW	**24-632799**	**24-632805**	НА: Параметр: 250/85; длина: 595 мм
B6 Sport **1.6, 1.7** 09/73 - 07/79 35 -49 kW	**24-632799**		
VW TRANSPORTER II с бортовой платформой/ходовая часть			
B6 Sport **1.6** 08/68 - 07/79 37 kW	**24-632799**	**24-632805**	НА: Параметр: 250/85; длина: 595 мм
VW KOMBI автобус (T2)			
B6 Sport **1.4, 1.6, 1.6 Alcohol, 1.9, 1.9 Hybrid** 07/92 - 49 -69 kW	**24-632799**	**24-632805**	НА: Параметр: 250/85; длина: 595 мм
VW KOMBI фургон (T2)			
B6 Sport **1.6, 1.8, 1.9** 07/92 - 07/00 55 -68 kW	**24-632799**	**24-632805**	НА: Параметр: 250/85; длина: 595 мм
VW TRANSPORTER III автобус			
B3 **1.6, 1.6 D, 1.6 TD, 1.7 D, 1.9, 2.0, 2.1, 2.1 i, 2.1 Катализатор** 05/79 - 07/92 37 -82 kW	**36-134465**	**38-131172**	стандартная подвеска
B3 **1.6, 1.6 D, 1.6 TD, 1.7 D, 1.9, 2.0, 2.1, 2.1 i, 2.1 Катализатор** 05/79 - 07/92 37 -82 kW	**36-134472**	**38-131172**	0 VA: Усиленное оснащение . НА: только в соединении с Dämpfer 24-008303
B3 **1.6 TD Syncro, 1.9 Syncro, 2.1 Syncro** 01/86 - 07/92 51 -82 kW		**38-131219**	стандартная подвеска
B4 **1.6, 1.6 D, 1.6 TD, 1.7 D, 1.9, 2.0, 2.1, 2.1 i, 2.1 Катализатор** 05/79 - 07/92 37 -82 kW	*19-020198*	**19-020075**	

V

Пригодны для			
VW			
VW TRANSPORTER III автобус			
B4 **1.6 TD Syncro, 1.9 Syncro, 2.1 Syncro** 01/86 - 07/92 51 -82 kW	**19-217468**	**19-216966**	Для некоторых типов шин необходимы дистанционные шайбы
B6 Sport **1.6, 1.6 D, 1.6 TD, 1.7 D, 1.9, 2.0, 2.1, 2.1 i, 2.1 Катализатор** 05/79 - 07/92 37 -82 kW	**24-008204**	**24-008303**	
B6 Sport **1.6 TD Syncro, 1.9 Syncro, 2.1 Syncro** 01/86 - 07/92 51 -82 kW	24-218641	24-218689	Для некоторых типов шин необходимы дистанционные шайбы
VW TRANSPORTER III фургон			
B3 **1.6, 1.6 D, 1.6 TD, 1.7 D, 1.9, 2.0, 2.1, 2.1 i** 05/79 - 07/92 37 -82 kW	**36-134465**	**38-131172**	стандартная подвеска
B3 **1.6, 1.6 D, 1.6 TD, 1.7 D, 1.9, 2.0, 2.1, 2.1 i** 05/79 - 07/92 37 -82 kW	**36-134472**	**38-131172**	стандартная подвеска; Усиленное оснащение . НА: только в соединении с Dämpfer 24-008303
B3 **1.6 TD Syncro, 1.9 Syncro, 2.1 Syncro** 08/85 - 07/92 51 -82 kW		**38-131219**	стандартная подвеска
B4 **1.6, 1.6 D, 1.6 TD, 1.7 D, 1.9, 2.0, 2.1, 2.1 i** 05/79 - 07/92 37 -82 kW	*19-020198*	**19-020075**	
B4 **1.6 TD Syncro, 1.9 Syncro, 2.1 Syncro** 08/85 - 07/92 51 -82 kW	**19-217468**	**19-216966**	
B6 Sport **1.6, 1.6 D, 1.6 TD, 1.7 D, 1.9, 2.0, 2.1, 2.1 i** 05/79 - 07/92 37 -82 kW	**24-008204**	**24-008303**	
B6 Sport **1.6 TD Syncro, 1.9 Syncro, 2.1 Syncro** 08/85 - 07/92 51 -82 kW	24-218641	24-218689	Для некоторых типов шин необходимы дистанционные шайбы
VW TRANSPORTER III с бортовой платформой/ходовая часть			
B3 **1.6 D, 1.6 TD, 1.7 D, 1.9, 2.0, 2.1, 2.1 i** 05/79 - 07/92 37 -82 kW	**36-134465**	**38-131172**	стандартная подвеска
B3 **1.6 D, 1.6 TD, 1.7 D, 1.9, 2.0, 2.1, 2.1 i** 05/79 - 07/92 37 -82 kW	**36-134472**	**38-131172**	стандартная подвеска; Усиленное оснащение . НА: только в соединении с Dämpfer 24-008303
B3 **1.6 TD Syncro, 1.9 Syncro, 2.1 Syncro** 08/85 - 07/92 51 -82 kW		**38-131219**	стандартная подвеска
B4 **1.6 D, 1.6 TD, 1.7 D, 1.9, 2.0, 2.1, 2.1 i** 05/79 - 07/92 37 -82 kW	*19-020198*	**19-020075**	
B4 **1.6 TD Syncro, 1.9 Syncro, 2.1 Syncro** 08/85 - 07/92 51 -82 kW	**19-217468**	**19-216966**	
B6 Sport **1.6 D, 1.6 TD, 1.7 D, 1.9, 2.0, 2.1, 2.1 i** 05/79 - 07/92 37 -82 kW	**24-008204**	**24-008303**	
B6 Sport **1.6 TD Syncro, 1.9 Syncro, 2.1 Syncro** 08/85 - 07/92 51 -82 kW	24-218641	24-218689	Для некоторых типов шин необходимы дистанционные шайбы
VW TRANSPORTER IV автобус (70XB, 70XC, 7DB, 7DW)			
B3 **1.8, 1.9 D, 1.9 TD, 2.0, 2.4 D, 2.4 D Syncro, 2.5, 2.5 Syncro, 2.5 TDI, 2.5 TDI Syncro, 2.8 VR 6, 2.8 VR6, 2.8 VR6 Syncro** 11/90 - 04/96 44 -150 kW		**38-131233**	стандартная подвеска

V

Пригодны для				
VW				
VW TRANSPORTER IV автобус (70XB, 70XC, 7DB, 7DW)				
B3	**1.8, 1.9 D, 1.9 TD, 2.0, 2.4 D, 2.4 D Syncro, 2.5, 2.5 Syncro, 2.5 TDI, 2.5 TDI Syncro, 2.8 VR 6, 2.8 VR6, 2.8 VR6 Syncro** 11/90 - 04/96 44 -150 kW		**38-131240**	стандартная подвеска; Усиленное оснащение .
B4	**1.8, 1.9 D, 1.9 TD, 2.0, 2.4 D, 2.4 D Syncro, 2.5, 2.5 Syncro, 2.5 TDI, 2.5 TDI Syncro, 2.8 VR 6, 2.8 VR6, 2.8 VR6 Syncro** 11/90 - 04/96 44 -150 kW	**19-028514**	**19-028521**	HA: полезная нагрузка до 1000 kg
B6 Sport	**1.8, 1.9 D, 1.9 TD, 2.0, 2.4 D, 2.4 D Syncro, 2.5, 2.5 Syncro, 2.5 TDI, 2.5 TDI Syncro, 2.8 VR 6, 2.8 VR6, 2.8 VR6 Syncro** 11/90 - 04/96 44 -150 kW	**24-019118**	**24-214230**	
B12 PK	**1.8, 1.9 D, 1.9 TD, 2.0, 2.4 D, 2.4 D Syncro, 2.5, 2.5 Syncro, 2.5 TDI, 2.5 TDI Syncro, 2.8 VR 6, 2.8 VR6, 2.8 VR6 Syncro** 11/90 - 04/96 44 -150 kW	**46-192134**		Обязанность, предусмотренная экспертизой VA: Глубина (экспертиза): 40-45 мм; Нагрузка оси до: 1600 кг HA: Глубина (экспертиза): 45 мм; Нагрузка оси до: 1490 кг
VW TRANSPORTER IV фургон (70XA)				
B3	**1.9 D, 1.9 TD, 2.0, 2.4 D, 2.4 D Syncro, 2.5, 2.5 Syncro, 2.5 TDI, 2.5 TDI Syncro** 07/90 - 04/03 44 -111 kW		**38-131233**	стандартная подвеска
B3	**1.9 D, 1.9 TD, 2.0, 2.4 D, 2.4 D Syncro, 2.5, 2.5 Syncro, 2.5 TDI, 2.5 TDI Syncro** 07/90 - 04/03 44 -111 kW		**38-131240**	стандартная подвеска; Усиленное оснащение .
B4	**1.9 D, 1.9 TD, 2.0, 2.4 D, 2.4 D Syncro, 2.5, 2.5 Syncro, 2.5 TDI, 2.5 TDI Syncro, 2.8 VR6** 07/90 - 04/03 44 -150 kW	**19-028514**	**19-028521**	HA: полезная нагрузка до 1000 kg
B6 Sport	**1.9 D, 1.9 TD, 2.0, 2.4 D, 2.4 D Syncro, 2.5, 2.5 Syncro, 2.5 TDI, 2.5 TDI Syncro, 2.8 VR6** 07/90 - 04/03 44 -150 kW	**24-019118**	**24-214230**	
B12 PK	**1.9 D, 1.9 TD, 2.0, 2.4 D, 2.4 D Syncro, 2.5, 2.5 Syncro, 2.5 TDI, 2.5 TDI Syncro, 2.8 VR6** 07/90 - 04/03 44 -150 kW	**46-192134**		Обязанность, предусмотренная экспертизой VA: Глубина (экспертиза): 40-45 мм; Нагрузка оси до: 1600 кг HA: Глубина (экспертиза): 45 мм; Нагрузка оси до: 1490 кг
VW TRANSPORTER IV с бортовой платформой/ходовая часть (70XD)				
B3	**1.8, 1.9 D, 1.9 TD, 2.0, 2.4 D, 2.4 D Syncro, 2.5, 2.5 Syncro, 2.5 TDI, 2.5 TDI Syncro, 2.8, 2.8 VR6** 11/90 - 04/03 44 -150 kW		**38-131233**	стандартная подвеска
B3	**1.8, 1.9 D, 1.9 TD, 2.0, 2.4 D, 2.4 D Syncro, 2.5, 2.5 Syncro, 2.5 TDI, 2.5 TDI Syncro, 2.8, 2.8 VR6** 11/90 - 04/03 44 -150 kW		**38-131240**	стандартная подвеска; Усиленное оснащение .
B4	**1.8, 1.9 D, 1.9 TD, 2.0, 2.4 D, 2.4 D Syncro, 2.5, 2.5 Syncro, 2.5 TDI, 2.5 TDI Syncro, 2.8, 2.8 VR6** 11/90 - 04/03 44 -150 kW	**19-028514**	**19-028521**	HA: полезная нагрузка до 1000 kg
B6 Sport	**1.8, 1.9 D, 1.9 TD, 2.0, 2.4 D, 2.4 D Syncro, 2.5, 2.5 Syncro, 2.5 TDI, 2.5 TDI Syncro, 2.8, 2.8 VR6** 11/90 - 04/03 44 -150 kW	**24-019118**	**24-214230**	

V

Пригодны для				
VW				
VW TRANSPORTER IV с бортовой платформой/ходовая часть (70XD)				
B12 PK	**1.8, 1.9 D, 1.9 TD, 2.0, 2.4 D, 2.4 D Syncro, 2.5, 2.5 Syncro, 2.5 TDI, 2.5 TDI Syncro, 2.8, 2.8 VR6** 11/90 - 04/03 44 -150 kW	**46-192134**		Обязанность, предусмотренная экспертизой VA: Глубина (экспертиза): 40-45 мм; Нагрузка оси до: 1600 кг HA: Глубина (экспертиза): 45 мм; Нагрузка оси до: 1490 кг
VW MULTIVAN V (7HM, 7HF, 7HN, 7EF, 7EM, 7EN)				
B1	**1.9 TDI, 2.0, 2.0 BiTDI, 2.0 BiTDI 4motion, 2.0 TDI, 2.0 TDI 4motion, 2.0 TSI, 2.0 TSI 4motion, 2.5 TDI, 2.5 TDI 4motion, 3.2 4motion, 3.2 V6, 3.2 V6 4motion** 07/04 - 62 -173 kW	**12-224371**		VA: с шариковым подшибником
B3	**1.9 TDI, 2.0, 2.0 TSI** 11/03 - 62 -150 kW	**37-148164**	**38-148194**	стандартная подвеска
B3	**1.9 TDI, 2.0, 2.0 TSI** 11/03 - 62 -150 kW	**37-148171**	**38-148200**	стандартная подвеска; Усиленное оснащение .
B3	**1.9 TDI, 2.0, 2.0 TSI** 11/03 - 62 -150 kW	**37-148164**	**38-148200**	стандартная подвеска; для жилых микроавтобусов (кемперов)
B3	**1.9 TDI, 2.0, 2.0 TSI** 11/03 - 62 -150 kW	**37-148171**	*38-163067*	стандартная подвеска; Усиленное оснащение .; для жилых микроавтобусов (кемперов)
B3	**2.5 TDI, 3.2 V6** 04/03 - 11/09 96 -173 kW	**37-148171**	**38-148194**	стандартная подвеска
B3	**2.5 TDI, 3.2 V6** 04/03 - 11/09 96 -173 kW		**38-148200**	стандартная подвеска; Усиленное оснащение .
B3	**2.5 TDI, 3.2 V6** 04/03 - 11/09 96 -173 kW	**37-148171**	**38-148200**	стандартная подвеска; для жилых микроавтобусов (кемперов)
B3	**2.5 TDI, 3.2 V6** 04/03 - 11/09 96 -173 kW		*38-163067*	стандартная подвеска; Усиленное оснащение .; для жилых микроавтобусов (кемперов)
B4	**1.9 TDI, 2.0, 2.0 BiTDI, 2.0 BiTDI 4motion, 2.0 TDI, 2.0 TDI 4motion, 2.0 TSI, 2.0 TSI 4motion, 2.5 TDI, 2.5 TDI 4motion, 3.2 4motion, 3.2 V6, 3.2 V6 4motion** 07/04 - 62 -173 kW	**22-140098**	**19-140100** OIO	кроме спортивной подвески; не для: 1BV; 1BH
B4	**1.9 TDI, 2.0, 2.0 BiTDI, 2.0 BiTDI 4motion, 2.0 TDI, 2.0 TDI 4motion, 2.0 TSI, 2.0 TSI 4motion, 2.5 TDI, 2.5 TDI 4motion, 3.2 4motion, 3.2 V6, 3.2 V6 4motion** 07/04 - 62 -173 kW	**22-193032**	**19-140100** OIO	исполнение для плохих дорог; Варианты оснащения: 1BH
B6 Sport	**1.9 TDI, 2.0, 2.0 BiTDI, 2.0 BiTDI 4motion, 2.0 TDI, 2.0 TDI 4motion, 2.0 TSI, 2.0 TSI 4motion, 2.5 TDI, 2.5 TDI 4motion, 3.2 4motion, 3.2 V6, 3.2 V6 4motion** 07/04 - 62 -173 kW	**22-142429**	**24-109116** OIO	кроме спортивной подвески; не для: 1BH; 1BV
B6 Sport	**1.9 TDI, 2.0, 2.0 BiTDI, 2.0 BiTDI 4motion, 2.0 TDI, 2.0 TDI 4motion, 2.0 TSI, 2.0 TSI 4motion, 2.5 TDI, 2.5 TDI 4motion, 3.2 4motion, 3.2 V6, 3.2 V6 4motion** 07/04 - 62 -173 kW	**22-197320**	**24-109116** OIO	Варианты оснащения: 1BH
B8	**1.9 TDI, 2.0, 2.0 BiTDI, 2.0 BiTDI 4motion, 2.0 TDI, 2.0 TDI 4motion, 2.0 TSI, 2.0 TSI 4motion, 2.5 TDI, 2.5 TDI 4motion, 3.2 4motion, 3.2 V6, 3.2 V6 4motion** 07/04 - 62 -173 kW	**22-142436**	**24-109130** OIO	спортивная подвеска; не для: 1BH
B8	**1.9 TDI, 2.0, 2.0 BiTDI, 2.0 BiTDI 4motion, 2.0 TDI, 2.0 TDI 4motion, 2.0 TSI, 2.0 TSI 4motion, 2.5 TDI, 2.5 TDI 4motion, 3.2 4motion, 3.2 V6, 3.2 V6 4motion** 07/04 - 62 -173 kW	**22-197337**	**24-109116** OIO	Варианты оснащения: 1BH

V

Пригодны для				
VW				
VW MULTIVAN V (7HM, 7HF, 7HN, 7EF, 7EM, 7EN)				
B12 PK	**1.9 TDI, 2.0, 2.0 BiTDI, 2.0 BiTDI 4motion, 2.0 TDI, 2.0 TDI 4motion, 2.0 TSI, 2.0 TSI 4motion** 11/03 - 62 -150 kW	**46-192141**		не для: 1BH; Обязанность, предусмотренная экспертизой VA: Глубина (экспертиза): 30 мм; Нагрузка оси до: 1550 кг HA: Глубина (экспертиза): 30 мм; Нагрузка оси до: 1720 кг
B12 PK	**2.0 BiTDI, 2.0 BiTDI 4motion, 2.0 TDI, 2.0 TDI 4motion, 2.5 TDI, 2.5 TDI 4motion, 3.2 4motion, 3.2 V6, 3.2 V6 4motion** 07/04 - 62 -173 kW	**46-192158**		не для: 1BH; Обязанность, предусмотренная экспертизой VA: Глубина (экспертиза): 30 мм; Нагрузка оси до: 1710 кг HA: Глубина (экспертиза): 30 мм; Нагрузка оси до: 1720 кг
VW TRANSPORTER V автобус (7HB, 7HJ, 7EB, 7EJ)				
B1	**1.9 TDI, 2.0, 2.0 BiTDI, 2.0 BiTDI 4motion, 2.0 TDI, 2.0 TDI 4motion, 2.0 TSI, 2.0 TSI 4motion, 2.5 TDI, 2.5 TDI 4motion, 3.2 4motion, 3.2 V6, 3.2 V6 4motion** 11/03 - 62 -173 kW	**12-224371**		VA: с шариковым подшибником
B3	**1.9 TDI, 2.0, 2.0 TSI, 2.0 TSI 4motion** 11/03 - 62 -150 kW	**37-148164**	**38-148194**	стандартная подвеска
B3	**1.9 TDI, 2.0, 2.0 TSI, 2.0 TSI 4motion** 11/03 - 62 -150 kW	**37-148171**	**38-148200**	стандартная подвеска; Усиленное оснащение .
B3	**1.9 TDI, 2.0, 2.0 TSI, 2.0 TSI 4motion** 11/03 - 62 -150 kW	**37-148164**	*38-163067*	стандартная подвеска; для жилых микроавтобусов (кемперов)
B3	**2.5 TDI, 3.2 V6** 04/03 - 11/09 96 -173 kW	**37-148171**	**38-148200**	стандартная подвеска
B3	**2.5 TDI, 3.2 V6** 04/03 - 11/09 96 -173 kW		*38-163067*	стандартная подвеска; Усиленное оснащение .
B3	**2.5 TDI, 3.2 V6** 04/03 - 11/09 96 -173 kW	**37-148171**	*38-163067*	стандартная подвеска; для жилых микроавтобусов (кемперов)
B4	**1.9 TDI, 2.0, 2.0 BiTDI, 2.0 BiTDI 4motion, 2.0 TDI, 2.0 TDI 4motion, 2.0 TSI, 2.0 TSI 4motion, 2.5 TDI, 2.5 TDI 4motion, 3.2 4motion, 3.2 V6, 3.2 V6 4motion** 11/03 - 62 -173 kW	**22-140098**	**19-140100** OIO	кроме спортивной подвески; не для: 1BV VA: не для: 1BH
B4	**1.9 TDI, 2.0, 2.0 BiTDI, 2.0 BiTDI 4motion, 2.0 TDI, 2.0 TDI 4motion, 2.0 TSI, 2.0 TSI 4motion, 2.5 TDI, 2.5 TDI 4motion, 3.2 4motion, 3.2 V6, 3.2 V6 4motion** 11/03 - 62 -173 kW	**22-193032**	**19-140100** OIO	исполнение для плохих дорог; Варианты оснащения: 1BH
B6 Sport	**1.9 TDI, 2.0, 2.0 BiTDI, 2.0 BiTDI 4motion, 2.0 TDI, 2.0 TDI 4motion, 2.0 TSI, 2.0 TSI 4motion, 2.5 TDI, 2.5 TDI 4motion, 3.2 4motion, 3.2 V6, 3.2 V6 4motion** 11/03 - 62 -173 kW	**22-142429**	**24-109116** OIO	кроме спортивной подвески; не для: 1BH; не для: 1BV
B6 Sport	**1.9 TDI, 2.0, 2.0 BiTDI, 2.0 BiTDI 4motion, 2.0 TDI, 2.0 TDI 4motion, 2.0 TSI, 2.0 TSI 4motion, 2.5 TDI, 2.5 TDI 4motion, 3.2 4motion, 3.2 V6, 3.2 V6 4motion** 11/03 - 62 -173 kW	**22-197320**	**24-109116** OIO	Варианты оснащения: 1BH; не для: 1BV
B8	**1.9 TDI, 2.0, 2.0 BiTDI, 2.0 BiTDI 4motion, 2.0 TDI, 2.0 TDI 4motion, 2.0 TSI, 2.0 TSI 4motion, 2.5 TDI, 2.5 TDI 4motion, 3.2 4motion, 3.2 V6, 3.2 V6 4motion** 11/03 - 62 -173 kW	**22-142436**	**24-109130** OIO	спортивная подвеска; Варианты оснащения: 1BV; не для: 1BH
B8	**1.9 TDI, 2.0, 2.0 BiTDI, 2.0 BiTDI 4motion, 2.0 TDI, 2.0 TDI 4motion, 2.0 TSI, 2.0 TSI 4motion, 2.5 TDI, 2.5 TDI 4motion, 3.2 4motion, 3.2 V6, 3.2 V6 4motion** 11/03 - 62 -173 kW	**22-197337**	**24-109116** OIO	Варианты оснащения: 1BH

V

Пригодны для				
VW				
VW TRANSPORTER V автобус (7HB, 7HJ, 7EB, 7EJ)				
B12 PK	**1.9 TDI, 2.0, 2.0 BiTDI 4motion, 2.0 TDI, 2.0 TDI 4motion, 2.0 TSI, 2.0 TSI 4motion** 11/03 - 62 -150 kW	**46-192141**		не для: 1BH; Обязанность, предусмотренная экспертизой VA: Глубина (экспертиза): 30 мм; Нагрузка оси до: 1550 кг HA: Глубина (экспертиза): 30 мм; Нагрузка оси до: 1720 кг
B12 PK	**2.0 BiTDI 4motion, 2.0 TDI, 2.0 TDI 4motion, 2.0 TSI 4motion, 2.5 TDI, 2.5 TDI 4motion, 3.2 4motion, 3.2 V6, 3.2 V6 4motion** 11/03 - 62 -173 kW	**46-192158**		не для: 1BH; Обязанность, предусмотренная экспертизой VA: Глубина (экспертиза): 30 мм; Нагрузка оси до: 1710 кг HA: Глубина (экспертиза): 30 мм; Нагрузка оси до: 1720 кг
VW TRANSPORTER V фургон (7HA, 7HH, 7EA, 7EH)				
B1	**1.9 TDI, 2.0, 2.0 BiTDI, 2.0 BiTDI 4motion, 2.0 TDI, 2.0 TDI 4motion, 2.0 TSI, 2.0 TSI 4motion, 2.5 TDI, 2.5 TDI 4motion, 3.2 4motion, 3.2 V6** 02/04 - 62 -173 kW	**12-224371**		VA: с шариковым подшибником
B3	**1.9 TDI, 2.0, 2.0 TSI, 2.0 TSI 4motion** 11/03 - 62 -150 kW	**37-148164**	**38-163050**	стандартная подвеска
B3	**1.9 TDI, 2.0, 2.0 TSI, 2.0 TSI 4motion** 11/03 - 62 -150 kW	**37-148171**	**38-148194**	стандартная подвеска; Усиленное оснащение .
B3	**2.5 TDI, 3.2 V6** 04/03 - 11/09 96 -173 kW	**37-148171**	**38-163050**	стандартная подвеска
B3	**2.5 TDI, 3.2 V6** 04/03 - 11/09 96 -173 kW	*37-148188*	**38-148194**	стандартная подвеска; Усиленное оснащение .
B4	**1.9 TDI, 2.0, 2.0 BiTDI, 2.0 BiTDI 4motion, 2.0 TDI, 2.0 TDI 4motion, 2.0 TSI, 2.0 TSI 4motion, 2.5 TDI, 2.5 TDI 4motion, 3.2 4motion, 3.2 V6** 02/04 - 62 -173 kW	**22-140098**	**19-140100** OIO	кроме спортивной подвески; не для: 1BV VA: не для: 1BH
B4	**1.9 TDI, 2.0, 2.0 BiTDI, 2.0 BiTDI 4motion, 2.0 TDI, 2.0 TDI 4motion, 2.0 TSI, 2.0 TSI 4motion, 2.5 TDI, 2.5 TDI 4motion, 3.2 4motion, 3.2 V6** 02/04 - 62 -173 kW	**22-193032**	**19-140100** OIO	исполнение для плохих дорог; Варианты оснащения: 1BH
B6 Sport	**1.9 TDI, 2.0, 2.0 BiTDI, 2.0 BiTDI 4motion, 2.0 TDI, 2.0 TDI 4motion, 2.0 TSI, 2.0 TSI 4motion, 2.5 TDI, 2.5 TDI 4motion, 3.2 4motion, 3.2 V6** 02/04 - 62 -173 kW	**22-142429**	**24-109116** OIO	кроме спортивной подвески; не для: 1BH; не для: 1BV
B6 Sport	**1.9 TDI, 2.0, 2.0 BiTDI, 2.0 BiTDI 4motion, 2.0 TDI, 2.0 TDI 4motion, 2.0 TSI, 2.0 TSI 4motion, 2.5 TDI, 2.5 TDI 4motion, 3.2 4motion, 3.2 V6** 02/04 - 62 -173 kW	**22-197320**	**24-109116** OIO	Варианты оснащения: 1BH
B8	**1.9 TDI, 2.0, 2.0 BiTDI, 2.0 BiTDI 4motion, 2.0 TDI, 2.0 TDI 4motion, 2.0 TSI, 2.0 TSI 4motion, 2.5 TDI, 2.5 TDI 4motion, 3.2 4motion, 3.2 V6** 02/04 - 62 -173 kW	**22-142436**	**24-109130** OIO	спортивная подвеска; Варианты оснащения: 1BV; не для: 1BH
B8	**1.9 TDI, 2.0, 2.0 BiTDI, 2.0 BiTDI 4motion, 2.0 TDI, 2.0 TDI 4motion, 2.0 TSI, 2.0 TSI 4motion, 2.5 TDI, 2.5 TDI 4motion, 3.2 4motion, 3.2 V6** 02/04 - 62 -173 kW	**22-197337**	**24-109116** OIO	исполнение для плохих дорог; Варианты оснащения: 1BH
B12 PK	**1.9 TDI, 2.0, 2.0 BiTDI, 2.0 BiTDI 4motion, 2.0 TDI, 2.0 TDI 4motion, 2.0 TSI, 2.0 TSI 4motion** 11/03 - 62 -150 kW	**46-192141**		не для: 1BH; Обязанность, предусмотренная экспертизой VA: Глубина (экспертиза): 30 мм; Нагрузка оси до: 1550 кг HA: Глубина (экспертиза): 30 мм; Нагрузка оси до: 1720 кг

Пригодны для				
VW				
VW TRANSPORTER V фургон (7HA, 7HH, 7EA, 7EH)				
B12 PK	**2.0 BiTDI, 2.0 BiTDI 4motion, 2.0 TDI, 2.0 TDI 4motion, 2.5 TDI, 2.5 TDI 4motion, 3.2 4motion, 3.2 V6** 02/04 - 62 -173 kW	**46-192158**		не для: 1BH; Обязанность, предусмотренная экспертизой VA: Глубина (экспертиза): 30 мм; Нагрузка оси до: 1710 кг HA: Глубина (экспертиза): 30 мм; Нагрузка оси до: 1720 кг
VW TRANSPORTER V с бортовой платформой/ходовая часть (7JD, 7JE,				
B1	**1.9 TDI, 2.0, 2.0 BiTDI, 2.0 BiTDI 4motion, 2.0 TDI, 2.0 TDI 4motion, 2.5 TDI, 2.5 TDI 4motion, 3.2 V6** 02/04 - 62 -170 kW	**12-224371**		VA: с шариковым подшибником
B3	**1.9 TDI, 2.0** 11/03 - 62 -85 kW	**37-148164**	**38-148224**	стандартная подвеска; тип модели: Einzelkabine
B3	**1.9 TDI, 2.0** 11/03 - 62 -85 kW	**37-148171**		стандартная подвеска; Усиленное оснащение .; тип модели: Einzelkabine
B3	**1.9 TDI, 2.0** 11/03 - 62 -85 kW	**37-148171**	**38-148224**	стандартная подвеска; тип модели: Doppelkabine
B3	**1.9 TDI, 2.0** 11/03 - 62 -85 kW	*37-148188*		стандартная подвеска; Усиленное оснащение .; тип модели: Doppelkabine
B3	**2.5 TDI, 3.2 V6** 04/03 - 11/09 96 -173 kW	*37-148188*	**38-148224**	стандартная подвеска
B4	**1.9 TDI, 2.0, 2.0 BiTDI, 2.0 BiTDI 4motion, 2.0 TDI, 2.0 TDI 4motion, 2.5 TDI, 2.5 TDI 4motion, 3.2 4motion, 3.2 V6** 08/03 - 62 -173 kW	**22-140098**	**19-140100** OIO	не для: 1BH; не для: 1BV
B4	**1.9 TDI, 2.0, 2.0 BiTDI, 2.0 BiTDI 4motion, 2.0 TDI, 2.0 TDI 4motion, 2.5 TDI, 2.5 TDI 4motion, 3.2 4motion, 3.2 V6** 08/03 - 62 -173 kW	**22-193032**	**19-140100** OIO	исполнение для плохих дорог; Варианты оснащения: 1BH
B6 Sport	**1.9 TDI, 2.0, 2.0 BiTDI, 2.0 BiTDI 4motion, 2.0 TDI, 2.0 TDI 4motion, 2.5 TDI, 2.5 TDI 4motion, 3.2 4motion, 3.2 V6** 08/03 - 62 -173 kW	**22-142429**	**24-109116** OIO	не для: 1BH; не для: 1BV
B6 Sport	**1.9 TDI, 2.0, 2.0 BiTDI, 2.0 BiTDI 4motion, 2.0 TDI, 2.0 TDI 4motion, 2.5 TDI, 2.5 TDI 4motion, 3.2 4motion, 3.2 V6** 08/03 - 62 -173 kW	**22-197320**	**24-109116** OIO	Варианты оснащения: 1BH
B8	**1.9 TDI, 2.0, 2.0 BiTDI, 2.0 BiTDI 4motion, 2.0 TDI, 2.0 TDI 4motion, 2.5 TDI, 2.5 TDI 4motion, 3.2 4motion, 3.2 V6** 08/03 - 62 -173 kW	**22-142436**	**24-109130** OIO	спортивная подвеска; Варианты оснащения: 1BV; не для: 1BH
B8	**1.9 TDI, 2.0, 2.0 BiTDI, 2.0 BiTDI 4motion, 2.0 TDI, 2.0 TDI 4motion, 2.5 TDI, 2.5 TDI 4motion, 3.2 4motion, 3.2 V6** 08/03 - 62 -173 kW	**22-197337**	**24-109116** OIO	Варианты оснащения: 1BH
B12 PK	**1.9 TDI, 2.0, 2.0 TDI, 2.0 TDI 4motion** 11/03 - 62 -103 kW	**46-192141**		не для: 1BH; Обязанность, предусмотренная экспертизой VA: Глубина (экспертиза): 30 мм; Нагрузка оси до: 1550 кг HA: Глубина (экспертиза): 30 мм; Нагрузка оси до: 1720 кг
B12 PK	**2.0 BiTDI, 2.0 BiTDI 4motion, 2.0 TDI, 2.0 TDI 4motion, 2.5 TDI, 2.5 TDI 4motion, 3.2 4motion, 3.2 V6** 08/03 - 62 -173 kW	**46-192158**		не для: 1BH; Обязанность, предусмотренная экспертизой VA: Глубина (экспертиза): 30 мм; Нагрузка оси до: 1710 кг HA: Глубина (экспертиза): 30 мм; Нагрузка оси до: 1720 кг

V

Пригодны для				
VW-FAW				
VW-FAW GOLF				
B1	**1.6** 08/03 - 01/05 75 kW	**12-224074**	**12-224081**	VA: с шариковым подшибником HA: без шарикового подшибника
B1	**1.8, 2.0** 07/03 - 12/01 85 -92 kW	**12-116966**	**12-117079**	VA: с шариковым подшибником HA: без шарикового подшибника; Материал: резина/металл; Материал: алюминий
B1	**1.8, 2.0** 01/02 - 07/09 85 -92 kW	**12-116966**	**12-117840**	VA: с шариковым подшибником HA: без шарикового подшибника
B1	**1.9 TDi** 05/01 - 12/01 66 kW	**12-116966**	**12-117079**	VA: с шариковым подшибником HA: без шарикового подшибника; Материал: резина/металл; Материал: алюминий
B3	**1.6** 08/03 - 01/05 75 kW	**37-133030**	**36-133055**	стандартная подвеска
B3	**1.6** 08/03 - 01/05 75 kW		**36-211340**	Усиленное оснащение .
B3	**1.8** 07/03 - 07/09 92 kW	**37-131432**	**36-131228**	стандартная подвеска
B3	**1.8** 07/03 - 07/09 92 kW	**37-131425**	**36-131297**	стандартная подвеска; Усиленное оснащение .
B3	**1.8** 07/03 - 07/09 92 kW	**37-155155**	**36-134113**	спортивная подвеска
B3	**1.9 TDi** 05/01 - 66 kW	**37-131425**	**36-131228**	стандартная подвеска
B3	**2.0** 08/03 - 12/05 85 kW	**37-131425**	**36-131228**	стандартная подвеска
B3	**2.0** 08/03 - 12/05 85 kW		**36-131297**	стандартная подвеска; Усиленное оснащение .
B4	**1.6** 08/03 - 01/05 75 kW	**22-131607**	**19-127439**	стандартная подвеска; тип модели: G02 + 2UA VA: Øa: 50 мм
B4	**1.6** 08/03 - 01/05 75 kW	**22-131614**	**19-127439**	стандартная подвеска; тип модели: G07 + 2UA VA: Øa: 55 мм
B4	**1.6** 08/03 - 01/05 75 kW	**22-139184**	**19-127439**	спортивная подвеска; тип модели: G02 + 2UC VA: Øa: 50 мм
B4	**1.6** 08/03 - 01/05 75 kW	**22-139191**	**19-127439**	спортивная подвеска; тип модели: G07,G08,G09,G11 +2UC VA: Øa: 55 мм
B4	**1.8, 2.0** 07/03 - 07/09 85 -92 kW	**22-045744** **11-103455** SP	**19-029429** **11-115755** SP	стандартная подвеска
B4	**1.8, 2.0** 07/03 - 07/09 85 -92 kW	**22-045751** **11-103455** SP	**19-029177** **11-115755** SP	спортивная подвеска
B4	**1.8, 2.0** 07/03 - 07/09 85 -92 kW	**22-045744** **11-103455** SP	**19-140032** **11-115755** SP	исполнение для плохих дорог
B4	**1.9 TDi** 05/01 - 66 kW	**22-045744** **11-103455** SP	**19-029429** **11-115755** SP	стандартная подвеска
B4	**1.9 TDi** 05/01 - 66 kW	**22-045751** **11-103455** SP	**19-029177** **11-115755** SP	спортивная подвеска
B6 Sport	**1.6** 08/03 - 01/05 75 kW	**35-113751**	**24-172936**	тип модели: G02 VA: Øa: 50 мм
B6 Sport	**1.6** 08/03 - 01/05 75 kW	**35-108177**	**24-172936**	тип модели: G07, G08, G09, G11 VA: Øa: 55 мм

V

Пригодны для				
VW-FAW				
VW-FAW GOLF				
B6 Sport	**1.8, 2.0** 07/03 - 07/09 85 -92 kW	**35-044079**	**24-026239** **11-115755** SP	VA: однотрубный Upside Down
B6 Sport	**1.9 TDi** 05/01 - 66 kW	**35-044079**	**24-026239** **11-115755** SP	VA: однотрубный Upside Down
B8	**1.6** 08/03 - 01/05 75 kW	**35-113768**	**24-178006**	тип модели: G02 VA: Øa: 50 мм
B8	**1.6** 08/03 - 01/05 75 kW	**35-108191**	**24-178006**	тип модели: G07, G08, G09, G11 VA: Øa: 55 мм
B8	**1.8, 2.0** 07/03 - 07/09 85 -92 kW	**35-044086**	**24-026246** **11-115755** SP	VA: однотрубный Upside Down
B8	**1.9 TDi** 05/01 - 66 kW	**35-044086**	**24-026246** **11-115755** SP	VA: однотрубный Upside Down
B10	**1.8, 2.0** 07/03 - 07/09 85 -92 kW	*46-111890*		Обязанность, предусмотренная экспертизой VA: Глубина (экспертиза): 55 мм; Нагрузка оси до: 980 кг HA: Глубина (экспертиза): 40 мм
B10	**1.8, 2.0** 07/03 - 07/09 85 -92 kW	*46-111906*		Обязанность, предусмотренная экспертизой VA: Глубина (экспертиза): 55 мм; Нагрузка оси от: 981 кг HA: Глубина (экспертиза): 40 мм
B10	**1.9 TDi** 05/01 - 66 kW	*46-111890*		Обязанность, предусмотренная экспертизой VA: Глубина (экспертиза): 55 мм; Нагрузка оси до: 980 кг HA: Глубина (экспертиза): 40 мм
B10	**1.9 TDi** 05/01 - 66 kW	*46-111906*		Обязанность, предусмотренная экспертизой VA: Глубина (экспертиза): 55 мм; Нагрузка оси от: 981 кг HA: Глубина (экспертиза): 40 мм
B12 PK	**1.6** 08/03 - 01/05 75 kW	**46-184047**		Наружный диаметр передней амортизационной стойки шасси 50 мм; тип модели: G02; Обязанность, предусмотренная экспертизой; с общим разрешением на эксплуатацию (ABE) VA: Глубина (экспертиза): 30 мм; Нагрузка оси до: 1010 кг HA: Глубина (экспертиза): 30 мм; Нагрузка оси до: 1010 кг
B12 PK	**1.6** 08/03 - 01/05 75 kW	**46-194855**		Наружный диаметр передней амортизационной стойки шасси 55 мм; тип модели: G07, G08, G09, G11; Обязанность, предусмотренная экспертизой; с общим разрешением на эксплуатацию (ABE) VA: Глубина (экспертиза): 30 мм; Нагрузка оси до: 1010 кг HA: Глубина (экспертиза): 30 мм; Нагрузка оси до: 1010 кг
B12 PK	**1.6** 08/03 - 01/05 75 kW	**46-184115**		Наружный диаметр передней амортизационной стойки шасси 50 мм; тип модели: G02; Обязанность, предусмотренная экспертизой; с общим разрешением на эксплуатацию (ABE) VA: Глубина (экспертиза): 30 мм; Нагрузка оси до: 1080 кг HA: Глубина (экспертиза): 30 мм; Нагрузка оси до: 1010 кг
B12 PK	**1.6** 08/03 - 01/05 75 kW	**46-194862**		Наружный диаметр передней амортизационной стойки шасси 55 мм; тип модели: G07, G08, G09, G11; Обязанность, предусмотренная экспертизой; с общим разрешением на эксплуатацию (ABE) VA: Глубина (экспертиза): 30 мм; Нагрузка оси до: 1080 кг HA: Глубина (экспертиза): 30 мм; Нагрузка оси до: 1010 кг
B12 PK	**1.8, 2.0** 07/03 - 07/09 85 -92 kW	**46-180346**		Обязанность, предусмотренная экспертизой VA: Глубина (экспертиза): 30 мм; Нагрузка оси до: 970 кг HA: без регулируемой подвески; Глубина (экспертиза): 30 мм; Нагрузка оси до: 925 кг

V

Пригодны для				
VW-FAW				
VW-FAW GOLF				
B12 PK	**1.9 TDi** 05/01 - 66 kW		**46-180346**	Обязанность, предусмотренная экспертизой; механическая КПП VA: Глубина (экспертиза): 30 мм; Нагрузка оси до: 970 кг HA: без регулируемой подвески; Глубина (экспертиза): 30 мм; Нагрузка оси до: 925 кг
B12 PK	**1.9 TDi** 05/01 - 66 kW		**46-180339**	Обязанность, предусмотренная экспертизой; АКПП VA: Глубина (экспертиза): 30 мм; Нагрузка оси до: 1000 кг HA: без регулируемой подвески; Глубина (экспертиза): 30 мм; Нагрузка оси до: 925 кг
B12 SL	**1.6** 08/03 - 01/05 75 kW		**46-230904**	Наружный диаметр передней амортизационной стойки шасси 55 мм; тип модели: G02; Обязанность, предусмотренная экспертизой; с общим разрешением на эксплуатацию (ABE) VA: Глубина (экспертиза): 45-50 мм; Нагрузка оси до: 1040 кг HA: Глубина (экспертиза): 30-35 мм; Нагрузка оси до: 930 кг
B12 SL	**1.6** 08/03 - 01/05 75 kW		**46-194909**	Наружный диаметр передней амортизационной стойки шасси 55 мм; тип модели: G07, G08,G09,G011; Обязанность, предусмотренная экспертизой; с общим разрешением на эксплуатацию (ABE) VA: Глубина (экспертиза): 45-50 мм; Нагрузка оси до: 1040 кг HA: Глубина (экспертиза): 30-35 мм; Нагрузка оси до: 930 кг
B12 SL	**1.8, 2.0** 07/03 - 07/09 85 -92 kW		**46-180308**	Обязанность, предусмотренная экспертизой VA: Глубина (экспертиза): 45-50 мм; Нагрузка оси до: 950 кг HA: без регулируемой подвески; Глубина (экспертиза): 30-35 мм; Нагрузка оси до: 1000 кг
B12 SL	**1.8, 2.0** 07/03 - 07/09 85 -92 kW		**46-180315**	Обязанность, предусмотренная экспертизой VA: Глубина (экспертиза): 45-50 мм; Нагрузка оси до: 1000 кг HA: без регулируемой подвески; Глубина (экспертиза): 30-35 мм; Нагрузка оси до: 1000 кг
B12 SL	**1.9 TDi** 05/01 - 66 kW		**46-180308**	Обязанность, предусмотренная экспертизой VA: Глубина (экспертиза): 45-50 мм; Нагрузка оси до: 950 кг HA: без регулируемой подвески; Глубина (экспертиза): 30-35 мм; Нагрузка оси до: 1000 кг
B12 SL	**1.9 TDi** 05/01 - 66 kW		**46-180315**	Обязанность, предусмотренная экспертизой VA: Глубина (экспертиза): 45-50 мм; Нагрузка оси до: 1000 кг HA: без регулируемой подвески; Глубина (экспертиза): 30-35 мм; Нагрузка оси до: 1000 кг
B14	**1.6** 08/03 - 01/05 75 kW		**47-128347**	Øa: 50 мм; Для некоторых типов шин необходимы дистанционные шайбы; тип модели: G02; Обязанность, предусмотренная экспертизой VA: Глубина (экспертиза): 30-50 мм; Нагрузка оси до: 1210 кг HA: Глубина (экспертиза): 30-50 мм; Нагрузка оси до: 1100 кг
B14	**1.6** 08/03 - 01/05 75 kW		**47-127708**	Øa: 55 мм; Для некоторых типов шин необходимы дистанционные шайбы; тип модели: G07, G08, G09, G11; Обязанность, предусмотренная экспертизой VA: Глубина (экспертиза): 30-50 мм; Нагрузка оси до: 1210 кг HA: Глубина (экспертиза): 30-50 мм; Нагрузка оси до: 1100 кг
B14	**1.8, 2.0** 07/03 - 07/09 85 -92 kW		**47-124851**	Для некоторых типов шин необходимы дистанционные шайбы; Обязанность, предусмотренная экспертизой VA: Глубина (экспертиза): 25-45 мм; Нагрузка оси до: 1060 кг HA: Глубина (экспертиза): 20-40 мм; Нагрузка оси до: 1010 кг
B14	**1.9 TDi** 05/01 - 66 kW		**47-124851**	Для некоторых типов шин необходимы дистанционные шайбы; Обязанность, предусмотренная экспертизой VA: Глубина (экспертиза): 25-45 мм; Нагрузка оси до: 1060 кг HA: Глубина (экспертиза): 20-40 мм; Нагрузка оси до: 1010 кг

Пригодны для			
VW-FAW			
VW-FAW GOLF			
B16 PSS9	**1.8, 2.0** 07/03 - 07/09 85 -92 kW	**48-080651**	Для некоторых типов шин необходимы дистанционные шайбы; Обязанность, предусмотренная экспертизой VA: Глубина (экспертиза): 25-45 мм; Нагрузка оси до: 1060 кг HA: Глубина (экспертиза): 20-40 мм; Нагрузка оси до: 1010 кг
B16 PSS9	**1.9 TDi** 05/01 - 66 kW	**48-080651**	Для некоторых типов шин необходимы дистанционные шайбы; Обязанность, предусмотренная экспертизой VA: Глубина (экспертиза): 25-45 мм; Нагрузка оси до: 1060 кг HA: Глубина (экспертиза): 20-40 мм; Нагрузка оси до: 1010 кг
B16 PSS10	**1.6** 08/03 - 01/05 75 kW	**48-135238**	Наружный диаметр передней амортизационной стойки шасси 50 мм; тип модели: G02; Обязанность, предусмотренная экспертизой VA: Глубина (экспертиза): 30-50 мм; Нагрузка оси до: 1210 кг HA: Глубина (экспертиза): 30-50 мм; Нагрузка оси до: 1100 кг
B16 PSS10	**1.6** 08/03 - 01/05 75 kW	**48-135245**	Øa: 55 мм; тип модели: G07, G08, G09, G11; Обязанность, предусмотренная экспертизой VA: Глубина (экспертиза): 30-50 мм; Нагрузка оси до: 1210 кг HA: Глубина (экспертиза): 30-50 мм; Нагрузка оси до: 1100 кг
B16 RC	**1.6** 08/03 - 01/05 75 kW	**14-230615** iRC **49-196849**	Øa: 55 мм; DCC должно быть остановлено; тип модели: G07, G08, G09, G11; Обязанность, предусмотренная экспертизой VA: Глубина (экспертиза): 20-40 мм; Нагрузка оси до: 1140 кг HA: Глубина (экспертиза): 20-40 мм; Нагрузка оси до: 1040 кг

VW-FAW GOLF (1K1)				
B1	**1.4 FSI, 1.6, 2.0 TSI** 08/09 - 77 -147 kW	**12-224074**	**12-224081**	VA: с шариковым подшибником HA: без шарикового подшибника
B3	**1.4 FSI, 1.6** 08/09 - 77 -96 kW	**37-133030**	**36-133055**	стандартная подвеска
B3	**1.4 FSI, 1.6** 08/09 - 77 -96 kW		**36-211340**	Усиленное оснащение .
B4	**1.4 FSI, 1.6** 08/09 - 77 -96 kW	**22-131607**	**19-127439**	стандартная подвеска; тип модели: G02 + 2UA VA: Øa: 50 мм
B4	**1.4 FSI, 1.6** 08/09 - 77 -96 kW	**22-131614**	**19-127439**	стандартная подвеска; тип модели: G07 + 2UA VA: Øa: 55 мм
B4	**1.4 FSI, 1.6** 08/09 - 77 -96 kW	**22-139184**	**19-127439**	спортивная подвеска; тип модели: G02 + 2UC VA: Øa: 50 мм
B4	**1.4 FSI, 1.6** 08/09 - 77 -96 kW	**22-139191**	**19-127439**	спортивная подвеска; тип модели: G07,G08,G09,G11 +2UC VA: Øa: 55 мм
B4	**2.0 TSI** 03/10 - 147 kW	**22-140012**	**19-140025**	стандартная подвеска VA: Øa: 55 мм
B6 Sport	**1.4 FSI, 1.6** 08/09 - 77 -96 kW	**35-113751**	**24-172936**	тип модели: G02 VA: Øa: 50 мм
B6 Sport	**1.4 FSI, 1.6, 2.0 TSI** 08/09 - 77 -147 kW	**35-108177**	**24-172936**	тип модели: G07, G08, G09, G11 VA: Øa: 55 мм
B8	**1.4 FSI, 1.6** 08/09 - 77 -96 kW	**35-113768**	**24-178006**	тип модели: G02 VA: Øa: 50 мм
B8	**1.4 FSI, 1.6, 2.0 TSI** 08/09 - 77 -147 kW	**35-108191**	**24-178006**	тип модели: G07, G08, G09, G11 VA: Øa: 55 мм

V

Пригодны для			
VW-FAW			
VW-FAW GOLF (1K1)			
B12 PK	**1.4 FSI, 1.6** 08/09 - 77 -96 kW	**46-184115**	Наружный диаметр передней амортизационной стойки шасси 50 мм; тип модели: G02; Обязанность, предусмотренная экспертизой; с общим разрешением на эксплуатацию (ABE) VA: Глубина (экспертиза): 30 мм; Нагрузка оси до: 1080 кг HA: Глубина (экспертиза): 30 мм; Нагрузка оси до: 1010 кг
B12 PK	**1.4 FSI, 1.6** 08/09 - 77 -96 kW	**46-194862**	Наружный диаметр передней амортизационной стойки шасси 55 мм; тип модели: G07, G08, G09, G11; Обязанность, предусмотренная экспертизой; с общим разрешением на эксплуатацию (ABE) VA: Глубина (экспертиза): 30 мм; Нагрузка оси до: 1080 кг HA: Глубина (экспертиза): 30 мм; Нагрузка оси до: 1010 кг
B12 PK	**1.6** 08/09 - 77 kW	**46-184047**	Наружный диаметр передней амортизационной стойки шасси 50 мм; тип модели: G02; Обязанность, предусмотренная экспертизой; с общим разрешением на эксплуатацию (ABE) VA: Глубина (экспертиза): 30 мм; Нагрузка оси до: 1010 кг HA: Глубина (экспертиза): 30 мм; Нагрузка оси до: 1010 кг
B12 PK	**1.6** 08/09 - 77 kW	**46-194855**	Наружный диаметр передней амортизационной стойки шасси 55 мм; тип модели: G07, G08, G09, G11; Обязанность, предусмотренная экспертизой; с общим разрешением на эксплуатацию (ABE) VA: Глубина (экспертиза): 30 мм; Нагрузка оси до: 1010 кг HA: Глубина (экспертиза): 30 мм; Нагрузка оси до: 1010 кг
B12 SL	**1.4 FSI, 1.6** 08/09 - 77 -96 kW	**46-230904**	Наружный диаметр передней амортизационной стойки шасси 55 мм; тип модели: G02; Обязанность, предусмотренная экспертизой; с общим разрешением на эксплуатацию (ABE) VA: Глубина (экспертиза): 45-50 мм; Нагрузка оси до: 1040 кг HA: Глубина (экспертиза): 30-35 мм; Нагрузка оси до: 930 кг
B12 SL	**1.4 FSI, 2.0 TSI** 08/09 - 96 -147 kW	**46-230911**	Наружный диаметр передней амортизационной стойки шасси 50 мм; тип модели: G02; тип модели: GT, GTI; Обязанность, предусмотренная экспертизой; с общим разрешением на эксплуатацию (ABE) VA: Глубина (экспертиза): 20-25 мм; Нагрузка оси до: 1040 кг HA: Глубина (экспертиза): 20 мм; Нагрузка оси до: 930 кг
B12 SL	**1.4 FSI, 1.6** 08/09 - 77 -96 kW	**46-194909**	Наружный диаметр передней амортизационной стойки шасси 55 мм; тип модели: G07, G08,G09,G011; Обязанность, предусмотренная экспертизой; с общим разрешением на эксплуатацию (ABE) VA: Глубина (экспертиза): 45-50 мм; Нагрузка оси до: 1040 кг HA: Глубина (экспертиза): 30-35 мм; Нагрузка оси до: 930 кг
B12 SL	**1.4 FSI, 2.0 TSI** 08/09 - 96 -147 kW	**46-194909**	Наружный диаметр передней амортизационной стойки шасси 55 мм; тип модели: G07, G08,G09,G011; тип модели: GT,GTI; Обязанность, предусмотренная экспертизой; с общим разрешением на эксплуатацию (ABE) VA: Глубина (экспертиза): 20-25 мм; Нагрузка оси до: 1040 кг HA: Глубина (экспертиза): 20 мм; Нагрузка оси до: 930 кг
B12 SL	**2.0 TSI** 03/10 - 147 kW	**46-230904**	Наружный диаметр передней амортизационной стойки шасси 55 мм; тип модели: G02; тип модели: GT, GTI; Обязанность, предусмотренная экспертизой; с общим разрешением на эксплуатацию (ABE) VA: Глубина (экспертиза): 20-25 мм; Нагрузка оси до: 1040 кг HA: Глубина (экспертиза): 20 мм; Нагрузка оси до: 930 кг

Пригодны для			
VW-FAW			
VW-FAW GOLF (1K1)			
B12 SL	**2.0 TSI** 03/10 - 147 kW	**46-194909**	Наружный диаметр передней амортизационной стойки шасси 55 мм; тип модели: G07, G08,G09,G011; тип модели: Gt, GTI; Обязанность, предусмотренная экспертизой; с общим разрешением на эксплуатацию (ABE) VA: Глубина (экспертиза): 20-25 мм; Нагрузка оси до: 1040 кг HA: Глубина (экспертиза): 20 мм; Нагрузка оси до: 930 кг
B12 SL	**2.0 TSI** 03/10 - 147 kW	**46-194916**	Наружный диаметр передней амортизационной стойки шасси 55 мм; тип модели: G07,G08,G09,G011; тип модели: GT,GTI; Обязанность, предусмотренная экспертизой; с общим разрешением на эксплуатацию (ABE) VA: Глубина (экспертиза): 20-25 мм; Нагрузка оси до: 1130 кг HA: Глубина (экспертиза): 20 мм; Нагрузка оси до: 930 кг
B14	**1.4 FSI, 1.6** 08/09 - 77 -96 kW	**47-128347**	Øa: 50 мм; Для некоторых типов шин необходимы дистанционные шайбы; тип модели: G02; Обязанность, предусмотренная экспертизой VA: Глубина (экспертиза): 30-50 мм; Нагрузка оси до: 1210 кг HA: Глубина (экспертиза): 30-50 мм; Нагрузка оси до: 1100 кг
B14	**1.4 FSI, 1.6** 08/09 - 77 -96 kW	**47-127708**	Øa: 55 мм; Для некоторых типов шин необходимы дистанционные шайбы; тип модели: G07, G08, G09, G11; Обязанность, предусмотренная экспертизой VA: Глубина (экспертиза): 30-50 мм; Нагрузка оси до: 1210 кг HA: Глубина (экспертиза): 30-50 мм; Нагрузка оси до: 1100 кг
B14	**2.0 TSI** 03/10 - 147 kW	**47-127708**	Øa: 55 мм; Обязанность, предусмотренная экспертизой VA: Глубина (экспертиза): 20-30 мм; Нагрузка оси до: 1210 кг HA: Глубина (экспертиза): 10-30 мм; Нагрузка оси до: 1100 кг
B16 PSS10	**1.4 FSI, 1.6** 08/09 - 77 -96 kW	**48-135238**	Наружный диаметр передней амортизационной стойки шасси 50 мм; тип модели: G02; Обязанность, предусмотренная экспертизой VA: Глубина (экспертиза): 30-50 мм; Нагрузка оси до: 1210 кг HA: Глубина (экспертиза): 30-50 мм; Нагрузка оси до: 1100 кг
B16 PSS10	**1.4 FSI, 1.6** 08/09 - 77 -96 kW	**48-135245**	Øa: 55 мм; тип модели: G07, G08, G09, G11; Обязанность, предусмотренная экспертизой VA: Глубина (экспертиза): 30-50 мм; Нагрузка оси до: 1210 кг HA: Глубина (экспертиза): 30-50 мм; Нагрузка оси до: 1100 кг
B16 PSS10	**2.0 TSI** 03/10 - 147 kW	**48-135245**	Øa: 55 мм; Обязанность, предусмотренная экспертизой VA: Глубина (экспертиза): 20-30 мм; Нагрузка оси до: 1210 кг HA: Глубина (экспертиза): 10-30 мм; Нагрузка оси до: 1100 кг
B16 RC	**1.4 FSI, 1.6** 08/09 - 77 -96 kW	**14-230615** iRC **49-196849**	Øa: 55 мм; DCC должно быть остановлено; тип модели: G07, G08, G09, G11; Обязанность, предусмотренная экспертизой VA: Глубина (экспертиза): 20-40 мм; Нагрузка оси до: 1140 кг HA: Глубина (экспертиза): 20-40 мм; Нагрузка оси до: 1040 кг
B16 RC	**2.0 TSI** 03/10 - 147 kW	**14-230615** iRC **49-196849**	Øa: 55 мм; DCC должно быть остановлено; тип модели: G07, G08, G09, G11; Обязанность, предусмотренная экспертизой VA: Глубина (экспертиза): 10-30 мм; Нагрузка оси до: 1140 кг HA: Глубина (экспертиза): 10-30 мм; Нагрузка оси до: 1040 кг
B16 BCS	**2.0 TSI** 03/10 - 147 kW	**48-215909**	Øa: 55 мм; Обязанность, предусмотренная экспертизой VA: Глубина (экспертиза): 30-40 мм; Нагрузка оси до: 1210 кг HA: Глубина (экспертиза): 20-40 мм; Нагрузка оси до: 1100 кг

V

Пригодны для				
VW-FAW				
VW-FAW JETTA (1G2, 1J2)				
B2	**1.6, 1.9 TDi** 05/91 - 04/00 53 -74 kW	**16-031456** **17-047142** **11-101291** SP	**15-062192** **11-101352** SP	VA: Только для винтовых подвесок
B3	**1.6** 05/91 - 01/02 53 -74 kW	**36-130665**	**36-226085**	стандартная подвеска
B4	**1.6, 1.9 TDi** 05/91 - 04/00 53 -74 kW	**22-041142** **21-030468** **11-101291** SP	**19-019741** **11-101352** SP	VA: Только для винтовых подвесок
B4	**1.6, 1.9 TDi** 05/91 - 04/00 53 -74 kW		**19-124681** **11-101352** SP	исполнение для плохих дорог
B6 Sport	**1.6, 1.9 TDi** 05/91 - 04/00 53 -74 kW	**35-181590** **34-001028**	**24-006569** **11-101352** SP	VA: Только для винтовых подвесок HA: изменяемой высоты
B8	**1.6, 1.9 TDi** 01/84 - 04/00 53 -74 kW	**35-003663** **11-101291** SP	**24-015042** **11-101352** SP	
B14	**1.6, 1.9 TDi** 05/91 - 04/00 53 -74 kW	**47-124844**		Для некоторых типов шин необходимы дистанционные шайбы; Обязанность, предусмотренная экспертизой VA: Глубина (экспертиза): 30-50 мм; Нагрузка оси до: 840 кг HA: Глубина (экспертиза): 20-40 мм; Нагрузка оси до: 740 кг
B16 PSS9	**1.6, 1.9 TDi** 05/91 - 04/00 53 -74 kW	**48-080569**		Для некоторых типов шин необходимы дистанционные шайбы; Обязанность, предусмотренная экспертизой VA: Глубина (экспертиза): 30-50 мм; Нагрузка оси до: 840 кг HA: Глубина (экспертиза): 20-30 мм; Нагрузка оси до: 740 кг
VW-FAW JETTA				
B4	**1.6** 04/00 - 64 -70 kW	**22-045744** **11-103455** SP	**19-029429** **11-115755** SP	стандартная подвеска
B4	**1.6** 04/00 - 64 -70 kW	**22-045751** **11-103455** SP	**19-029177** **11-115755** SP	спортивная подвеска
B4	**1.6** 04/00 - 64 -70 kW	**22-045744** **11-103455** SP	**19-140032** **11-115755** SP	исполнение для плохих дорог
B8	**1.6** 04/00 - 64 -70 kW	**35-044086**	**24-026246** **11-115755** SP	VA: однотрубный Upside Down
B14	**1.6** 04/00 - 64 -70 kW	**47-124851**		Для некоторых типов шин необходимы дистанционные шайбы; Обязанность, предусмотренная экспертизой VA: Глубина (экспертиза): 25-45 мм; Нагрузка оси до: 1060 кг HA: Глубина (экспертиза): 20-40 мм; Нагрузка оси до: 1010 кг
B16 PSS9	**1.6** 04/00 - 64 -70 kW	**48-080651**		Для некоторых типов шин необходимы дистанционные шайбы; Обязанность, предусмотренная экспертизой VA: Глубина (экспертиза): 25-45 мм; Нагрузка оси до: 1060 кг HA: Глубина (экспертиза): 20-40 мм; Нагрузка оси до: 1010 кг
VW-FAW MAGOTAN (B6)				
B4	**1.4 TSI, 1.8 TSI, 2.0, 2.0 TSi** 04/08 - 07/11 85 -147 kW	**22-151056**	**19-151069**	стандартная подвеска VA: Øa: 55 мм
B4	**1.4 TSI, 1.8 TSI, 2.0, 2.0 TSi** 04/08 - 07/11 85 -147 kW	**22-151070**	**19-151083**	спортивная подвеска VA: Øa: 55 мм
B6 Sport	**1.4 TSI, 1.8 TSI, 2.0, 2.0 TSi** 04/08 - 07/11 85 -147 kW	**35-122074**	**24-172936**	VA: Øa: 55 мм

V

Пригодны для			
VW-FAW			
VW-FAW MAGOTAN (B6)			
B8 **1.4 TSI, 1.8 TSI, 2.0, 2.0 TSi** 04/08 - 07/11 85 -147 kW	**35-122081**	**24-178006**	VA: Øa: 55 мм
VW-FAW MAGOTAN (B7L)			
B1 **1.4 TSI, 1.8 TSI, 2.0 TSI, 3.0 FSI V6** 07/11 - 96 -184 kW	**12-224074**	**12-224081**	VA: с шариковым подшибником HA: без шарикового подшибника
B4 **1.4 TSI, 1.8 TSI, 2.0 TSI, 3.0 FSI V6** 07/11 - 96 -184 kW	**22-151056**	**19-151069**	стандартная подвеска; без электронн. регулирования аморт. Силы VA: Øa: 55 мм
B4 **1.4 TSI, 1.8 TSI, 2.0 TSI, 3.0 FSI V6** 07/11 - 96 -184 kW	**22-151070**	**19-151083**	спортивная подвеска; без электронн. регулирования аморт. Силы VA: Øa: 55 мм
B6 Sport **1.4 TSI, 1.8 TSI, 2.0 TSI, 3.0 FSI V6** 07/11 - 96 -184 kW	**35-122074**	**24-172936**	без электронн. регулирования аморт. Силы VA: Øa: 55 мм
B8 **1.4 TSI, 1.8 TSI, 2.0 TSI, 3.0 FSI V6** 07/11 - 96 -184 kW	**35-122081**	**24-178006**	без электронн. регулирования аморт. Силы VA: Øa: 55 мм
B12 PK **1.4 TSI, 1.8 TSI, 2.0 TSI, 3.0 FSI V6** 07/11 - 96 -184 kW	**46-184412**		Наружный диаметр передней амортизационной стойки шасси 55 мм; без электронн. регулирования аморт. Силы; Обязанность, предусмотренная экспертизой; с общим разрешением на эксплуатацию (ABE) VA: Глубина (экспертиза): 30 мм; Нагрузка оси до: 1180 кг HA: без регулируемой подвески; Глубина (экспертиза): 30 мм; Нагрузка оси до: 1130 кг
B14 **1.4 TSI, 1.8 TSI, 2.0 TSI, 3.0 FSI V6** 07/11 - 96 -184 kW	**47-127708**		Øa: 55 мм; DCC должно быть остановлено; Обязанность, предусмотренная экспертизой VA: Глубина (экспертиза): 30-50 мм; Нагрузка оси до: 1210 кг HA: Глубина (экспертиза): 30-50 мм; Нагрузка оси до: 1240 кг
B16 PSS10 **1.4 TSI, 1.8 TSI, 2.0 TSI, 3.0 FSI V6** 07/11 - 96 -184 kW	**48-135245**		Øa: 55 мм; DCC должно быть остановлено; Обязанность, предусмотренная экспертизой VA: Глубина (экспертиза): 30-50 мм; Нагрузка оси до: 1210 кг HA: Глубина (экспертиза): 30-50 мм; Нагрузка оси до: 1250 кг
B16 RC **1.4 TSI, 1.8 TSI, 2.0 TSI, 3.0 FSI V6** 07/11 - 96 -184 kW	**14-230615** iRC **49-196849**		Øa: 55 мм; DCC должно быть остановлено; тип модели: G07, G08, G09, G11; Обязанность, предусмотренная экспертизой VA: Глубина (экспертиза): 20-40 мм; Нагрузка оси до: 1140 кг HA: Глубина (экспертиза): 20-40 мм; Нагрузка оси до: 1040 кг
VW-FAW SAGITAR			
B4 **1.4 TSI, 1.6, 1.8 TSI, 1.8 Turbo** 04/06 - 74 -118 kW	**22-183712**	**19-127439**	стандартная подвеска; без электронн. регулирования аморт. Силы VA: Наружный диаметр передней амортизационной стойки шасси 50 мм
B4 **2.0** 04/06 - 06/09 85 kW	**22-183712**	**19-127439**	стандартная подвеска; без электронн. регулирования аморт. Силы VA: Наружный диаметр передней амортизационной стойки шасси 50 мм
B6 Sport **1.4 TSI, 1.6, 1.8 TSI, 1.8 Turbo** 04/06 - 74 -118 kW	**35-158707**	**33-158723**	без электронн. регулирования аморт. Силы VA: Наружный диаметр передней амортизационной стойки шасси 50 мм
B6 Sport **2.0** 04/06 - 06/09 85 kW	**35-158707**	**33-158723**	без электронн. регулирования аморт. Силы VA: Наружный диаметр передней амортизационной стойки шасси 50 мм
B8 **1.4 TSI, 1.6, 1.8 TSI, 1.8 Turbo** 04/06 - 74 -118 kW	**35-158738**	**24-158756**	без электронн. регулирования аморт. Силы VA: Наружный диаметр передней амортизационной стойки шасси 50 мм
B8 **2.0** 04/06 - 06/09 85 kW	**35-158738**	**24-158756**	без электронн. регулирования аморт. Силы VA: Наружный диаметр передней амортизационной стойки шасси 50 мм

V

Пригодны для				
VW (SVW)				
VW (SVW) LAVIDA				
B4	**1.4 TSi, 1.6, 2.0** 04/08 - 77 -96 kW	**22-045744** **11-103455** SP	**19-140032** **11-115755** SP	стандартная подвеска
B6 Sport	**1.4 TSi, 1.6, 2.0** 04/08 - 77 -96 kW	**35-044079**	**24-026239** **11-115755** SP	VA: однотрубный Upside Down
B8	**1.4 TSi, 1.6, 2.0** 04/08 - 77 -96 kW	**35-044086**	**24-026246** **11-115755** SP	VA: однотрубный Upside Down
VW (SVW) POLO				
B1	**1.4, 1.6** 12/10 - 63 -77 kW	**12-116966**	**12-226429**	VA: с шариковым подшибником HA: 08/10 ->; для заменяемого номера: 1JP/1JS
B4	**1.4, 1.4 GTi, 1.6** 12/10 - 63 -96 kW	**22-183705**	**19-109572**	
B6 Sport	**1.4, 1.4 GTi, 1.6** 12/10 - 63 -96 kW	**35-168560**	**24-067898**	
B8	**1.4, 1.4 GTi, 1.6** 12/10 - 63 -96 kW	**35-168577**	**24-067904**	
B14	**1.4, 1.6** 12/10 - 63 -77 kW	**47-168091**		Обязанность, предусмотренная экспертизой VA: Глубина (экспертиза): 35-50 мм; Нагрузка оси до: 960 кг HA: Глубина (экспертиза): 30-45 мм; Нагрузка оси до: 800 кг
B14	**1.4 GTi** 09/12 - 96 kW	**47-168091**		Обязанность, предусмотренная экспертизой VA: Глубина (экспертиза): 20-35 мм; Нагрузка оси до: 960 кг HA: Глубина (экспертиза): 15-30 мм; Нагрузка оси до: 800 кг
B16 PSS9	**1.4, 1.6** 12/10 - 63 -77 kW	**48-168229**		Обязанность, предусмотренная экспертизой VA: Глубина (экспертиза): 35-50 мм; Нагрузка оси до: 960 кг HA: Глубина (экспертиза): 30-45 мм; Нагрузка оси до: 800 кг
B16 PSS9	**1.4 GTi** 09/12 - 96 kW	**48-168229**		Обязанность, предусмотренная экспертизой VA: Глубина (экспертиза): 20-35 мм; Нагрузка оси до: 960 кг HA: Глубина (экспертиза): 15-30 мм; Нагрузка оси до: 800 кг
VW (SVW) TIGUAN				
B1	**1.8 TSI, 1.8 TSI 4motion, 2.0 TSI 4motion** 03/10 - 118 -147 kW	**12-224074**	**12-224081**	VA: с шариковым подшибником HA: без шарикового подшибника
B4	**1.8 TSI, 1.8 TSI 4motion, 2.0 TSI 4motion** 03/10 - 118 -147 kW	**22-183750**	**19-170732**	стандартная подвеска; без электронн. регулирования аморт. Силы
B6 Sport	**1.8 TSI, 1.8 TSI 4motion, 2.0 TSI 4motion** 03/10 - 118 -147 kW	**35-108177**	**24-146944**	без электронн. регулирования аморт. Силы VA: Øa: 55 мм
VW (SVW) TOURAN вэн				
B1	**1.4 TSI, 1.8 Turbo, 2.0** 11/04 - 85 -110 kW	**12-224074**	i.V.	VA: с шариковым подшибником HA: -> CH.Nr.: 1T-6-157 500
B3	**1.4 TSI, 1.8 Turbo, 2.0** 11/04 - 85 -110 kW	**36-202287**	**36-148257**	стандартная подвеска
B4	**1.4 TSI, 1.8 Turbo, 2.0** 11/04 - 85 -110 kW	**22-139320**	**19-139333**	стандартная подвеска; спортивная подвеска; без электронн. регулирования аморт. Силы VA: Øa: 55 мм; тип модели: G07
B6 Sport	**1.4 TSI, 1.8 Turbo, 2.0** 11/04 - 85 -110 kW	**35-108177**	**24-172936**	стандартная подвеска; без электронн. регулирования аморт. Силы VA: Øa: 55 мм

V

Пригодны для			
VW (SVW)			
VW (SVW) TOURAN вэн			
B8 **1.4 TSI, 1.8 Turbo, 2.0** 11/04 - 85 -110 kW	**35-108191**	**24-178006**	спортивная подвеска; без электронн. регулирования аморт. Силы VA: Øa: 55 мм
B14 **1.4 TSI, 1.8 Turbo, 2.0** 11/04 - 85 -110 kW	**47-127708**		Øa: 55 мм; без электронн. регулирования аморт. Силы; Обязанность, предусмотренная экспертизой VA: Глубина (экспертиза): 30-50 мм; Нагрузка оси до: 1210 кг HA: Глубина (экспертиза): 30-50 мм; Нагрузка оси до: 1250 кг
B16 PSS10 **1.4 TSI, 1.8 Turbo, 2.0** 11/04 - 85 -110 kW	**48-135245**		Øa: 55 мм; без электронн. регулирования аморт. Силы; Обязанность, предусмотренная экспертизой VA: Глубина (экспертиза): 30-50 мм; Нагрузка оси до: 1210 кг HA: Глубина (экспертиза): 30-50 мм; Нагрузка оси до: 1250 кг
WARTBURG			
WARTBURG 353			
B6 Sport **1.0, 1.3** 06/66 - 05/91 33 -43 kW	*34-465578*	*34-465585*	VA: Сервис срочного ремонта .; Возврат старой детали обязателен . HA: Сервис срочного ремонта .; Возврат старой детали обязателен .
MS **1.0** 06/66 - 08/88 33 -37 kW	**24-618106**	**24-618113**	тип модели: Rallye
WARTBURG 353 Tourist			
B6 Sport **1.0, 1.3** 10/67 - 05/91 33 -43 kW	*34-465578*	*34-465585*	VA: Сервис срочного ремонта .; Возврат старой детали обязателен . HA: Сервис срочного ремонта .; Возврат старой детали обязателен .
MS **1.0, 1.3** 10/67 - 05/91 33 -43 kW	**24-618106**	**24-618113**	тип модели: Rallye
ZASTAVA			
ZASTAVA 10 (188)			
B1 **1.2 60** 10/05 - 44 kW	**12-224234**		VA: с шариковым подшибником
B3 **1.2 60** 10/05 - 44 kW	**36-201693**	**36-214334**	стандартная подвеска; без кондиционера
B3 **1.2 60** 10/05 - 44 kW	**36-201655**	**36-214334**	стандартная подвеска; с кондиционером; Варианты оснащения: SX / EL
B3 **1.2 60** 10/05 - 44 kW	**36-201624**	**36-214334**	стандартная подвеска; с кондиционером; Варианты оснащения: ELX
B4 **1.2 60** 10/05 - 44 kW	**22-105349**	**19-105369**	
B6 Sport **1.2 60** 10/05 - 44 kW	**35-046509**	**24-060646**	
B8 **1.2 60** 10/05 - 44 kW	**35-046547**	**24-060646**	
ZASTAVA 101 (1100)			
B6 Sport **1.1, 1.1 Super, 1.3** 05/75 - 12/93 37 -48 kW	*34-000533*	*34-000540*	VA: Сервис срочного ремонта .; Возврат старой детали обязателен .; Только для винтовых подвесок HA: Сервис срочного ремонта .; Возврат старой детали обязателен .; Только для винтовых подвесок

Пригодны для			
ZASTAVA			
ZASTAVA 750			
B6 Sport **770, 850** 01/64 - 11/85 18 -26 kW	**24-007405**	**24-007504**	

Новый заказной номер – Старый заказной номер

Новый	Старый	Страница
11-101291	ASP-A129	384
11-101291	ASP-A129	385
11-101291	ASP-A129	674
11-101291	ASP-A129	675
11-101291	ASP-A129	676
11-101291	ASP-A129	680
11-101291	ASP-A129	681
11-101291	ASP-A129	682
11-101291	ASP-A129	685
11-101291	ASP-A129	691
11-101291	ASP-A129	692
11-101291	ASP-A129	693
11-101291	ASP-A129	826
11-101291	ASP-A129	828
11-101291	ASP-A129	829
11-101291	ASP-A129	833
11-101291	ASP-A129	834
11-101291	ASP-A129	835
11-101291	ASP-A129	836
11-101291	ASP-A129	837
11-101291	ASP-A129	838
11-101291	ASP-A129	843
11-101291	ASP-A129	866
11-101291	ASP-A129	877
11-101291	ASP-A129	878
11-101291	ASP-A129	879
11-101291	ASP-A129	880
11-101291	ASP-A129	898
11-101291	ASP-A129	899
11-101291	ASP-A129	900
11-101291	ASP-A129	906
11-101291	ASP-A129	907
11-101291	ASP-A129	914
11-101291	ASP-A129	915
11-101291	ASP-A129	933
11-101307	ASP-A130	89
11-101307	ASP-A130	90
11-101307	ASP-A130	91
11-101307	ASP-A130	92
11-101307	ASP-A130	93
11-101307	ASP-A130	94
11-101307	ASP-A130	95
11-101307	ASP-A130	96
11-101307	ASP-A130	98
11-101307	ASP-A130	674
11-101307	ASP-A130	680
11-101307	ASP-A130	685
11-101307	ASP-A130	691
11-101307	ASP-A130	693
11-101307	ASP-A130	826
11-101307	ASP-A130	827
11-101307	ASP-A130	828
11-101307	ASP-A130	832
11-101307	ASP-A130	871
11-101307	ASP-A130	872
11-101307	ASP-A130	874
11-101307	ASP-A130	875
11-101307	ASP-A130	876
11-101307	ASP-A130	877
11-101307	ASP-A130	898
11-101307	ASP-A130	899
11-101307	ASP-A130	901
11-101307	ASP-A130	905
11-101307	ASP-A130	906
11-101314	ASP-A131	186
11-101314	ASP-A131	188
11-101314	ASP-A131	189
11-101314	ASP-A131	199
11-101314	ASP-A131	200
11-101314	ASP-A131	203
11-101314	ASP-A131	205
11-101314	ASP-A131	206
11-101314	ASP-A131	240
11-101314	ASP-A131	241
11-101314	ASP-A131	242
11-101314	ASP-A131	243
11-101314	ASP-A131	244
11-101314	ASP-A131	340
11-101314	ASP-A131	346
11-101314	ASP-A131	347
11-101314	ASP-A131	524
11-101314	ASP-A131	525
11-101314	ASP-A131	544
11-101314	ASP-A131	545
11-101314	ASP-A131	546
11-101314	ASP-A131	547
11-101314	ASP-A131	548
11-101314	ASP-A131	549
11-101314	ASP-A131	550
11-101314	ASP-A131	558
11-101314	ASP-A131	559
11-101314	ASP-A131	560
11-101314	ASP-A131	561
11-101314	ASP-A131	562
11-101314	ASP-A131	563
11-101314	ASP-A131	564
11-101314	ASP-A131	565
11-101314	ASP-A131	574
11-101314	ASP-A131	575
11-101314	ASP-A131	576

Новый	Старый	Страница
11-101314	ASP-A131	577
11-101314	ASP-A131	754
11-101314	ASP-A131	755
11-101314	ASP-A131	756
11-101314	ASP-A131	757
11-101314	ASP-A131	758
11-101314	ASP-A131	773
11-101314	ASP-A131	775
11-101314	ASP-A131	776
11-101314	ASP-A131	777
11-101314	ASP-A131	778
11-101314	ASP-A131	779
11-101314	ASP-A131	786
11-101314	ASP-A131	787
11-101314	ASP-A131	788
11-101314	ASP-A131	791
11-101314	ASP-A131	793
11-101314	ASP-A131	807
11-101314	ASP-A131	808
11-101314	ASP-A131	809
11-101314	ASP-A131	816
11-101314	ASP-A131	817
11-101321	ASP-A132	1
11-101321	ASP-A132	2
11-101321	ASP-A132	18
11-101321	ASP-A132	118
11-101321	ASP-A132	119
11-101321	ASP-A132	120
11-101321	ASP-A132	121
11-101321	ASP-A132	155
11-101321	ASP-A132	156
11-101321	ASP-A132	159
11-101321	ASP-A132	167
11-101321	ASP-A132	175
11-101321	ASP-A132	258
11-101321	ASP-A132	678
11-101321	ASP-A132	682
11-101321	ASP-A132	691
11-101321	ASP-A132	692
11-101321	ASP-A132	697
11-101321	ASP-A132	698
11-101321	ASP-A132	699
11-101321	ASP-A132	700
11-101321	ASP-A132	713
11-101321	ASP-A132	902
11-101321	ASP-A132	903
11-101321	ASP-A132	905
11-101338	ASP-A133	266
11-101338	ASP-A133	272
11-101338	ASP-A133	281
11-101338	ASP-A133	282
11-101338	ASP-A133	283
11-101338	ASP-A133	284
11-101338	ASP-A133	285
11-101338	ASP-A133	286
11-101338	ASP-A133	287
11-101338	ASP-A133	289
11-101338	ASP-A133	291
11-101338	ASP-A133	292
11-101338	ASP-A133	293
11-101338	ASP-A133	309
11-101338	ASP-A133	310
11-101338	ASP-A133	388
11-101345	ASP-A134	90
11-101345	ASP-A134	91
11-101345	ASP-A134	95
11-101345	ASP-A134	96
11-101345	ASP-A134	118
11-101345	ASP-A134	828
11-101345	ASP-A134	832
11-101345	ASP-A134	865
11-101345	ASP-A134	907
11-101345	ASP-A134	908
11-101352	ASP-A135	674
11-101352	ASP-A135	675
11-101352	ASP-A135	676
11-101352	ASP-A135	677
11-101352	ASP-A135	678
11-101352	ASP-A135	680
11-101352	ASP-A135	681
11-101352	ASP-A135	682
11-101352	ASP-A135	692
11-101352	ASP-A135	693
11-101352	ASP-A135	700
11-101352	ASP-A135	701
11-101352	ASP-A135	828
11-101352	ASP-A135	829
11-101352	ASP-A135	833
11-101352	ASP-A135	834
11-101352	ASP-A135	835
11-101352	ASP-A135	838
11-101352	ASP-A135	843
11-101352	ASP-A135	844
11-101352	ASP-A135	866
11-101352	ASP-A135	874
11-101352	ASP-A135	875
11-101352	ASP-A135	876
11-101352	ASP-A135	877
11-101352	ASP-A135	878
11-101352	ASP-A135	879

Новый	Старый	Страница
11-101352	ASP-A135	880
11-101352	ASP-A135	900
11-101352	ASP-A135	901
11-101352	ASP-A135	905
11-101352	ASP-A135	906
11-101352	ASP-A135	907
11-101352	ASP-A135	914
11-101352	ASP-A135	915
11-101352	ASP-A135	933
11-101369	ASP-A136	341
11-101369	ASP-A136	525
11-101369	ASP-A136	526
11-101369	ASP-A136	527
11-101369	ASP-A136	528
11-101369	ASP-A136	529
11-101369	ASP-A136	530
11-101369	ASP-A136	545
11-101369	ASP-A136	566
11-101369	ASP-A136	571
11-101369	ASP-A136	758
11-101369	ASP-A136	759
11-101369	ASP-A136	760
11-101369	ASP-A136	761
11-101369	ASP-A136	762
11-101369	ASP-A136	773
11-101369	ASP-A136	789
11-101369	ASP-A136	801
11-101376	ASP-A137	218
11-101376	ASP-A137	220
11-101376	ASP-A137	231
11-101376	ASP-A137	232
11-101376	ASP-A137	233
11-101376	ASP-A137	234
11-101376	ASP-A137	405
11-101376	ASP-A137	467
11-101376	ASP-A137	468
11-101376	ASP-A137	591
11-101376	ASP-A137	592
11-101376	ASP-A137	593
11-101376	ASP-A137	594
11-101376	ASP-A137	602
11-101376	ASP-A137	603
11-101376	ASP-A137	607
11-101376	ASP-A137	608
11-101376	ASP-A137	609
11-101376	ASP-A137	616
11-101390	ASP-A139	34
11-101390	ASP-A139	35
11-101390	ASP-A139	39
11-101390	ASP-A139	72
11-101390	ASP-A139	89
11-101390	ASP-A139	105
11-101390	ASP-A139	829
11-101390	ASP-A139	830
11-101390	ASP-A139	880
11-101390	ASP-A139	896
11-101390	ASP-A139	897
11-101390	ASP-A139	898
11-101406	ASP-A140	416
11-101406	ASP-A140	437
11-101406	ASP-A140	438
11-101406	ASP-A140	442
11-101406	ASP-A140	443
11-101406	ASP-A140	444
11-101413	*ASP-A141*	*97*
11-101437	ASP-A143	312
11-101437	ASP-A143	313
11-101437	ASP-A143	314
11-101437	ASP-A143	315
11-101437	ASP-A143	364
11-101451	ASP-A145	155
11-101451	ASP-A145	167
11-101468	ASP-A146	287
11-101468	ASP-A146	288
11-101468	ASP-A146	290
11-101468	ASP-A146	292
11-101468	ASP-A146	395
11-101468	ASP-A146	396
11-101499	ASP-A149	250
11-101499	ASP-A149	251
11-101499	ASP-A149	252
11-101499	ASP-A149	270
11-101499	ASP-A149	271
11-101499	ASP-A149	386
11-101512	ASP-A151	190
11-101512	ASP-A151	191
11-101512	ASP-A151	342
11-101512	ASP-A151	343
11-101512	ASP-A151	346
11-101512	ASP-A151	531
11-101512	ASP-A151	532
11-101512	ASP-A151	533
11-101512	ASP-A151	534
11-101512	ASP-A151	535
11-101512	ASP-A151	578
11-101512	ASP-A151	579
11-101512	ASP-A151	580
11-101512	ASP-A151	581
11-101512	ASP-A151	763
11-101512	ASP-A151	764

Новый	Старый	Страница
11-101512	ASP-A151	765
11-101512	ASP-A151	766
11-101512	ASP-A151	767
11-101918	ASP-A191	2
11-101918	ASP-A191	3
11-101918	ASP-A191	4
11-101918	ASP-A191	5
11-101918	ASP-A191	11
11-101918	ASP-A191	509
11-101918	ASP-A191	612
11-101918	ASP-A191	613
11-101918	ASP-A191	736
11-101918	ASP-A191	739
11-101918	ASP-A191	740
11-101918	ASP-A191	741
11-103455	ASP-A345	18
11-103455	ASP-A345	685
11-103455	ASP-A345	693
11-103455	ASP-A345	694
11-103455	ASP-A345	701
11-103455	ASP-A345	702
11-103455	ASP-A345	703
11-103455	ASP-A345	822
11-103455	ASP-A345	824
11-103455	ASP-A345	827
11-103455	ASP-A345	828
11-103455	ASP-A345	839
11-103455	ASP-A345	840
11-103455	ASP-A345	842
11-103455	ASP-A345	873
11-103455	ASP-A345	874
11-103455	ASP-A345	927
11-103455	ASP-A345	933
11-103455	ASP-A345	935
11-103462	ASP-A346	39
11-103462	ASP-A346	40
11-103462	ASP-A346	75
11-103622	*ASP-A362*	*814*
11-103622	*ASP-A362*	*815*
11-103622	*ASP-A362*	*816*
11-103622	*ASP-A362*	*817*
11-103622	*ASP-A362*	*818*
11-103622	*ASP-A362*	*819*
11-103943	ASP-A394	69
11-103943	ASP-A394	70
11-103943	ASP-A394	82
11-103943	ASP-A394	97
11-103943	ASP-A394	98
11-103943	ASP-A394	99
11-103943	ASP-A394	100
11-103943	ASP-A394	101
11-103943	ASP-A394	102
11-103943	ASP-A394	103
11-104322	ASP-A432	836
11-104322	ASP-A432	837
11-104322	ASP-A432	838
11-104957	ASP-A495	304
11-104957	ASP-A495	305
11-104957	ASP-A495	306
11-104957	ASP-A495	328
11-104964	ASP-A496	304
11-104964	ASP-A496	305
11-104964	ASP-A496	328
11-105886	ASP-A588	287
11-105886	ASP-A588	288
11-105886	ASP-A588	290
11-105886	ASP-A588	291
11-105886	ASP-A588	293
11-105886	ASP-A588	395
11-105886	ASP-A588	396
11-106470	ASP-A647	678
11-106470	ASP-A647	682
11-106470	ASP-A647	683
11-106470	ASP-A647	684
11-106470	ASP-A647	697
11-106470	ASP-A647	698
11-106470	ASP-A647	699
11-106470	ASP-A647	700
11-106470	ASP-A647	713
11-106470	ASP-A647	898
11-106470	ASP-A647	900
11-106470	ASP-A647	901
11-106470	ASP-A647	902
11-106470	ASP-A647	903
11-106470	ASP-A647	905
11-106487	ASP-A648	899
11-115755	ASP-B575	18
11-115755	ASP-B575	685
11-115755	ASP-B575	686
11-115755	ASP-B575	693
11-115755	ASP-B575	694
11-115755	ASP-B575	697
11-115755	ASP-B575	701
11-115755	ASP-B575	702
11-115755	ASP-B575	703
11-115755	ASP-B575	704
11-115755	ASP-B575	822
11-115755	ASP-B575	824
11-115755	ASP-B575	825
11-115755	ASP-B575	839

Новый	Старый	Страница
11-115755	ASP-B575	840
11-115755	ASP-B575	842
11-115755	ASP-B575	873
11-115755	ASP-B575	874
11-115755	ASP-B575	902
11-115755	ASP-B575	927
11-115755	ASP-B575	928
11-115755	ASP-B575	933
11-115755	ASP-B575	935
11-116141	*ASP-B614*	*700*
11-116141	*ASP-B614*	*701*
11-122449	*ASP-C244*	*216*
11-122449	*ASP-C244*	*230*
11-122456	ASP-C245	567
11-122456	ASP-C245	568
11-122456	ASP-C245	570
11-122456	ASP-C245	572
11-122456	ASP-C245	773
11-122456	ASP-C245	774
11-122456	ASP-C245	788
11-122456	ASP-C245	789
11-125358	ASP-C535	413
11-125358	ASP-C535	415
11-149828	ASP-E982	640
11-149828	ASP-E982	641
11-149828	ASP-E982	674
11-149828	ASP-E982	871
11-149828	ASP-E982	872
11-149835	ASP-E983	45
11-149835	ASP-E983	49
11-149835	ASP-E983	51
11-149835	ASP-E983	72
11-149835	ASP-E983	74
11-149835	ASP-E983	75
11-149835	ASP-E983	105
11-149835	ASP-E983	714
11-149835	ASP-E983	881
11-149835	ASP-E983	883
11-149835	ASP-E983	886
11-149835	ASP-E983	888
11-181415	ASP-E180	14
11-181415	ASP-E180	122
11-181415	ASP-E180	123
11-181415	ASP-E180	125
11-181415	ASP-E180	126
11-181415	ASP-E180	128
11-181415	ASP-E180	130
11-181415	ASP-E180	131
11-181415	ASP-E180	133
11-181415	ASP-E180	134
11-181415	ASP-E180	136
11-181415	ASP-E180	137
11-181415	ASP-E180	138
11-181415	ASP-E180	181
11-223900		632
11-223900		633
11-223900		634
11-239734		69
11-239734		70
11-239734		82
11-239734		97
11-239734		99
11-239734		100
11-239734		101
11-239734		102
11-239734		103
11-240457		464
12-116614	AFS-B661	216
12-116614	AFS-B661	591
12-116621	AFS-B662	216
12-116621	AFS-B662	230
12-116621	AFS-B662	591
12-116621	AFS-B662	592
12-116669	AFS-B666	283
12-116669	AFS-B666	284
12-116669	AFS-B666	286
12-116669	AFS-B666	310
12-116676	AFS-B667	281
12-116676	AFS-B667	304
12-116676	AFS-B667	305
12-116676	AFS-B667	306
12-116744	AFS-B674	258
12-116768	AFS-B676	89
12-116768	AFS-B676	90
12-116768	AFS-B676	91
12-116768	AFS-B676	92
12-116768	AFS-B676	93
12-116768	AFS-B676	94
12-116768	AFS-B676	95
12-116768	AFS-B676	874
12-116768	AFS-B676	875
12-116768	AFS-B676	876
12-116768	AFS-B676	905
12-116768	AFS-B676	906
12-116775	AFS-B677	828
12-116775	AFS-B677	834
12-116775	AFS-B677	836
12-116775	AFS-B677	877
12-116775	AFS-B677	878
12-116775	AFS-B677	906

в стадии подготовки **в программе** *по запросу / снято с производства*

Новый заказной номер – Старый заказной номер

Новый	Старый	Страница
12-116775	AFS-B677	913
12-116799	AFS-B679	203
12-116799	AFS-B679	241
12-116799	AFS-B679	242
12-116799	AFS-B679	243
12-116799	AFS-B679	560
12-116799	AFS-B679	561
12-116799	AFS-B679	562
12-116799	AFS-B679	564
12-116799	AFS-B679	756
12-116799	AFS-B679	757
12-116799	AFS-B679	758
12-116805	AFS-B680	544
12-116805	AFS-B680	575
12-116805	AFS-B680	577
12-116805	AFS-B680	773
12-116805	AFS-B680	775
12-116805	AFS-B680	776
12-116812	AFS-B681	340
12-116812	AFS-B681	341
12-116812	AFS-B681	525
12-116812	AFS-B681	526
12-116812	AFS-B681	527
12-116812	AFS-B681	528
12-116812	AFS-B681	529
12-116812	AFS-B681	530
12-116812	AFS-B681	759
12-116812	AFS-B681	760
12-116812	AFS-B681	761
12-116812	AFS-B681	762
12-116829	AFS-B682	121
12-116829	AFS-B682	122
12-116829	AFS-B682	125
12-116829	AFS-B682	128
12-116829	AFS-B682	129
12-116829	AFS-B682	175
12-116836	AFS-B683	253
12-116836	AFS-B683	267
12-116843	AFS-B684	260
12-116843	AFS-B684	261
12-116843	AFS-B684	388
12-116850	AFS-B685	250
12-116850	AFS-B685	251
12-116850	AFS-B685	256
12-116850	AFS-B685	257
12-116867	AFS-B686	285
12-116867	AFS-B686	287
12-116867	AFS-B686	288
12-116867	AFS-B686	289
12-116928	AFS-B692	437
12-116928	AFS-B692	438
12-116928	AFS-B692	439
12-116928	AFS-B692	442
12-116928	AFS-B692	443
12-116928	AFS-B692	444
12-116935	AFS-B693	566
12-116935	AFS-B693	567
12-116935	AFS-B693	568
12-116935	AFS-B693	569
12-116935	AFS-B693	572
12-116959	AFS-B695	674
12-116959	AFS-B695	871
12-116959	AFS-B695	898
12-116959	AFS-B695	901
12-116966	AFS-B696	16
12-116966	AFS-B696	17
12-116966	AFS-B696	18
12-116966	AFS-B696	84
12-116966	AFS-B696	86
12-116966	AFS-B696	672
12-116966	AFS-B696	683
12-116966	AFS-B696	684
12-116966	AFS-B696	693
12-116966	AFS-B696	701
12-116966	AFS-B696	703
12-116966	AFS-B696	712
12-116966	AFS-B696	713
12-116966	AFS-B696	822
12-116966	AFS-B696	824
12-116966	AFS-B696	839
12-116966	AFS-B696	842
12-116966	AFS-B696	873
12-116966	AFS-B696	903
12-116966	AFS-B696	904
12-116966	AFS-B696	913
12-116966	AFS-B696	927
12-116966	AFS-B696	935
12-117000	AFS-B700	231
12-117000	AFS-B700	232
12-117000	AFS-B700	601
12-117000	AFS-B700	602
12-117000	AFS-B700	603
12-117024	AFS-B702	640
12-117024	AFS-B702	641
12-117024	AFS-B702	644
12-117024	AFS-B702	655
12-117048	AFS-B704	316
12-117048	AFS-B704	317
12-117048	AFS-B704	318
12-117048	AFS-B704	319

Новый	Старый	Страница
12-117079	AFS-B707	18
12-117079	AFS-B707	697
12-117079	AFS-B707	698
12-117079	AFS-B707	699
12-117079	AFS-B707	700
12-117079	AFS-B707	701
12-117079	AFS-B707	703
12-117079	AFS-B707	822
12-117079	AFS-B707	824
12-117079	AFS-B707	839
12-117079	AFS-B707	842
12-117079	AFS-B707	872
12-117079	AFS-B707	902
12-117079	AFS-B707	903
12-117079	AFS-B707	927
12-117086	AFS-B708	68
12-117086	AFS-B708	70
12-117086	AFS-B708	82
12-117086	AFS-B708	97
12-117086	AFS-B708	99
12-117086	AFS-B708	100
12-117086	AFS-B708	101
12-117086	AFS-B708	102
12-117093	AFS-B709	118
12-117093	AFS-B709	120
12-117093	AFS-B709	121
12-117109	AFS-B710	121
12-117109	AFS-B710	122
12-117109	AFS-B710	125
12-117109	AFS-B710	128
12-117109	AFS-B710	129
12-117109	AFS-B710	130
12-117109	AFS-B710	132
12-117109	AFS-B710	133
12-117109	AFS-B710	137
12-117109	AFS-B710	175
12-117109	AFS-B710	176
12-117116	AFS-B711	155
12-117116	AFS-B711	159
12-117123	AFS-B712	160
12-117130	AFS-B713	169
12-117154	AFS-B715	290
12-117154	AFS-B715	293
12-117161	AFS-B716	290
12-117161	AFS-B716	292
12-117161	AFS-B716	293
12-117161	AFS-B716	302
12-117161	AFS-B716	310
12-117161	AFS-B716	395
12-117185	AFS-B718	281
12-117185	AFS-B718	304
12-117185	AFS-B718	305
12-117185	AFS-B718	306
12-117239	AFS-B723	674
12-117239	AFS-B723	676
12-117239	AFS-B723	677
12-117239	AFS-B723	680
12-117239	AFS-B723	828
12-117239	AFS-B723	833
12-117239	AFS-B723	834
12-117239	AFS-B723	836
12-117239	AFS-B723	838
12-117239	AFS-B723	866
12-117239	AFS-B723	898
12-117239	AFS-B723	899
12-117239	AFS-B723	900
12-117239	AFS-B723	913
12-117239	AFS-B723	914
12-117253	AFS-B725	171
12-117260	AFS-B726	108
12-117260	AFS-B726	109
12-117260	AFS-B726	111
12-117260	AFS-B726	112
12-117260	AFS-B726	130
12-117260	AFS-B726	132
12-117260	AFS-B726	133
12-117260	AFS-B726	135
12-117260	AFS-B726	137
12-117260	AFS-B726	139
12-117260	AFS-B726	142
12-117260	AFS-B726	160
12-117260	AFS-B726	162
12-117260	AFS-B726	163
12-117260	AFS-B726	165
12-117260	AFS-B726	167
12-117260	AFS-B726	168
12-117260	AFS-B726	173
12-117260	AFS-B726	174
12-117260	AFS-B726	181
12-117260	AFS-B726	183
12-117291	AFS-B729	803
12-117291	AFS-B729	804
12-117314	AFS-B731	412
12-117314	AFS-B731	415
12-117321	*AFS-B732*	*97*
12-117321	*AFS-B732*	*99*
12-117321	*AFS-B732*	*102*
12-117321	*AFS-B732*	*103*
12-117338	AFS-B733	68
12-117338	AFS-B733	70

Новый	Старый	Страница
12-117338	AFS-B733	82
12-117338	AFS-B733	100
12-117338	AFS-B733	101
12-117369	AFS-B736	825
12-117369	AFS-B736	831
12-117369	AFS-B736	832
12-117369	AFS-B736	865
12-117369	AFS-B736	907
12-117369	AFS-B736	908
12-117376	AFS-B737	213
12-117376	AFS-B737	341
12-117376	AFS-B737	342
12-117376	AFS-B737	343
12-117376	AFS-B737	349
12-117376	AFS-B737	530
12-117376	AFS-B737	531
12-117376	AFS-B737	532
12-117376	AFS-B737	534
12-117376	AFS-B737	535
12-117376	AFS-B737	565
12-117376	AFS-B737	578
12-117376	AFS-B737	579
12-117376	AFS-B737	580
12-117376	AFS-B737	587
12-117376	AFS-B737	762
12-117376	AFS-B737	763
12-117376	AFS-B737	764
12-117376	AFS-B737	766
12-117376	AFS-B737	767
12-117376	AFS-B737	784
12-117376	AFS-B737	792
12-117376	AFS-B737	793
12-117376	AFS-B737	794
12-117376	AFS-B737	801
12-117383	AFS-B738	89
12-117383	AFS-B738	829
12-117383	AFS-B738	830
12-117383	AFS-B738	896
12-117383	AFS-B738	897
12-117390	AFS-B739	341
12-117390	AFS-B739	342
12-117390	AFS-B739	343
12-117390	AFS-B739	347
12-117390	AFS-B739	530
12-117390	AFS-B739	531
12-117390	AFS-B739	533
12-117390	AFS-B739	534
12-117390	AFS-B739	535
12-117390	AFS-B739	550
12-117390	AFS-B739	551
12-117390	AFS-B739	574
12-117390	AFS-B739	578
12-117390	AFS-B739	579
12-117390	AFS-B739	580
12-117390	AFS-B739	762
12-117390	AFS-B739	763
12-117390	AFS-B739	765
12-117390	AFS-B739	766
12-117390	AFS-B739	767
12-117390	AFS-B739	779
12-117390	AFS-B739	780
12-117390	AFS-B739	791
12-117390	AFS-B739	792
12-117390	AFS-B739	793
12-117390	AFS-B739	794
12-117444	AFS-B744	645
12-117451	AFS-B745	645
12-117475	AFS-B747	89
12-117475	AFS-B747	90
12-117475	AFS-B747	91
12-117475	AFS-B747	92
12-117475	AFS-B747	93
12-117475	AFS-B747	94
12-117475	AFS-B747	95
12-117475	AFS-B747	96
12-117475	AFS-B747	874
12-117475	AFS-B747	875
12-117475	AFS-B747	876
12-117475	AFS-B747	905
12-117475	AFS-B747	906
12-117499	AFS-B749	227
12-117499	AFS-B749	228
12-117499	AFS-B749	229
12-117499	AFS-B749	230
12-117499	AFS-B749	266
12-117499	AFS-B749	271
12-117499	AFS-B749	272
12-117499	AFS-B749	388
12-117499	AFS-B749	613
12-117499	AFS-B749	615
12-117505	AFS-B750	227
12-117505	AFS-B750	228
12-117505	AFS-B750	229
12-117505	AFS-B750	230
12-117505	AFS-B750	266
12-117505	AFS-B750	271
12-117505	AFS-B750	272
12-117505	AFS-B750	388
12-117505	AFS-B750	613
12-117505	AFS-B750	615

Новый	Старый	Страница
12-117529	AFS-B752	235
12-117529	AFS-B752	236
12-117529	AFS-B752	275
12-117529	AFS-B752	276
12-117529	AFS-B752	277
12-117529	AFS-B752	617
12-117529	AFS-B752	618
12-117536	AFS-B753	235
12-117536	AFS-B753	236
12-117536	AFS-B753	275
12-117536	AFS-B753	276
12-117536	AFS-B753	277
12-117536	AFS-B753	617
12-117536	AFS-B753	618
12-117550	AFS-B755	250
12-117550	AFS-B755	251
12-117550	AFS-B755	270
12-117550	AFS-B755	271
12-117550	AFS-B755	386
12-117567	AFS-B756	250
12-117567	AFS-B756	251
12-117567	AFS-B756	270
12-117567	AFS-B756	271
12-117567	AFS-B756	386
12-117598	AFS-B759	160
12-117598	AFS-B759	162
12-117628	AFS-B762	118
12-117628	AFS-B762	120
12-117628	AFS-B762	121
12-117628	AFS-B762	155
12-117628	AFS-B762	159
12-117628	AFS-B762	167
12-117628	AFS-B762	175
12-117635	AFS-B763	544
12-117635	AFS-B763	575
12-117635	AFS-B763	576
12-117635	AFS-B763	577
12-117635	AFS-B763	775
12-117635	AFS-B763	776
12-117642	AFS-B764	33
12-117642	AFS-B764	38
12-117642	AFS-B764	43
12-117642	AFS-B764	47
12-117642	AFS-B764	71
12-117642	AFS-B764	74
12-117642	AFS-B764	82
12-117642	AFS-B764	880
12-117642	AFS-B764	882
12-117642	AFS-B764	884
12-117642	AFS-B764	885
12-117642	AFS-B764	887
12-117659	AFS-B765	301
12-117659	AFS-B765	670
12-117659	AFS-B765	674
12-117659	AFS-B765	676
12-117659	AFS-B765	677
12-117659	AFS-B765	680
12-117659	AFS-B765	685
12-117659	AFS-B765	692
12-117659	AFS-B765	826
12-117659	AFS-B765	834
12-117659	AFS-B765	836
12-117659	AFS-B765	838
12-117659	AFS-B765	843
12-117659	AFS-B765	877
12-117659	AFS-B765	879
12-117659	AFS-B765	899
12-117659	AFS-B765	900
12-117659	AFS-B765	906
12-117659	AFS-B765	910
12-117659	AFS-B765	914
12-117703	AFS-B770	162
12-117741	AFS-B774	678
12-117741	AFS-B774	682
12-117741	AFS-B774	901
12-117772	AFS-B777	546
12-117772	AFS-B777	547
12-117772	AFS-B777	548
12-117796	AFS-B779	609
12-117796	AFS-B779	610
12-117802	AFS-B780	594
12-117802	AFS-B780	596
12-117802	AFS-B780	597
12-117819	AFS-B781	594
12-117819	AFS-B781	596
12-117819	AFS-B781	597
12-117840	AFS-B784	16
12-117840	AFS-B784	17
12-117840	AFS-B784	678
12-117840	AFS-B784	681
12-117840	AFS-B784	682
12-117840	AFS-B784	703
12-117840	AFS-B784	712
12-117840	AFS-B784	713
12-117840	AFS-B784	822
12-117840	AFS-B784	824
12-117840	AFS-B784	839
12-117840	AFS-B784	842
12-117840	AFS-B784	872
12-117840	AFS-B784	927

Новый	Старый	Страница
12-117864	AFS-B786	436
12-117864	AFS-B786	449
12-117864	AFS-B786	451
12-117888	AFS-B788	293
12-117888	AFS-B788	294
12-117888	AFS-B788	295
12-117888	AFS-B788	316
12-117895	AFS-B789	135
12-117895	AFS-B789	176
12-117895	AFS-B789	177
12-117925	AFS-B792	216
12-117925	AFS-B792	218
12-117925	AFS-B792	233
12-117925	AFS-B792	234
12-117925	AFS-B792	616
12-117932	AFS-B793	223
12-117932	AFS-B793	604
12-117932	AFS-B793	605
12-117932	AFS-B793	606
12-117963	AFS-B796	680
12-117963	AFS-B796	833
12-117963	AFS-B796	866
12-125104	AFS-C510	203
12-125104	AFS-C510	340
12-125104	AFS-C510	561
12-125104	AFS-C510	562
12-125104	AFS-C510	564
12-167616	AFS-G761	464
12-173495	AFS-H349	463
12-224036		545
12-224036		551
12-224036		777
12-224074		20
12-224074		24
12-224074		29
12-224074		87
12-224074		88
12-224074		671
12-224074		672
12-224074		687
12-224074		694
12-224074		704
12-224074		706
12-224074		714
12-224074		715
12-224074		716
12-224074		717
12-224074		827
12-224074		830
12-224074		844
12-224074		848
12-224074		851
12-224074		855
12-224074		857
12-224074		861
12-224074		867
12-224074		869
12-224074		889
12-224074		891
12-224074		892
12-224074		893
12-224074		894
12-224074		895
12-224074		908
12-224074		911
12-224074		912
12-224074		927
12-224074		930
12-224074		934
12-224074		935
12-224081		20
12-224081		29
12-224081		671
12-224081		672
12-224081		687
12-224081		714
12-224081		715
12-224081		716
12-224081		820
12-224081		821
12-224081		830
12-224081		844
12-224081		848
12-224081		851
12-224081		855
12-224081		857
12-224081		861
12-224081		867
12-224081		869
12-224081		889
12-224081		891
12-224081		892
12-224081		893
12-224081		894
12-224081		895
12-224081		908
12-224081		911
12-224081		927
12-224081		930
12-224081		934

Новый заказной номер – Старый заказной номер

Новый	Старый	Страница
12-224081		935
12-224098		29
12-224098		87
12-224098		88
12-224104	AFS-B748	469
12-224104	AFS-B748	470
12-224104	AFS-B748	471
12-224104	AFS-B748	472
12-224104	AFS-B748	473
12-224104	AFS-B748	474
12-224104	AFS-B748	919
12-224111	AFS-B778	806
12-224111	AFS-B778	808
12-224111	AFS-B778	809
12-224111	AFS-B778	811
12-224111	AFS-B778	812
12-224128		806
12-224128		808
12-224128		809
12-224128		811
12-224135		306
12-224135		307
12-224142		306
12-224159		420
12-224159		422
12-224159		424
12-224159		425
12-224159		433
12-224159		434
12-224173		296
12-224173		297
12-224173		298
12-224173		299
12-224180		645
12-224180		646
12-224197		199
12-224197		200
12-224197		346
12-224197		545
12-224197		548
12-224197		549
12-224197		574
12-224197		777
12-224197		778
12-224197		791
12-224203	AFS-B767	639
12-224203	AFS-B767	655
12-224227		649
12-224227		650
12-224227		651
12-224227		653
12-224227		654
12-224234		259
12-224234		261
12-224234		273
12-224234		274
12-224234		936
12-224241		238
12-224241		239
12-224241		240
12-224241		383
12-224241		642
12-224241		647
12-224241		653
12-224258		221
12-224258		222
12-224265		475
12-224265		476
12-224265		477
12-224265		478
12-224265		479
12-224265		916
12-224265		917
12-224289		467
12-224289		468
12-224296		484
12-224296		485
12-224302		163
12-224302		167
12-224302		172
12-224319		172
12-224326		748
12-224326		749
12-224333		223
12-224333		225
12-224333		604
12-224333		605
12-224333		606
12-224340		291
12-224340		293
12-224340		301
12-224340		396
12-224357		510
12-224357		641
12-224357		642
12-224357		652
12-224364		510
12-224364		641
12-224364		642
12-224364		652

Новый	Старый	Страница
12-224371		923
12-224371		924
12-224371		925
12-224371		926
12-224388		291
12-224388		293
12-224388		301
12-224395		712
12-224395		713
12-224395		831
12-224395		901
12-224395		903
12-224401	AFS-B740	160
12-224418	AFS-B761	160
12-224425	AFS-B766	160
12-224425	AFS-B766	178
12-224432		108
12-224432		109
12-224432		111
12-224432		139
12-224432		142
12-224432		144
12-224432		147
12-224432		163
12-224432		165
12-224449		535
12-224449		537
12-224449		538
12-224449		539
12-224449		540
12-224449		541
12-224449		588
12-224449		767
12-224449		768
12-224449		769
12-224456		535
12-224456		538
12-224456		539
12-224456		541
12-224456		588
12-224456		767
12-224456		768
12-224456		769
12-224463		51
12-224463		53
12-224463		57
12-224463		80
12-224463		81
12-224463		678
12-224463		679
12-224470		53
12-224470		57
12-224470		77
12-224470		78
12-224470		80
12-224470		678
12-224470		679
12-224487		77
12-224487		78
12-224623		426
12-224623		429
12-225323		17
12-225323		681
12-225323		712
12-225323		713
12-225323		902
12-225323		903
12-225347		280
12-225347		291
12-225347		293
12-225347		396
12-225354		291
12-225354		293
12-225385		320
12-225385		321
12-225385		323
12-225828	AFS-B691	416
12-225835		426
12-225835		429
12-225835		467
12-225835		482
12-225842		426
12-225842		429
12-225842		467
12-225842		482
12-226344		453
12-226344		454
12-226351		484
12-226351		486
12-226351		487
12-226351		489
12-226351		490
12-226351		491
12-226368		506
12-226368		507
12-226368		515
12-226368		516
12-226399		552
12-226399		554
12-226399		781

Новый	Старый	Страница
12-226405		254
12-226405		255
12-226405		258
12-226405		267
12-226405		270
12-226412		254
12-226412		255
12-226412		258
12-226412		267
12-226412		270
12-226429		683
12-226429		684
12-226429		903
12-226429		904
12-226429		935
12-226436		108
12-226436		109
12-226436		111
12-226436		112
12-226436		139
12-226436		142
12-226436		144
12-226436		147
12-226443		108
12-226443		109
12-226443		111
12-226443		112
12-226443		139
12-226443		142
12-226443		144
12-226443		147
12-226450		12
12-226450		263
12-226450		264
12-226450		265
12-226467		12
12-226467		263
12-226467		264
12-226467		265
12-226481		230
12-226481		256
12-226481		263
12-226481		265
12-226481		614
12-226481		615
12-226504		230
12-226504		256
12-226504		263
12-226504		265
12-226504		614
12-226504		615
12-226528		598
12-226528		600
12-226535		24
12-226535		83
12-226535		87
12-226535		88
12-226535		670
12-226535		704
12-226535		706
12-226535		717
12-226535		895
12-226535		910
12-226535		912
12-226542		221
12-226542		222
12-226542		613
12-226559		226
12-226559		228
12-226559		606
12-226559		607
12-226580		670
12-226580		910
12-228454		751
12-228461	AFS-B699	647
12-228461	AFS-B699	648
12-228461	AFS-B699	653
12-228478		367
12-228485		367
12-228492		3
12-228492		5
12-228492		6
12-228492		9
12-228492		11
12-228508		3
12-228508		11
12-228515		5
12-228515		6
12-228522		214
12-228522		252
12-228522		268
12-228522		269
12-228522		386
12-228539		610
12-228539		611
12-228539		612
12-228546		610
12-228546		611
12-228546		612
12-228553		256

Новый	Старый	Страница
12-228553		261
12-228553		262
12-228553		273
12-228553		274
12-228553		387
12-228560		324
12-228560		325
12-228560		326
12-228638		639
12-228638		643
12-228645		639
12-228645		643
12-228652		396
12-228669		644
12-228676		236
12-228676		237
12-228676		278
12-228676		279
12-228676		280
12-228676		618
12-228676		619
12-228676		620
12-228683		236
12-228683		237
12-228683		278
12-228683		279
12-228683		280
12-228683		618
12-228683		619
12-228683		620
12-228690		462
12-228713		713
12-228713		884
12-228713		885
12-228720		71
12-228720		74
12-228720		884
12-228720		885
12-228744		646
12-228744		647
12-228751		651
12-228751		652
12-228751		654
12-228768		461
12-228775		461
12-228782		302
12-228782		315
12-228799		646
12-228799		647
12-228805		60
12-228805		61
12-228805		63
12-228805		64
12-228805		65
12-228805		66
12-228805		67
12-228805		83
12-228812		61
12-228812		63
12-228812		65
12-228812		66
12-228812		67
12-228812		83
12-228829		60
12-228829		61
12-228829		63
12-228829		64
12-228829		65
12-228829		66
12-228829		67
12-228829		83
12-231409		523
12-231607		807
12-231607		810
12-231607		811
12-231614		807
12-231621		84
12-231621		637
12-231621		911
12-231638		302
12-231638		308
12-231638		309
12-231638		315
12-233939		609
12-233939		610
12-233960		643
12-233960		656
12-234059		643
12-234059		656
12-234073		606
12-234073		607
12-234073		614
12-234080		721
12-234080		722
12-234080		723
12-234080		724
12-234080		725
12-234097		729
12-234103		364
12-234103		365

Новый	Старый	Страница
12-234110		511
12-234127		511
12-234134		516
12-234134		522
12-234141		516
12-234141		522
12-234158		507
12-234158		515
12-234158		516
12-234158		521
12-234165		506
12-234172		220
12-234172		593
12-234172		732
12-234189		258
12-234196		643
12-234295		173
12-234318		8
12-234318		10
12-234318		13
12-234325		12
12-234325		265
12-234325		388
12-234332		113
12-234332		115
12-234332		148
12-234332		152
12-234332		182
12-234622		166
12-234622		168
12-234622		169
12-234622		172
12-238026		296
12-238026		297
12-238026		298
12-238026		299
12-238026		400
12-238026		401
12-238026		402
12-238026		803
12-238026		804
12-238026		805
12-238026		808
12-238033		521
12-238033		522
12-238033		590
12-238033		591
12-238033		662
12-238033		801
12-238088		189
12-238088		254
12-238088		572
12-238088		581
12-238088		583
12-238088		585
12-238088		665
12-238088		666
12-238088		789
12-238088		795
12-238088		797
12-238088		799
12-238095		588
12-238149		226
12-238149		227
12-242191		726
12-242191		730
12-242191		754
12-242733	AFS-B730	807
12-242733	AFS-B730	808
12-242733	AFS-B730	809
12-242733	AFS-B730	811
12-242740		806
12-242740		807
12-242740		808
12-242740		809
12-242740		811
12-242740		812
12-243945		30
12-243945		32
12-243945		689
12-243945		709
12-243945		710
12-243945		859
12-243945		860
12-243952		555
12-243952		556
12-243952		667
12-243952		783
14-230615		15
14-230615		16
14-230615		24
14-230615		29
14-230615		30
14-230615		31
14-230615		32
14-230615		33
14-230615		62
14-230615		64
14-230615		66
14-230615		67

в стадии подготовки **в программе** *по запросу / снято с производства*

Новый заказной номер – Старый заказной номер

Новый	Старый	Страница
14-230615		68
14-230615		105
14-230615		109
14-230615		111
14-230615		112
14-230615		113
14-230615		115
14-230615		117
14-230615		132
14-230615		135
14-230615		137
14-230615		138
14-230615		141
14-230615		144
14-230615		146
14-230615		148
14-230615		150
14-230615		151
14-230615		152
14-230615		153
14-230615		165
14-230615		181
14-230615		182
14-230615		183
14-230615		184
14-230615		436
14-230615		451
14-230615		482
14-230615		672
14-230615		689
14-230615		690
14-230615		696
14-230615		706
14-230615		708
14-230615		710
14-230615		711
14-230615		715
14-230615		718
14-230615		821
14-230615		822
14-230615		848
14-230615		851
14-230615		855
14-230615		857
14-230615		859
14-230615		860
14-230615		861
14-230615		865
14-230615		869
14-230615		870
14-230615		891
14-230615		892
14-230615		893
14-230615		894
14-230615		895
14-230615		896
14-230615		909
14-230615		913
14-230615		930
14-230615		932
14-230615		934
15-062178	BTE-6217	94
15-062185	BTE-6218	90
15-062185	BTE-6218	91
15-062185	BTE-6218	95
15-062185	BTE-6218	96
15-062192	BTE-6219	692
15-062192	BTE-6219	833
15-062192	BTE-6219	834
15-062192	BTE-6219	866
15-062192	BTE-6219	914
15-062192	BTE-6219	933
15-062208	BTE-6220	877
15-062208	BTE-6220	879
15-062208	BTE-6220	906
15-062208	BTE-6220	907
15-062215	BTE-6221	203
15-062215	BTE-6221	241
15-062215	BTE-6221	242
15-062215	BTE-6221	243
15-062215	BTE-6221	341
15-062215	BTE-6221	525
15-062215	BTE-6221	526
15-062215	BTE-6221	528
15-062215	BTE-6221	529
15-062215	BTE-6221	560
15-062215	BTE-6221	561
15-062215	BTE-6221	564
15-062215	BTE-6221	575
15-062215	BTE-6221	577
15-062215	BTE-6221	756
15-062215	BTE-6221	757
15-062215	BTE-6221	758
15-062215	BTE-6221	759
15-062215	BTE-6221	760
15-062215	BTE-6221	761
15-062215	BTE-6221	775
15-062215	BTE-6221	776
15-064127	BTE-6412	98
15-064127	BTE-6412	99

Новый	Старый	Страница
15-064462	BTE-6446	382
15-064462	BTE-6446	383
15-064462	BTE-6446	384
15-064462	BTE-6446	385
15-064677	*BTE-6467*	*383*
15-064677	*BTE-6467*	*384*
15-069115	BTE-6911	203
15-069115	BTE-6911	527
15-069115	BTE-6911	530
15-069115	BTE-6911	563
15-069115	BTE-6911	755
15-069115	BTE-6911	758
15-069115	BTE-6911	760
15-069122	BTE-6912	874
15-069122	BTE-6912	875
15-069122	BTE-6912	876
15-069122	BTE-6912	905
15-069122	BTE-6912	906
15-069139	BTE-6913	98
15-069139	BTE-6913	99
15-069139	BTE-6913	102
15-069139	BTE-6913	103
15-069146	BTE-6914	312
15-069146	BTE-6914	313
15-069146	BTE-6914	314
15-069153	BTE-6915	593
15-069153	BTE-6915	601
15-069153	BTE-6915	602
15-069153	BTE-6915	603
15-069153	BTE-6915	607
15-069153	BTE-6915	608
15-069160	BTE-6916	608
15-069160	BTE-6916	609
15-069177	BTE-6917	658
15-069177	BTE-6917	659
15-069177	BTE-6917	660
15-100078	BTE-A007	918
15-100078	BTE-A007	919
15-102096	BTE-A209	118
15-102096	BTE-A209	120
15-102096	BTE-A209	121
15-104311	BTE-A431	898
15-104311	BTE-A431	899
15-104311	BTE-A431	901
15-105257	BTE-A525	877
15-105257	BTE-A525	879
15-105257	BTE-A525	907
15-106377	BTE-A637	674
15-106377	BTE-A637	675
15-106377	BTE-A637	676
15-106377	BTE-A637	677
15-106377	BTE-A637	680
15-106377	BTE-A637	681
15-106384	BTE-A638	685
15-106384	BTE-A638	826
15-106384	BTE-A638	898
15-107077	BTE-A707	836
15-107077	BTE-A707	837
15-107282	BTE-A728	918
15-107664	*BTE-A766*	*658*
15-107664	*BTE-A766*	*659*
15-107664	*BTE-A766*	*660*
15-107664	*BTE-A766*	*661*
15-119469	BTE-B946	316
15-119469	BTE-B946	317
15-119469	BTE-B946	318
15-119469	BTE-B946	319
15-122582	BTE-C258	235
15-122582	BTE-C258	276
15-122582	BTE-C258	277
15-122582	BTE-C258	617
15-122582	BTE-C258	618
15-126191	BTE-C619	546
15-126191	BTE-C619	547
15-126191	BTE-C619	548
15-126191	BTE-C619	786
15-126191	BTE-C619	787
15-126405	BTE-C640	199
15-126405	BTE-C640	200
15-126405	BTE-C640	548
15-126405	BTE-C640	549
15-126405	BTE-C640	574
15-126405	BTE-C640	777
15-126405	BTE-C640	779
15-126405	BTE-C640	791
16-031289	PTE-3128	97
16-031289	PTE-3128	98
16-031289	PTE-3128	99
16-031289	PTE-3128	102
16-031289	PTE-3128	103
16-031296	PTE-3129	89
16-031296	PTE-3129	90
16-031296	PTE-3129	91
16-031296	PTE-3129	98
16-031296	PTE-3129	874
16-031296	PTE-3129	875
16-031296	PTE-3129	876
16-031296	PTE-3129	905
16-031296	PTE-3129	906
16-031302	PTE-3130	203

Новый	Старый	Страница
16-031302	PTE-3130	241
16-031302	PTE-3130	242
16-031302	PTE-3130	243
16-031302	PTE-3130	340
16-031302	PTE-3130	558
16-031302	PTE-3130	559
16-031302	PTE-3130	560
16-031302	PTE-3130	561
16-031302	PTE-3130	564
16-031302	PTE-3130	754
16-031302	PTE-3130	755
16-031302	PTE-3130	756
16-031302	PTE-3130	757
16-031319	PTE-3131	94
16-031319	PTE-3131	95
16-031319	PTE-3131	96
16-031326	PTE-3132	118
16-031326	PTE-3132	120
16-031333	PTE-3133	575
16-031333	PTE-3133	577
16-031333	PTE-3133	775
16-031333	PTE-3133	776
16-031340	*PTE-3134*	*384*
16-031340	*PTE-3134*	*385*
16-031456	PTE-3145	833
16-031456	PTE-3145	866
16-031456	PTE-3145	933
16-031470	PTE-3147	382
16-031470	PTE-3147	383
16-031548	PTE-3154	203
16-031548	PTE-3154	341
16-031548	PTE-3154	525
16-031548	PTE-3154	526
16-031548	PTE-3154	527
16-031548	PTE-3154	528
16-031548	PTE-3154	529
16-031548	PTE-3154	530
16-031548	PTE-3154	563
16-031548	PTE-3154	755
16-031548	PTE-3154	758
16-031548	PTE-3154	759
16-031548	PTE-3154	760
16-031548	PTE-3154	761
16-031548	PTE-3154	762
16-101920	PTE-A192	118
16-101920	PTE-A192	120
16-101920	PTE-A192	121
17-047142	VTE-4714	674
17-047142	VTE-4714	680
17-047142	VTE-4714	692
17-047142	VTE-4714	833
17-047142	VTE-4714	834
17-047142	VTE-4714	836
17-047142	VTE-4714	866
17-047142	VTE-4714	914
17-047142	VTE-4714	933
17-047166	VTE-4716	877
17-047166	VTE-4716	879
17-047166	VTE-4716	907
17-053273	*VTE-5327*	*281*
17-053273	*VTE-5327*	*282*
17-053273	*VTE-5327*	*283*
17-053273	*VTE-5327*	*309*
17-053310	VTE-5331	220
17-053310	VTE-5331	231
17-053310	VTE-5331	593
17-053310	VTE-5331	594
17-053310	VTE-5331	607
17-053310	VTE-5331	608
17-053334	VTE-5333	658
17-053334	VTE-5333	659
17-053334	VTE-5333	660
17-053334	VTE-5333	661
17-104029	VTE-A402	675
17-104029	VTE-A402	676
17-104029	VTE-A402	677
17-104029	VTE-A402	680
17-104029	VTE-A402	681
17-104029	VTE-A402	685
17-104029	VTE-A402	692
17-104029	VTE-A402	826
17-104029	VTE-A402	834
17-104029	VTE-A402	837
17-104029	VTE-A402	898
17-104029	VTE-A402	900
17-104029	VTE-A402	914
17-104104	VTE-A410	199
17-104104	VTE-A410	200
17-104104	VTE-A410	545
17-104104	VTE-A410	546
17-104104	VTE-A410	547
17-104104	VTE-A410	548
17-104104	VTE-A410	549
17-104104	VTE-A410	574
17-104104	VTE-A410	777
17-104104	VTE-A410	779
17-104104	VTE-A410	786
17-104104	VTE-A410	787
17-104104	VTE-A410	791
17-105248	VTE-A524	877

Новый	Старый	Страница
17-105248	VTE-A524	879
17-105248	VTE-A524	907
17-106405	VTE-A640	674
17-106405	VTE-A640	685
17-106405	VTE-A640	871
17-106405	VTE-A640	901
17-107150	VTE-A715	837
17-107150	VTE-A715	899
17-107150	VTE-A715	914
18-002461	B22-0246	439
18-002461	B22-0246	440
18-002461	B22-0246	441
18-002461	B22-0246	442
18-002461	B22-0246	456
18-002461	B22-0246	460
18-140644	B22-E064	458
18-140644	B22-E064	459
18-140651	B22-E065	416
18-140651	B22-E065	419
18-140651	B22-E065	420
18-140651	B22-E065	432
18-140651	B22-E065	433
18-140651	B22-E065	437
18-140651	B22-E065	438
18-140651	B22-E065	439
18-140651	B22-E065	442
18-140651	B22-E065	443
18-140651	B22-E065	444
18-140651	B22-E065	460
18-140651	B22-E065	461
19-000725	BNE-H846	484
19-000725	BNE-H846	486
19-000725	BNE-H846	487
19-000725	BNE-H846	489
19-019291	*BNE-1929*	*249*
19-019291	*BNE-1929*	*273*
19-019291	*BNE-1929*	*696*
19-019291	*BNE-1929*	*731*
19-019307	BNE-1930	91
19-019307	BNE-1930	92
19-019307	BNE-1930	95
19-019307	BNE-1930	96
19-019314	BNE-1931	233
19-019314	BNE-1931	234
19-019314	BNE-1931	593
19-019314	BNE-1931	594
19-019314	BNE-1931	602
19-019314	BNE-1931	607
19-019314	BNE-1931	608
19-019321	*BNE-1932*	*233*
19-019338	BNE-1933	613
19-019345	BNE-1934	311
19-019345	BNE-1934	312
19-019390	*BNE-1939*	*258*
19-019390	*BNE-1939*	*691*
19-019390	*BNE-1939*	*692*
19-019406	*BNE-1940*	*657*
19-019437	*BNE-1943*	*244*
19-019437	*BNE-1943*	*733*
19-019437	*BNE-1943*	*736*
19-019444	*BNE-1944*	*198*
19-019444	*BNE-1944*	*348*
19-019444	*BNE-1944*	*349*
19-019444	*BNE-1944*	*370*
19-019444	*BNE-1944*	*523*
19-019444	*BNE-1944*	*558*
19-019444	*BNE-1944*	*565*
19-019444	*BNE-1944*	*774*
19-019444	*BNE-1944*	*776*
19-019444	*BNE-1944*	*777*
19-019505	*BNE-1950*	*668*
19-019512	*BNE-1951*	*874*
19-019529	BNE-1952	812
19-019529	BNE-1952	813
19-019536	BNE-1953	668
19-019536	BNE-1953	669
19-019543	BNE-1954	668
19-019543	BNE-1954	669
19-019550	BNE-1955	828
19-019550	BNE-1955	832
19-019550	BNE-1955	865
19-019550	BNE-1955	907
19-019550	BNE-1955	908
19-019567	*BNE-1956*	*10*
19-019567	*BNE-1956*	*11*
19-019574	*BNE-1957*	*10*
19-019574	*BNE-1957*	*11*
19-019598	*BNE-1959*	*544*
19-019598	*BNE-1959*	*557*
19-019598	*BNE-1959*	*558*
19-019598	*BNE-1959*	*570*
19-019598	*BNE-1959*	*571*
19-019598	*BNE-1959*	*734*
19-019598	*BNE-1959*	*736*
19-019598	*BNE-1959*	*737*
19-019598	*BNE-1959*	*738*
19-019598	*BNE-1959*	*777*
19-019604	*BNE-1960*	*523*
19-019604	*BNE-1960*	*524*
19-019604	*BNE-1960*	*565*

Новый	Старый	Страница
19-019604	*BNE-1960*	*571*
19-019604	*BNE-1960*	*774*
19-019642	BNE-1964	89
19-019642	BNE-1964	829
19-019642	BNE-1964	830
19-019642	BNE-1964	896
19-019642	BNE-1964	897
19-019642	BNE-1964	898
19-019659	*BNE-1965*	*875*
19-019659	*BNE-1965*	*876*
19-019659	*BNE-1965*	*905*
19-019659	*BNE-1965*	*906*
19-019673	BNE-1967	94
19-019680	BNE-1968	90
19-019680	BNE-1968	91
19-019680	BNE-1968	95
19-019680	BNE-1968	96
19-019697	*BNE-1969*	*97*
19-019703	BNE-1970	312
19-019703	BNE-1970	313
19-019703	BNE-1970	314
19-019710	BNE-1971	653
19-019710	BNE-1971	656
19-019710	BNE-1971	657
19-019727	BNE-1972	186
19-019727	BNE-1972	188
19-019727	BNE-1972	189
19-019727	BNE-1972	199
19-019727	BNE-1972	200
19-019727	BNE-1972	346
19-019727	BNE-1972	546
19-019727	BNE-1972	549
19-019727	BNE-1972	550
19-019727	BNE-1972	574
19-019727	BNE-1972	778
19-019727	BNE-1972	779
19-019727	BNE-1972	787
19-019727	BNE-1972	791
19-019734	BNE-1973	272
19-019741	BNE-1974	692
19-019741	BNE-1974	693
19-019741	BNE-1974	833
19-019741	BNE-1974	835
19-019741	BNE-1974	838
19-019741	BNE-1974	843
19-019741	BNE-1974	866
19-019741	BNE-1974	914
19-019741	BNE-1974	915
19-019741	BNE-1974	933
19-019758	BNE-1975	347
19-019758	BNE-1975	544
19-019758	BNE-1975	773
19-019765	BNE-1976	216
19-019765	BNE-1976	230
19-019765	BNE-1976	591
19-019765	BNE-1976	592
19-019772	BNE-1977	203
19-019772	BNE-1977	528
19-019772	BNE-1977	563
19-019772	BNE-1977	756
19-019772	BNE-1977	758
19-019772	BNE-1977	761
19-019802	BNE-1980	118
19-019819	BNE-1981	118
19-019819	BNE-1981	119
19-019819	BNE-1981	120
19-019819	BNE-1981	121
19-019819	BNE-1981	175
19-019826	BNE-1982	2
19-019826	BNE-1982	3
19-019826	BNE-1982	4
19-019826	BNE-1982	270
19-019826	BNE-1982	271
19-019826	BNE-1982	386
19-019833	BNE-1983	258
19-019833	BNE-1983	259
19-019833	BNE-1983	388
19-019840	BNE-1984	290
19-019840	BNE-1984	292
19-019864	BNE-1986	205
19-019864	BNE-1986	206
19-019864	BNE-1986	340
19-019864	BNE-1986	524
19-019864	BNE-1986	525
19-019864	BNE-1986	558
19-019864	BNE-1986	559
19-019864	BNE-1986	560
19-019864	BNE-1986	562
19-019864	BNE-1986	564
19-019864	BNE-1986	755
19-019864	BNE-1986	756
19-019864	BNE-1986	757
19-019864	BNE-1986	775
19-019871	BNE-1987	814
19-019888	BNE-1988	814
19-019888	BNE-1988	815
19-019888	BNE-1988	816
19-019888	BNE-1988	817
19-019888	BNE-1988	818
19-019888	BNE-1988	819

Новый заказной номер – Старый заказной номер

Новый	Старый	Страница
19-019895	BNE-1989	657
19-019901	BNE-1990	658
19-019901	BNE-1990	660
19-019932	BNE-1993	875
19-019932	BNE-1993	876
19-019932	BNE-1993	877
19-019932	BNE-1993	905
19-019949	BNE-1994	877
19-019949	BNE-1994	878
19-019949	BNE-1994	879
19-019949	BNE-1994	880
19-019949	BNE-1994	906
19-019949	BNE-1994	907
19-019956	BNE-1995	203
19-019956	BNE-1995	240
19-019956	BNE-1995	241
19-019956	BNE-1995	242
19-019956	BNE-1995	243
19-019956	BNE-1995	244
19-019956	BNE-1995	341
19-019956	BNE-1995	526
19-019956	BNE-1995	527
19-019956	BNE-1995	528
19-019956	BNE-1995	529
19-019956	BNE-1995	530
19-019956	BNE-1995	560
19-019956	BNE-1995	562
19-019956	BNE-1995	564
19-019956	BNE-1995	576
19-019956	BNE-1995	577
19-019956	BNE-1995	756
19-019956	BNE-1995	757
19-019956	BNE-1995	758
19-019956	BNE-1995	759
19-019956	BNE-1995	760
19-019956	BNE-1995	761
19-019956	BNE-1995	775
19-019956	BNE-1995	776
19-019963	BNE-1996	828
19-019963	BNE-1996	833
19-019963	BNE-1996	835
19-019963	BNE-1996	915
19-019970	BNE-1997	545
19-019970	BNE-1997	550
19-019970	BNE-1997	564
19-019970	BNE-1997	565
19-019970	BNE-1997	777
19-019987	BNE-1998	639
19-019987	BNE-1998	640
19-019994	BNE-1999	283
19-019994	BNE-1999	284
19-019994	BNE-1999	285
19-019994	BNE-1999	286
19-019994	BNE-1999	287
19-019994	BNE-1999	310
19-020006	BNE-2000	567
19-020006	BNE-2000	572
19-020006	BNE-2000	576
19-020006	BNE-2000	577
19-020006	BNE-2000	773
19-020006	BNE-2000	775
19-020006	BNE-2000	776
19-020006	BNE-2000	789
19-020013	BNE-2001	313
19-020013	BNE-2001	315
19-020037	BNE-2003	571
19-020037	BNE-2003	737
19-020068	BNE-2006	155
19-020068	BNE-2006	156
19-020068	BNE-2006	159
19-020075	BNE-2007	920
19-020075	BNE-2007	921
19-020099	BNE-2009	512
19-020105	BNE-2010	512
19-020112	BNE-2011	657
19-020129	BNE-2012	512
19-020136	BNE-2013	512
19-020143	BNE-2014	512
19-020150	BNE-2015	98
19-020150	BNE-2015	100
19-020150	BNE-2015	102
19-020150	BNE-2015	103
19-020174	BNE-2017	155
19-020174	BNE-2017	167
19-020181	BNE-2018	661
19-020198	BNE-2019	920
19-020198	BNE-2019	921
19-027531	BNE-2753	125
19-028477	BNE-2847	502
19-028477	BNE-2847	516
19-028477	BNE-2847	517
19-028477	BNE-2847	522
19-028477	BNE-2847	753
19-028484	BNE-2848	899
19-028491	BNE-2849	837
19-028514	BNE-2851	922
19-028521	BNE-2852	922
19-028538	BNE-2853	567
19-028538	BNE-2853	774
19-028545	BNE-2854	655

Новый	Старый	Страница
19-028552	BNE-2855	570
19-028552	BNE-2855	788
19-028569	BNE-2856	509
19-028569	BNE-2856	510
19-028576	BNE-2857	253
19-028613	BNE-2861	568
19-028613	BNE-2861	788
19-028620	BNE-2862	513
19-028620	BNE-2862	514
19-028620	BNE-2862	515
19-028637	BNE-2863	170
19-028651	BNE-2865	675
19-028651	BNE-2865	676
19-028651	BNE-2865	677
19-028651	BNE-2865	680
19-028651	BNE-2865	682
19-028668	BNE-2866	675
19-028668	BNE-2866	677
19-028675	BNE-2867	171
19-028705	BNE-2870	498
19-028705	BNE-2870	499
19-028712	BNE-2871	316
19-028712	BNE-2871	498
19-028712	BNE-2871	499
19-028712	BNE-2871	503
19-028736	BNE-2873	499
19-028736	BNE-2873	500
19-028743	BNE-2874	499
19-028743	BNE-2874	500
19-028750	BNE-2875	750
19-028767	BNE-2876	492
19-028767	BNE-2876	493
19-028767	BNE-2876	496
19-028774	BNE-2877	348
19-028774	BNE-2877	395
19-028774	BNE-2877	727
19-028774	BNE-2877	728
19-028781	BNE-2878	348
19-028781	BNE-2878	395
19-028781	BNE-2878	727
19-028781	BNE-2878	728
19-028798	BNE-2879	338
19-028798	BNE-2879	730
19-028811	BNE-2881	350
19-028811	BNE-2881	351
19-028811	BNE-2881	664
19-028835	BNE-2883	514
19-028859	BNE-2885	494
19-028873	BNE-2887	93
19-028897	BNE-2889	392
19-028897	BNE-2889	555
19-028897	BNE-2889	782
19-028903	BNE-2890	392
19-028903	BNE-2890	555
19-028903	BNE-2890	782
19-029160	BNE-2916	18
19-029177	BNE-2917	18
19-029177	BNE-2917	685
19-029177	BNE-2917	693
19-029177	BNE-2917	702
19-029177	BNE-2917	822
19-029177	BNE-2917	840
19-029177	BNE-2917	873
19-029177	BNE-2917	927
19-029177	BNE-2917	933
19-029184	BNE-2918	94
19-029207	BNE-2920	34
19-029214	BNE-2921	69
19-029214	BNE-2921	70
19-029214	BNE-2921	99
19-029214	BNE-2921	100
19-029214	BNE-2921	101
19-029238	BNE-2923	260
19-029238	BNE-2923	388
19-029245	BNE-2924	260
19-029245	BNE-2924	261
19-029245	BNE-2924	388
19-029252	BNE-2925	250
19-029252	BNE-2925	251
19-029252	BNE-2925	252
19-029269	BNE-2926	257
19-029269	BNE-2926	271
19-029276	BNE-2927	303
19-029283	BNE-2928	292
19-029290	BNE-2929	290
19-029306	BNE-2930	291
19-029306	BNE-2930	293
19-029306	BNE-2930	395
19-029306	BNE-2930	396
19-029313	BNE-2931	284
19-029313	BNE-2931	286
19-029313	BNE-2931	288
19-029320	BNE-2932	287
19-029320	BNE-2932	290
19-029337	BNE-2933	287
19-029337	BNE-2933	288
19-029344	BNE-2934	578
19-029344	BNE-2934	580
19-029344	BNE-2934	581
19-029344	BNE-2934	792

Новый	Старый	Страница
19-029344	BNE-2934	794
19-029368	BNE-2936	608
19-029368	BNE-2936	609
19-029375	BNE-2937	661
19-029382	BNE-2938	669
19-029382	BNE-2938	670
19-029399	BNE-2939	680
19-029405	BNE-2940	700
19-029412	BNE-2941	700
19-029412	BNE-2941	701
19-029429	BNE-2942	685
19-029429	BNE-2942	693
19-029429	BNE-2942	701
19-029429	BNE-2942	822
19-029429	BNE-2942	839
19-029429	BNE-2942	873
19-029429	BNE-2942	927
19-029429	BNE-2942	933
19-029443	BNE-2944	72
19-029443	BNE-2944	74
19-029443	BNE-2944	75
19-029443	BNE-2944	105
19-029443	BNE-2944	714
19-029443	BNE-2944	881
19-029443	BNE-2944	883
19-029443	BNE-2944	886
19-029443	BNE-2944	888
19-029450	BNE-2945	807
19-029450	BNE-2945	808
19-029450	BNE-2945	809
19-029450	BNE-2945	816
19-029450	BNE-2945	817
19-040172	V36-4017	748
19-040189	V36-4018	748
19-041193	BNE-4119	382
19-041193	BNE-4119	383
19-041193	BNE-4119	384
19-041193	BNE-4119	385
19-045597	VNE-4559	305
19-045597	VNE-4559	306
19-045771	VNE-4577	34
19-045771	VNE-4577	39
19-045771	VNE-4577	72
19-045771	VNE-4577	75
19-045771	VNE-4577	105
19-045771	VNE-4577	881
19-045771	VNE-4577	883
19-050027	VN9-5002	450
19-061054	BNE-6105	228
19-061054	BNE-6105	272
19-061054	BNE-6105	388
19-061054	BNE-6105	613
19-061061	BNE-6106	255
19-061061	BNE-6106	256
19-061078	BNE-6107	301
19-061078	BNE-6107	670
19-061078	BNE-6107	910
19-061085	BNE-6108	370
19-061085	BNE-6108	519
19-061085	BNE-6108	785
19-061092	BNE-6109	304
19-061092	BNE-6109	519
19-061092	BNE-6109	520
19-061108	BNE-6110	371
19-061108	BNE-6110	566
19-061108	BNE-6110	785
19-061115	BNE-6111	370
19-061153	BNE-6115	374
19-061153	BNE-6115	375
19-061160	BNE-6116	375
19-061177	BNE-6117	389
19-061177	BNE-6117	390
19-061177	BNE-6117	391
19-061184	BNE-6118	390
19-061184	BNE-6118	391
19-061191	BNE-6119	389
19-061191	BNE-6119	390
19-061207	BNE-6120	389
19-061207	BNE-6120	390
19-061207	BNE-6120	391
19-061238	BNE-6123	610
19-061245	BNE-6124	610
19-061252	BNE-6125	647
19-061252	BNE-6125	648
19-061252	BNE-6125	649
19-061269	BNE-6126	649
19-061276	BNE-6127	669
19-061283	BNE-6128	492
19-061283	BNE-6128	502
19-061283	BNE-6128	804
19-062730	BNE-6273	350
19-062730	BNE-6273	362
19-062747	BNE-6274	350
19-062747	BNE-6274	362
19-062778	BNE-6277	354
19-062778	BNE-6277	355
19-062778	BNE-6277	361
19-062785	BNE-6278	354
19-062785	BNE-6278	355
19-062785	BNE-6278	361

Новый	Старый	Страница
19-062792	BNE-6279	360
19-062808	BNE-6280	360
19-062815	BNE-6281	360
19-062822	BNE-6282	360
19-062853	BNE-6285	350
19-062853	BNE-6285	351
19-062853	BNE-6285	664
19-062860	BNE-6286	350
19-062860	BNE-6286	351
19-062860	BNE-6286	664
19-062990	BNE-6299	494
19-062990	BNE-6299	495
19-063164	BNE-6316	354
19-063164	BNE-6316	361
19-063171	BNE-6317	350
19-063188	BNE-6318	354
19-063188	BNE-6318	355
19-063188	BNE-6318	361
19-063201	BNE-6320	360
19-063218	BNE-6321	360
19-063249	BNE-6324	350
19-063249	BNE-6324	351
19-063256	BNE-6325	362
19-063256	BNE-6325	363
19-063263	BNE-6326	362
19-063270	BNE-6327	355
19-063270	BNE-6327	356
19-063287	BNE-6328	363
19-063294	BNE-6329	367
19-063300	BNE-6330	395
19-063324	BNE-6332	395
19-063348	BNE-6334	496
19-063379	BNE-6337	494
19-063386	BNE-6338	493
19-063386	BNE-6338	494
19-063386	BNE-6338	496
19-063386	BNE-6338	497
19-063386	BNE-6338	638
19-063393	BNE-6339	494
19-063393	BNE-6339	495
19-063409	BNE-6340	493
19-063409	BNE-6340	494
19-063409	BNE-6340	496
19-063409	BNE-6340	497
19-063423	BNE-6342	495
19-063447	BNE-6344	367
19-063447	BNE-6344	380
19-063447	BNE-6344	500
19-063447	BNE-6344	501
19-063478	BNE-6347	505
19-063478	BNE-6347	506
19-063508	BNE-6350	515
19-063560	BNE-6356	739
19-063577	BNE-6357	748
19-063584	BNE-6358	748
19-064512	BNE-6451	479
19-064512	BNE-6451	480
19-064512	BNE-6451	481
19-064529	BNE-6452	469
19-064529	BNE-6452	470
19-064529	BNE-6452	471
19-064529	BNE-6452	472
19-064529	BNE-6452	479
19-064529	BNE-6452	480
19-064529	BNE-6452	481
19-064666	BNE-6466	383
19-064666	BNE-6466	384
19-065038	BNE-6503	244
19-065038	BNE-6503	726
19-065045	BNE-6504	209
19-065045	BNE-6504	242
19-065212	BNE-6521	215
19-065212	BNE-6521	246
19-065212	BNE-6521	387
19-065212	BNE-6521	621
19-065236	BNE-6523	643
19-065243	BNE-6524	643
19-065601	BNE-6560	235
19-065601	BNE-6560	275
19-065601	BNE-6560	276
19-065601	BNE-6560	620
19-065601	BNE-6560	621
19-065618	BNE-6561	275
19-065618	BNE-6561	276
19-065625	BNE-6562	234
19-065625	BNE-6562	275
19-065625	BNE-6562	276
19-065625	BNE-6562	620
19-065625	BNE-6562	621
19-065632	BNE-6563	276
19-065649	BNE-6564	317
19-065649	BNE-6564	318
19-065649	BNE-6564	319
19-065656	BNE-6565	235
19-065656	BNE-6565	236
19-065656	BNE-6565	237
19-065656	BNE-6565	276
19-065656	BNE-6565	277
19-065656	BNE-6565	278
19-065656	BNE-6565	617

Новый	Старый	Страница
19-065656	BNE-6565	618
19-065656	BNE-6565	619
19-065663	BNE-6566	276
19-065861	BNE-6586	658
19-065861	BNE-6586	659
19-065861	BNE-6586	660
19-065861	BNE-6586	661
19-065878	BNE-6587	293
19-065878	BNE-6587	294
19-065885	BNE-6588	295
19-067346	BNE-6734	160
19-067803	BNE-6780	674
19-067803	BNE-6780	872
19-067834	BNE-6783	503
19-067971	BNE-6797	718
19-067971	BNE-6797	719
19-068022	BNE-6802	229
19-068022	BNE-6802	266
19-068022	BNE-6802	615
19-068121	BNE-6812	592
19-068138	BNE-6813	594
19-068138	BNE-6813	602
19-068138	BNE-6813	603
19-068145	BNE-6814	231
19-068145	BNE-6814	232
19-068565	BNE-6856	751
19-068633	BNE-6863	703
19-068633	BNE-6863	824
19-068633	BNE-6863	842
19-068756	BNE-6875	190
19-068756	BNE-6875	191
19-068756	BNE-6875	342
19-068756	BNE-6875	343
19-068756	BNE-6875	346
19-068756	BNE-6875	531
19-068756	BNE-6875	532
19-068756	BNE-6875	534
19-068756	BNE-6875	535
19-068756	BNE-6875	763
19-068756	BNE-6875	764
19-068756	BNE-6875	766
19-068756	BNE-6875	767
19-068763	BNE-6876	191
19-068763	BNE-6876	533
19-068763	BNE-6876	765
19-068855	BNE-6885	594
19-068855	BNE-6885	595
19-068862	BNE-6886	595
19-068862	BNE-6886	597
19-068879	BNE-6887	595
19-100050	BNE-A005	218
19-100050	BNE-A005	233
19-100067	BNE-A006	645
19-100180	BNE-A018	469
19-100180	BNE-A018	470
19-100180	BNE-A018	471
19-100180	BNE-A018	472
19-100180	BNE-A018	919
19-103044	BNE-A304	267
19-103112	BNE-A311	133
19-103112	BNE-A311	137
19-103150	BNE-A315	122
19-103150	BNE-A315	126
19-103150	BNE-A315	128
19-103150	BNE-A315	130
19-103150	BNE-A315	131
19-103150	BNE-A315	134
19-103150	BNE-A315	136
19-103150	BNE-A315	181
19-103471	BNE-A347	34
19-103471	BNE-A347	39
19-104089	BNE-A408	291
19-104089	BNE-A408	293
19-104089	BNE-A408	396
19-104096	BNE-A409	303
19-104300	BNE-A430	918
19-104300	BNE-A430	919
19-105369	BNE-A536	262
19-105369	BNE-A536	263
19-105369	BNE-A536	936
19-105376	BNE-A537	39
19-105895	BNE-A589	304
19-105895	BNE-A589	520
19-106120	BNE-A612	18
19-106397	BNE-A639	685
19-106397	BNE-A639	826
19-106397	BNE-A639	899
19-106625	BNE-A662	213
19-106625	BNE-A662	349
19-106625	BNE-A662	588
19-106625	BNE-A662	802
19-106632	BNE-A663	370
19-106649	BNE-A664	162
19-107141	BNE-A714	370
19-107141	BNE-A714	371
19-107141	BNE-A714	566
19-107141	BNE-A714	785
19-107899	BNE-A789	311
19-107899	BNE-A789	408
19-108971	BNE-A897	595

Новый заказной номер – Старый заказной номер

Новый	Старый	Страница
19-108971	BNE-A897	596
19-108971	BNE-A897	597
19-108988	BNE-A898	347
19-108988	BNE-A898	550
19-108988	BNE-A898	575
19-108988	BNE-A898	779
19-108988	BNE-A898	781
19-108988	BNE-A898	791
19-108995	BNE-A899	347
19-108995	BNE-A899	551
19-108995	BNE-A899	575
19-108995	BNE-A899	780
19-108995	BNE-A899	781
19-108995	BNE-A899	791
19-109299	BNE-A929	602
19-109299	BNE-A929	603
19-109497	BNE-A949	45
19-109497	BNE-A949	49
19-109497	BNE-A949	51
19-109510	BNE-A951	45
19-109510	BNE-A951	49
19-109510	BNE-A951	51
19-109565	BNE-A956	640
19-109565	BNE-A956	641
19-109572	BNE-A957	16
19-109572	BNE-A957	17
19-109572	BNE-A957	678
19-109572	BNE-A957	682
19-109572	BNE-A957	683
19-109572	BNE-A957	684
19-109572	BNE-A957	697
19-109572	BNE-A957	699
19-109572	BNE-A957	902
19-109572	BNE-A957	904
19-109572	BNE-A957	935
19-109589	BNE-A958	698
19-109589	BNE-A958	700
19-109589	BNE-A958	903
19-109589	BNE-A958	905
19-110547	BNE-B054	228
19-110547	BNE-B054	272
19-110547	BNE-B054	613
19-110912	BNE-B091	613
19-111728	BNE-B172	644
19-111780	BNE-B178	291
19-111780	BNE-B178	396
19-111797	BNE-B179	45
19-111797	BNE-B179	49
19-111797	BNE-B179	51
19-111803	BNE-B180	45
19-111803	BNE-B180	49
19-111803	BNE-B180	51
19-112763	BNE-B276	301
19-112862	BNE-B286	406
19-112862	BNE-B286	407
19-112893	BNE-B289	400
19-112893	BNE-B289	401
19-112893	BNE-B289	402
19-112893	BNE-B289	411
19-113128	BNE-B312	224
19-113128	BNE-B312	225
19-113128	BNE-B312	226
19-113128	BNE-B312	604
19-113135	BNE-B313	605
19-113135	BNE-B313	606
19-115351	BNE-B535	205
19-115351	BNE-B535	545
19-115351	BNE-B535	546
19-115351	BNE-B535	552
19-115351	BNE-B535	565
19-115351	BNE-B535	777
19-115351	BNE-B535	784
19-118703	BNE-B870	804
19-118758	BNE-B875	185
19-118758	BNE-B875	188
19-118758	BNE-B875	254
19-118758	BNE-B875	573
19-118758	BNE-B875	582
19-118758	BNE-B875	584
19-118758	BNE-B875	586
19-118758	BNE-B875	587
19-118758	BNE-B875	790
19-118758	BNE-B875	796
19-118758	BNE-B875	798
19-118758	BNE-B875	800
19-119205	BNE-B920	484
19-119205	BNE-B920	486
19-119328	VNE-B932	258
19-119328	VNE-B932	267
19-119328	VNE-B932	280
19-119519	BNE-B951	296
19-119519	BNE-B951	297
19-119526	BNE-B952	297
19-119526	BNE-B952	298
19-119526	BNE-B952	327
19-119526	BNE-B952	803
19-119526	BNE-B952	805
19-119526	BNE-B952	820
19-119922	BNE-B992	34
19-119922	BNE-B992	39
19-119922	BNE-B992	886
19-119922	BNE-B992	888
19-119939	BNE-B993	34
19-119939	BNE-B993	39
19-119939	BNE-B993	72
19-119939	BNE-B993	75
19-119939	BNE-B993	105
19-119939	BNE-B993	714
19-119939	BNE-B993	881
19-119939	BNE-B993	883
19-119939	BNE-B993	886
19-119939	BNE-B993	888
19-121369	BNE-C136	364
19-122472	BNE-C247	239
19-122472	BNE-C247	394
19-122472	BNE-C247	647
19-122496	BNE-C249	254
19-122496	BNE-C249	255
19-123622	BNE-C362	173
19-124551	BNE-C455	463
19-124568	BNE-C456	463
19-124681	BNE-C468	833
19-124681	BNE-C468	835
19-124681	BNE-C468	866
19-124681	BNE-C468	914
19-124681	BNE-C468	933
19-126203	BNE-C620	546
19-126203	BNE-C620	547
19-126203	BNE-C620	548
19-126203	BNE-C620	786
19-126203	BNE-C620	787
19-126395	BNE-C639	186
19-126395	BNE-C639	188
19-126395	BNE-C639	189
19-126395	BNE-C639	199
19-126395	BNE-C639	200
19-126395	BNE-C639	346
19-126395	BNE-C639	549
19-126395	BNE-C639	550
19-126395	BNE-C639	574
19-126395	BNE-C639	778
19-126395	BNE-C639	779
19-126395	BNE-C639	791
19-127439	BNE-C743	21
19-127439	BNE-C743	25
19-127439	BNE-C743	26
19-127439	BNE-C743	671
19-127439	BNE-C743	673
19-127439	BNE-C743	687
19-127439	BNE-C743	695
19-127439	BNE-C743	704
19-127439	BNE-C743	705
19-127439	BNE-C743	707
19-127439	BNE-C743	717
19-127439	BNE-C743	844
19-127439	BNE-C743	845
19-127439	BNE-C743	868
19-127439	BNE-C743	869
19-127439	BNE-C743	870
19-127439	BNE-C743	908
19-127439	BNE-C743	909
19-127439	BNE-C743	927
19-127439	BNE-C743	930
19-127439	BNE-C743	934
19-128146	BNE-C814	376
19-128153	BNE-C815	376
19-128160	*BNE-C816*	*365*
19-128177	*BNE-C817*	*365*
19-128191	BNE-C819	643
19-128238	BNE-C823	227
19-128238	BNE-C823	272
19-128238	BNE-C823	387
19-128238	BNE-C823	613
19-128269	BNE-C826	613
19-128290	BNE-C829	258
19-128863	BNE-C886	898
19-128863	BNE-C886	901
19-131689	BNE-D168	589
19-131689	BNE-D168	590
19-131689	BNE-D168	662
19-131689	BNE-D168	786
19-131702	BNE-D170	590
19-131702	BNE-D170	662
19-131702	BNE-D170	663
19-131702	BNE-D170	786
19-132327	BNE-D232	289
19-132334	BNE-D233	2
19-132334	BNE-D233	3
19-132334	BNE-D233	4
19-132341	BNE-D234	162
19-132471	BNE-D247	4
19-132495	BNE-D249	311
19-132495	BNE-D249	408
19-132501	BNE-D250	463
19-132792	BNE-D279	589
19-132792	BNE-D279	590
19-132792	BNE-D279	662
19-132792	BNE-D279	663
19-132792	BNE-D279	786
19-135021	BNE-D502	140
19-135021	BNE-D502	142
19-135021	BNE-D502	143
19-135021	BNE-D502	145
19-135021	BNE-D502	181
19-135052	BNE-D505	15
19-135052	BNE-D505	16
19-135052	BNE-D505	140
19-135052	BNE-D505	143
19-135052	BNE-D505	181
19-135069	BNE-D506	206
19-135069	BNE-D506	384
19-135076	*BNE-D507*	*206*
19-135076	*BNE-D507*	*384*
19-135083	*BNE-D508*	*360*
19-135090	BNE-D509	360
19-135106	BNE-D510	229
19-135106	BNE-D510	230
19-135106	BNE-D510	266
19-135106	BNE-D510	615
19-135113	BNE-D511	650
19-135113	BNE-D511	651
19-135304	BNE-D530	337
19-135311	BNE-D531	337
19-135328	*BNE-D532*	*337*
19-136592	BNE-D659	145
19-136622	BNE-D662	145
19-138381	BNE-D838	164
19-138381	BNE-D838	183
19-138404	BNE-D840	307
19-138411	BNE-D841	299
19-139333	BNE-D933	849
19-139333	BNE-D933	912
19-139333	BNE-D933	935
19-139951	BNE-D995	77
19-139951	BNE-D995	79
19-139951	BNE-D995	106
19-139968	BNE-D996	77
19-139968	BNE-D996	79
19-139968	BNE-D996	106
19-140025	BNE-E002	845
19-140025	BNE-E002	930
19-140032	BNE-E003	18
19-140032	BNE-E003	685
19-140032	BNE-E003	694
19-140032	BNE-E003	702
19-140032	BNE-E003	822
19-140032	BNE-E003	824
19-140032	BNE-E003	840
19-140032	BNE-E003	842
19-140032	BNE-E003	873
19-140032	BNE-E003	874
19-140032	BNE-E003	927
19-140032	BNE-E003	933
19-140032	BNE-E003	935
19-140049	BNE-E004	72
19-140049	BNE-E004	75
19-140049	BNE-E004	105
19-140049	BNE-E004	881
19-140049	BNE-E004	886
19-140049	BNE-E004	888
19-140056	BNE-E005	579
19-140056	BNE-E005	580
19-140056	BNE-E005	581
19-140056	BNE-E005	793
19-140056	BNE-E005	794
19-140056	BNE-E005	795
19-140087	BNE-E008	189
19-140087	BNE-E008	665
19-140087	BNE-E008	666
19-140100	BNE-E010	923
19-140100	BNE-E010	924
19-140100	BNE-E010	925
19-140100	BNE-E010	926
19-140391	BN3-E039	239
19-140391	BN3-E039	384
19-140391	BN3-E039	394
19-140391	BN3-E039	647
19-140407	BNE-E040	241
19-140407	BNE-E040	720
19-140414	BNE-E041	241
19-140414	BNE-E041	720
19-140605	BNE-E060	269
19-141619	BNE-E161	343
19-141619	BNE-E161	344
19-141619	BNE-E161	345
19-141619	BNE-E161	536
19-141619	BNE-E161	537
19-141619	BNE-E161	538
19-141619	BNE-E161	768
19-141619	BNE-E161	769
19-141619	BNE-E161	770
19-141626	BNE-E162	213
19-141626	BNE-E162	344
19-141626	BNE-E162	540
19-141626	BNE-E162	541
19-141626	BNE-E162	588
19-141626	BNE-E162	589
19-141626	BNE-E162	770
19-141626	BNE-E162	771
19-141626	BNE-E162	802
19-142128	BNE-E212	500
19-142135	BNE-E213	500
19-142142	BNE-E214	352
19-142142	BNE-E214	353
19-142142	BNE-E214	354
19-142173	BNE-E217	245
19-142241	BNE-E224	499
19-142258	BNE-E225	499
19-142265	BNE-E226	259
19-142449	BNE-E244	827
19-142449	BNE-E244	828
19-142913	BNE-E291	352
19-142913	BNE-E291	353
19-142913	BNE-E291	354
19-143026	BNE-E302	239
19-143026	BNE-E302	240
19-143026	BNE-E302	384
19-143026	BNE-E302	647
19-144221	BNE-E422	108
19-144221	BNE-E422	110
19-144238	BNE-E423	108
19-144238	BNE-E423	110
19-144948	BNE-E494	357
19-144948	BNE-E494	358
19-145266	BNE-E526	147
19-145297	*BNE-E529*	*147*
19-145563	BNE-E556	85
19-145563	BNE-E556	86
19-145570	BNE-E557	18
19-145570	BNE-E557	85
19-145570	BNE-E557	86
19-145570	BNE-E557	685
19-145570	BNE-E557	694
19-145570	BNE-E557	840
19-145686	*BNE-E568*	*382*
19-145686	*BNE-E568*	*383*
19-145747	BNE-E574	165
19-145754	BNE-E575	316
19-146119	BNE-E611	316
19-146171	BNE-E617	611
19-146171	BNE-E617	612
19-146188	BNE-E618	611
19-146188	BNE-E618	612
19-146782	BNE-E678	353
19-146782	BNE-E678	354
19-146799	BNE-E679	353
19-146973	BNE-E697	555
19-146973	BNE-E697	782
19-146980	BNE-E698	555
19-146980	BNE-E698	782
19-147024	BNE-E702	742
19-147024	BNE-E702	743
19-147024	BNE-E702	744
19-147093	BNE-E709	666
19-147093	BNE-E709	667
19-147291	BNE-E729	299
19-147291	BNE-E729	808
19-147659	BNE-E765	220
19-147659	BNE-E765	593
19-147659	BNE-E765	733
19-148519	BN8-E851	205
19-148519	BN8-E851	565
19-148519	BN8-E851	566
19-148519	BN8-E851	785
19-151069	BNE-F106	715
19-151069	BNE-F106	716
19-151069	BNE-F106	862
19-151069	BNE-F106	890
19-151069	BNE-F106	891
19-151069	BNE-F106	892
19-151069	BNE-F106	893
19-151069	BNE-F106	894
19-151069	BNE-F106	895
19-151069	BNE-F106	896
19-151069	BNE-F106	933
19-151069	BNE-F106	934
19-151083	BNE-F108	715
19-151083	BNE-F108	716
19-151083	BNE-F108	890
19-151083	BNE-F108	891
19-151083	BNE-F108	892
19-151083	BNE-F108	893
19-151083	BNE-F108	894
19-151083	BNE-F108	895
19-151083	BNE-F108	896
19-151083	BNE-F108	933
19-151083	BNE-F108	934
19-151113	BNE-F111	749
19-151793	BNE-F179	366
19-152608	BNE-F260	378
19-152615	BNE-F261	521
19-152615	BNE-F261	522
19-152615	BNE-F261	590
19-152615	BNE-F261	591
19-152615	BNE-F261	662
19-152615	BNE-F261	801
19-152646	BNE-F264	381
19-152769	BNE-F276	111
19-152769	BNE-F276	113
19-152790	BNE-F279	111
19-152790	BNE-F279	113
19-153681	BNE-F368	380
19-153681	BNE-F368	381
19-155876	BNE-F587	654
19-156316	BNE-F631	497
19-156316	BNE-F631	498
19-156545	BNE-F654	395
19-156545	BNE-F654	523
19-156545	BNE-F654	728
19-156545	BNE-F654	729
19-156545	BNE-F654	731
19-156545	BNE-F654	754
19-156699	BNE-F669	831
19-158150	BNE-F815	752
19-158198	BNE-F819	510
19-158464	BNE-F846	409
19-158495	BNE-F849	263
19-158495	BNE-F849	264
19-158495	BNE-F849	265
19-158495	BNE-F849	553
19-158495	BNE-F849	554
19-158495	BNE-F849	781
19-158495	BNE-F849	782
19-158686	BNE-F868	725
19-158693	BNE-F869	256
19-158693	BNE-F869	387
19-158761	BNE-F876	361
19-158761	BNE-F876	362
19-158778	BNE-F877	747
19-158785	BNE-F878	747
19-158839	BNE-F883	175
19-158839	BNE-F883	176
19-158884	BNE-F888	388
19-158945	BNE-F894	55
19-158945	BNE-F894	59
19-158945	BNE-F894	104
19-158945	BNE-F894	678
19-158945	BNE-F894	679
19-158952	BNE-F895	55
19-158952	BNE-F895	59
19-158952	BNE-F895	104
19-158952	BNE-F895	678
19-158952	BNE-F895	679
19-158969	BNE-F896	222
19-158969	BNE-F896	598
19-158969	BNE-F896	599
19-158969	BNE-F896	600
19-158983	BNE-F898	176
19-158983	BNE-F898	177
19-164472	BNE-G447	55
19-164472	BNE-G447	104
19-164472	BNE-G447	678
19-164472	BNE-G447	679
19-164489	BNE-G448	55
19-164489	BNE-G448	104
19-164489	BNE-G448	678
19-164489	BNE-G448	679
19-164588	BNE-G458	511
19-164687	BNE-G468	749
19-164786	BNE-G478	321
19-164786	BNE-G478	323
19-164786	BNE-G478	324
19-164915	BNE-G491	830
19-165349	BNE-G534	498
19-165479	BNE-G547	361
19-165486	BNE-G548	361
19-165530	BNE-G553	321
19-165530	BNE-G553	323
19-165530	BNE-G553	324
19-165547	BNE-G554	255
19-165554	BNE-G555	354
19-165646	BNE-G564	352
19-165967	BNE-G596	249
19-165998	BNE-G599	304
19-165998	BNE-G599	411
19-166278	BNE-G627	494
19-166278	BNE-G627	720
19-166384	BNE-G638	240
19-166384	BNE-G638	653
19-166445	BNE-G644	512
19-166452	BNE-G645	732
19-166766	BNE-G676	352
19-167046	BNE-G704	509
19-167060	BNE-G706	641
19-167084	BNE-G708	653
19-167367	BNE-G736	512
19-167985	BNE-G798	473
19-167985	BNE-G798	474
19-167985	BNE-G798	919
19-168203	BNE-G820	656
19-168210	BNE-G821	732
19-168210	BNE-G821	744
19-168388	BNE-G838	393
19-168432	BNE-G843	748
19-168487	BNE-G848	726
19-168494	BNE-G849	726
19-168685	BNE-G868	231
19-168685	BNE-G868	232
19-168685	BNE-G868	233
19-168784	BNE-G878	523

Новый заказной номер – Старый заказной номер

Новый	Старый	Страница
19-168784	BNE-G878	724
19-168784	BNE-G878	726
19-168784	BNE-G878	730
19-168784	BNE-G878	754
19-169163	BNE-G916	478
19-169163	BNE-G916	479
19-169163	BNE-G916	917
19-169163	BNE-G916	918
19-169200	BNE-G920	8
19-169200	BNE-G920	9
19-169200	BNE-G920	10
19-169200	BNE-G920	13
19-169262	BNE-G926	193
19-169262	BNE-G926	204
19-169262	BNE-G926	241
19-169279	BNE-G927	475
19-169279	BNE-G927	476
19-169279	BNE-G927	477
19-169279	BNE-G927	478
19-169279	BNE-G927	916
19-169279	BNE-G927	917
19-169279	BNE-G927	918
19-169538	BNE-G953	8
19-169538	BNE-G953	9
19-169538	BNE-G953	10
19-169538	BNE-G953	13
19-169965	BNE-G996	381
19-170084	BNE-H008	87
19-170084	BNE-H008	88
19-170206	BNE-H020	302
19-170206	BNE-H020	308
19-170206	BNE-H020	309
19-170206	BNE-H020	315
19-170206	BNE-H020	327
19-170206	BNE-H020	328
19-170206	BNE-H020	807
19-170206	BNE-H020	810
19-170206	BNE-H020	811
19-170206	BNE-H020	820
19-170381	BNE-H038	607
19-170428	BNE-H042	267
19-170428	BNE-H042	728
19-170732	BNE-H073	83
19-170732	BNE-H073	911
19-170732	BNE-H073	935
19-170749	BNE-H074	325
19-170749	BNE-H074	326
19-171203	BNE-H120	230
19-171203	BNE-H120	267
19-171203	BNE-H120	616
19-171395	BNE-H139	646
19-171395	BNE-H139	647
19-171456	BNE-H145	655
19-171579	BNE-H157	475
19-171579	BNE-H157	476
19-171579	BNE-H157	477
19-171579	BNE-H157	478
19-171579	BNE-H157	916
19-171579	BNE-H157	917
19-171586	BNE-H158	484
19-171586	BNE-H158	486
19-171586	BNE-H158	487
19-171586	BNE-H158	489
19-171593	BNE-H159	61
19-171593	BNE-H159	63
19-171593	BNE-H159	65
19-171593	BNE-H159	66
19-171593	BNE-H159	67
19-171593	BNE-H159	83
19-171593	BNE-H159	104
19-171593	BNE-H159	107
19-171609	BNE-H160	61
19-171609	BNE-H160	63
19-171609	BNE-H160	65
19-171609	BNE-H160	66
19-171609	BNE-H160	67
19-171609	BNE-H160	83
19-171609	BNE-H160	104
19-171609	BNE-H160	107
19-171616	BNE-H161	61
19-171616	BNE-H161	63
19-171616	BNE-H161	65
19-171616	BNE-H161	66
19-171616	BNE-H161	67
19-171616	BNE-H161	104
19-171623	BNE-H162	61
19-171623	BNE-H162	63
19-171623	BNE-H162	65
19-171623	BNE-H162	66
19-171623	BNE-H162	67
19-171623	BNE-H162	104
19-171814	BNE-H181	325
19-171814	BNE-H181	326
19-172644	BNE-H264	321
19-172644	BNE-H264	323
19-172644	BNE-H264	324
19-172651	BNE-H265	321
19-172651	BNE-H265	323
19-172651	BNE-H265	324
19-172682	BNE-H268	220

Новый	Старый	Страница
19-172682	BNE-H268	498
19-172682	BNE-H268	614
19-172743	BNE-H274	172
19-172859	BNE-H285	12
19-172903	BNE-H290	511
19-172903	BNE-H290	520
19-172910	BNE-H291	511
19-172910	BNE-H291	520
19-172996	BNE-H299	29
19-172996	BNE-H299	858
19-173177	BNE-H317	500
19-173559	BNE-H355	381
19-173580	BNE-H358	360
19-174204	BNE-H420	515
19-174204	BNE-H420	516
19-174211	BNE-H421	362
19-181424	*BNE-6296*	*363*
19-182841		304
19-183398		237
19-183398		238
19-183398		279
19-183398		280
19-183398		619
19-183398		620
19-183459		368
19-183473		367
19-183510		368
19-183534		368
19-183558		366
19-183565		366
19-183572		366
19-183633		187
19-183633		202
19-183633		213
19-183633		348
19-183633		542
19-183633		543
19-183633		589
19-183633		771
19-183633		772
19-183633		802
19-183664		188
19-183664		205
19-183664		213
19-183664		555
19-183664		556
19-183664		557
19-183664		783
19-183664		784
19-183749		716
19-183749		717
19-183749		853
19-183749		856
19-183862	BNE-H834	173
19-183862	BNE-H834	184
19-183916		178
19-184050	BNE-H837	34
19-184050	BNE-H837	39
19-184067	BNE-H887	72
19-184067	BNE-H887	75
19-184074	BNE-H817	174
19-184074	BNE-H817	175
19-184081	BNE-H816	174
19-184081	BNE-H816	175
19-184098	BNE-H818	174
19-184098	BNE-H818	175
19-184104		274
19-184128		368
19-184135		368
19-184142		500
19-189291		230
19-189291		256
19-189291		265
19-189291		614
19-189291		615
19-189666	VN3-H554	912
19-189673	VN3-H555	912
19-189680	VN3-H556	912
19-189697	VN3-H011	912
19-189703	VN3-H012	912
19-189710	VN3-G617	912
19-193298		166
19-193298		167
19-193298		184
19-193304		166
19-193304		167
19-193304		184
19-193311		166
19-193311		184
19-193328		167
19-193359		665
19-193441		222
19-193441		227
19-193441		228
19-193465		651
19-193465		652
19-193472		607
19-193564	BNE-6112	374
19-194172		607
19-194448		84

Новый	Старый	Страница
19-194455		84
19-194462		637
19-194462		911
19-194479		637
19-194479		911
19-194486		637
19-194486		911
19-194493		226
19-194493		227
19-194509		226
19-194509		227
19-194523		205
19-194875		637
19-194882		637
19-194899		637
19-195322		11
19-195322		247
19-195322		280
19-195339		166
19-195346		166
19-195353		166
19-196299		303
19-196299		315
19-196312		697
19-196312		698
19-196350		366
19-196350		367
19-196671		748
19-196862		671
19-196862		911
19-196893		748
19-197135		379
19-197135		380
19-197210		259
19-197227		259
19-197227		303
19-197302		403
19-197692		174
19-197791		509
19-199511		134
19-199511		136
19-212647		501
19-212722		164
19-213156		174
19-213729		489
19-213729		491
19-213736		489
19-213736		491
19-213767		521
19-213767		644
19-213767		664
19-213798		566
19-213798		785
19-213828		362
19-213859		498
19-213880		498
19-213910		520
19-214108		360
19-214221		*393*
19-214252		503
19-214269		503
19-214276		503
19-214320		139
19-214320		145
19-214320		147
19-214405		393
19-214481		368
19-214498		*368*
19-214634		382
19-214641		648
19-214658	BNE-G746	663
19-215693		748
19-215976		484
19-215976		487
19-215976		489
19-215983		484
19-215983		487
19-215983		489
19-215990		486
19-215990		487
19-215990		488
19-215990		489
19-215990		490
19-215990		491
19-216003		486
19-216003		488
19-216003		489
19-216003		490
19-216003		491
19-216942		258
19-216966		921
19-216973		878
19-216973		879
19-216973		880
19-216980		389
19-217000		389
19-217154		297
19-217154		300
19-217161		301
19-217451	BNE-D997	231

Новый	Старый	Страница
19-217451	BNE-D997	232
19-217468		921
19-217994		113
19-217994		115
19-217994		116
19-218014		113
19-218014		115
19-218014		116
19-218458		366
19-218625		390
19-218625		391
19-218632		390
19-218632		391
19-218717		389
19-218717		390
19-218724		389
19-218724		390
19-218731		389
19-218748		389
19-218939		172
19-219073		744
19-219073		745
19-219080		742
19-219080		743
19-219080		744
19-219097		406
19-219097		407
19-219103		406
19-219103		407
19-219127		381
19-219134		381
19-219158		732
19-219189		84
19-219592		833
19-220079		148
19-220079		150
19-220079		152
19-220079		182
19-220093		148
19-220093		152
19-220093		182
19-220567		820
19-220598		131
19-220598		134
19-220598		137
19-220970		167
19-220970		168
19-221427		354
19-221519		368
19-221694		664
19-221700		664
19-222073		691
19-222073		696
19-222073		913
19-223025		221
19-223025		222
19-223025		614
19-223322		646
19-223483		238
19-223483		642
19-224503		359
19-224527		359
19-224541		359
19-225234		600
19-225272		654
19-225289		230
19-225289		267
19-225289		615
19-226323		820
19-226323		821
19-226330		820
19-226330		821
19-226392		516
19-226392		522
19-226491		508
19-226651		18
19-226705		226
19-226736		220
19-226736		614
19-226736		616
19-226736		617
19-226743		220
19-226743		616
19-226750		220
19-226750		616
19-226798		237
19-226798		279
19-226798		280
19-226798		619
19-226798		620
19-226859		65
19-226866		65
19-226880		80
19-226880		81
19-226880		106
19-226897		80
19-226897		81
19-226897		106
19-226903		80
19-226903		81

Новый	Старый	Страница
19-226903		106
19-226910		80
19-226910		81
19-226910		106
19-227054		256
19-227085		255
19-227085		546
19-227566		310
19-227573		310
19-227627		169
19-227634		169
19-227641		169
19-227696		245
19-227740		407
19-227740		408
19-227771		408
19-227801		495
19-227832		495
19-227856		500
19-227863		502
19-227870		502
19-227887		503
19-227894		503
19-227900		503
19-227917		503
19-227924		503
19-227931		652
19-227948		753
19-227955		753
19-229096		614
19-229355		240
19-229409		212
19-229409		566
19-229409		785
19-229416		187
19-229416		213
19-229416		566
19-229416		785
19-229447		751
19-229492		726
19-229492		751
19-229522		725
19-229539		725
19-229584		726
19-229614		748
19-230221		169
19-230238		169
19-230542		709
19-230542		710
19-230542		859
19-230542		860
19-230559		709
19-230559		710
19-230559		859
19-230559		860
19-230573		696
19-230573		712
19-230887		164
19-230894		165
19-231389		522
19-231389		754
19-231457		238
19-232034		205
19-232034		552
19-232065		552
19-232157		709
19-232157		710
19-232157		859
19-232157		860
19-232157		861
19-232430		228
19-232485		228
19-232515		523
19-232546		521
19-232546		590
19-232546		663
19-232553		521
19-232553		590
19-232553		663
19-232638		807
19-232690		270
19-232812		240
19-232812		653
19-232928		614
19-233734		187
19-233734		213
19-233734		566
19-233734		785
19-233765		187
19-233765		213
19-233765		566
19-233765		785
19-234656		173
19-235042		238
19-235042		642
19-235219		452
19-235370		240
19-235370		653
19-235448		220
19-235448		593

в стадии подготовки **в программе** *по запросу / снято с производства*

Новый заказной номер – Старый заказной номер

Новый	Старый	Страница
19-235448		733
19-235479		220
19-235479		593
19-235479		733
19-235486		226
19-235493		226
19-235509		226
19-235516		226
19-235547		259
19-235585		259
19-235646		259
19-235677		259
19-235707		259
19-235738		260
19-235769		315
19-235790		315
19-235837		361
19-235868		361
19-235905		366
19-235936		366
19-235974		379
19-235974		380
19-236001		379
19-236001		380
19-236087		655
19-236100		656
19-236155		510
19-236186		510
19-236223		566
19-236223		785
19-236254		566
19-236254		785
19-236285		752
19-236315		752
19-236513		234
19-236681		510
19-236971		713
19-238784		218
19-238784		220
19-238784		616
19-238791		214
19-238791		253
19-238791		268
19-239828		165
19-240848		655
20-070007	BA5-7000	201
20-070014	BA5-7001	201
20-070274	BA5-7027	201
20-070281	BA5-7028	201
20-070434	BA3-7043	372
20-070441	BA5-7044	372
20-070502	BA3-7050	372
20-070519	BA5-7051	372
20-070540	BA5-7054	372
20-070557	BA5-7055	372
20-070632	BA5-7063	371
20-070649	BA5-7064	371
20-070748	BA5-7074	371
20-070779	BA5-7077	371
20-070816	BA5-7081	372
20-070816	BA5-7081	373
20-070823	BA5-7082	372
20-070823	BA5-7082	373
20-070830	BA5-7083	372
20-070830	BA5-7083	373
20-070847	BA5-7084	372
20-070847	BA5-7084	373
20-070854	BA5-7085	371
20-070861	BA3-7086	452
20-070878	BA3-7087	452
20-070885	BA5-7088	371
20-070915	BA3-7091	450
20-101893	BA3-A189	450
20-101893	BA3-A189	482
20-109097	BA3-A909	436
20-114411	BA5-B441	373
20-114428	BA5-B442	373
20-114435	BA5-B443	373
20-114497	BA5-B449	373
20-114503	BA5-B450	373
20-114510	BA5-B451	373
20-114527	BA5-B452	373
20-146078	BA5-E607	392
20-146085	BA5-G650	392
20-146092	BA5-G651	392
21-030246	PNE-3024	156
21-030253	PNE-3025	155
21-030253	PNE-3025	156
21-030260	PNE-3026	341
21-030260	PNE-3026	526
21-030260	PNE-3026	527
21-030260	PNE-3026	528
21-030260	PNE-3026	529
21-030260	PNE-3026	530
21-030260	PNE-3026	758
21-030260	PNE-3026	759
21-030260	PNE-3026	760
21-030260	PNE-3026	761
21-030260	PNE-3026	762
21-030314	PNE-3031	812

Новый	Старый	Страница
21-030314	PNE-3031	813
21-030338	PNE-3033	826
21-030338	PNE-3033	832
21-030338	PNE-3033	865
21-030338	PNE-3033	907
21-030338	PNE-3033	908
21-030345	PNE-3034	89
21-030345	PNE-3034	829
21-030345	PNE-3034	830
21-030345	PNE-3034	896
21-030345	PNE-3034	897
21-030345	PNE-3034	898
21-030376	PNE-3037	545
21-030376	PNE-3037	566
21-030376	PNE-3037	571
21-030376	PNE-3037	773
21-030376	PNE-3037	789
21-030376	PNE-3037	801
21-030383	PNE-3038	736
21-030383	PNE-3038	737
21-030383	PNE-3038	738
21-030390	PNE-3039	69
21-030390	PNE-3039	70
21-030390	PNE-3039	82
21-030390	PNE-3039	97
21-030390	PNE-3039	98
21-030390	PNE-3039	99
21-030390	PNE-3039	100
21-030390	PNE-3039	101
21-030390	PNE-3039	102
21-030390	PNE-3039	103
21-030406	PNE-3040	89
21-030406	PNE-3040	90
21-030406	PNE-3040	91
21-030406	PNE-3040	95
21-030406	PNE-3040	874
21-030406	PNE-3040	875
21-030406	PNE-3040	876
21-030406	PNE-3040	877
21-030406	PNE-3040	905
21-030406	PNE-3040	906
21-030413	PNE-3041	203
21-030413	PNE-3041	240
21-030413	PNE-3041	241
21-030413	PNE-3041	242
21-030413	PNE-3041	243
21-030413	PNE-3041	244
21-030413	PNE-3041	340
21-030413	PNE-3041	558
21-030413	PNE-3041	559
21-030413	PNE-3041	560
21-030413	PNE-3041	562
21-030413	PNE-3041	563
21-030413	PNE-3041	564
21-030413	PNE-3041	565
21-030413	PNE-3041	755
21-030413	PNE-3041	756
21-030413	PNE-3041	757
21-030413	PNE-3041	758
21-030420	PNE-3042	118
21-030437	PNE-3043	205
21-030437	PNE-3043	206
21-030437	PNE-3043	524
21-030437	PNE-3043	525
21-030437	PNE-3043	775
21-030444	PNE-3044	91
21-030444	PNE-3044	92
21-030444	PNE-3044	93
21-030444	PNE-3044	94
21-030444	PNE-3044	95
21-030444	PNE-3044	96
21-030468	PNE-3046	833
21-030468	PNE-3046	866
21-030468	PNE-3046	933
21-030475	PNE-3047	216
21-030475	PNE-3047	230
21-030475	PNE-3047	591
21-030475	PNE-3047	592
21-030499	PNE-3049	118
21-030499	PNE-3049	120
21-030505	PNE-3050	119
21-030505	PNE-3050	120
21-030505	PNE-3050	121
21-030505	PNE-3050	175
21-030512	PNE-3051	155
21-030512	PNE-3051	167
21-030529	PNE-3052	347
21-030529	PNE-3052	544
21-030529	PNE-3052	576
21-030529	PNE-3052	577
21-030529	PNE-3052	773
21-030529	PNE-3052	775
21-030529	PNE-3052	776
21-030536	PNE-3053	815
21-030536	PNE-3053	816
21-030543	PNE-3054	814
21-030543	PNE-3054	815
21-030543	PNE-3054	816
21-030543	PNE-3054	817
21-030543	PNE-3054	818

Новый	Старый	Страница
21-030543	PNE-3054	819
21-030550	PNE-3055	384
21-030550	PNE-3055	385
21-030567	PNE-3056	733
21-030567	PNE-3056	734
21-030567	PNE-3056	736
21-031090	PNE-3109	734
21-031120	PNE-3112	170
21-031137	PNE-3113	170
21-031144	PNE-3114	170
21-031182	PNE-3118	155
21-031182	PNE-3118	156
21-031182	PNE-3118	159
21-031199	PNE-3119	156
21-031199	PNE-3119	159
21-031267	PNE-3126	669
21-031274	PNE-3127	669
21-031359	PNE-3135	738
21-031359	PNE-3135	739
21-031366	PNE-3136	734
21-031373	PNE-3137	738
21-031373	PNE-3137	739
21-031380	PNE-3138	738
21-031380	PNE-3138	739
21-031397	PNE-3139	734
21-031410	PNE-3141	735
21-031410	PNE-3141	736
21-031434	PNE-3143	737
21-031441	PNE-3144	509
21-031465	PNE-3146	382
21-031465	PNE-3146	383
21-031502	PNE-3150	877
21-031502	PNE-3150	878
21-031502	PNE-3150	879
21-031502	PNE-3150	880
21-031502	PNE-3150	907
21-031519	PNE-3151	503
21-216381		119
21-216381		120
22-001856	V36-0185	437
22-001856	V36-0185	438
22-001856	V36-0185	443
22-001900	V36-0190	442
22-001900	V36-0190	444
22-001917	V36-0191	438
22-001917	V36-0191	443
22-001924	V36-0192	416
22-001993	V36-0199	416
22-002006	V36-0200	416
22-002327	V36-0232	460
22-003614	V36-0361	437
22-003614	V36-0361	438
22-003614	V36-0361	442
22-003614	V36-0361	443
22-003614	V36-0361	444
22-003621	V36-0362	416
22-003645	V36-0364	460
22-003652	V36-0365	417
22-003652	V36-0365	438
22-003652	V36-0365	439
22-003652	V36-0365	442
22-003652	V36-0365	443
22-003652	V36-0365	444
22-003737	V36-0373	681
22-003737	V36-0373	693
22-003737	V36-0373	835
22-003737	V36-0373	838
22-003737	V36-0373	915
22-003799	V36-0379	122
22-003799	V36-0379	126
22-003805	V36-0380	122
22-003805	V36-0380	126
22-003812	V36-0381	123
22-003812	V36-0381	126
22-003829	V36-0382	123
22-003829	V36-0382	126
22-004062	V36-0406	878
22-004062	V36-0406	880
22-004062	V36-0406	907
22-031167	PNE-3116	34
22-031167	PNE-3116	39
22-031167	PNE-3116	72
22-031167	PNE-3116	74
22-031167	PNE-3116	75
22-031167	PNE-3116	105
22-031167	PNE-3116	881
22-031167	PNE-3116	883
22-031204	PNE-3120	567
22-031204	PNE-3120	572
22-031204	PNE-3120	773
22-031204	PNE-3120	774
22-031204	PNE-3120	789
22-040039	V36-4003	270
22-040039	V36-4003	271
22-040039	V36-4003	386
22-040046	V36-4004	234
22-040053	V36-4005	234
22-040077	V36-4007	123
22-040077	V36-4007	125
22-040077	V36-4007	126

Новый	Старый	Страница
22-040077	V36-4007	128
22-040084	V36-4008	123
22-040084	V36-4008	125
22-040084	V36-4008	126
22-040084	V36-4008	128
22-040213	V36-4021	234
22-040220	V36-4022	234
22-040251	V36-4025	658
22-040251	V36-4025	659
22-040251	V36-4025	660
22-040251	V36-4025	661
22-040374	V36-4037	2
22-040374	V36-4037	3
22-040374	V36-4037	4
22-040381	V36-4038	2
22-040381	V36-4038	3
22-040381	V36-4038	5
22-040398	V36-4039	270
22-040398	V36-4039	271
22-040398	V36-4039	386
22-040534	V36-4053	437
22-040534	V36-4053	438
22-040534	V36-4053	439
22-040534	V36-4053	442
22-040534	V36-4053	443
22-040534	V36-4053	444
22-040589	V36-4058	878
22-040589	V36-4058	880
22-040589	V36-4058	906
22-040589	V36-4058	907
22-040657	VNE-4065	233
22-040657	VNE-4065	234
22-040657	VNE-4065	602
22-040657	VNE-4065	603
22-040664	VNE-4066	233
22-040664	VNE-4066	234
22-040664	VNE-4066	602
22-040664	VNE-4066	603
22-040671	VNE-4067	233
22-040688	VNE-4068	233
22-040695	VNE-4069	613
22-040701	VNE-4070	613
22-040718	VNE-4071	311
22-040718	VNE-4071	312
22-040756	VNE-4075	266
22-040756	VNE-4075	691
22-040763	VNE-4076	266
22-040763	VNE-4076	680
22-040763	VNE-4076	691
22-040770	VNE-4077	289
22-040855	VNE-4085	282
22-040862	VNE-4086	282
22-040862	VNE-4086	283
22-040862	VNE-4086	309
22-040879	VNE-4087	258
22-040879	VNE-4087	259
22-040879	VNE-4087	691
22-040879	VNE-4087	692
22-040886	VNE-4088	289
22-040893	VNE-4089	282
22-040893	VNE-4089	283
22-040893	VNE-4089	309
22-040909	VNE-4090	186
22-040909	VNE-4090	188
22-040909	VNE-4090	189
22-040909	VNE-4090	199
22-040909	VNE-4090	200
22-040909	VNE-4090	346
22-040909	VNE-4090	545
22-040909	VNE-4090	546
22-040909	VNE-4090	547
22-040909	VNE-4090	548
22-040909	VNE-4090	549
22-040909	VNE-4090	550
22-040909	VNE-4090	552
22-040909	VNE-4090	574
22-040909	VNE-4090	777
22-040909	VNE-4090	778
22-040909	VNE-4090	779
22-040909	VNE-4090	786
22-040909	VNE-4090	787
22-040909	VNE-4090	788
22-040909	VNE-4090	791
22-040916	VNE-4091	220
22-040916	VNE-4091	231
22-040916	VNE-4091	593
22-040916	VNE-4091	594
22-040916	VNE-4091	607
22-040916	VNE-4091	608
22-040923	VNE-4092	680
22-040923	VNE-4092	691
22-040930	VNE-4093	266
22-040954	VNE-4095	289
22-040961	VNE-4096	312
22-040961	VNE-4096	313
22-040992	VNE-4099	250
22-040992	VNE-4099	252
22-041005	VNE-4100	270
22-041005	VNE-4100	271
22-041012	VNE-4101	290

Новый	Старый	Страница
22-041012	VNE-4101	292
22-041029	VNE-4102	313
22-041029	VNE-4102	314
22-041029	VNE-4102	315
22-041043	VNE-4104	231
22-041043	VNE-4104	593
22-041043	VNE-4104	594
22-041043	VNE-4104	607
22-041043	VNE-4104	608
22-041050	VNE-4105	231
22-041050	VNE-4105	593
22-041050	VNE-4105	594
22-041050	VNE-4105	607
22-041050	VNE-4105	608
22-041067	VNE-4106	814
22-041081	VNE-4108	658
22-041081	VNE-4108	659
22-041081	VNE-4108	660
22-041081	VNE-4108	661
22-041128	VNE-4112	639
22-041135	VNE-4113	283
22-041135	VNE-4113	284
22-041135	VNE-4113	285
22-041135	VNE-4113	286
22-041135	VNE-4113	289
22-041135	VNE-4113	310
22-041142	VNE-4114	675
22-041142	VNE-4114	680
22-041142	VNE-4114	692
22-041142	VNE-4114	693
22-041142	VNE-4114	833
22-041142	VNE-4114	835
22-041142	VNE-4114	837
22-041142	VNE-4114	866
22-041142	VNE-4114	914
22-041142	VNE-4114	933
22-041159	VNE-4115	284
22-041159	VNE-4115	285
22-041159	VNE-4115	286
22-041159	VNE-4115	287
22-041159	VNE-4115	289
22-041159	VNE-4115	310
22-041166	VNE-4116	639
22-041173	VNE-4117	272
22-041180	VNE-4118	680
22-041180	VNE-4118	691
22-041210	VNE-4121	691
22-041210	VNE-4121	692
22-041234	VNE-4123	828
22-041234	VNE-4123	877
22-041234	VNE-4123	878
22-041234	VNE-4123	879
22-041234	VNE-4123	880
22-041234	VNE-4123	907
22-041241	VNE-4124	290
22-041241	VNE-4124	292
22-041258	VNE-4125	663
22-041265	VNE-4126	663
22-041296	V36-4129	285
22-041296	V36-4129	313
22-041296	V36-4129	314
22-041296	V36-4129	315
22-041302	V36-4130	314
22-041364	V36-4136	898
22-041364	V36-4136	900
22-041364	V36-4136	901
22-041371	V36-4137	898
22-041371	V36-4137	900
22-041371	V36-4137	901
22-041760	VN3-4176	461
22-041852	VN3-4185	251
22-041852	VN3-4185	252
22-042552	VN7-4255	260
22-042552	VN7-4255	261
22-042569	VN7-4256	260
22-042569	VN7-4256	261
22-042750	VN7-4275	250
22-042767	VN7-4276	250
22-043016	VN3-4301	252
22-043023	VN3-4302	252
22-043085	VN3-4308	878
22-043085	VN3-4308	880
22-043085	VN3-4308	907
22-043092	VN3-4309	878
22-043092	VN3-4309	880
22-043092	VN3-4309	906
22-043092	VN3-4309	907
22-043313	VN7-4331	291
22-043313	VN7-4331	311
22-043320	VN7-4332	303
22-043337	VN7-4333	311
22-043344	VN7-4334	131
22-043344	VN7-4334	134
22-043344	VN7-4334	136
22-043344	VN7-4334	137
22-043351	VN7-4335	131
22-043351	VN7-4335	134
22-043351	VN7-4335	136
22-043351	VN7-4335	137
22-043375	VN7-4337	648

Новый заказной номер – Старый заказной номер

Новый	Старый	Страница
22-043375	VN7-4337	649
22-043542	VN7-4354	287
22-043542	VN7-4354	288
22-043559	VN7-4355	303
22-043696	VN7-4369	649
22-043825	VN7-4382	287
22-043825	VN7-4382	288
22-043832	VN7-4383	131
22-043832	VN7-4383	133
22-043832	VN7-4383	134
22-043832	VN7-4383	136
22-043849	VN7-4384	131
22-043849	VN7-4384	133
22-043849	VN7-4384	134
22-043849	VN7-4384	136
22-044099	VN2-4409	412
22-044105	VN2-4410	412
22-044150	VNE-4415	122
22-044150	VNE-4415	126
22-044167	VNE-4416	122
22-044167	VNE-4416	126
22-044174	VNE-4417	122
22-044174	VNE-4417	126
22-044181	VNE-4418	122
22-044181	VNE-4418	126
22-044198	VNE-4419	122
22-044198	VNE-4419	125
22-044198	VNE-4419	126
22-044198	VNE-4419	128
22-044198	VNE-4419	130
22-044204	VNE-4420	122
22-044204	VNE-4420	125
22-044204	VNE-4420	126
22-044204	VNE-4420	128
22-044204	VNE-4420	130
22-044389	VN3-4438	160
22-044389	VN3-4438	162
22-044587	VNE-4458	734
22-044761	VNE-4476	674
22-044761	VNE-4476	685
22-044761	VNE-4476	693
22-044761	VNE-4476	826
22-044761	VNE-4476	827
22-044761	VNE-4476	872
22-044761	VNE-4476	899
22-044761	VNE-4476	901
22-044792	VNE-4479	655
22-044808	VNE-4480	568
22-044808	VNE-4480	570
22-044808	VNE-4480	788
22-044815	VNE-4481	509
22-044815	VNE-4481	510
22-044822	VNE-4482	509
22-044822	VNE-4482	510
22-044839	VNE-4483	253
22-044839	VNE-4483	267
22-044969	VNE-4496	518
22-044976	VNE-4497	518
22-044983	VNE-4498	518
22-044990	VNE-4499	518
22-045010	VNE-4501	675
22-045010	VNE-4501	676
22-045010	VNE-4501	677
22-045010	VNE-4501	680
22-045010	VNE-4501	682
22-045010	VNE-4501	685
22-045010	VNE-4501	692
22-045010	VNE-4501	693
22-045010	VNE-4501	835
22-045010	VNE-4501	837
22-045010	VNE-4501	838
22-045010	VNE-4501	843
22-045010	VNE-4501	898
22-045010	VNE-4501	900
22-045010	VNE-4501	914
22-045010	VNE-4501	915
22-045027	VNE-4502	675
22-045027	VNE-4502	677
22-045027	VNE-4502	680
22-045027	VNE-4502	693
22-045027	VNE-4502	828
22-045027	VNE-4502	835
22-045027	VNE-4502	837
22-045027	VNE-4502	899
22-045027	VNE-4502	914
22-045034	VNE-4503	171
22-045041	VNE-4504	171
22-045072	VNE-4507	492
22-045072	VNE-4507	493
22-045089	VNE-4508	492
22-045089	VNE-4508	493
22-045089	VNE-4508	496
22-045119	VNE-4511	403
22-045126	VNE-4512	403
22-045133	VNE-4513	403
22-045461	VNE-4546	2
22-045461	VNE-4546	3
22-045461	VNE-4546	4
22-045478	VNE-4547	388
22-045485	VNE-4548	260

Новый	Старый	Страница
22-045485	VNE-4548	261
22-045492	VNE-4549	260
22-045508	VNE-4550	251
22-045508	VNE-4550	252
22-045515	VNE-4551	303
22-045522	VNE-4552	290
22-045522	VNE-4552	292
22-045546	VNE-4554	291
22-045546	VNE-4554	292
22-045546	VNE-4554	293
22-045546	VNE-4554	395
22-045546	VNE-4554	396
22-045553	VNE-4555	291
22-045553	VNE-4555	292
22-045553	VNE-4555	293
22-045553	VNE-4555	396
22-045560	VNE-4556	287
22-045560	VNE-4556	288
22-045560	VNE-4556	290
22-045584	VNE-4558	304
22-045584	VNE-4558	305
22-045584	VNE-4558	328
22-045607	VNE-4560	304
22-045607	VNE-4560	305
22-045607	VNE-4560	328
22-045614	VNE-4561	305
22-045614	VNE-4561	306
22-045614	VNE-4561	328
22-045621	VNE-4562	304
22-045621	VNE-4562	305
22-045621	VNE-4562	328
22-045638	VNE-4563	494
22-045669	VNE-4566	218
22-045669	VNE-4566	220
22-045669	VNE-4566	231
22-045669	VNE-4566	232
22-045669	VNE-4566	602
22-045669	VNE-4566	616
22-045676	VNE-4567	218
22-045676	VNE-4567	220
22-045676	VNE-4567	231
22-045676	VNE-4567	232
22-045676	VNE-4567	602
22-045676	VNE-4567	616
22-045683	VNE-4568	608
22-045683	VNE-4568	609
22-045706	VNE-4570	669
22-045706	VNE-4570	670
22-045720	VNE-4572	700
22-045737	VNE-4573	700
22-045737	VNE-4573	701
22-045744	VNE-4574	18
22-045744	VNE-4574	685
22-045744	VNE-4574	693
22-045744	VNE-4574	694
22-045744	VNE-4574	701
22-045744	VNE-4574	702
22-045744	VNE-4574	703
22-045744	VNE-4574	822
22-045744	VNE-4574	824
22-045744	VNE-4574	839
22-045744	VNE-4574	840
22-045744	VNE-4574	842
22-045744	VNE-4574	873
22-045744	VNE-4574	874
22-045744	VNE-4574	927
22-045744	VNE-4574	933
22-045744	VNE-4574	935
22-045751	VNE-4575	18
22-045751	VNE-4575	685
22-045751	VNE-4575	693
22-045751	VNE-4575	702
22-045751	VNE-4575	822
22-045751	VNE-4575	824
22-045751	VNE-4575	840
22-045751	VNE-4575	842
22-045751	VNE-4575	873
22-045751	VNE-4575	927
22-045751	VNE-4575	933
22-045768	VNE-4576	878
22-045768	VNE-4576	879
22-045768	VNE-4576	880
22-045768	VNE-4576	906
22-045768	VNE-4576	907
22-045874	VNE-4587	578
22-045874	VNE-4587	579
22-045874	VNE-4587	580
22-045874	VNE-4587	581
22-045874	VNE-4587	792
22-045874	VNE-4587	793
22-045874	VNE-4587	794
22-045874	VNE-4587	795
22-045881	VNE-4588	578
22-045881	VNE-4588	579
22-045881	VNE-4588	580
22-045881	VNE-4588	581
22-045881	VNE-4588	792
22-045881	VNE-4588	793
22-045881	VNE-4588	794
22-045881	VNE-4588	795

Новый	Старый	Страница
22-045942	VNE-4594	386
22-045959	VNE-4595	220
22-045959	VNE-4595	602
22-045959	VNE-4595	603
22-045959	VNE-4595	616
22-045966	VNE-4596	220
22-045966	VNE-4596	602
22-045966	VNE-4596	603
22-045966	VNE-4596	616
22-046123	VN7-4612	627
22-046123	VN7-4612	628
22-046123	VN7-4612	629
22-046130	VN7-4613	627
22-046130	VN7-4613	628
22-046130	VN7-4613	629
22-046215	VN7-4621	635
22-046222	VN3-4622	635
22-046239	VN7-4623	635
22-046246	VN3-4624	635
22-046390	VNE-4639	388
22-046734	VNE-4673	228
22-046734	VNE-4673	229
22-046734	VNE-4673	230
22-046734	VNE-4673	266
22-046734	VNE-4673	272
22-046734	VNE-4673	388
22-046734	VNE-4673	613
22-046734	VNE-4673	615
22-046741	VNE-4674	255
22-046741	VNE-4674	256
22-046758	VNE-4675	257
22-046765	VNE-4676	257
22-046772	VNE-4677	254
22-046772	VNE-4677	387
22-046789	VNE-4678	254
22-046789	VNE-4678	387
22-046796	VNE-4679	301
22-046796	VNE-4679	670
22-046796	VNE-4679	910
22-046802	VNE-4680	492
22-046802	VNE-4680	804
22-046819	VNE-4681	492
22-046819	VNE-4681	804
22-046826	VNE-4682	610
22-046833	VNE-4683	610
22-046840	VNE-4684	647
22-046840	VNE-4684	648
22-046840	VNE-4684	649
22-046857	VNE-4685	649
22-046864	VNE-4686	645
22-046871	VNE-4687	645
22-046888	VNE-4688	645
22-047281	VNE-4728	354
22-047281	VNE-4728	361
22-047298	VNE-4729	354
22-047298	VNE-4729	361
22-047304	VNE-4730	360
22-047304	VNE-4730	663
22-047311	VNE-4731	360
22-047311	VNE-4731	663
22-047342	VNE-4734	364
22-047359	VNE-4735	364
22-047366	VNE-4736	367
22-047373	VNE-4737	380
22-047373	VNE-4737	395
22-047380	VNE-4738	380
22-047380	VNE-4738	395
22-047397	VNE-4739	395
22-047410	VNE-4741	397
22-047427	VNE-4742	397
22-047441	VNE-4744	397
22-047441	VNE-4744	398
22-047472	VNE-4747	398
22-047472	VNE-4747	399
22-047472	VNE-4747	400
22-047489	VNE-4748	398
22-047489	VNE-4748	399
22-047489	VNE-4748	400
22-047571	VNE-4757	403
22-047571	VNE-4757	404
22-047588	VNE-4758	403
22-047588	VNE-4758	404
22-047595	VNE-4759	404
22-047601	VNE-4760	404
22-047625	VNE-4762	404
22-047625	VNE-4762	405
22-047625	VNE-4762	410
22-047632	VNE-4763	404
22-047632	VNE-4763	405
22-047649	VNE-4764	404
22-047649	VNE-4764	405
22-047656	VNE-4765	399
22-047663	VNE-4766	399
22-047670	VNE-4767	399
22-047687	VNE-4768	399
22-047724	VNE-4772	405
22-047724	VNE-4772	406
22-047755	VNE-4775	492
22-047762	VNE-4776	492
22-047786	VNE-4778	497

Новый	Старый	Страница
22-047816	VNE-4781	496
22-047823	VNE-4782	367
22-047823	VNE-4782	380
22-047823	VNE-4782	500
22-047823	VNE-4782	501
22-047847	VNE-4784	493
22-047847	VNE-4784	638
22-047854	VNE-4785	493
22-047854	VNE-4785	638
22-047922	VNE-4792	514
22-047939	VNE-4793	514
22-047946	VNE-4794	503
22-047946	VNE-4794	518
22-047946	VNE-4794	519
22-047953	VNE-4795	503
22-047953	VNE-4795	518
22-047953	VNE-4795	519
22-047960	VNE-4796	505
22-047960	VNE-4796	506
22-047977	VNE-4797	505
22-047977	VNE-4797	506
22-048028	VNE-4802	724
22-048035	VNE-4803	724
22-048066	VNE-4806	724
22-048073	VNE-4807	724
22-048103	VNE-4810	729
22-048110	VNE-4811	729
22-048172	VNE-4817	750
22-048202	VNE-4820	734
22-048202	VNE-4820	735
22-048202	VNE-4820	736
22-048219	VNE-4821	734
22-048219	VNE-4821	735
22-048219	VNE-4821	736
22-048226	VNE-4822	750
22-048264	VNE-4826	748
22-048271	VNE-4827	748
22-048325	VNE-4832	733
22-048332	VNE-4833	733
22-048349	VNE-4834	741
22-048349	VNE-4834	742
22-048356	VNE-4835	741
22-048356	VNE-4835	742
22-048820	VNE-4882	364
22-048837	VNE-4883	364
22-048844	VNE-4884	364
22-048851	VNE-4885	364
22-048912	VNE-4891	397
22-048912	VNE-4891	398
22-048936	VNE-4893	397
22-048936	VNE-4893	398
22-048974	VNE-4897	398
22-048974	VNE-4897	399
22-048974	VNE-4897	400
22-049001	VNE-4900	404
22-049018	VNE-4901	403
22-049018	VNE-4901	404
22-049025	VNE-4902	403
22-049025	VNE-4902	404
22-049032	VNE-4903	404
22-049032	VNE-4903	405
22-049032	VNE-4903	410
22-049049	VNE-4904	404
22-049049	VNE-4904	410
22-049056	VNE-4905	405
22-049063	VNE-4906	405
22-049070	VNE-4907	399
22-049087	VNE-4908	399
22-049094	VNE-4909	399
22-049100	VNE-4910	399
22-049148	VNE-4914	404
22-049155	VNE-4915	404
22-049162	VNE-4916	404
22-049179	VNE-4917	503
22-049179	VNE-4917	518
22-049179	VNE-4917	519
22-049186	VNE-4918	503
22-049186	VNE-4918	518
22-049186	VNE-4918	519
22-049216	VNE-4921	503
22-049216	VNE-4921	518
22-049216	VNE-4921	519
22-049223	VNE-4922	503
22-049223	VNE-4922	518
22-049223	VNE-4922	519
22-049230	VNE-4923	518
22-049230	VNE-4923	519
22-049254	VNE-4925	513
22-049254	VNE-4925	514
22-049261	VNE-4926	513
22-049261	VNE-4926	514
22-049285	VNE-4928	724
22-049315	VNE-4931	724
22-049322	VNE-4932	724
22-049339	VNE-4933	724
22-049384	VNE-4938	738
22-049384	VNE-4938	739
22-049391	VNE-4939	738
22-049391	VNE-4939	739
22-049445	VNE-4944	734

Новый	Старый	Страница
22-049445	VNE-4944	735
22-049445	VNE-4944	736
22-049452	VNE-4945	734
22-049452	VNE-4945	735
22-049452	VNE-4945	736
22-049469	VNE-4946	739
22-049469	VNE-4946	740
22-049469	VNE-4946	741
22-049476	VNE-4947	739
22-049476	VNE-4947	740
22-049476	VNE-4947	741
22-049483	VNE-4948	734
22-049490	VNE-4949	734
22-049506	VNE-4950	736
22-049506	VNE-4950	737
22-049513	VNE-4951	736
22-049513	VNE-4951	737
22-049582	VNE-4958	733
22-049599	VNE-4959	733
22-049605	VNE-4960	741
22-049605	VNE-4960	742
22-049612	VNE-4961	741
22-049612	VNE-4961	742
22-049636	VNE-4963	732
22-049698	VNE-4969	412
22-050106	VNE-5010	244
22-050113	VNE-5011	244
22-050120	VNE-5012	209
22-050120	VNE-5012	242
22-050137	VNE-5013	209
22-050137	VNE-5013	242
22-051189	VNE-5118	653
22-051196	VNE-5119	653
22-051202	VNE-5120	653
22-051219	VNE-5121	293
22-051219	VNE-5121	294
22-051219	VNE-5121	295
22-051226	VNE-5122	293
22-051226	VNE-5122	294
22-051226	VNE-5122	295
22-051707	VN7-5170	133
22-051714	VN7-5171	133
22-051813	VNE-5181	250
22-051813	VNE-5181	252
22-051813	VNE-5181	270
22-051813	VNE-5181	271
22-052261	VNE-5226	718
22-052261	VNE-5226	719
22-052544	VNE-5254	5
22-052544	VNE-5254	7
22-052544	VNE-5254	11
22-052568	VN3-5256	627
22-052568	VN3-5256	628
22-052704	VNE-5270	751
22-052728	VN3-5272	627
22-052728	VN3-5272	628
22-052810	VN7-5281	131
22-052810	VN7-5281	134
22-052810	VN7-5281	138
22-052827	VN7-5282	131
22-052827	VN7-5282	134
22-052827	VN7-5282	138
22-052834	VN7-5283	14
22-052834	VN7-5283	131
22-052834	VN7-5283	134
22-052834	VN7-5283	138
22-052841	VN7-5284	14
22-052841	VN7-5284	131
22-052841	VN7-5284	134
22-052841	VN7-5284	138
22-052940	VNE-5294	594
22-052957	VNE-5295	218
22-052957	VNE-5295	594
22-052957	VNE-5295	595
22-052957	VNE-5295	597
22-052964	VNE-5296	218
22-052964	VNE-5296	594
22-052964	VNE-5296	595
22-052964	VNE-5296	597
22-052971	VNE-5297	595
22-052988	VNE-5298	595
22-053039	VN7-5303	138
22-053046	VN7-5304	138
22-053060	VNE-5306	190
22-053060	VNE-5306	191
22-053060	VNE-5306	342
22-053060	VNE-5306	343
22-053060	VNE-5306	346
22-053060	VNE-5306	531
22-053060	VNE-5306	532
22-053060	VNE-5306	533
22-053060	VNE-5306	534
22-053060	VNE-5306	535
22-053060	VNE-5306	763
22-053060	VNE-5306	764
22-053060	VNE-5306	765
22-053060	VNE-5306	766
22-053060	VNE-5306	767
22-053077	VNE-5307	190
22-053077	VNE-5307	191

Новый заказной номер – Старый заказной номер

Новый	Старый	Страница
22-053077	VNE-5307	342
22-053077	VNE-5307	343
22-053077	VNE-5307	346
22-053077	VNE-5307	531
22-053077	VNE-5307	532
22-053077	VNE-5307	533
22-053077	VNE-5307	534
22-053077	VNE-5307	535
22-053077	VNE-5307	763
22-053077	VNE-5307	764
22-053077	VNE-5307	765
22-053077	VNE-5307	766
22-053077	VNE-5307	767
22-053541	VN2-5354	416
22-053596	VNE-5359	373
22-053602	VNE-5360	373
22-053619	VNE-5361	373
22-053619	VNE-5361	374
22-053626	VNE-5362	373
22-053626	VNE-5362	374
22-059543	VNE-5954	734
22-059543	VNE-5954	735
22-059543	VNE-5954	736
22-059550	VNE-5955	734
22-059550	VNE-5955	735
22-059550	VNE-5955	736
22-100030	VNE-A003	218
22-100030	VNE-A003	233
22-100047	VNE-A004	218
22-100047	VNE-A004	233
22-100177	VNE-A017	160
22-100177	VNE-A017	162
22-100412	VN3-A041	416
22-100436	VN3-A043	438
22-100436	VN3-A043	439
22-100436	VN3-A043	442
22-100436	VN3-A043	443
22-100436	VN3-A043	444
22-102348	VNE-A234	718
22-102621	VN7-A262	650
22-102621	VN7-A262	651
22-102645	VN7-A264	650
22-102645	VN7-A264	651
22-103093	VNE-A309	131
22-103093	VNE-A309	134
22-103093	VNE-A309	136
22-103093	VNE-A309	137
22-103093	VNE-A309	181
22-103109	VNE-A310	131
22-103109	VNE-A310	134
22-103109	VNE-A310	136
22-103109	VNE-A310	137
22-103109	VNE-A310	181
22-103130	VNE-A313	131
22-103130	VNE-A313	134
22-103130	VNE-A313	136
22-103130	VNE-A313	137
22-103147	VNE-A314	131
22-103147	VNE-A314	134
22-103147	VNE-A314	136
22-103147	VNE-A314	137
22-104885	VN7-A488	176
22-104892	VN7-A489	176
22-105349	VNE-A534	262
22-105349	VNE-A534	936
22-105356	VNE-A535	262
22-105356	VNE-A535	263
22-105813	VNE-A581	18
22-105813	VNE-A581	678
22-105813	VNE-A581	682
22-105813	VNE-A581	697
22-105813	VNE-A581	698
22-105813	VNE-A581	699
22-105813	VNE-A581	700
22-105813	VNE-A581	713
22-105813	VNE-A581	831
22-105813	VNE-A581	902
22-105813	VNE-A581	903
22-105813	VNE-A581	905
22-106605	VNE-A660	213
22-106605	VNE-A660	349
22-106605	VNE-A660	588
22-106605	VNE-A660	802
22-106612	VNE-A661	213
22-106612	VNE-A661	349
22-106612	VNE-A661	588
22-106612	VNE-A661	802
22-106735	VN7-A673	654
22-107985	VNE-A798	2
22-107985	VNE-A798	3
22-107985	VNE-A798	4
22-108951	VNE-A895	595
22-108951	VNE-A895	597
22-108968	VNE-A896	595
22-108968	VNE-A896	597
22-110442	VNE-B044	205
22-110442	VNE-B044	347
22-110442	VNE-B044	545
22-110442	VNE-B044	546
22-110442	VNE-B044	550
22-110442	VNE-B044	551
22-110442	VNE-B044	552
22-110442	VNE-B044	565
22-110442	VNE-B044	777
22-110442	VNE-B044	779
22-110442	VNE-B044	780
22-110442	VNE-B044	781
22-110442	VNE-B044	784
22-110459	VNE-B045	205
22-110459	VNE-B045	347
22-110459	VNE-B045	545
22-110459	VNE-B045	546
22-110459	VNE-B045	550
22-110459	VNE-B045	551
22-110459	VNE-B045	552
22-110459	VNE-B045	565
22-110459	VNE-B045	777
22-110459	VNE-B045	779
22-110459	VNE-B045	780
22-110459	VNE-B045	781
22-110459	VNE-B045	784
22-110893	VNE-B089	613
22-110909	VNE-B090	613
22-111074	VNE-B107	160
22-111074	VNE-B107	162
22-111081	VNE-B108	160
22-111081	VNE-B108	162
22-111111	VNE-B111	742
22-111111	VNE-B111	743
22-111111	VNE-B111	744
22-111128	VNE-B112	742
22-111128	VNE-B112	743
22-111128	VNE-B112	744
22-111715	VNE-B171	644
22-111760	VNE-B176	291
22-111760	VNE-B176	396
22-111777	VNE-B177	291
22-111777	VNE-B177	396
22-112743	VNE-B274	301
22-112750	VNE-B275	301
22-112774	VNE-B277	365
22-112774	VNE-B277	368
22-112781	VNE-B278	365
22-112781	VNE-B278	368
22-112798	VNE-B279	365
22-112798	VNE-B279	368
22-112804	VNE-B280	365
22-112804	VNE-B280	368
22-112811	VNE-B281	296
22-112811	VNE-B281	297
22-112811	VNE-B281	298
22-112811	VNE-B281	299
22-112811	VNE-B281	327
22-112811	VNE-B281	400
22-112811	VNE-B281	401
22-112811	VNE-B281	402
22-112811	VNE-B281	403
22-112811	VNE-B281	411
22-112811	VNE-B281	803
22-112811	VNE-B281	805
22-112811	VNE-B281	808
22-112811	VNE-B281	820
22-112880	VNE-B288	296
22-112880	VNE-B288	297
22-112880	VNE-B288	298
22-112880	VNE-B288	299
22-112880	VNE-B288	327
22-112880	VNE-B288	400
22-112880	VNE-B288	401
22-112880	VNE-B288	402
22-112880	VNE-B288	403
22-112880	VNE-B288	411
22-112880	VNE-B288	803
22-112880	VNE-B288	805
22-112880	VNE-B288	808
22-112880	VNE-B288	820
22-113115	VNE-B311	224
22-113115	VNE-B311	225
22-113115	VNE-B311	604
22-113115	VNE-B311	605
22-113115	VNE-B311	606
22-113313	VNE-B331	635
22-113320	VNE-B332	635
22-113337	VNE-B333	627
22-113337	VNE-B333	628
22-113337	VNE-B333	629
22-113344	VNE-B334	627
22-113344	VNE-B334	628
22-118608	VNE-B860	221
22-118608	VNE-B860	222
22-118608	VNE-B860	614
22-118615	VNE-B861	221
22-118615	VNE-B861	222
22-118615	VNE-B861	614
22-118684	VNE-B868	804
22-118691	VNE-B869	804
22-118714	VNE-B871	347
22-118714	VNE-B871	551
22-118714	VNE-B871	575
22-118714	VNE-B871	780
22-118714	VNE-B871	781
22-118714	VNE-B871	791
22-118721	VNE-B872	347
22-118721	VNE-B872	551
22-118721	VNE-B872	575
22-118721	VNE-B872	780
22-118721	VNE-B872	781
22-118721	VNE-B872	791
22-118738	VNE-B873	254
22-118738	VNE-B873	573
22-118738	VNE-B873	582
22-118738	VNE-B873	584
22-118738	VNE-B873	586
22-118738	VNE-B873	790
22-118738	VNE-B873	796
22-118738	VNE-B873	798
22-118738	VNE-B873	800
22-118745	VNE-B874	254
22-118745	VNE-B874	573
22-118745	VNE-B874	582
22-118745	VNE-B874	584
22-118745	VNE-B874	586
22-118745	VNE-B874	790
22-118745	VNE-B874	796
22-118745	VNE-B874	798
22-118745	VNE-B874	800
22-119186	VNE-B918	484
22-119186	VNE-B918	486
22-119193	VNE-B919	484
22-119193	VNE-B919	486
22-119261	VNE-B926	174
22-119278	VNE-B927	174
22-119315	VNE-B931	258
22-119315	VNE-B931	267
22-119315	VNE-B931	280
22-120199	VNE-C019	804
22-120205	VNE-C020	804
22-122469	VNE-C246	239
22-122469	VNE-C246	240
22-122469	VNE-C246	384
22-122469	VNE-C246	394
22-122469	VNE-C246	647
22-123602	VNE-C360	173
22-123619	VNE-C361	173
22-127426	VNE-C742	640
22-127426	VNE-C742	641
22-128188	VNE-C818	643
22-128188	VNE-C818	656
22-128201	VNE-C820	364
22-128218	VNE-C821	364
22-128225	VNE-C822	227
22-128225	VNE-C822	272
22-128225	VNE-C822	387
22-128225	VNE-C822	613
22-128249	VNE-C824	613
22-128256	VNE-C825	613
22-128287	VNE-C828	258
22-128300	VNE-C830	467
22-128300	VNE-C830	468
22-131492	VNE-D149	646
22-131607	VNE-D160	21
22-131607	VNE-D160	25
22-131607	VNE-D160	29
22-131607	VNE-D160	671
22-131607	VNE-D160	673
22-131607	VNE-D160	687
22-131607	VNE-D160	695
22-131607	VNE-D160	704
22-131607	VNE-D160	707
22-131607	VNE-D160	717
22-131607	VNE-D160	827
22-131607	VNE-D160	828
22-131607	VNE-D160	844
22-131607	VNE-D160	849
22-131607	VNE-D160	858
22-131607	VNE-D160	862
22-131607	VNE-D160	868
22-131607	VNE-D160	869
22-131607	VNE-D160	927
22-131607	VNE-D160	930
22-131614	VNE-D161	21
22-131614	VNE-D161	25
22-131614	VNE-D161	29
22-131614	VNE-D161	671
22-131614	VNE-D161	673
22-131614	VNE-D161	687
22-131614	VNE-D161	695
22-131614	VNE-D161	704
22-131614	VNE-D161	707
22-131614	VNE-D161	717
22-131614	VNE-D161	827
22-131614	VNE-D161	828
22-131614	VNE-D161	830
22-131614	VNE-D161	845
22-131614	VNE-D161	849
22-131614	VNE-D161	858
22-131614	VNE-D161	868
22-131614	VNE-D161	869
22-131614	VNE-D161	908
22-131614	VNE-D161	927
22-131614	VNE-D161	930
22-132390	VNE-D239	650
22-132390	VNE-D239	651
22-132482	VNE-D248	4
22-135001	VNE-D500	140
22-135001	VNE-D500	142
22-135001	VNE-D500	181
22-135018	VNE-D501	140
22-135018	VNE-D501	142
22-135018	VNE-D501	181
22-135032	VNE-D503	15
22-135032	VNE-D503	16
22-135032	VNE-D503	140
22-135032	VNE-D503	143
22-135032	VNE-D503	181
22-135049	VNE-D504	15
22-135049	VNE-D504	16
22-135049	VNE-D504	140
22-135049	VNE-D504	143
22-135049	VNE-D504	181
22-135971	VNE-D597	317
22-135971	VNE-D597	318
22-135971	VNE-D597	319
22-136572	VNE-D657	145
22-136589	VNE-D658	145
22-136602	VNE-D660	145
22-136619	VNE-D661	145
22-137197	VNE-D719	595
22-137197	VNE-D719	596
22-137203	VNE-D720	595
22-137203	VNE-D720	596
22-138361	VNE-D836	164
22-138361	VNE-D836	165
22-138361	VNE-D836	183
22-138392	VNE-D839	306
22-138392	VNE-D839	307
22-138392	VNE-D839	327
22-138712	VNE-D871	740
22-138712	VNE-D871	741
22-138729	VNE-D872	740
22-138729	VNE-D872	741
22-139122	VNE-D912	227
22-139122	VNE-D912	272
22-139122	VNE-D912	387
22-139122	VNE-D912	613
22-139184	VNE-D918	21
22-139184	VNE-D918	25
22-139184	VNE-D918	671
22-139184	VNE-D918	673
22-139184	VNE-D918	687
22-139184	VNE-D918	695
22-139184	VNE-D918	705
22-139184	VNE-D918	707
22-139184	VNE-D918	717
22-139184	VNE-D918	827
22-139184	VNE-D918	828
22-139184	VNE-D918	845
22-139184	VNE-D918	868
22-139184	VNE-D918	870
22-139184	VNE-D918	927
22-139184	VNE-D918	930
22-139191	VNE-D919	21
22-139191	VNE-D919	26
22-139191	VNE-D919	671
22-139191	VNE-D919	673
22-139191	VNE-D919	687
22-139191	VNE-D919	695
22-139191	VNE-D919	705
22-139191	VNE-D919	707
22-139191	VNE-D919	717
22-139191	VNE-D919	827
22-139191	VNE-D919	828
22-139191	VNE-D919	845
22-139191	VNE-D919	868
22-139191	VNE-D919	870
22-139191	VNE-D919	909
22-139191	VNE-D919	927
22-139191	VNE-D919	930
22-139320	VNE-D932	862
22-139320	VNE-D932	912
22-139320	VNE-D932	935
22-139924	VNE-D992	306
22-139924	VNE-D992	307
22-139924	VNE-D992	327
22-139931	VNE-D993	131
22-139931	VNE-D993	133
22-139931	VNE-D993	134
22-139931	VNE-D993	136
22-139931	VNE-D993	137
22-139931	VNE-D993	181
22-139948	VNE-D994	131
22-139948	VNE-D994	133
22-139948	VNE-D994	134
22-139948	VNE-D994	136
22-139948	VNE-D994	137
22-139948	VNE-D994	181
22-139993	VNE-D999	290
22-140012	VNE-E001	845
22-140012	VNE-E001	930
22-140067	VNE-E006	189
22-140067	VNE-E006	665
22-140067	VNE-E006	666
22-140074	VNE-E007	189
22-140074	VNE-E007	665
22-140074	VNE-E007	666
22-140098	VNE-E009	923
22-140098	VNE-E009	924
22-140098	VNE-E009	925
22-140098	VNE-E009	926
22-140388	VN7-E038	239
22-140388	VN7-E038	384
22-140388	VN7-E038	394
22-140388	VN7-E038	647
22-141590	VNE-E159	213
22-141590	VNE-E159	343
22-141590	VNE-E159	344
22-141590	VNE-E159	345
22-141590	VNE-E159	536
22-141590	VNE-E159	537
22-141590	VNE-E159	538
22-141590	VNE-E159	540
22-141590	VNE-E159	541
22-141590	VNE-E159	588
22-141590	VNE-E159	589
22-141590	VNE-E159	768
22-141590	VNE-E159	769
22-141590	VNE-E159	770
22-141590	VNE-E159	771
22-141590	VNE-E159	802
22-141606	VNE-E160	213
22-141606	VNE-E160	343
22-141606	VNE-E160	344
22-141606	VNE-E160	345
22-141606	VNE-E160	536
22-141606	VNE-E160	537
22-141606	VNE-E160	538
22-141606	VNE-E160	540
22-141606	VNE-E160	541
22-141606	VNE-E160	588
22-141606	VNE-E160	589
22-141606	VNE-E160	768
22-141606	VNE-E160	769
22-141606	VNE-E160	770
22-141606	VNE-E160	771
22-141606	VNE-E160	802
22-141705	VNE-E170	421
22-141705	VNE-E170	423
22-141705	VNE-E170	424
22-141705	VNE-E170	425
22-141705	VNE-E170	434
22-141705	VNE-E170	435
22-142429	VN3-E242	923
22-142429	VN3-E242	924
22-142429	VN3-E242	925
22-142429	VN3-E242	926
22-142436	VN3-E243	923
22-142436	VN3-E243	924
22-142436	VN3-E243	925
22-142436	VN3-E243	926
22-143358	VNE-E335	316
22-143365	VNE-E336	316
22-143372	VNE-E337	316
22-143389	VNE-E338	316
22-144249	VNE-E424	108
22-144249	VNE-E424	110
22-144256	VNE-E425	108
22-144256	VNE-E425	110
22-144263	VNE-E426	108
22-144263	VNE-E426	110
22-144270	VNE-E427	108
22-144270	VNE-E427	110
22-144928	VNE-E492	357
22-144928	VNE-E492	358
22-144935	VNE-E493	357
22-144935	VNE-E493	358
22-145246	VNE-E524	147
22-145253	VNE-E525	147
22-145277	VNE-E527	147
22-145284	VNE-E528	147
22-145550	VNE-E555	18
22-145550	VNE-E555	85
22-145550	VNE-E555	86
22-145550	VNE-E555	685
22-145550	VNE-E555	694
22-145550	VNE-E555	822
22-145550	VNE-E555	824
22-145550	VNE-E555	840
22-145697	VNE-E569	720
22-146809	VNE-E680	220
22-146809	VNE-E680	593
22-146809	VNE-E680	733
22-146816	VNE-E681	220
22-146816	VNE-E681	593
22-146816	VNE-E681	733
22-147073	VNE-E707	666
22-147073	VNE-E707	667
22-147080	VNE-E708	666
22-147080	VNE-E708	667
22-147448	VNE-E744	627
22-147448	VNE-E744	628

Новый заказной номер – Старый заказной номер

Новый	Старый	Страница
22-147455	VN7-E745	629
22-147455	VN7-E745	631
22-147462	VN7-E746	629
22-147462	VN7-E746	631
22-147493	VN7-E749	629
22-147493	VN7-E749	631
22-147493	VN7-E749	632
22-147509	VN7-E750	629
22-147509	VN7-E750	631
22-147509	VN7-E750	632
22-147516	VN7-E751	629
22-147516	VN7-E751	631
22-147516	VN7-E751	632
22-147523	VN7-E752	629
22-147523	VN7-E752	631
22-147523	VN7-E752	632
22-147530	VA7-E753	629
22-147530	VA7-E753	631
22-147554	VA7-E755	629
22-147554	VA7-E755	631
22-147554	VA7-E755	632
22-147561	VA7-E756	629
22-147561	VA7-E756	631
22-147561	VA7-E756	632
22-147578	VN7-E757	636
22-147578	VN7-E757	637
22-147585	VN7-E758	636
22-147585	VN7-E758	637
22-147592	VA7-E759	636
22-147592	VA7-E759	637
22-147608	VA7-E760	636
22-147608	VA7-E760	637
22-151032	*VNE-F103*	*428*
22-151032	*VNE-F103*	*430*
22-151032	*VNE-F103*	*431*
22-151032	*VNE-F103*	*481*
22-151049	*VNE-F104*	*428*
22-151049	*VNE-F104*	*430*
22-151056	VNE-F105	715
22-151056	VNE-F105	716
22-151056	VNE-F105	890
22-151056	VNE-F105	891
22-151056	VNE-F105	892
22-151056	VNE-F105	893
22-151056	VNE-F105	894
22-151056	VNE-F105	895
22-151056	VNE-F105	896
22-151056	VNE-F105	933
22-151056	VNE-F105	934
22-151070	VNE-F107	715
22-151070	VNE-F107	716
22-151070	VNE-F107	890
22-151070	VNE-F107	891
22-151070	VNE-F107	892
22-151070	VNE-F107	893
22-151070	VNE-F107	894
22-151070	VNE-F107	895
22-151070	VNE-F107	896
22-151070	VNE-F107	933
22-151070	VNE-F107	934
22-151094	VNE-F109	749
22-151100	VNE-F110	749
22-151223	VNE-F122	357
22-151223	VNE-F122	358
22-151230	VNE-F123	357
22-151230	VNE-F123	358
22-151773	VNE-F177	366
22-151780	VNE-F178	366
22-152749	VNE-F274	111
22-152749	VNE-F274	113
22-152756	VNE-F275	111
22-152756	VNE-F275	113
22-152770	VNE-F277	111
22-152770	VNE-F277	113
22-152787	VNE-F278	111
22-152787	VNE-F278	113
22-155344	VNE-F534	806
22-155344	VNE-F534	810
22-155344	VNE-F534	811
22-156358	VNE-F635	732
22-156365	VNE-F636	732
22-156655	VNE-F665	655
22-156662	VNE-F666	655
22-156679	VNE-F667	497
22-156679	VNE-F667	498
22-158390	VNE-F839	654
22-158475	VNE-F847	256
22-158475	VNE-F847	263
22-158475	VNE-F847	264
22-158475	VNE-F847	265
22-158475	VNE-F847	553
22-158475	VNE-F847	554
22-158475	VNE-F847	781
22-158475	VNE-F847	782
22-158482	VNE-F848	256
22-158482	VNE-F848	263
22-158482	VNE-F848	264
22-158482	VNE-F848	265
22-158482	VNE-F848	553
22-158482	VNE-F848	554

Новый	Старый	Страница
22-158482	VNE-F848	781
22-158482	VNE-F848	782
22-158819	VNE-F881	175
22-158819	VNE-F881	176
22-158826	VNE-F882	175
22-158826	VNE-F882	176
22-158918	*VN3-F891*	*214*
22-158918	*VN3-F891*	*253*
22-158918	*VN3-F891*	*268*
22-158918	*VN3-F891*	*270*
22-158918	*VN3-F891*	*387*
22-164568	VNE-G456	176
22-164568	VNE-G456	177
22-164575	VNE-G457	176
22-164575	VNE-G457	177
22-164858	VNE-G485	462
22-165381	VNE-G538	733
22-165398	VNE-G539	733
22-165565	VNE-G556	725
22-165572	VNE-G557	725
22-165756	VNE-G575	721
22-165763	VNE-G576	721
22-165770	VNE-G577	511
22-165787	VNE-G578	511
22-165794	VNE-G579	361
22-165794	VNE-G579	362
22-165800	VNE-G580	361
22-165800	VNE-G580	362
22-165954	VNE-G595	249
22-165978	VNE-G597	733
22-165985	VNE-G598	733
22-166029	VNE-G602	721
22-166036	VNE-G603	721
22-166371	VNE-G637	240
22-166371	VNE-G637	653
22-166494	VNE-G649	367
22-166500	VNE-G650	367
22-166661	VNE-G666	427
22-166661	VNE-G666	429
22-166661	VNE-G666	481
22-166722	VNE-G672	395
22-166722	VNE-G672	523
22-166722	VNE-G672	728
22-166722	VNE-G672	729
22-166722	VNE-G672	731
22-166722	VNE-G672	754
22-166739	VNE-G673	395
22-166739	VNE-G673	523
22-166739	VNE-G673	728
22-166739	VNE-G673	729
22-166739	VNE-G673	731
22-166739	VNE-G673	754
22-166746	VNE-G674	510
22-166753	VNE-G675	510
22-167002	VNE-G700	752
22-167019	VNE-G701	752
22-167071	VNE-G707	641
22-167071	VNE-G707	642
22-167071	VNE-G707	653
22-167293	VNE-G729	367
22-167309	VNE-G730	367
22-168061	VNE-G806	421
22-168061	VNE-G806	423
22-168061	VNE-G806	425
22-168085	VNE-G808	421
22-168085	VNE-G808	423
22-168085	VNE-G808	424
22-168085	VNE-G808	425
22-168085	VNE-G808	434
22-168085	VNE-G808	435
22-168337	VNE-G833	732
22-168337	VNE-G833	744
22-168344	VNE-G834	732
22-168344	VNE-G834	744
22-168597	VNE-G859	185
22-168597	VNE-G859	188
22-168597	VNE-G859	573
22-168597	VNE-G859	582
22-168597	VNE-G859	584
22-168597	VNE-G859	587
22-168597	VNE-G859	790
22-168597	VNE-G859	796
22-168597	VNE-G859	798
22-168597	VNE-G859	800
22-168603	VNE-G860	185
22-168603	VNE-G860	188
22-168603	VNE-G860	573
22-168603	VNE-G860	582
22-168603	VNE-G860	584
22-168603	VNE-G860	587
22-168603	VNE-G860	790
22-168603	VNE-G860	796
22-168603	VNE-G860	798
22-168603	VNE-G860	800
22-168665	VNE-G866	231
22-168665	VNE-G866	232
22-168665	VNE-G866	233
22-168672	VNE-G867	231
22-168672	VNE-G867	232
22-168672	VNE-G867	233

Новый	Старый	Страница
22-168771	VNE-G877	467
22-168771	VNE-G877	468
22-169976	VNE-G997	748
22-169983	VNE-G998	748
22-170071	VNE-H007	87
22-170071	VNE-H007	88
22-170217	VNE-H021	427
22-170217	VNE-H021	430
22-170217	VNE-H021	481
22-170729	VNE-H072	812
22-170897	VNE-H089	325
22-170897	VNE-H089	326
22-170903	VNE-H090	325
22-170903	VNE-H090	326
22-170996	VNE-H099	484
22-170996	VNE-H099	486
22-170996	VNE-H099	487
22-170996	VNE-H099	488
22-170996	VNE-H099	489
22-170996	VNE-H099	490
22-170996	VNE-H099	491
22-171009	VNE-H100	484
22-171009	VNE-H100	486
22-171009	VNE-H100	487
22-171009	VNE-H100	488
22-171009	VNE-H100	489
22-171009	VNE-H100	490
22-171009	VNE-H100	491
22-171443	VNE-H144	655
22-172433	VNE-H243	255
22-172518	VNE-H251	122
22-172518	VNE-H251	125
22-172518	VNE-H251	126
22-172518	VNE-H251	128
22-172518	VNE-H251	130
22-172525	VNE-H252	122
22-172525	VNE-H252	125
22-172525	VNE-H252	126
22-172525	VNE-H252	128
22-172525	VNE-H252	130
22-172662	VNE-H266	220
22-172662	VNE-H266	498
22-172662	VNE-H266	614
22-172679	VNE-H267	220
22-172679	VNE-H267	498
22-172679	VNE-H267	614
22-172839	VNE-H283	12
22-172846	VNE-H284	12
22-173560	VNE-H356	360
22-173577	VNE-H357	360
22-181459	*VNE-4457*	*734*
22-181602	*V36-0156*	*625*
22-181619	V36-0367	123
22-181619	V36-0367	126
22-181626	V36-0368	123
22-181626	V36-0368	126
22-181633	V36-0369	123
22-181633	V36-0369	126
22-181640	V36-0370	123
22-181640	V36-0370	126
22-182821		304
22-182838		304
22-182869		302
22-182869		308
22-182869		309
22-182869		315
22-182869		327
22-182869		328
22-182869		807
22-182869		810
22-182869		811
22-182869		820
22-182876		302
22-182876		308
22-182876		309
22-182876		315
22-182876		327
22-182876		328
22-182876		807
22-182876		810
22-182876		811
22-182876		820
22-183415		237
22-183415		238
22-183415		279
22-183415		280
22-183415		619
22-183415		620
22-183644		187
22-183644		202
22-183644		213
22-183644		348
22-183644		542
22-183644		543
22-183644		589
22-183644		771
22-183644		772
22-183644		802
22-183651		187
22-183651		202

Новый	Старый	Страница
22-183651		213
22-183651		348
22-183651		542
22-183651		543
22-183651		589
22-183651		771
22-183651		772
22-183651		802
22-183675		188
22-183675		205
22-183675		213
22-183675		555
22-183675		556
22-183675		557
22-183675		783
22-183675		784
22-183682		188
22-183682		205
22-183682		213
22-183682		555
22-183682		556
22-183682		557
22-183682		783
22-183682		784
22-183699		607
22-183705		16
22-183705		17
22-183705		683
22-183705		684
22-183705		696
22-183705		712
22-183705		904
22-183705		935
22-183712		716
22-183712		820
22-183712		821
22-183712		853
22-183712		856
22-183712		934
22-183729		717
22-183729		853
22-183729		856
22-183750		83
22-183750		911
22-183750		935
22-183828	VNE-H775	222
22-183828	VNE-H775	598
22-183828	VNE-H775	599
22-183828	VNE-H775	600
22-183835	VNE-H776	222
22-183835	VNE-H776	598
22-183835	VNE-H776	599
22-183835	VNE-H776	600
22-183842		173
22-183842		184
22-183859		173
22-183859		184
22-183873		173
22-183873		184
22-183880		173
22-183880		184
22-183897		178
22-183903		178
22-184160	VNE-H888	598
22-184160	VNE-H888	599
22-184160	VNE-H888	600
22-184177	VNE-H889	598
22-184177	VNE-H889	599
22-184177	VNE-H889	600
22-184207		744
22-184207		745
22-184221		744
22-184221		745
22-184238		475
22-184238		476
22-184238		477
22-184238		478
22-184238		916
22-184238		917
22-184245		475
22-184245		476
22-184245		477
22-184245		478
22-184245		479
22-184245		916
22-184245		917
22-184245		918
22-184283	VNE-H783	172
22-184306	VNE-H784	172
22-188632		292
22-188649		292
22-188663		396
22-189271		230
22-189271		256
22-189271		265
22-189271		614
22-189271		615
22-189288		230
22-189288		256
22-189288		265

Новый	Старый	Страница
22-189288		614
22-189288		615
22-193032		923
22-193032		924
22-193032		925
22-193032		926
22-193339		396
22-193377		*817*
22-193414		428
22-193414		430
22-193421		222
22-193421		227
22-193421		228
22-193438		222
22-193438		227
22-193438		228
22-193452		651
22-193452		652
22-193483		428
22-193483		430
22-194091		453
22-194091		454
22-194091		482
22-194107		453
22-194107		482
22-195241		222
22-195241		227
22-195241		228
22-195258		222
22-195258		227
22-195258		228
22-195302		11
22-195302		247
22-195302		280
22-195319		11
22-195319		247
22-195319		280
22-196019		428
22-196019		430
22-196019		431
22-196019		481
22-196309		697
22-196309		698
22-196330		366
22-196330		367
22-196347		366
22-196347		367
22-196408		379
22-196408		380
22-196408		382
22-196415		379
22-196415		380
22-196606		5
22-196606		11
22-196651		748
22-196668		748
22-196682		237
22-196682		238
22-196682		279
22-196682		280
22-196682		619
22-196682		620
22-196859		671
22-196859		911
22-196873		748
22-196880		748
22-196934		259
22-196941		259
22-196958		259
22-196965		259
22-197313		467
22-197313		482
22-197320		923
22-197320		924
22-197320		925
22-197320		926
22-197337		923
22-197337		924
22-197337		925
22-197337		926
22-197351		274
22-197351		303
22-197368		274
22-197368		303
22-197665		453
22-197665		454
22-197672		174
22-197689		174
22-197849		454
22-197849		455
22-197931		267
22-199492		134
22-199492		136
22-199508		134
22-199508		136
22-205414		669
22-205414		670
22-205438		669
22-205438		670
22-210692		516

в стадии подготовки **в программе** *по запросу / снято с производства*

Новый заказной номер – Старый заказной номер

Новый	Старый	Страница
22-210692		522
22-210739		516
22-210739		522
22-212696		164
22-212696		165
22-212986		727
22-212986		731
22-212993		727
22-212993		731
22-213136		174
22-213143		174
22-213686		727
22-213686		731
22-213693		727
22-213693		731
22-213709		489
22-213709		491
22-213716		489
22-213716		491
22-213747		521
22-213747		644
22-213747		664
22-213754		521
22-213754		644
22-213754		664
22-213778		566
22-213778		785
22-213785		566
22-213785		785
22-213808		362
22-213815		362
22-213839		498
22-213846		498
22-213860		498
22-213877		498
22-213983		359
22-213990		359
22-214065		436
22-214065		437
22-214089		360
22-214096		360
22-214287		140
22-214287		143
22-214287		145
22-214294		140
22-214294		143
22-214294		145
22-214300		139
22-214300		145
22-214300		147
22-214317		139
22-214317		145
22-214317		147
22-214751		469
22-214751		470
22-214751		471
22-214751		472
22-214751		919
22-214768		473
22-214768		474
22-214768		919
22-215482		259
22-215505		259
22-215734		413
22-215796		413
22-215802		413
22-215819		413
22-215819		415
22-215826		413
22-215826		415
22-215833		415
22-215840		415
22-215895		484
22-215895		486
22-215895		487
22-215895		488
22-215895		489
22-215895		490
22-215895		491
22-215949		484
22-215949		486
22-215949		487
22-215949		488
22-215949		489
22-215949		490
22-215949		491
22-216540		382
22-216557		382
22-217134		297
22-217134		300
22-217134		301
22-217141		297
22-217141		300
22-217141		301
22-217271		258
22-217653		274
22-217653		303
22-217653		304
22-217660		274
22-217660		303

Новый	Старый	Страница
22-217660		304
22-217684		274
22-217684		275
22-217684		303
22-217691		274
22-217691		275
22-217691		303
22-217721		215
22-217721		387
22-217981		113
22-217981		115
22-218001		113
22-218001		115
22-218230		463
22-218254		463
22-218278		463
22-218469		633
22-218469		636
22-218469		638
22-218506		366
22-218513		366
22-218537		421
22-218537		423
22-218537		424
22-218537		426
22-218537		434
22-218537		435
22-218858		382
22-218865		382
22-218919		172
22-218926		172
22-219589		833
22-219947		632
22-219947		633
22-220066		148
22-220066		150
22-220066		152
22-220066		182
22-220080		148
22-220080		152
22-220080		182
22-220103		414
22-220103		415
22-220103		432
22-220127		414
22-220127		415
22-220127		432
22-220530		300
22-220547		300
22-220554		820
22-220578		131
22-220578		134
22-220578		137
22-220585		131
22-220585		134
22-220585		137
22-221407		354
22-221414		354
22-221490		167
22-221490		168
22-222046		691
22-222046		696
22-222046		913
22-222084		691
22-222084		696
22-222084		913
22-222107		691
22-222107		696
22-222107		913
22-222121		395
22-222121		523
22-222121		728
22-222121		729
22-222121		731
22-222121		754
22-222138		395
22-222138		523
22-222138		728
22-222138		729
22-222138		731
22-222138		754
22-222152		395
22-222152		523
22-222152		728
22-222152		729
22-222152		731
22-222152		754
22-222169		395
22-222169		523
22-222169		728
22-222169		729
22-222169		731
22-222169		754
22-223395		414
22-223395		415
22-223395		432
22-223401		414
22-223401		415
22-223401		432
22-223425		414

Новый	Старый	Страница
22-223425		415
22-223425		432
22-223432		414
22-223432		415
22-223432		432
22-223456		362
22-223463		362
22-223470		238
22-223470		642
22-223616		640
22-223951		467
22-223951		468
22-223951		469
22-223951		483
22-223975		474
22-223975		479
22-224491		359
22-224514		359
22-224538		359
22-224583		238
22-224583		642
22-224668		828
22-225214		600
22-225221		600
22-225245		600
22-225252		600
22-225269		654
22-225290		230
22-225290		267
22-225290		615
22-225290		616
22-225306		230
22-225306		267
22-225306		615
22-225306		616
22-226372		516
22-226372		522
22-226389		516
22-226389		522
22-226464		508
22-226471		508
22-226556		214
22-226556		253
22-226556		268
22-226556		269
22-226556		386
22-226563		214
22-226563		253
22-226563		268
22-226563		269
22-226563		387
22-226570		214
22-226570		253
22-226570		268
22-226570		270
22-226570		387
22-226631		469
22-226631		470
22-226631		471
22-226631		472
22-226648		473
22-226648		474
22-226716		220
22-226716		226
22-226716		616
22-226716		617
22-226723		220
22-226723		226
22-226723		616
22-226723		617
22-226969		215
22-226976		215
22-226983		215
22-227065		255
22-227065		546
22-227072		255
22-227072		546
22-227553		310
22-227706		303
22-227706		315
22-227713		303
22-227713		315
22-227720		407
22-227720		408
22-227737		407
22-227737		408
22-227782		495
22-227799		495
22-227812		495
22-227829		495
22-227966		255
22-227973		316
22-227980		316
22-227997		321
22-227997		323
22-227997		324
22-228000		254
22-228000		255
22-228017		235
22-228017		236

Новый	Старый	Страница
22-228017		237
22-228017		276
22-228017		277
22-228017		278
22-228017		617
22-228017		618
22-228017		619
22-228062		393
22-228109		393
22-228116		393
22-228123		393
22-228611		359
22-229038		415
22-229045		415
22-229113		727
22-229113		731
22-229120		727
22-229120		731
22-229342		240
22-229366		212
22-229366		566
22-229366		785
22-229373		212
22-229373		566
22-229373		785
22-229380		187
22-229380		213
22-229380		566
22-229380		785
22-229397		187
22-229397		213
22-229397		566
22-229397		785
22-229427		751
22-229434		751
22-229458		751
22-229465		751
22-229502		725
22-229519		725
22-229564		726
22-229571		726
22-229656		378
22-229663		378
22-229670		226
22-229687		226
22-230522		709
22-230522		710
22-230522		859
22-230522		860
22-230539		709
22-230539		710
22-230539		859
22-230539		860
22-230539		861
22-230652		636
22-230652		638
22-230676		752
22-230676		753
22-230683		752
22-230683		753
22-230867		164
22-230867		165
22-230874		164
22-230874		165
22-230935		414
22-230935		432
22-230942		414
22-230942		432
22-230959		807
22-230959		808
22-230959		809
22-230959		816
22-230959		817
22-231116		636
22-231123		636
22-231130		636
22-231147		636
22-231369		522
22-231369		754
22-231376		522
22-231376		754
22-231444		238
22-231925		359
22-231932		359
22-232045		205
22-232045		552
22-232052		205
22-232052		552
22-232090		408
22-232106		408
22-232120		408
22-232137		408
22-232229		414
22-232229		432
22-232236		414
22-232236		432
22-232410		228
22-232427		228
22-232465		228
22-232472		228

Новый	Старый	Страница
22-232496		523
22-232502		523
22-232526		521
22-232526		590
22-232526		663
22-232533		521
22-232533		590
22-232533		663
22-232618		807
22-232625		807
22-232809		240
22-232809		653
22-232854		475
22-232854		476
22-232854		477
22-232854		478
22-232861		18
22-232908		614
22-232915		614
22-233677	*VN3-4277*	*829*
22-233707		187
22-233707		213
22-233707		566
22-233707		785
22-233721		187
22-233721		213
22-233721		566
22-233721		785
22-233745		187
22-233745		213
22-233745		566
22-233745		785
22-233752		187
22-233752		213
22-233752		566
22-233752		785
22-234636		173
22-234643		173
22-235039		238
22-235039		642
22-235053		238
22-235336		809
22-235336		817
22-235367		240
22-235367		653
22-235428		220
22-235428		593
22-235428		733
22-235435		220
22-235435		593
22-235435		733
22-235459		220
22-235459		593
22-235459		733
22-235466		220
22-235466		593
22-235466		733
22-235527		259
22-235534		259
22-235565		259
22-235572		259
22-235626		259
22-235633		259
22-235657		259
22-235664		259
22-235688		259
22-235695		259
22-235718		260
22-235725		260
22-235749		315
22-235756		315
22-235770		315
22-235787		315
22-235817		361
22-235824		361
22-235848		361
22-235855		361
22-235886		366
22-235893		366
22-235916		366
22-235923		366
22-235954		379
22-235954		380
22-235961		379
22-235961		380
22-235985		379
22-235985		380
22-235992		379
22-235992		380
22-236043		655
22-236067		655
22-236074		655
22-236098		656
22-236135		510
22-236142		510
22-236166		510
22-236173		510
22-236203		566
22-236203		785
22-236210		566

Новый заказной номер – Старый заказной номер

Новый	Старый	Страница
22-236210		785
22-236234		566
22-236234		785
22-236241		566
22-236241		785
22-236265		752
22-236272		752
22-236296		752
22-236302		752
22-237491		614
22-237507		614
22-237514		614
22-237521		614
22-238245		113
22-238245		116
22-238252		113
22-238252		116
22-238269		148
22-238276		148
22-238818		543
22-238818		772
22-239075		543
22-239075		772
22-239099		523
22-239105		523
22-239129		523
22-239143		523
22-239594		826
22-239594		832
22-239594		907
22-240125		655
22-240583		113
22-240583		116
22-240590		113
22-240590		116
22-243034		408
22-243041		408
22-243058		408
22-243065		408
22-243201		729
22-243218		729
23-218482		633
23-218482		636
23-218482		638
23-219960		632
23-219960		633
23-219984		633
23-230668		636
23-230668		638
23-231153		636
23-231160		636
23-233324		172
23-233331		172
24-000024	B46-0002	439
24-000024	B46-0002	456
24-000024	B46-0002	460
24-000123	B46-0012	439
24-000123	B46-0012	456
24-000123	B46-0012	460
24-000321	B46-0032	107
24-000321	B46-0032	871
24-000321	B46-0032	916
24-000321	B46-0032	920
24-000338	B46-0033	871
24-000345	B46-0034	871
24-000574	B46-0057	504
24-000574	B46-0057	507
24-000574	B46-0057	509
24-000642	BE3-H821	120
24-000642	BE3-H821	121
24-000819	B46-0081	524
24-000857	B36-0085	186
24-000857	B36-0085	188
24-000857	B36-0085	189
24-000857	B36-0085	200
24-000857	B36-0085	346
24-000857	B36-0085	546
24-000857	B36-0085	547
24-000857	B36-0085	548
24-000857	B36-0085	549
24-000857	B36-0085	550
24-000857	B36-0085	574
24-000857	B36-0085	778
24-000857	B36-0085	779
24-000857	B36-0085	786
24-000857	B36-0085	787
24-000857	B36-0085	788
24-000857	B36-0085	791
24-000918	B46-0091	524
24-000918	B46-0091	774
24-000925	B46-0092	204
24-000925	B46-0092	241
24-000925	B46-0092	242
24-000925	B46-0092	340
24-000925	B46-0092	559
24-000925	B46-0092	561
24-000925	B46-0092	562
24-000925	B46-0092	564
24-000925	B46-0092	755
24-000925	B46-0092	757

Новый	Старый	Страница
24-000970	B36-0097	205
24-000970	B36-0097	206
24-000970	B36-0097	369
24-000970	B36-0097	524
24-000970	B36-0097	525
24-000970	B36-0097	775
24-001113	B46-0111	173
24-001182	B46-0118	178
24-001182	B46-0118	179
24-001304	B46-0130	99
24-001304	B46-0130	100
24-001540	B46-0154	403
24-001540	B46-0154	408
24-001540	B46-0154	738
24-001564	B46-0156	196
24-001618	B36-0161	634
24-001618	B36-0161	635
24-001670	B46-0167	622
24-001670	B46-0167	623
24-001670	B46-0167	624
24-001670	B46-0167	634
24-001694	B46-0169	622
24-001694	B46-0169	623
24-001694	B46-0169	624
24-001793	B46-0179	634
24-001861	B46-0186	370
24-001960	B46-0196	370
24-001984	B46-0198	509
24-002288	B36-0228	201
24-002431	B46-0243	389
24-002431	B46-0243	390
24-002431	B46-0243	391
24-002455	B36-0245	390
24-002455	B36-0245	391
24-002479	B46-0247	746
24-002486	B46-0248	746
24-002509	B46-0250	374
24-002509	B46-0250	720
24-002530	B46-0253	389
24-002530	B46-0253	390
24-002530	B46-0253	391
24-002561	B46-0256	746
24-002585	B46-0258	746
24-002608	B46-0260	374
24-002608	B46-0260	720
24-002837	B46-0283	819
24-002837	B46-0283	820
24-002899	B46-0289	812
24-002936	B46-0293	819
24-002936	B46-0293	820
24-002967	B46-0296	812
24-002967	B46-0296	813
24-002967	B46-0296	814
24-003100	B46-0310	348
24-003100	B46-0310	395
24-003100	B46-0310	727
24-003100	B46-0310	728
24-003179	B46-0317	370
24-003179	B46-0317	737
24-003193	B46-0319	403
24-003193	B46-0319	408
24-003193	B46-0319	733
24-003193	B46-0319	736
24-003193	B46-0319	737
24-003193	B46-0319	738
24-003971	B46-0397	668
24-003971	B46-0397	669
24-004107	B46-0410	512
24-004206	B46-0420	512
24-004237	B36-0423	367
24-004237	B36-0423	368
24-004244	B46-0424	502
24-004374	B46-0437	348
24-004374	B46-0437	395
24-004374	B46-0437	727
24-004374	B46-0437	728
24-004435	B36-0443	383
24-004435	B36-0443	384
24-004459	B36-0445	384
24-004473	B46-0447	383
24-004473	B46-0447	384
24-004534	B36-0453	383
24-004534	B36-0453	384
24-004541	B46-0454	494
24-004565	B46-0456	492
24-004572	B46-0457	383
24-004572	B46-0457	384
24-004596	B36-0459	492
24-004602	B46-0460	496
24-004626	B36-0462	10
24-004633	B46-0463	10
24-004633	B46-0463	11
24-004633	B46-0463	12
24-004633	B46-0463	13
24-004657	B46-0465	10
24-004657	B46-0465	11
24-004657	B46-0465	12
24-004732	B46-0473	10
24-004732	B46-0473	11
24-004732	B46-0473	12

Новый	Старый	Страница
24-004732	B46-0473	13
24-004732	B46-0473	522
24-004756	B46-0475	10
24-004756	B46-0475	11
24-004756	B46-0475	12
24-004862	B36-0486	203
24-004862	B36-0486	241
24-004862	B36-0486	242
24-004862	B36-0486	243
24-004862	B36-0486	244
24-004862	B36-0486	340
24-004862	B36-0486	558
24-004862	B36-0486	559
24-004862	B36-0486	561
24-004862	B36-0486	562
24-004862	B36-0486	564
24-004862	B36-0486	755
24-004862	B36-0486	757
24-004862	B36-0486	758
24-004862	B36-0486	759
24-004930	B46-0493	198
24-004930	B46-0493	349
24-004930	B46-0493	555
24-004930	B46-0493	557
24-004930	B46-0493	558
24-004930	B46-0493	777
24-005012	B36-0501	457
24-005012	B36-0501	458
24-005043	B46-0504	465
24-005043	B46-0504	466
24-005043	B46-0504	638
24-005043	B46-0504	639
24-005067	B46-0506	456
24-005074	B36-0507	456
24-005111	B46-0511	456
24-005111	B46-0511	457
24-005111	B46-0511	458
24-005111	B46-0511	460
24-005142	B46-0514	465
24-005142	B46-0514	466
24-005142	B46-0514	638
24-005142	B46-0514	639
24-005166	B60-0516	456
24-005241	B36-0524	460
24-005258	B36-0525	439
24-005258	B36-0525	440
24-005265	B36-0526	439
24-005265	B36-0526	440
24-005272	B36-0527	439
24-005272	B36-0527	456
24-005272	B36-0527	460
24-005289	B36-0528	441
24-005289	B36-0528	442
24-005296	B36-0529	460
24-005340	B46-0534	456
24-005357	B46-0535	439
24-005357	B46-0535	440
24-005364	B46-0536	439
24-005364	B46-0536	440
24-005371	B46-0537	439
24-005371	B46-0537	456
24-005371	B46-0537	460
24-005388	B46-0538	441
24-005388	B46-0538	442
24-005395	B46-0539	460
24-005494	B46-0549	272
24-005494	B46-0549	337
24-006071	B46-0607	155
24-006088	B46-0608	155
24-006088	B46-0608	167
24-006125	B46-0612	118
24-006200	B46-0620	871
24-006309	B46-0630	916
24-006347	B46-0634	871
24-006347	B46-0634	916
24-006514	B46-0651	874
24-006521	B46-0652	874
24-006552	B36-0655	834
24-006569	B36-0656	833
24-006569	B36-0656	835
24-006569	B36-0656	866
24-006569	B36-0656	933
24-006576	B46-0657	832
24-006576	B46-0657	866
24-006576	B46-0657	908
24-006866	B36-0686	524
24-006866	B36-0686	565
24-006866	B36-0686	774
24-007030	B36-0703	441
24-007047	B36-0704	441
24-007047	B36-0704	442
24-007054	B36-0705	456
24-007061	B36-0706	456
24-007078	B36-0707	457
24-007078	B36-0707	460
24-007139	B46-0713	441
24-007146	B46-0714	441
24-007146	B46-0714	442
24-007214	B46-0721	169
24-007252	B46-0725	167

Новый	Старый	Страница
24-007276	B46-0727	155
24-007306	B46-0730	153
24-007306	B46-0730	154
24-007382	B36-0738	119
24-007382	B36-0738	175
24-007405	B36-0740	272
24-007405	B36-0740	273
24-007405	B36-0740	275
24-007405	B36-0740	337
24-007405	B36-0740	696
24-007405	B36-0740	937
24-007504	B36-0750	272
24-007504	B36-0750	273
24-007504	B36-0750	275
24-007504	B36-0750	337
24-007504	B36-0750	696
24-007504	B36-0750	937
24-007641	B46-0764	281
24-007672	B46-0767	281
24-007733	B46-0773	281
24-008020	B46-0802	167
24-008037	B46-0803	178
24-008037	B46-0803	179
24-008136	B46-0813	179
24-008198	B46-0819	179
24-008198	B46-0819	180
24-008204	B46-0820	921
24-008303	B46-0830	921
24-008341	B46-0834	832
24-008341	B46-0834	865
24-008341	B46-0834	907
24-008341	B46-0834	908
24-008372	B46-0837	832
24-008372	B46-0837	865
24-008372	B46-0837	907
24-008372	B46-0837	908
24-008716	B46-0871	281
24-008723	B46-0872	281
24-008839	B46-0883	370
24-008839	B46-0883	524
24-008839	B46-0883	565
24-008938	B46-0893	524
24-008938	B46-0893	545
24-008938	B46-0893	565
24-008938	B46-0893	571
24-008938	B46-0893	773
24-008938	B46-0893	789
24-008938	B46-0893	801
24-009089	B46-0908	198
24-009089	B46-0908	348
24-009089	B46-0908	349
24-009089	B46-0908	370
24-009089	B46-0908	558
24-009089	B46-0908	777
24-009188	B46-0918	198
24-009188	B46-0918	348
24-009188	B46-0918	349
24-009188	B46-0918	370
24-009188	B46-0918	523
24-009188	B46-0918	558
24-009188	B46-0918	565
24-009188	B46-0918	777
24-009232	B46-0923	209
24-009232	B46-0923	339
24-009294	B46-0929	184
24-009294	B46-0929	185
24-009294	B46-0929	186
24-009294	B46-0929	190
24-009294	B46-0929	197
24-009294	B46-0929	198
24-009294	B46-0929	204
24-009294	B46-0929	205
24-009331	B46-0933	209
24-009331	B46-0933	339
24-009492	B36-0949	184
24-009492	B36-0949	185
24-009492	B36-0949	204
24-009492	B36-0949	205
24-009669	B46-0966	634
24-009676	B46-0967	622
24-009676	B46-0967	623
24-009676	B46-0967	624
24-009737	B46-0973	623
24-009737	B46-0973	624
24-009744	B46-0974	634
24-009751	B46-0975	622
24-009751	B46-0975	623
24-009751	B46-0975	624
24-009805	B46-0980	656
24-009942	B36-0994	656
24-010047	B46-1004	746
24-010146	B46-1014	313
24-010146	B46-1014	315
24-010191	B46-1019	184
24-010191	B46-1019	185
24-010191	B46-1019	187
24-010191	B46-1019	204
24-010191	B46-1019	622
24-010245	B46-1024	746
24-010252	B46-1025	203

Новый	Старый	Страница
24-010252	B46-1025	338
24-010269	B46-1026	203
24-010269	B46-1026	338
24-010269	B46-1026	339
24-010337	B46-1033	746
24-010351	B46-1035	746
24-010382	B46-1038	593
24-010382	B46-1038	594
24-010382	B46-1038	608
24-010399	B46-1039	593
24-010399	B46-1039	594
24-010399	B46-1039	607
24-010399	B46-1039	608
24-010450	B46-1045	374
24-010450	B46-1045	375
24-010467	B46-1046	374
24-010467	B46-1046	375
24-010474	B46-1047	191
24-010474	B46-1047	192
24-010474	B46-1047	338
24-010894	B36-1089	350
24-010993	B46-1099	513
24-011006	B46-1100	510
24-011006	B46-1100	513
24-011020	B46-1102	245
24-011044	B46-1104	185
24-011044	B46-1104	186
24-011044	B46-1104	190
24-011044	B46-1104	191
24-011044	B46-1104	192
24-011044	B46-1104	196
24-011044	B46-1104	197
24-011044	B46-1104	198
24-011044	B46-1104	338
24-011105	B46-1110	369
24-011105	B46-1110	567
24-011105	B46-1110	572
24-011105	B46-1110	774
24-011105	B46-1110	789
24-011167	B46-1116	504
24-011211	B46-1121	196
24-011211	B46-1121	621
24-011259	B46-1125	750
24-011266	B46-1126	750
24-011310	B46-1131	201
24-011327	B46-1132	746
24-011358	B36-1135	350
24-011365	B36-1136	350
24-011396	B46-1139	752
24-011402	B46-1140	752
24-011419	B46-1141	203
24-011488	B46-1148	170
24-011754	B46-1175	2
24-011761	B46-1176	2
24-011778	B46-1177	201
24-011785	B46-1178	201
24-011839	B36-1183	457
24-011839	B36-1183	458
24-011846	B46-1184	456
24-011846	B46-1184	457
24-011877	B46-1187	746
24-011884	B46-1188	746
24-011990	B36-1199	1
24-011990	B36-1199	362
24-012003	B36-1200	1
24-012003	B36-1200	362
24-012140	B46-1214	410
24-012157	B46-1215	348
24-012157	B46-1215	395
24-012157	B46-1215	727
24-012157	B46-1215	728
24-012164	B46-1216	348
24-012164	B46-1216	395
24-012164	B46-1216	727
24-012164	B46-1216	728
24-012171	B46-1217	507
24-012171	B46-1217	508
24-012218	B46-1221	156
24-012218	B46-1221	157
24-012218	B46-1221	159
24-012393	B46-1239	370
24-012454	B46-1245	512
24-012454	B46-1245	519
24-012478	B46-1247	157
24-012577	B46-1257	745
24-012669	B46-1266	513
24-012676	B46-1267	513
24-012744	B36-1274	815
24-012744	B36-1274	816
24-012744	B36-1274	817
24-012744	B36-1274	818
24-012744	B36-1274	819
24-012768	B46-1276	216
24-012768	B46-1276	231
24-012768	B46-1276	591
24-012768	B46-1276	592
24-012768	B46-1276	593
24-013093	B46-1309	377
24-013109	B46-1310	377
24-013161	B36-1316	460

Новый заказной номер – Старый заказной номер

Новый	Старый	Страница
24-013284	B46-1328	289
24-013284	B46-1328	329
24-013284	B46-1328	330
24-013284	B46-1328	331
24-013284	B46-1328	332
24-013284	B46-1328	333
24-013291	B46-1329	289
24-013291	B46-1329	329
24-013291	B46-1329	330
24-013291	B46-1329	331
24-013291	B46-1329	332
24-013291	B46-1329	333
24-013321	B46-1332	365
24-013321	B46-1332	498
24-013321	B46-1332	502
24-013338	B46-1333	365
24-013338	B46-1333	498
24-013338	B46-1333	502
24-013369	B46-1336	498
24-013369	B46-1336	502
24-013376	B46-1337	498
24-013789	B36-1378	416
24-013802	B36-1380	361
24-013819	B36-1381	361
24-013826	B46-1382	361
24-013840	B36-1384	416
24-013857	B36-1385	437
24-013857	B36-1385	438
24-013857	B36-1385	442
24-013857	B36-1385	443
24-013857	B36-1385	444
24-013895	B36-1389	438
24-013895	B36-1389	443
24-013901	B36-1390	416
24-013932	B46-1393	203
24-013932	B46-1393	243
24-013932	B46-1393	340
24-013932	B46-1393	559
24-013932	B46-1393	561
24-013932	B46-1393	562
24-013932	B46-1393	564
24-013932	B46-1393	576
24-013932	B46-1393	577
24-013932	B46-1393	755
24-013932	B46-1393	757
24-013932	B46-1393	758
24-013932	B46-1393	759
24-013932	B46-1393	776
24-014052	B36-1405	416
24-014106	B46-1410	193
24-014106	B46-1410	194
24-014120	B46-1412	193
24-014120	B46-1412	194
24-014120	B46-1412	195
24-014120	B46-1412	338
24-014137	B46-1413	193
24-014137	B46-1413	194
24-014137	B46-1413	195
24-014137	B46-1413	338
24-014175	B36-1417	829
24-014298	B46-1429	108
24-014304	B46-1430	108
24-014441	B46-1444	245
24-014458	B46-1445	245
24-014533	B46-1453	195
24-014533	B46-1453	196
24-014533	B46-1453	198
24-014533	B46-1453	207
24-014533	B46-1453	208
24-014670	B46-1467	502
24-014687	B46-1468	746
24-014687	B46-1468	752
24-014687	B46-1468	911
24-014694	B46-1469	752
24-014700	B36-1470	417
24-014700	B36-1470	438
24-014700	B36-1470	439
24-014700	B36-1470	442
24-014700	B36-1470	443
24-014700	B36-1470	444
24-014717	B46-1471	517
24-014724	B46-1472	517
24-014731	B46-1473	517
24-014748	B46-1474	517
24-014779	B46-1477	747
24-014786	B46-1478	747
24-014816	B46-1481	504
24-014823	B46-1482	504
24-014847	B46-1484	746
24-014854	B46-1485	746
24-014861	B46-1486	157
24-014861	B46-1486	159
24-014885	B46-1488	409
24-014892	B46-1489	409
24-014991	B46-1499	750
24-015035	*B46-1503*	*479*
24-015035	*B46-1503*	*480*
24-015035	*B46-1503*	*481*
24-015042	B36-1504	833
24-015042	B36-1504	866
24-015042	B36-1504	933
24-015103	B46-1510	608
24-015110	B46-1511	385
24-015141	B46-1514	832
24-015141	B46-1514	865
24-015141	B46-1514	907
24-015141	B46-1514	908
24-015165	B46-1516	186
24-015165	B46-1516	198
24-015172	B46-1517	186
24-015172	B46-1517	198
24-015189	B36-1518	437
24-015189	B36-1518	438
24-015189	B36-1518	443
24-015226	*B46-1522*	*215*
24-015226	*B46-1522*	*246*
24-015226	*B46-1522*	*621*
24-015233	B36-1523	203
24-015233	B36-1523	563
24-015233	B36-1523	758
24-015240	B36-1524	693
24-015240	B36-1524	835
24-015240	B36-1524	838
24-015240	B36-1524	844
24-015240	B36-1524	915
24-015257	B36-1525	122
24-015257	B36-1525	123
24-015257	B36-1525	126
24-015257	B36-1525	128
24-015264	B36-1526	123
24-015264	B36-1526	126
24-015264	B36-1526	128
24-015264	B36-1526	130
24-015271	B46-1527	170
24-015288	B46-1528	369
24-015288	B46-1528	567
24-015288	B46-1528	572
24-015288	B46-1528	774
24-015288	B46-1528	789
24-015295	B36-1529	693
24-015295	B36-1529	829
24-015295	B36-1529	835
24-015295	B36-1529	838
24-015295	B36-1529	844
24-015295	B36-1529	915
24-015356	B36-1535	457
24-015356	B36-1535	458
24-015363	B46-1536	457
24-015363	B46-1536	458
24-015370	B36-1537	459
24-015387	B46-1538	459
24-015479	B46-1547	625
24-015479	B46-1547	626
24-015509	*B46-1550*	*410*
24-015523	B46-1552	341
24-015523	B46-1552	526
24-015523	B46-1552	527
24-015523	B46-1552	528
24-015523	B46-1552	529
24-015523	B46-1552	530
24-015523	B46-1552	759
24-015523	B46-1552	760
24-015523	B46-1552	761
24-015530	B36-1553	829
24-015554	B46-1555	576
24-015554	B46-1555	577
24-015554	B46-1555	775
24-015554	B46-1555	776
24-015714	B46-1571	2
24-015714	B46-1571	3
24-015714	B46-1571	4
24-015714	B46-1571	5
24-015714	B46-1571	251
24-015714	B46-1571	252
24-015714	B46-1571	270
24-015714	B46-1571	271
24-015714	B46-1571	386
24-015738	B46-1573	69
24-015738	B46-1573	70
24-015738	B46-1573	101
24-015738	B46-1573	102
24-015738	B46-1573	103
24-015769	B46-1576	69
24-015769	B46-1576	70
24-015769	B46-1576	101
24-015769	B46-1576	102
24-015769	B46-1576	103
24-015776	B46-1577	284
24-015776	B46-1577	285
24-015776	B46-1577	286
24-015776	B46-1577	287
24-015776	B46-1577	310
24-015837	*B46-1583*	*368*
24-015882	B36-1588	338
24-015882	B36-1588	730
24-015974	B36-1597	878
24-015974	B36-1597	880
24-015974	B36-1597	906
24-015974	B36-1597	907
24-016025	B46-1602	658
24-016025	B46-1602	659
24-016025	B46-1602	660
24-016025	B46-1602	661
24-016032	B36-1603	1
24-016032	B36-1603	355
24-016032	B36-1603	357
24-016032	B36-1603	361
24-016032	B36-1603	664
24-016049	B36-1604	1
24-016049	B36-1604	355
24-016049	B36-1604	357
24-016049	B36-1604	361
24-016049	B36-1604	664
24-016056	B46-1605	1
24-016056	B46-1605	355
24-016056	B46-1605	357
24-016056	B46-1605	361
24-016063	B46-1606	350
24-016063	B46-1606	351
24-016063	B46-1606	664
24-016087	B36-1608	350
24-016087	B36-1608	351
24-016087	B36-1608	664
24-016094	B36-1609	350
24-016094	B36-1609	351
24-016094	B36-1609	664
24-016100	B46-1610	347
24-016100	B46-1610	348
24-016100	B46-1610	544
24-016100	B46-1610	576
24-016100	B46-1610	578
24-016100	B46-1610	773
24-016100	B46-1610	775
24-016100	B46-1610	776
24-016124	B36-1612	437
24-016124	B36-1612	438
24-016124	B36-1612	439
24-016124	B36-1612	442
24-016124	B36-1612	443
24-016124	B36-1612	444
24-016155	B46-1615	331
24-016179	B46-1617	331
24-016179	B46-1617	333
24-016186	B46-1618	329
24-016186	B46-1618	330
24-016186	B46-1618	331
24-016186	B46-1618	333
24-016193	B46-1619	89
24-016193	B46-1619	830
24-016193	B46-1619	896
24-016193	B46-1619	897
24-016247	B46-1624	234
24-016353	B46-1635	466
24-016353	B46-1635	639
24-016360	B46-1636	466
24-016360	B46-1636	639
24-016377	B36-1637	284
24-016377	B36-1637	286
24-016384	B46-1638	643
24-016391	B36-1639	643
24-016407	B36-1640	807
24-016407	B36-1640	808
24-016407	B36-1640	809
24-016407	B36-1640	817
24-016476	B36-1647	203
24-016476	B36-1647	528
24-016476	B36-1647	530
24-016476	B36-1647	563
24-016476	B36-1647	758
24-016476	B36-1647	761
24-016476	B36-1647	762
24-016483	B36-1648	203
24-016483	B36-1648	528
24-016483	B36-1648	530
24-016483	B36-1648	563
24-016483	B36-1648	758
24-016483	B36-1648	761
24-016483	B36-1648	762
24-016582	*B46-1658*	*576*
24-016582	*B46-1658*	*577*
24-016582	*B46-1658*	*775*
24-016582	*B46-1658*	*776*
24-016629	B46-1662	814
24-016629	B46-1662	815
24-016629	B46-1662	816
24-016629	B46-1662	818
24-016629	B46-1662	819
24-016636	B46-1663	1
24-016636	B46-1663	362
24-016650	B46-1665	1
24-016650	B46-1665	362
24-016681	B36-1668	442
24-016681	B36-1668	444
24-016728	*B46-1672*	*517*
24-016735	*B46-1673*	*517*
24-016766	B46-1676	392
24-016766	B46-1676	555
24-016766	B46-1676	721
24-016766	B46-1676	782
24-016773	B46-1677	392
24-016773	B46-1677	555
24-016773	B46-1677	782
24-016780	*B36-1678*	*362*
24-016797	*B36-1679*	*362*
24-016810	B46-1681	193
24-016810	B46-1681	194
24-016810	B46-1681	195
24-016827	B36-1682	459
24-016834	B46-1683	459
24-016964	*B36-1696*	*94*
24-016964	*B36-1696*	*95*
24-016971	B46-1697	195
24-016971	B46-1697	196
24-016971	B46-1697	198
24-016971	B46-1697	207
24-016988	B46-1698	195
24-016988	B46-1698	196
24-016988	B46-1698	198
24-016988	B46-1698	207
24-016988	B46-1698	363
24-017015	B46-1701	658
24-017015	B46-1701	659
24-017015	B46-1701	660
24-017015	B46-1701	661
24-017060	B36-1706	458
24-017060	B36-1706	459
24-017077	B46-1707	458
24-017077	B46-1707	459
24-017176	B46-1717	658
24-017176	B46-1717	659
24-017176	B46-1717	660
24-017176	B46-1717	661
24-017183	B46-1718	658
24-017183	B46-1718	659
24-017183	B46-1718	660
24-017183	B46-1718	661
24-017213	B36-1721	350
24-017213	B36-1721	351
24-017213	B36-1721	664
24-017220	B36-1722	350
24-017220	B36-1722	351
24-017220	B36-1722	664
24-017237	B46-1723	350
24-017237	B46-1723	351
24-017237	B46-1723	664
24-017275	B46-1727	466
24-017275	B46-1727	639
24-017282	B46-1728	466
24-017282	B46-1728	639
24-017343	B46-1734	466
24-017350	B46-1735	625
24-017381	B46-1738	371
24-017381	B46-1738	566
24-017381	B46-1738	785
24-017398	B46-1739	370
24-017398	B46-1739	566
24-017398	B46-1739	785
24-017428	B46-1742	502
24-017435	B46-1743	502
24-017442	B46-1744	504
24-017473	B36-1747	355
24-017480	B36-1748	355
24-017497	B46-1749	355
24-017503	*B46-1750*	*507*
24-017503	*B46-1750*	*509*
24-017534	B46-1753	284
24-017534	B46-1753	285
24-017534	B46-1753	286
24-017534	B46-1753	287
24-017534	B46-1753	310
24-017701	B46-1770	369
24-017701	B46-1770	567
24-017701	B46-1770	570
24-017701	B46-1770	774
24-017756	*B36-1775*	*362*
24-017763	*B36-1776*	*362*
24-017787	*B46-1778*	*410*
24-017794	*B46-1779*	*410*
24-017824	B46-1782	369
24-017824	B46-1782	513
24-017824	B46-1782	514
24-017831	*B46-1783*	*393*
24-017848	*B46-1784*	*393*
24-017855	B36-1785	669
24-017855	B36-1785	670
24-017923	B46-1792	750
24-017930	B46-1793	750
24-017947	B46-1794	499
24-017947	B46-1794	500
24-017954	B46-1795	499
24-017954	B46-1795	500
24-017985	B46-1798	374
24-017985	B46-1798	375
24-017992	B46-1799	375
24-018005	B46-1800	251
24-018005	B46-1800	252
24-018005	B46-1800	270
24-018005	B46-1800	271
24-018005	B46-1800	386
24-018043	B36-1804	246
24-018043	B36-1804	372
24-018050	B46-1805	246
24-018050	B46-1805	372
24-018067	B46-1806	313
24-018067	B46-1806	314
24-018074	B46-1807	313
24-018074	B46-1807	314
24-018197	B46-1819	193
24-018197	B46-1819	194
24-018197	B46-1819	195
24-018333	B46-1833	639
24-018333	B46-1833	640
24-018432	B36-1843	93
24-018449	B36-1844	93
24-018548	B36-1854	419
24-018548	B36-1854	420
24-018555	B36-1855	419
24-018555	B36-1855	420
24-018555	B36-1855	432
24-018555	B36-1855	433
24-018562	B36-1856	419
24-018562	B36-1856	420
24-018579	B36-1857	419
24-018579	B36-1857	420
24-018579	B36-1857	432
24-018579	B36-1857	433
24-018586	B46-1858	246
24-018586	B46-1858	372
24-018593	B46-1859	466
24-018593	B46-1859	639
24-018609	B46-1860	466
24-018609	B46-1860	639
24-018616	B36-1861	246
24-018616	B36-1861	372
24-018630	B36-1863	372
24-018647	B46-1864	372
24-018692	B46-1869	392
24-018708	B46-1870	392
24-018739	B46-1873	517
24-018753	*B36-1875*	*748*
24-018999	*B46-1899*	*190*
24-019118	B46-1911	922
24-019156	B36-1915	655
24-019163	B46-1916	504
24-019163	B46-1916	517
24-020251	*B46-2025*	*393*
24-020268	*B46-2026*	*393*
24-020275	B36-2027	13
24-020275	B36-2027	14
24-020275	B36-2027	119
24-020275	B36-2027	120
24-020275	B36-2027	121
24-020275	B36-2027	125
24-020282	B36-2028	13
24-020282	B36-2028	119
24-020282	B36-2028	120
24-020282	B36-2028	121
24-020282	B36-2028	125
24-020336	B46-2033	195
24-020336	B46-2033	196
24-020336	B46-2033	198
24-020336	B46-2033	207
24-020336	B46-2033	208
24-020411	B46-2041	209
24-020428	B46-2042	209
24-020428	B46-2042	210
24-020435	B46-2043	195
24-020435	B46-2043	198
24-020435	B46-2043	199
24-020459	B46-2045	367
24-020473	B46-2047	837
24-020480	B46-2048	838
24-020503	B36-2050	90
24-020503	B36-2050	91
24-020503	B36-2050	92
24-020503	B36-2050	95
24-020503	B36-2050	96
24-020510	B36-2051	90
24-020510	B36-2051	92
24-020510	B36-2051	95
24-020510	B36-2051	96
24-020527	B36-2052	634
24-020527	B36-2052	635
24-020534	B46-2053	201
24-020541	B46-2054	201
24-020558	B46-2055	201
24-020602	B36-2060	285
24-020602	B36-2060	313
24-020602	B36-2060	314
24-020657	B46-2065	69
24-020657	B46-2065	70
24-020657	B46-2065	82
24-020657	B46-2065	99
24-020657	B46-2065	100
24-020657	B46-2065	101
24-020657	B46-2065	102
24-020657	B46-2065	103
24-020664	B46-2066	69
24-020664	B46-2066	70
24-020664	B46-2066	82

Новый заказной номер – Старый заказной номер

Новый	Старый	Страница
24-020664	B46-2066	99
24-020664	B46-2066	100
24-020664	B46-2066	101
24-020664	B46-2066	102
24-020664	B46-2066	103
24-020749	B36-2074	602
24-020749	B36-2074	603
24-020749	B36-2074	604
24-020756	B36-2075	216
24-020756	B36-2075	231
24-020756	B36-2075	591
24-020756	B36-2075	592
24-020763	B46-2076	304
24-020763	B46-2076	520
24-020770	B46-2077	304
24-020770	B46-2077	512
24-020770	B46-2077	519
24-020770	B46-2077	520
24-020787	*B46-2078*	*721*
24-020794	B36-2079	34
24-020794	B36-2079	35
24-020794	B36-2079	39
24-020794	B36-2079	72
24-020794	B36-2079	75
24-020794	B36-2079	105
24-020794	B36-2079	881
24-020794	B36-2079	883
24-020800	B36-2080	34
24-020800	B36-2080	39
24-020817	B36-2081	35
24-020817	B36-2081	40
24-020817	B36-2081	72
24-020817	B36-2081	75
24-020817	B36-2081	105
24-020817	B36-2081	881
24-020817	B36-2081	883
24-020824	B36-2082	35
24-020824	B36-2082	40
24-020879	B46-2087	195
24-020879	B46-2087	198
24-021050	B46-2105	363
24-021074	B46-2107	517
24-021081	B46-2108	517
24-021098	B46-2109	503
24-021104	B46-2110	503
24-021111	B46-2111	503
24-021142	B46-2114	1
24-021142	B46-2114	351
24-021197	B36-2119	675
24-021197	B36-2119	681
24-021197	B36-2119	898
24-021197	B36-2119	900
24-021197	B36-2119	901
24-021203	B36-2120	749
24-021210	*B36-2121*	*749*
24-021227	B36-2122	675
24-021227	B36-2122	681
24-021227	B36-2122	898
24-021227	B36-2122	900
24-021227	B36-2122	901
24-021289	B46-2128	511
24-021289	B46-2128	513
24-021289	B46-2128	746
24-021289	B46-2128	911
24-021319	B46-2131	329
24-021319	B46-2131	483
24-021326	B46-2132	329
24-021326	B46-2132	483
24-021333	B46-2133	329
24-021333	B46-2133	483
24-021340	B46-2134	329
24-021340	B46-2134	483
24-021357	B36-2135	329
24-021357	B36-2135	483
24-021364	B46-2136	192
24-021364	B46-2136	338
24-021388	B46-2138	171
24-021487	B46-2148	334
24-021494	B36-2149	334
24-021494	B36-2149	335
24-021524	B46-2152	391
24-021531	B46-2153	391
24-021548	B36-2154	446
24-021548	B36-2154	447
24-021555	B36-2155	446
24-021555	B36-2155	447
24-021562	B36-2156	447
24-021579	B36-2157	447
24-021609	*B46-2160*	*655*
24-021685	B46-2168	2
24-021685	B46-2168	3
24-021685	B46-2168	253
24-021777	B46-2177	247
24-021791	B46-2179	190
24-021791	B46-2179	211
24-021791	B46-2179	212
24-021890	*B46-2189*	*285*
24-021906	B46-2190	281
24-022033	B36-2203	815
24-022033	B36-2203	816

Новый	Старый	Страница
24-022118	B46-2211	812
24-022118	B46-2211	813
24-022118	B46-2211	814
24-022149	B46-2214	391
24-022156	B46-2215	391
24-022217	*B46-2221*	*640*
24-022354	B36-2235	389
24-022354	B36-2235	390
24-022361		336
24-022477	B46-2247	210
24-022477	B46-2247	339
24-022484	B46-2248	210
24-022484	B46-2248	339
24-022576	B36-2257	461
24-022583	B46-2258	568
24-022583	B46-2258	788
24-022590	B46-2259	568
24-022590	B46-2259	570
24-022590	B46-2259	789
24-022606	B46-2260	568
24-022606	B46-2260	788
24-022989	BE5-2298	555
24-022989	BE5-2298	782
24-023139	*B46-2313*	*593*
24-023139	*B46-2313*	*594*
24-023139	*B46-2313*	*608*
24-023368	BE5-2336	356
24-023375	BE5-2337	356
24-023382	BE5-2338	360
24-023399	BE5-2339	360
24-023405	BE5-2340	1
24-023405	BE5-2340	361
24-023412	BE5-2341	1
24-023412	BE5-2341	361
24-023429	*BE5-2342*	*507*
24-023443	BE5-2344	514
24-023450	BE5-2345	512
24-023528	*BE5-2352*	*750*
24-023719	BE5-2371	1
24-023719	BE5-2371	351
24-023726	BE3-2372	372
24-023733	BE5-2373	372
24-023740	BE3-2374	372
24-023757	BE5-2375	372
24-023863	BE3-2386	175
24-023863	BE3-2386	176
24-023900	*BE3-2390*	*200*
24-023900	*BE3-2390*	*201*
24-023900	*BE3-2390*	*347*
24-023900	*BE3-2390*	*547*
24-023900	*BE3-2390*	*548*
24-023900	*BE3-2390*	*549*
24-023900	*BE3-2390*	*550*
24-023900	*BE3-2390*	*574*
24-023900	*BE3-2390*	*778*
24-023900	*BE3-2390*	*786*
24-023900	*BE3-2390*	*787*
24-023900	*BE3-2390*	*791*
24-023917	BE3-2391	200
24-023917	BE3-2391	346
24-023917	BE3-2391	547
24-023917	BE3-2391	548
24-023917	BE3-2391	550
24-023917	BE3-2391	574
24-023917	BE3-2391	778
24-023917	BE3-2391	786
24-023917	BE3-2391	787
24-023917	BE3-2391	791
24-024051	BE5-2405	209
24-024051	BE5-2405	210
24-024068	BE5-2406	196
24-024068	BE5-2406	197
24-024068	BE5-2406	621
24-024068	BE5-2406	622
24-024075	BE5-2407	196
24-024075	BE5-2407	197
24-024075	BE5-2407	621
24-024075	BE5-2407	622
24-024129	BE5-2412	211
24-024136	BE5-2413	211
24-024167	BE5-2416	210
24-024167	BE5-2416	339
24-024198	BE5-2419	210
24-024198	BE5-2419	339
24-024211	BE5-2421	190
24-024211	BE5-2421	210
24-024211	BE5-2421	339
24-024228	BE5-2422	210
24-024228	BE5-2422	339
24-024235	BE5-2423	210
24-024235	BE5-2423	339
24-024426	BE5-2442	108
24-024426	BE5-2442	377
24-024433	BE5-2443	108
24-024433	BE5-2443	377
24-024457	BE3-2445	245
24-024457	BE3-2445	246
24-024457	BE3-2445	372
24-024464	BE3-2446	245
24-024464	BE3-2446	246

Новый	Старый	Страница
24-024464	BE3-2446	372
24-024518	BE5-2451	752
24-024518	BE5-2451	753
24-024532	BE5-2453	14
24-024532	BE5-2453	123
24-024532	BE5-2453	126
24-024532	BE5-2453	128
24-024648	BE3-2464	462
24-024655	BE3-2465	462
24-024662	BE5-2466	250
24-024662	BE5-2466	260
24-024662	BE5-2466	261
24-024662	BE5-2466	388
24-024679	BE5-2467	250
24-024679	BE5-2467	260
24-024679	BE5-2467	261
24-024693	BE3-2469	510
24-024785		*330*
24-024792		*330*
24-024815	BE5-2481	202
24-024815	BE5-2481	203
24-024846	*BE5-2484*	*204*
24-024846	*BE5-2484*	*241*
24-024846	*BE5-2484*	*242*
24-024846	*BE5-2484*	*243*
24-024846	*BE5-2484*	*340*
24-024846	*BE5-2484*	*559*
24-024846	*BE5-2484*	*561*
24-024846	*BE5-2484*	*562*
24-024846	*BE5-2484*	*564*
24-024846	*BE5-2484*	*755*
24-024846	*BE5-2484*	*757*
24-024877	*BE5-2487*	*527*
24-024877	*BE5-2487*	*559*
24-024877	*BE5-2487*	*561*
24-024884	*BE5-2488*	*285*
24-024921	BE3-2492	371
24-025027	BE5-2502	195
24-025027	BE5-2502	211
24-025027	BE5-2502	212
24-025027	BE5-2502	340
24-025256	BE3-2525	462
24-025263	BE3-2526	462
24-025287	BE5-2528	484
24-025324	BE3-2532	72
24-025324	BE3-2532	105
24-025324	BE3-2532	881
24-025324	BE3-2532	883
24-025331	BE3-2533	72
24-025331	BE3-2533	105
24-025331	BE3-2533	881
24-025331	BE3-2533	883
24-025386	BE5-2538	669
24-025409	*BE5-2540*	*628*
24-025430	BE3-2543	18
24-025430	BE3-2543	702
24-025447	BE3-2544	18
24-025447	BE3-2544	702
24-025508	BE5-2550	248
24-025515	BE3-2551	213
24-025515	BE3-2551	579
24-025515	BE3-2551	580
24-025515	BE3-2551	581
24-025515	BE3-2551	793
24-025515	BE3-2551	794
24-025515	BE3-2551	795
24-025522	BE3-2552	579
24-025522	BE3-2552	580
24-025522	BE3-2552	581
24-025522	BE3-2552	794
24-025652	BE5-2565	202
24-025683	BE5-2568	196
24-025683	BE5-2568	199
24-025706	*BE5-2570*	*202*
24-025768	*BE3-2576*	*107*
24-025775	*BE3-2577*	*107*
24-025799	BE5-2579	374
24-025829	BE5-2582	495
24-025836	BE3-2583	495
24-025935	BE5-2593	69
24-025935	BE5-2593	70
24-025935	BE5-2593	101
24-025935	BE5-2593	102
24-025935	BE5-2593	103
24-025980	BE3-2598	432
24-025980	BE3-2598	433
24-025997	BE3-2599	432
24-025997	BE3-2599	433
24-026017	*BE3-2601*	*878*
24-026017	*BE3-2601*	*880*
24-026017	*BE3-2601*	*906*
24-026017	*BE3-2601*	*907*
24-026093	BE3-2609	82
24-026161	BE5-2616	82
24-026192	BE3-2619	676
24-026192	BE3-2619	677
24-026192	BE3-2619	682
24-026192	BE3-2619	900
24-026208	BE3-2620	676
24-026208	BE3-2620	677

Новый	Старый	Страница
24-026208	BE3-2620	678
24-026208	BE3-2620	682
24-026208	BE3-2620	901
24-026215	BE3-2621	35
24-026222	BE3-2622	35
24-026239	BE3-2623	685
24-026239	BE3-2623	686
24-026239	BE3-2623	694
24-026239	BE3-2623	822
24-026239	BE3-2623	840
24-026239	BE3-2623	873
24-026239	BE3-2623	874
24-026239	BE3-2623	928
24-026239	BE3-2623	935
24-026246	BE3-2624	686
24-026246	BE3-2624	694
24-026246	BE3-2624	822
24-026246	BE3-2624	840
24-026246	BE3-2624	873
24-026246	BE3-2624	874
24-026246	BE3-2624	928
24-026246	BE3-2624	933
24-026246	BE3-2624	935
24-026314	BE5-2631	640
24-026413	BE5-2641	291
24-026413	BE5-2641	303
24-026413	BE5-2641	311
24-026505	BE5-2650	649
24-026512	BE5-2651	648
24-026512	BE5-2651	649
24-026529	BE5-2652	174
24-026604	BE5-2660	287
24-026604	BE5-2660	288
24-026628	BE5-2662	371
24-026703	BE5-2670	211
24-026727	BE5-2672	211
24-026758	BE5-2675	746
24-026758	BE5-2675	911
24-026895	BE5-2689	287
24-026895	BE5-2689	288
24-026970	BE3-2697	131
24-026970	BE3-2697	133
24-026970	BE3-2697	134
24-026970	BE3-2697	136
24-026970	BE3-2697	137
24-026970	BE3-2697	181
24-026987	BE3-2698	14
24-026987	BE3-2698	131
24-026987	BE3-2698	134
24-026987	BE3-2698	136
24-026987	BE3-2698	138
24-026987	BE3-2698	181
24-026994	BE3-2699	75
24-027007	BE3-2700	75
24-027045	BE3-2704	267
24-027083	BE3-2708	666
24-027083	BE3-2708	667
24-027090	BE3-2709	666
24-027090	BE3-2709	667
24-027113	*BE5-2711*	*311*
24-027182	BE5-2718	176
24-027243	BE5-2724	122
24-027243	BE5-2724	126
24-027243	BE5-2724	128
24-027243	BE5-2724	130
24-027250	BE5-2725	123
24-027250	BE5-2725	126
24-027250	BE5-2725	128
24-027250	BE5-2725	130
24-027267	*BE5-2726*	*753*
24-027274	*BE5-2727*	*753*
24-027304	BE5-2730	176
24-027342	BE5-2734	393
24-027359	BE5-2735	393
24-027366	*BE5-2736*	*242*
24-027397	BE5-2739	393
24-027397	BE5-2739	747
24-027403	BE5-2740	393
24-027403	BE5-2740	747
24-027410	BE5-2741	747
24-027434	BE5-2743	393
24-027441	BE5-2744	393
24-027458	BE3-2745	412
24-027465	BE3-2746	412
24-027571	BE5-2757	665
24-027588	BE5-2758	665
24-027618	BE3-2761	289
24-027618	BE3-2761	826
24-027717	BE5-2771	337
24-027724	BE5-2772	337
24-027786	BE5-2778	747
24-027823	BE5-2782	191
24-027823	BE5-2782	342
24-027823	BE5-2782	343
24-027823	BE5-2782	346
24-027823	BE5-2782	531
24-027823	BE5-2782	532
24-027823	BE5-2782	533
24-027823	BE5-2782	534
24-027823	BE5-2782	535

Новый	Старый	Страница
24-027823	BE5-2782	763
24-027823	BE5-2782	764
24-027823	BE5-2782	765
24-027823	BE5-2782	766
24-027823	BE5-2782	767
24-027830	BE5-2783	191
24-027830	BE5-2783	342
24-027830	BE5-2783	343
24-027830	BE5-2783	346
24-027830	BE5-2783	531
24-027830	BE5-2783	532
24-027830	BE5-2783	534
24-027830	BE5-2783	535
24-027830	BE5-2783	763
24-027830	BE5-2783	764
24-027830	BE5-2783	766
24-027847	BE5-2784	191
24-027847	BE5-2784	533
24-027847	BE5-2784	535
24-027847	BE5-2784	765
24-027847	BE5-2784	767
24-027960	BE3-2796	4
24-027960	BE3-2796	5
24-027960	BE3-2796	7
24-027960	BE3-2796	11
24-027977	BE3-2797	4
24-027977	BE3-2797	5
24-027977	BE3-2797	7
24-027977	BE3-2797	11
24-028004	BE3-2800	703
24-028011	BE3-2801	703
24-028011	BE3-2801	704
24-028028	BE5-2802	393
24-028035	BE5-2803	393
24-028066	BE3-2806	674
24-028066	BE3-2806	872
24-028073	BE3-2807	674
24-028073	BE3-2807	872
24-028172	BE3-2817	176
24-028288	BE5-2828	160
24-028295	BE5-2829	160
24-028318	BE5-2831	555
24-028318	BE5-2831	782
24-028929	BE3-2892	595
24-028929	BE3-2892	596
24-028929	BE3-2892	597
24-029025	BE5-2902	206
24-029025	BE5-2902	338
24-029032	BE5-2903	206
24-029032	BE5-2903	338
24-029056	BE5-2905	206
24-029056	BE5-2905	338
24-029063	BE5-2906	206
24-029063	BE5-2906	338
24-029070	BE5-2907	206
24-029070	BE5-2907	338
24-029513	*BE5-2951*	*725*
24-029636	BE5-2963	376
24-029643	BE5-2964	376
24-029728	BE3-2972	196
24-029759	BE5-2975	190
24-029759	BE5-2975	201
24-029759	BE5-2975	202
24-029766	BE5-2976	190
24-029766	BE5-2976	201
24-029766	BE5-2976	202
24-029773	BE5-2977	190
24-029773	BE5-2977	201
24-029773	BE5-2977	202
24-029780	BE5-2978	190
24-029780	BE5-2978	201
24-029780	BE5-2978	202
24-029810	BE5-2981	373
24-029810	BE5-2981	374
24-029858	BE5-2985	463
24-029865	BE5-2986	555
24-029865	BE5-2986	782
24-029896	BE5-2989	213
24-029896	BE5-2989	349
24-029896	BE5-2989	588
24-029896	BE5-2989	802
24-029902	BE5-2990	213
24-029902	BE5-2990	349
24-029902	BE5-2990	588
24-029902	BE5-2990	802
24-029933	BE5-2993	627
24-029933	BE5-2993	628
24-029933	BE5-2993	629
24-029940	BE5-2994	627
24-029940	BE5-2994	628
24-029940	BE5-2994	629
24-044578	*BE3-04457*	*314*
24-057608	*BE5-05760*	*625*
24-060196	BE3-6019	819
24-060288	BE5-6028	352
24-060288	BE5-6028	353
24-060288	BE5-6028	354
24-060295	BE5-6029	352
24-060295	BE5-6029	353
24-060295	BE5-6029	354

Новый заказной номер – Старый заказной номер

Новый	Старый	Страница
24-060301	BE5-6030	352
24-060301	BE5-6030	353
24-060301	BE5-6030	354
24-060318	BE5-6031	352
24-060318	BE5-6031	353
24-060318	BE5-6031	354
24-060325	BE3-6032	85
24-060325	BE3-6032	86
24-060332	BE3-6033	85
24-060332	BE3-6033	86
24-060349	BE5-6034	18
24-060349	BE5-6034	85
24-060349	BE5-6034	86
24-060349	BE5-6034	686
24-060349	BE5-6034	694
24-060349	BE5-6034	702
24-060349	BE5-6034	703
24-060349	BE5-6034	822
24-060349	BE5-6034	824
24-060349	BE5-6034	840
24-060349	BE5-6034	842
24-060356	BE5-6035	18
24-060356	BE5-6035	85
24-060356	BE5-6035	86
24-060356	BE5-6035	686
24-060356	BE5-6035	694
24-060356	BE5-6035	702
24-060356	BE5-6035	703
24-060356	BE5-6035	822
24-060356	BE5-6035	825
24-060356	BE5-6035	840
24-060356	BE5-6035	842
24-060417	*BE5-6041*	*664*
24-060424	BE5-6042	664
24-060431	BE5-6043	513
24-060448	BE5-6044	513
24-060462	BE5-6046	390
24-060479	BE5-6047	390
24-060486	BE5-6048	393
24-060493	BE5-6049	393
24-060554	*BE3-6055*	*664*
24-060561	*BE3-6056*	*664*
24-060608	BE3-6060	232
24-060608	BE3-6060	233
24-060615	BE5-6061	162
24-060615	BE5-6061	163
24-060646	BE3-6064	262
24-060646	BE3-6064	936
24-060653	BE5-6065	13
24-060653	BE5-6065	14
24-060653	BE5-6065	119
24-060653	BE5-6065	121
24-060813	BE5-6081	192
24-060813	BE5-6081	207
24-060813	BE5-6081	208
24-060813	BE5-6081	209
24-060813	BE5-6081	210
24-060813	BE5-6081	338
24-060813	BE5-6081	340
24-060820	BE5-6082	207
24-060820	BE5-6082	208
24-060820	BE5-6082	209
24-060820	BE5-6082	338
24-060905	BE3-6090	446
24-060905	BE3-6090	449
24-060950	BE5-6095	291
24-060950	BE5-6095	303
24-060950	BE5-6095	311
24-060967	BE5-6096	162
24-060967	BE5-6096	163
24-060974	BE5-6097	9
24-060981	BE5-6098	9
24-060998	BE5-6099	9
24-061001	BE5-6100	9
24-061025	BE5-6102	376
24-061032	BE5-6103	376
24-061308	BE5-6130	626
24-061308	BE5-6130	627
24-062039	BE3-6203	447
24-062046	BE3-6204	447
24-062053	BE3-6205	447
24-062107		339
24-062114	BE3-6211	39
24-062114	BE3-6211	40
24-062121	BE3-6212	35
24-062121	BE3-6212	39
24-062121	BE3-6212	40
24-062121	BE3-6212	94
24-062121	BE3-6212	95
24-062138	BE3-6213	35
24-062138	BE3-6213	40
24-062145	BE3-6214	35
24-062145	BE3-6214	40
24-062145	BE3-6214	94
24-062145	BE3-6214	95
24-062275	BE5-6227	373
24-062275	BE5-6227	374
24-062466		332
24-062466		333
24-062466		334

Новый	Старый	Страница
24-062596	BE3-6259	34
24-062596	BE3-6259	35
24-062596	BE3-6259	39
24-062596	BE3-6259	40
24-062657	BE5-6265	373
24-062718	BE5-6271	499
24-062725	BE5-6272	499
24-064095	BE3-6409	824
24-064095	BE3-6409	842
24-064101	BE3-6410	825
24-064101	BE3-6410	842
24-064187	BE5-6418	334
24-064255	BE5-6425	499
24-064255	BE5-6425	500
24-064569	BE5-6456	463
24-064576		*377*
24-064606	BE5-6460	247
24-064927	BE5-6492	373
24-065009	BE5-6500	190
24-065009	BE5-6500	192
24-065009	BE5-6500	206
24-065009	BE5-6500	210
24-065009	BE5-6500	212
24-065009	BE5-6500	338
24-065009	BE5-6500	340
24-065085	BE5-6508	72
24-065085	BE5-6508	75
24-065085	BE5-6508	105
24-065092	BE5-6509	72
24-065092	BE5-6509	75
24-065092	BE5-6509	883
24-065092	BE5-6509	886
24-065092	BE5-6509	888
24-065108	BE5-6510	72
24-065108	BE5-6510	75
24-065108	BE5-6510	105
24-065115	BE5-6511	72
24-065115	BE5-6511	75
24-065115	BE5-6511	883
24-065115	BE5-6511	886
24-065115	BE5-6511	888
24-065122	BE5-6512	34
24-065122	BE5-6512	35
24-065122	BE5-6512	39
24-065122	BE5-6512	714
24-065122	BE5-6512	883
24-065122	BE5-6512	886
24-065122	BE5-6512	888
24-065139	BE5-6513	35
24-065139	BE5-6513	40
24-065139	BE5-6513	714
24-065139	BE5-6513	883
24-065139	BE5-6513	886
24-065139	BE5-6513	888
24-065146	BE5-6514	45
24-065146	BE5-6514	49
24-065146	BE5-6514	52
24-065153	BE5-6515	45
24-065153	BE5-6515	49
24-065153	BE5-6515	52
24-065160	BE5-6516	45
24-065160	BE5-6516	49
24-065160	BE5-6516	52
24-065177	BE5-6517	45
24-065177	BE5-6517	49
24-065177	BE5-6517	52
24-065184	BE3-6518	726
24-065191	BE3-6519	595
24-065191	BE3-6519	596
24-065191	BE3-6519	597
24-065276		330
24-065276		331
24-065276		332
24-065276		333
24-065283		328
24-065283		329
24-065283		330
24-065283		331
24-065283		332
24-065283		333
24-065290	BE5-6529	389
24-065290	BE5-6529	390
24-065382	BE5-6538	247
24-065405	BE5-6540	389
24-065405	BE5-6540	390
24-065429	BE5-6542	72
24-065429	BE5-6542	105
24-065429	BE5-6542	714
24-065429	BE5-6542	886
24-065436	BE5-6543	72
24-065436	BE5-6543	105
24-065436	BE5-6543	714
24-065436	BE5-6543	886
24-065443	BE5-6544	75
24-065443	BE5-6544	888
24-065450	BE5-6545	75
24-065450	BE5-6545	888
24-065504	BE5-6550	409
24-065511	BE5-6551	409
24-065528	BE5-6552	378

Новый	Старый	Страница
24-065580	BE5-6558	409
24-065597	BE5-6559	409
24-065733	BE5-6573	640
24-065733	BE5-6573	641
24-065740	BE5-6574	640
24-065740	BE5-6574	641
24-065955	BE3-6595	371
24-066457	BE5-6645	371
24-066464		249
24-066648	BE5-6664	371
24-066655	BE5-6665	294
24-066662	BE5-6666	294
24-066679	BE5-6667	295
24-066754	BE5-6675	307
24-066761	BE5-6676	373
24-066761	BE5-6676	374
24-066778	BE5-6677	373
24-066778	BE5-6677	374
24-066785	BE5-6678	82
24-067263	BE5-6726	372
24-067270	BE5-6727	372
24-067287	BE3-6728	371
24-067379		195
24-067379		199
24-067379		339
24-067379		340
24-067430	BE3-6743	371
24-067447	BE3-6744	371
24-067454	BE5-6745	371
24-067461	BE5-6746	495
24-067478	BE3-6747	495
24-067577	BE3-6757	133
24-067713	BE5-6771	371
24-067720	BE5-6772	371
24-067782	BE5-6778	371
24-067799	BE3-6779	371
24-067829	BE3-6782	412
24-067898	BE3-6789	16
24-067898	BE3-6789	17
24-067898	BE3-6789	18
24-067898	BE3-6789	678
24-067898	BE3-6789	682
24-067898	BE3-6789	683
24-067898	BE3-6789	684
24-067898	BE3-6789	697
24-067898	BE3-6789	698
24-067898	BE3-6789	699
24-067898	BE3-6789	700
24-067898	BE3-6789	902
24-067898	BE3-6789	903
24-067898	BE3-6789	904
24-067898	BE3-6789	905
24-067898	BE3-6789	935
24-067904	BE3-6790	16
24-067904	BE3-6790	17
24-067904	BE3-6790	18
24-067904	BE3-6790	678
24-067904	BE3-6790	682
24-067904	BE3-6790	683
24-067904	BE3-6790	684
24-067904	BE3-6790	697
24-067904	BE3-6790	698
24-067904	BE3-6790	699
24-067904	BE3-6790	700
24-067904	BE3-6790	902
24-067904	BE3-6790	903
24-067904	BE3-6790	904
24-067904	BE3-6790	905
24-067904	BE3-6790	935
24-067911	BE5-6791	214
24-067911	BE5-6791	253
24-067911	BE5-6791	268
24-067911	BE5-6791	387
24-067928	BE5-6792	214
24-067928	BE5-6792	253
24-067928	BE5-6792	268
24-067928	BE5-6792	269
24-067928	BE5-6792	387
24-067935	BE5-6793	806
24-067935	BE5-6793	810
24-067935	BE5-6793	811
24-067942	BE5-6794	806
24-067942	BE5-6794	810
24-067942	BE5-6794	811
24-067966	*BE3-6796*	*730*
24-068116	BE5-6811	627
24-068116	BE5-6811	628
24-068598	BE5-6859	627
24-068598	BE5-6859	628
24-068604	BE5-6860	224
24-068604	BE5-6860	225
24-068604	BE5-6860	604
24-068604	BE5-6860	605
24-068604	BE5-6860	606
24-068611	BE5-6861	224
24-068611	BE5-6861	225
24-068611	BE5-6861	604
24-068611	BE5-6861	605
24-068611	BE5-6861	606
24-068659	BE3-6865	131

Новый	Старый	Страница
24-068659	BE3-6865	134
24-068659	BE3-6865	138
24-068666	BE3-6866	14
24-068666	BE3-6866	131
24-068666	BE3-6866	134
24-068666	BE3-6866	138
24-068734	BE3-6873	452
24-068741	BE3-6874	452
24-068802	BE3-6880	421
24-068802	BE3-6880	423
24-068802	BE3-6880	424
24-068802	BE3-6880	426
24-068802	BE3-6880	434
24-068819	BE3-6881	421
24-068819	BE3-6881	423
24-068819	BE3-6881	424
24-068819	BE3-6881	426
24-068819	BE3-6881	434
24-068819	BE3-6881	435
24-069052	BE5-6905	450
24-069052	BE5-6905	452
24-069052	BE5-6905	482
24-069069	BE3-6906	450
24-069069	BE3-6906	482
24-069076	BE5-6907	451
24-069076	BE5-6907	452
24-069076	BE5-6907	482
24-069083	BE3-6908	436
24-069083	BE3-6908	450
24-069083	BE3-6908	451
24-069083	BE3-6908	482
24-069243	BE5-6924	742
24-069243	BE5-6924	743
24-069243	BE5-6924	744
24-069250	BE5-6925	742
24-069250	BE5-6925	743
24-069250	BE5-6925	744
24-069274	BE5-6927	248
24-069281	BE5-6928	248
24-069366	BE3-6936	416
24-069533	*BE5-6953*	*888*
24-069601	BE5-6960	185
24-069601	BE5-6960	188
24-069601	BE5-6960	254
24-069601	BE5-6960	573
24-069601	BE5-6960	582
24-069601	BE5-6960	584
24-069601	BE5-6960	587
24-069601	BE5-6960	790
24-069601	BE5-6960	796
24-069601	BE5-6960	798
24-069601	BE5-6960	800
24-069618	BE5-6961	185
24-069618	BE5-6961	188
24-069618	BE5-6961	254
24-069618	BE5-6961	573
24-069618	BE5-6961	582
24-069618	BE5-6961	584
24-069618	BE5-6961	587
24-069618	BE5-6961	790
24-069618	BE5-6961	796
24-069618	BE5-6961	798
24-069618	BE5-6961	800
24-069687	BE5-6968	606
24-100144		750
24-100397	BE3-A039	419
24-100397	BE3-A039	420
24-100403	BE3-A040	419
24-100403	BE3-A040	420
24-100403	BE3-A040	432
24-100403	BE3-A040	433
24-100427	BE3-A042	416
24-100441	BE3-A044	438
24-100441	BE3-A044	442
24-100441	BE3-A044	443
24-100441	BE3-A044	444
24-100458	BE3-A045	447
24-100465	BE3-A046	447
24-100540	BE3-A054	446
24-100540	BE3-A054	447
24-100540	BE3-A054	449
24-100557	BE3-A055	446
24-100557	BE3-A055	447
24-100564	BE3-A056	446
24-100564	BE3-A056	447
24-100571	BE3-A057	446
24-100571	BE3-A057	447
24-100571	BE3-A057	449
24-100588	BE3-A058	446
24-100588	BE3-A058	447
24-100595	BE3-A059	432
24-100595	BE3-A059	433
24-100878	BE3-A087	461
24-100885	BE3-A088	461
24-101561	BE5-A156	504
24-101578	BE5-A157	504
24-101585	BE5-A158	504
24-101813	BE5-A181	382
24-101813	BE5-A181	383
24-102520	BE5-A252	189

Новый	Старый	Страница
24-102520	BE5-A252	665
24-102520	BE5-A252	666
24-102551	BE5-A255	189
24-102551	BE5-A255	665
24-102551	BE5-A255	666
24-102568	BE5-A256	406
24-102568	BE5-A256	407
24-102575	BE5-A257	406
24-102575	BE5-A257	407
24-102582	BE5-A258	406
24-102582	BE5-A258	407
24-102599	BE5-A259	406
24-102599	BE5-A259	407
24-102605	BE5-A260	406
24-102605	BE5-A260	407
24-102612	BE5-A261	406
24-102612	BE5-A261	407
24-102636	BE5-A263	650
24-102636	BE5-A263	651
24-102636	BE5-A263	652
24-102636	BE5-A263	654
24-102650	BE5-A265	650
24-102650	BE5-A265	651
24-102650	BE5-A265	654
24-102667	BE5-A266	269
24-102674	BE5-A267	270
24-103251	BE3-A325	484
24-103251	BE3-A325	486
24-103336	BE5-A333	212
24-103336	BE5-A333	369
24-103336	BE5-A333	667
24-103343	BE5-A334	212
24-103343	BE5-A334	667
24-103350	BE5-A335	212
24-103350	BE5-A335	369
24-103527	BE5-A352	302
24-103527	BE5-A352	670
24-103527	BE5-A352	910
24-103534	BE5-A353	302
24-103534	BE5-A353	670
24-103534	BE5-A353	910
24-103565	BE3-A356	291
24-103565	BE3-A356	396
24-103596	BE3-A359	291
24-103596	BE3-A359	396
24-104050	BE5-A405	190
24-104050	BE5-A405	195
24-104050	BE5-A405	196
24-104050	BE5-A405	198
24-104050	BE5-A405	199
24-104050	BE5-A405	209
24-104050	BE5-A405	210
24-104050	BE5-A405	211
24-104050	BE5-A405	212
24-104050	BE5-A405	339
24-104050	BE5-A405	340
24-104371	BE3-A437	413
24-104401	BE3-A440	301
24-104616	BE3-A461	413
24-104807	BE5-A480	747
24-104814	BE5-A481	747
24-104906	BE3-A490	176
24-104906	BE3-A490	177
24-104937	BE3-A493	176
24-104937	BE3-A493	177
24-105804	BE3-A580	390
24-105910	BE3-A591	450
24-105910	BE3-A591	452
24-105910	BE3-A591	482
24-105927	BE3-A592	436
24-105927	BE3-A592	450
24-105927	BE3-A592	482
24-106290	BE3-A629	435
24-106320	*BE3-A632*	*435*
24-107013	BE5-A701	247
24-107303	BE5-A730	353
24-107303	BE5-A730	354
24-107310	BE5-A731	353
24-107327	BE5-A732	354
24-107440	BE5-A744	174
24-107488	BE5-A748	360
24-107617		329
24-107617		330
24-107624		330
24-107839	*BE3-A783*	*215*
24-107938	BE5-A793	353
24-107945	BE5-A794	354
24-108096	BE5-A809	14
24-108096	BE5-A809	172
24-108256	BE3-A825	446
24-108256	BE3-A825	447
24-108256	BE3-A825	448
24-108263	BE3-A826	446
24-108263	BE3-A826	447
24-109116	BE5-A911	923
24-109116	BE5-A911	924
24-109116	BE5-A911	925
24-109116	BE5-A911	926
24-109130	BE5-A913	923
24-109130	BE5-A913	924

Новый заказной номер – Старый заказной номер

Новый	Старый	Страница
24-109130	BE5-A913	925
24-109130	BE5-A913	926
24-109345		330
24-109369		363
24-109642	BE5-A964	164
24-109642	BE5-A964	183
24-109666	BE5-A966	164
24-109666	BE5-A966	183
24-109987	BE3-A998	214
24-109994	BE3-A999	214
24-110013	BE3-B001	214
24-110044	BE5-B004	410
24-110051	BE5-B005	410
24-110068	BE5-B006	411
24-110075	BE5-B007	411
24-110204	BE3-B020	415
24-110211	BE3-B021	415
24-110570	BE5-B057	637
24-110570	BE5-B057	911
24-110600	BE5-B060	637
24-110600	BE5-B060	912
24-110754	BE5-B075	296
24-111041	BE5-B104	381
24-111041	BE5-B104	382
24-111058	BE5-B105	381
24-111058	BE5-B105	382
24-112703	BE5-B270	167
24-112703	BE5-B270	168
24-112727	BE5-B272	168
24-113205	BE5-B320	368
24-113212	BE5-B321	368
24-113359	VNE-B335	627
24-113359	VNE-B335	628
24-113359	VNE-B335	629
24-113366	BE5-B336	465
24-113366	BE5-B336	466
24-113366	BE5-B336	638
24-113366	BE5-B336	639
24-113373	BE5-B337	465
24-113373	BE5-B337	466
24-113373	BE5-B337	638
24-113373	BE5-B337	639
24-113441	BE3-B344	462
24-113465	BE3-B346	462
24-114240	BE5-B424	357
24-114240	BE5-B424	358
24-114240	BE5-B424	359
24-114455	BE5-B445	373
24-114462	BE5-B446	373
24-114479	*BE5-B447*	*373*
24-114486	*BE5-B448*	*373*
24-114585	BE5-B458	174
24-114653	BE5-B465	343
24-114653	BE5-B465	344
24-114653	BE5-B465	345
24-114653	BE5-B465	536
24-114653	BE5-B465	537
24-114653	BE5-B465	538
24-114653	BE5-B465	541
24-114653	BE5-B465	768
24-114653	BE5-B465	769
24-114653	BE5-B465	770
24-114684	BE5-B468	344
24-114684	BE5-B468	345
24-114684	BE5-B468	536
24-114684	BE5-B468	537
24-114684	BE5-B468	538
24-114684	BE5-B468	542
24-114684	BE5-B468	768
24-114684	BE5-B468	769
24-114684	BE5-B468	770
24-114714	BE3-B471	421
24-114714	BE3-B471	423
24-114714	BE3-B471	424
24-114714	BE3-B471	425
24-114714	BE3-B471	426
24-114714	BE3-B471	434
24-114714	BE3-B471	435
24-115926	BE5-B592	109
24-115926	BE5-B592	110
24-115926	BE5-B592	112
24-115926	BE5-B592	113
24-115957	BE5-B595	109
24-115957	BE5-B595	110
24-115957	BE5-B595	112
24-115957	BE5-B595	113
24-116244	BE5-B624	520
24-116299	BE5-B629	77
24-116299	BE5-B629	79
24-116299	BE5-B629	106
24-116312	BE5-B631	77
24-116312	BE5-B631	79
24-116312	BE5-B631	106
24-118224	BE5-B822	629
24-118224	BE5-B822	631
24-118224	BE5-B822	632
24-118248	BE5-B824	629
24-118248	BE5-B824	631
24-118248	BE5-B824	632
24-118323	BE5-B832	725

Новый	Старый	Страница
24-118354	BE5-B835	725
24-118446	BE5-B844	497
24-118460	BE5-B846	497
24-118576	BE5-B857	213
24-118576	BE5-B857	344
24-118576	BE5-B857	540
24-118576	BE5-B857	541
24-118576	BE5-B857	588
24-118576	BE5-B857	589
24-118576	BE5-B857	771
24-118576	BE5-B857	802
24-118927	BE5-B892	504
24-118934	BE5-B893	504
24-118941	BE5-B894	504
24-119788	BE5-B978	45
24-119788	BE5-B978	49
24-119788	BE5-B978	51
24-119788	BE5-B978	55
24-119788	BE5-B978	59
24-119788	BE5-B978	104
24-119788	BE5-B978	678
24-119788	BE5-B978	679
24-119795	BE5-B979	45
24-119795	BE5-B979	49
24-119795	BE5-B979	51
24-119795	BE5-B979	55
24-119795	BE5-B979	59
24-119795	BE5-B979	104
24-119795	BE5-B979	678
24-119795	BE5-B979	679
24-119818	BE5-B981	45
24-119818	BE5-B981	49
24-119818	BE5-B981	52
24-119818	BE5-B981	55
24-119818	BE5-B981	56
24-119818	BE5-B981	59
24-119818	BE5-B981	104
24-119818	BE5-B981	678
24-119818	BE5-B981	679
24-119825	BE5-B982	45
24-119825	BE5-B982	49
24-119825	BE5-B982	52
24-119825	BE5-B982	55
24-119825	BE5-B982	56
24-119825	BE5-B982	59
24-119825	BE5-B982	104
24-119825	BE5-B982	678
24-119825	BE5-B982	679
24-120227	BE3-C022	436
24-120227	BE3-C022	451
24-120227	BE3-C022	482
24-120234	BE5-C023	436
24-120234	BE5-C023	450
24-120234	BE5-C023	482
24-120241	BE5-C024	436
24-120241	BE5-C024	451
24-120241	BE5-C024	482
24-120340	BE3-C034	413
24-120340	BE3-C034	415
24-120364	BE3-C036	413
24-120364	BE3-C036	415
24-120395	BE5-C039	140
24-120395	BE5-C039	143
24-120395	BE5-C039	145
24-120395	BE5-C039	147
24-120395	BE5-C039	181
24-120425	BE5-C042	15
24-120425	BE5-C042	16
24-120425	BE5-C042	140
24-120425	BE5-C042	143
24-120425	BE5-C042	145
24-120425	BE5-C042	147
24-120425	BE5-C042	181
24-120708	BE5-C070	165
24-120708	BE5-C070	166
24-121774	BE3-C177	450
24-121774	BE3-C177	482
24-121781	BE3-C178	436
24-121781	BE3-C178	450
24-121781	BE3-C178	452
24-121781	BE3-C178	482
24-121798	BE3-C179	450
24-121798	BE3-C179	482
24-121934	BE5-C193	465
24-122245	BE5-C224	335
24-122245	BE5-C224	336
24-122740	BE5-C274	611
24-122740	BE5-C274	612
24-122757	BE5-C275	611
24-122757	BE5-C275	612
24-122764	BE5-C276	611
24-122764	BE5-C276	612
24-122771	BE5-C277	611
24-122771	BE5-C277	612
24-122986		*330*
24-123266	BE3-C326	413
24-124362	BE5-C436	464
24-124379	BE5-C437	464
24-124508	BE5-C450	299
24-124508	BE5-C450	301

Новый	Старый	Страница
24-124515	BE5-C451	299
24-124515	BE5-C451	301
24-126649	BE5-C664	463
24-126793	BE3-C679	720
24-128636	BE5-C863	511
24-128636	BE5-C863	642
24-128650	BE5-C865	511
24-128650	BE5-C865	642
24-128780	BE5-C878	8
24-128780	BE5-C878	9
24-128780	BE5-C878	10
24-128780	BE5-C878	13
24-128797	BE5-C879	8
24-128797	BE5-C879	9
24-128797	BE5-C879	10
24-128797	BE5-C879	13
24-128803	BE5-C880	8
24-128803	BE5-C880	9
24-128803	BE5-C880	10
24-128803	BE5-C880	13
24-128810	BE5-C881	8
24-128810	BE5-C881	9
24-128810	BE5-C881	10
24-128810	BE5-C881	13
24-128933	BE5-C893	192
24-131582		329
24-131599		329
24-131742	BE5-D174	410
24-131759	BE5-D175	410
24-131766	BE5-D176	410
24-131773	BE5-D177	410
24-132725	BE5-D272	376
24-132732	BE5-D273	376
24-136709	BE5-D670	391
24-136716	BE5-D671	391
24-136822	BE5-D682	87
24-136822	BE5-D682	88
24-136846	BE5-D684	87
24-136846	BE5-D684	88
24-137430		511
24-137430		520
24-137867	BE5-D786	830
24-137874	BE5-D787	830
24-138284	BE5-D828	598
24-138284	BE5-D828	599
24-138284	BE5-D828	600
24-138338	BE5-D833	598
24-138338	BE5-D833	599
24-138338	BE5-D833	600
24-139106	BE5-D910	215
24-139106	BE5-D910	247
24-139113	BE5-D911	215
24-139113	BE5-D911	247
24-139168	BE5-D916	247
24-139168	BE5-D916	375
24-139175	BE5-D917	247
24-139175	BE5-D917	375
24-139380	BE3-D938	484
24-139380	BE3-D938	486
24-139380	BE3-D938	488
24-139380	BE3-D938	489
24-139380	BE3-D938	491
24-139397	BE3-D939	484
24-139397	BE3-D939	486
24-139397	BE3-D939	488
24-139397	BE3-D939	489
24-139397	BE3-D939	491
24-140225	BE5-E022	263
24-140225	BE5-E022	264
24-140225	BE5-E022	265
24-140225	BE5-E022	553
24-140225	BE5-E022	554
24-140225	BE5-E022	781
24-140225	BE5-E022	782
24-140256	BE5-E025	12
24-140256	BE5-E025	263
24-140256	BE5-E025	264
24-140256	BE5-E025	265
24-140256	BE5-E025	553
24-140256	BE5-E025	554
24-140256	BE5-E025	781
24-140256	BE5-E025	782
24-140812	BE3-E081	221
24-140812	BE3-E081	222
24-140812	BE3-E081	614
24-140874	BE5-E087	511
24-140874	BE5-E087	512
24-140874	BE5-E087	520
24-140881	BE5-E088	512
24-141086	BE3-E108	347
24-141086	BE3-E108	551
24-141086	BE3-E108	575
24-141086	BE3-E108	780
24-141086	BE3-E108	781
24-141086	BE3-E108	792
24-141116	BE3-E111	347
24-141116	BE3-E111	551
24-141116	BE3-E111	575
24-141116	BE3-E111	780
24-141116	BE3-E111	781

Новый	Старый	Страница
24-141116	BE3-E111	792
24-141352	BE5-E135	392
24-141369	BE5-E136	392
24-141680	BE3-E168	176
24-141680	BE3-E168	177
24-141727	BE5-E172	108
24-141727	BE5-E172	378
24-141734	BE5-E173	108
24-141734	BE5-E173	378
24-141789	BE5-E178	164
24-141819	BE5-E181	164
24-141833	BE3-E183	428
24-141833	BE3-E183	430
24-141833	BE3-E183	431
24-141833	BE3-E183	481
24-141857	BE3-E185	428
24-141857	BE3-E185	430
24-141857	BE3-E185	431
24-141857	BE3-E185	455
24-141857	BE3-E185	481
24-142182	BE5-E218	299
24-142182	BE5-E218	808
24-142199	BE5-E219	299
24-142199	BE5-E219	808
24-142304	BE3-E230	485
24-142304	BE3-E230	486
24-142304	BE3-E230	488
24-142304	BE3-E230	490
24-142304	BE3-E230	491
24-142311	BE3-E231	485
24-142311	BE3-E231	486
24-142311	BE3-E231	488
24-142311	BE3-E231	490
24-142311	BE3-E231	491
24-142342	BE3-E234	347
24-142342	BE3-E234	551
24-142342	BE3-E234	575
24-142342	BE3-E234	780
24-142342	BE3-E234	781
24-142342	BE3-E234	792
24-143318	BE5-E331	112
24-143318	BE5-E331	140
24-143318	BE5-E331	145
24-143318	BE5-E331	147
24-143349	BE5-E334	112
24-143349	BE5-E334	140
24-143349	BE5-E334	145
24-143349	BE5-E334	147
24-143639	BE5-E363	302
24-143639	BE5-E363	308
24-143639	BE5-E363	309
24-143639	BE5-E363	315
24-143639	BE5-E363	327
24-143639	BE5-E363	328
24-143639	BE5-E363	807
24-143639	BE5-E363	810
24-143639	BE5-E363	811
24-143639	BE5-E363	820
24-143646	BE5-E364	302
24-143646	BE5-E364	308
24-143646	BE5-E364	309
24-143646	BE5-E364	315
24-143646	BE5-E364	328
24-143646	BE5-E364	807
24-143646	BE5-E364	811
24-143646	BE5-E364	820
24-143806	BE5-E380	190
24-143806	BE5-E380	193
24-143806	BE5-E380	210
24-143806	BE5-E380	212
24-143806	BE5-E380	340
24-143936	BE5-E393	175
24-143943	BE5-E394	175
24-143950	BE5-E395	175
24-143967	BE5-E396	175
24-143974	BE5-E397	175
24-143981	BE5-E398	175
24-143998	BE3-E399	134
24-143998	BE3-E399	136
24-144384	BE5-E438	511
24-144384	BE5-E438	520
24-144766	BE5-E476	215
24-144766	BE5-E476	216
24-144773	BE5-E477	215
24-144773	BE5-E477	216
24-144780	BE5-E478	215
24-144780	BE5-E478	216
24-144834	BE5-E483	464
24-144889	BE5-E488	465
24-144896	BE5-E489	465
24-144919	BE5-E491	464
24-145404	BE3-E540	467
24-145404	BE3-E540	468
24-145961	BE5-E596	61
24-145961	BE5-E596	63
24-145961	BE5-E596	65
24-145961	BE5-E596	66
24-145961	BE5-E596	67
24-145961	BE5-E596	80
24-145961	BE5-E596	81

Новый	Старый	Страница
24-145961	BE5-E596	83
24-145961	BE5-E596	104
24-145961	BE5-E596	106
24-145961	BE5-E596	107
24-145978	BE5-E597	61
24-145978	BE5-E597	63
24-145978	BE5-E597	65
24-145978	BE5-E597	66
24-145978	BE5-E597	67
24-145978	BE5-E597	80
24-145978	BE5-E597	81
24-145978	BE5-E597	83
24-145978	BE5-E597	104
24-145978	BE5-E597	106
24-145978	BE5-E597	107
24-145985	BE5-E598	62
24-145985	BE5-E598	65
24-145985	BE5-E598	66
24-145985	BE5-E598	68
24-145985	BE5-E598	80
24-145985	BE5-E598	81
24-145985	BE5-E598	83
24-145985	BE5-E598	104
24-145985	BE5-E598	107
24-145992	BE5-E599	62
24-145992	BE5-E599	65
24-145992	BE5-E599	66
24-145992	BE5-E599	68
24-145992	BE5-E599	80
24-145992	BE5-E599	81
24-145992	BE5-E599	83
24-145992	BE5-E599	104
24-145992	BE5-E599	107
24-146135	BE5-E613	810
24-146708	BE5-E670	378
24-146715	BE5-E671	378
24-146944	BE5-E694	83
24-146944	BE5-E694	911
24-146944	BE5-E694	935
24-147002	BE5-E700	812
24-147477	BE5-E747	629
24-147477	BE5-E747	631
24-147477	BE5-E747	632
24-147484	BE5-E748	629
24-147484	BE5-E748	631
24-147484	BE5-E748	632
24-147644	VNE-E764	627
24-147644	VNE-E764	628
24-151368	BE5-F136	500
24-151375	BE5-F137	500
24-151627	*BE5-F162*	*330*
24-152938	BE5-F293	393
24-152938	BE5-F293	747
24-155311	BE5-F531	393
24-155328	BE5-F532	393
24-155335	BE5-F533	393
24-156530	BE5-F653	304
24-158428	BE3-F842	378
24-158657	BE5-F865	464
24-158657	BE5-F865	466
24-158756	BE5-F875	853
24-158756	BE5-F875	856
24-158756	BE5-F875	934
24-158848	BE5-F884	329
24-158848	BE5-F884	331
24-158848	BE5-F884	332
24-158848	BE5-F884	333
24-158879	BE5-F887	12
24-158879	BE5-F887	553
24-158930	BE3-F893	329
24-158930	BE3-F893	332
24-158930	BE3-F893	333
24-164429	BE3-G442	467
24-164429	BE3-G442	483
24-165464	BE5-G546	607
24-165686	BE5-G568	607
24-166218	BE3-G621	428
24-166218	BE3-G621	430
24-166218	BE3-G621	431
24-166218	BE3-G621	481
24-166522	BE3-G652	428
24-166522	BE3-G652	430
24-166522	BE3-G652	431
24-166522	BE3-G652	481
24-166539	BE3-G653	428
24-166539	BE3-G653	430
24-166607	BE5-G660	465
24-166621	BE5-G662	465
24-166652	BE5-G665	464
24-166676	BE3-G667	427
24-166676	BE3-G667	429
24-166676	BE3-G667	481
24-166874	BE3-G687	453
24-166874	BE3-G687	482
24-166898	BE3-G689	453
24-166898	BE3-G689	482
24-166980	BE5-G698	464
24-166980	BE5-G698	467
24-166997	BE5-G699	467
24-167659	BE5-G765	465

в стадии подготовки **в программе** *по запросу / снято с производства*

Новый заказной номер – Старый заказной номер

Новый	Старый	Страница
24-167666	BE5-G766	465
24-168014	BE5-G801	188
24-168014	BE5-G801	205
24-168014	BE5-G801	213
24-168014	BE5-G801	555
24-168014	BE5-G801	556
24-168014	BE5-G801	557
24-168014	BE5-G801	783
24-168014	BE5-G801	784
24-168045	BE5-G804	188
24-168045	BE5-G804	205
24-168045	BE5-G804	214
24-168045	BE5-G804	555
24-168045	BE5-G804	556
24-168045	BE5-G804	557
24-168045	BE5-G804	783
24-168045	BE5-G804	784
24-168731	BE5-G873	235
24-168731	BE5-G873	236
24-168731	BE5-G873	277
24-168731	BE5-G873	617
24-168731	BE5-G873	618
24-168748	BE5-G874	235
24-168748	BE5-G874	277
24-168748	BE5-G874	617
24-168748	BE5-G874	618
24-169431	BE3-G943	427
24-169431	BE3-G943	430
24-169431	BE3-G943	481
24-169608	BE3-G960	467
24-169608	BE3-G960	468
24-169608	BE3-G960	469
24-169608	BE3-G960	483
24-170659	BE3-H065	178
24-170680	BE3-H068	178
24-170826	BE3-H082	428
24-170826	BE3-H082	430
24-171014	BE5-H101	437
24-171014	BE5-H101	454
24-171311	BE5-H131	173
24-171311	BE5-H131	184
24-171472	BE5-H147	382
24-171687	BE3-H168	187
24-171687	BE3-H168	202
24-171687	BE3-H168	213
24-171687	BE3-H168	348
24-171687	BE3-H168	542
24-171687	BE3-H168	543
24-171687	BE3-H168	589
24-171687	BE3-H168	771
24-171687	BE3-H168	772
24-171687	BE3-H168	802
24-171717	BE3-H171	187
24-171717	BE3-H171	202
24-171717	BE3-H171	213
24-171717	BE3-H171	348
24-171717	BE3-H171	542
24-171717	BE3-H171	543
24-171717	BE3-H171	589
24-171717	BE3-H171	772
24-171717	BE3-H171	802
24-172936	BE3-H293	21
24-172936	BE3-H293	26
24-172936	BE3-H293	29
24-172936	BE3-H293	671
24-172936	BE3-H293	673
24-172936	BE3-H293	687
24-172936	BE3-H293	695
24-172936	BE3-H293	705
24-172936	BE3-H293	707
24-172936	BE3-H293	715
24-172936	BE3-H293	716
24-172936	BE3-H293	717
24-172936	BE3-H293	845
24-172936	BE3-H293	849
24-172936	BE3-H293	858
24-172936	BE3-H293	862
24-172936	BE3-H293	868
24-172936	BE3-H293	870
24-172936	BE3-H293	890
24-172936	BE3-H293	891
24-172936	BE3-H293	892
24-172936	BE3-H293	893
24-172936	BE3-H293	894
24-172936	BE3-H293	895
24-172936	BE3-H293	896
24-172936	BE3-H293	909
24-172936	BE3-H293	911
24-172936	BE3-H293	912
24-172936	BE3-H293	927
24-172936	BE3-H293	930
24-172936	BE3-H293	933
24-172936	BE3-H293	934
24-172936	BE3-H293	935
24-172981	BE3-H298	467
24-172981	BE3-H298	468
24-172981	BE3-H298	469
24-172981	BE3-H298	483
24-173032	BE5-H303	747
24-173049	BE5-H304	747

Новый	Старый	Страница
24-176002	BE3-H600	223
24-176002	BE3-H600	227
24-176002	BE3-H600	228
24-176255	BE5-H625	166
24-176255	BE5-H625	184
24-176422	BE5-H642	635
24-176880	BE3-H688	222
24-178006	BE3-H800	21
24-178006	BE3-H800	26
24-178006	BE3-H800	29
24-178006	BE3-H800	671
24-178006	BE3-H800	673
24-178006	BE3-H800	688
24-178006	BE3-H800	695
24-178006	BE3-H800	705
24-178006	BE3-H800	707
24-178006	BE3-H800	715
24-178006	BE3-H800	716
24-178006	BE3-H800	717
24-178006	BE3-H800	845
24-178006	BE3-H800	849
24-178006	BE3-H800	858
24-178006	BE3-H800	862
24-178006	BE3-H800	868
24-178006	BE3-H800	870
24-178006	BE3-H800	890
24-178006	BE3-H800	891
24-178006	BE3-H800	892
24-178006	BE3-H800	893
24-178006	BE3-H800	894
24-178006	BE3-H800	895
24-178006	BE3-H800	896
24-178006	BE3-H800	909
24-178006	BE3-H800	913
24-178006	BE3-H800	928
24-178006	BE3-H800	930
24-178006	BE3-H800	934
24-178006	BE3-H800	936
24-178488	BE5-H848	166
24-178488	BE5-H848	167
24-178488	BE5-H848	169
24-178488	BE5-H848	184
24-178495	BE5-H849	166
24-178495	BE5-H849	167
24-178495	BE5-H849	169
24-178495	BE5-H849	184
24-178501	BE5-H850	166
24-178501	BE5-H850	167
24-178501	BE5-H850	169
24-178501	BE5-H850	184
24-178518	BE5-H851	166
24-178518	BE5-H851	167
24-178518	BE5-H851	169
24-178518	BE5-H851	184
24-178525	BE5-H852	166
24-178617	BE5-H861	166
24-178617	BE5-H861	167
24-181464	B36-0370	107
24-181464	B36-0370	369
24-181464	B36-0370	483
24-181464	B36-0370	664
24-181471	B36-0380	107
24-181471	B36-0380	369
24-181471	B36-0380	483
24-181471	B36-0380	664
24-181488	B46-0040	871
24-181488	B46-0040	920
24-181495	B46-0137	89
24-181495	B46-0137	830
24-181495	B46-0137	896
24-181495	B46-0137	897
24-181501	B46-0387	668
24-181501	B46-0387	669
24-181846	*BE5-63207*	*668*
24-181853	BE5-63310	89
24-184564	B36-2176	247
24-184601	B46-0425	752
24-184618	B46-0617	118
24-184632	B46-0925	248
24-184656	B46-1105	328
24-184663	B46-1106	328
24-184724	*B46-1495*	*328*
24-184724	*B46-1495*	*394*
24-184724	*B46-1495*	*483*
24-184731	*B46-1497*	*328*
24-184731	*B46-1497*	*394*
24-184755	B46-1498	328
24-184755	B46-1498	394
24-184762	B46-1568	329
24-184809	*B46-1616*	*329*
24-184809	*B46-1616*	*330*
24-184847	B46-1907	248
24-184854	B46-1908	248
24-184885	B46-2067	510
24-184915	B46-2129	248
24-184922	B46-2130	248
24-184984	B46-2335	336
24-185004	BE3-6420	510
24-185011	BE3-6422	511
24-185011	BE3-6422	520

Новый	Старый	Страница
24-185080	*BE5-2400*	*512*
24-185097	*BE5-2401*	*512*
24-185134	*BE5-2489*	*330*
24-185141	*BE5-2490*	*330*
24-185158	BE5-2504	248
24-185165	BE5-2514	248
24-185172	BE5-2549	248
24-185189	BE5-2571	329
24-185189	BE5-2571	330
24-185189	BE5-2571	394
24-185196	BE5-2572	329
24-185196	BE5-2572	394
24-185202	BE5-2573	329
24-185219	*BE5-2574*	*329*
24-185219	*BE5-2574*	*394*
24-185226	*BE5-2575*	*329*
24-185226	*BE5-2575*	*394*
24-185233	BE5-2617	247
24-185240	BE5-2618	247
24-185257	BE5-2731	377
24-185264	BE5-2732	377
24-185325	BE5-2816	331
24-185325	BE5-2816	332
24-185325	BE5-2816	333
24-185325	BE5-2816	334
24-185356	BE5-2959	335
24-185387	BE5-6024	749
24-185387	BE5-6024	750
24-185394	BE5-6025	750
24-185400	*BE5-6092*	*330*
24-185417	*BE5-6093*	*330*
24-185448	*BE5-6206*	*329*
24-185455	*BE5-6207*	*329*
24-185462	BE5-6208	329
24-185479	*BE5-6209*	*329*
24-185493	BE5-6215	328
24-185493	BE5-6215	336
24-185509	BE5-6216	328
24-185509	BE5-6216	336
24-185523	BE5-6243	329
24-185523	BE5-6243	330
24-185523	BE5-6243	331
24-185523	BE5-6243	332
24-185523	BE5-6243	333
24-185530	BE5-6244	329
24-185530	BE5-6244	330
24-185530	BE5-6244	331
24-185615	*BE5-6254*	*363*
24-185622	BE5-6255	375
24-185622	BE5-6255	376
24-185639	BE5-6256	375
24-185653	*BE5-6457*	*377*
24-185660	*BE5-6458*	*377*
24-185677	BE5-6501	192
24-185677	BE5-6501	207
24-185677	BE5-6501	210
24-185677	BE5-6501	340
24-185745	BE5-6582	752
24-185752	BE5-6583	752
24-185776	BE5-6681	249
24-185776	BE5-6681	332
24-185776	BE5-6681	334
24-185783	BE5-6682	192
24-185783	BE5-6682	210
24-185783	BE5-6682	211
24-185783	BE5-6682	212
24-185783	BE5-6682	248
24-185783	BE5-6682	249
24-185783	BE5-6682	340
24-185813	BE5-6738	749
24-185912	BE5-A937	363
24-185929	BE5-A938	377
24-185943	BE5-A940	375
24-185943	BE5-A940	376
24-185943	BE5-A940	377
24-185950	BE5-B513	192
24-185950	BE5-B513	207
24-185950	BE5-B513	210
24-185950	BE5-B513	211
24-185950	BE5-B513	212
24-185950	BE5-B513	339
24-185967	*BE5-B625*	*520*
24-185974	BE5-C265	335
24-185981	BE5-C296	331
24-185981	BE5-C296	332
24-185981	BE5-C296	333
24-185981	BE5-C296	334
24-186018	*BE5-C335*	*332*
24-186018	*BE5-C335*	*334*
24-186025	BE5-C336	331
24-186025	BE5-C336	332
24-186025	BE5-C336	333
24-186025	BE5-C336	334
24-186056	BE5-C515	750
24-186063	BE5-C603	249
24-186070	BE5-C604	249
24-186087	BE5-C605	249
24-186094	BE5-C614	249
24-186155	BE5-D744	511
24-186162	BE5-D934	199

Новый	Старый	Страница
24-186179	BE5-D935	199
24-186193	BE5-D973	199
24-186209	BE5-D974	199
24-186216	*BE5-E075*	*376*
24-186223	*BE5-E076*	*376*
24-186230	BE5-E235	751
24-186247	BE5-E236	751
24-186261	BE5-E301	248
24-186575	BE5-A831	208
24-186636	BE5-B514	207
24-186636	BE5-B514	208
24-186636	BE5-B514	249
24-186636	BE5-B514	339
24-186643	BE5-C153	192
24-186643	BE5-C153	207
24-186643	BE5-C153	210
24-186643	BE5-C153	212
24-186643	BE5-C153	339
24-186643	BE5-C153	363
24-186674	BE5-C295	332
24-186674	BE5-C295	334
24-186681	*BE5-C297*	*332*
24-186681	*BE5-C297*	*334*
24-186698	BE5-C300	330
24-186704	*BE5-C301*	*330*
24-186711	BE5-C475	750
24-186728	BE5-C476	750
24-186735	BE5-D146	192
24-186735	BE5-D146	207
24-186735	BE5-D146	208
24-186735	BE5-D146	211
24-186735	BE5-D146	339
24-186735	BE5-D146	340
24-186735	BE5-D146	363
24-186742	BE5-D147	207
24-186742	BE5-D147	208
24-186742	BE5-D147	339
24-186766	BE5-D186	520
24-186773	*BE5-D187*	*520*
24-186797	BE5-D721	375
24-186797	BE5-D721	376
24-186803	BE5-D722	375
24-186803	BE5-D722	376
24-186810	BE5-D784	377
24-186827	BE5-D785	377
24-186834	BE5-D972	211
24-186841	BE5-E011	207
24-186872	BE5-E174	378
24-186926	BE5-E374	193
24-186926	BE5-E374	211
24-186926	BE5-E374	212
24-186933	BE5-E375	212
24-186940	BE5-E376	193
24-186940	BE5-E376	207
24-186940	BE5-E376	211
24-186940	BE5-E376	212
24-186957	BE5-E377	207
24-186964	*BE5-E428*	*751*
24-186971	BE5-E429	751
24-186988	BE5-E523	248
24-186995	BE5-E578	378
24-187053	BE5-E653	511
24-187053	BE5-E653	520
24-187077	BE5-E655	209
24-187077	BE5-E655	340
24-187084	BE5-E656	209
24-187084	BE5-E656	340
24-187091	BE5-E672	363
24-187121	BE5-E686	520
24-187152	BE5-E689	511
24-187169	BE5-E690	520
24-187183	BE5-E710	207
24-187183	BE5-E710	208
24-187183	BE5-E710	339
24-187190	BE5-F100	377
24-187206	*BE5-F138*	*363*
24-187213	BE5-F255	249
24-187237	BE5-F265	192
24-187237	BE5-F265	193
24-187237	BE5-F265	210
24-187237	BE5-F265	211
24-187237	BE5-F265	212
24-187244	BE5-F332	753
24-187251	BE5-F348	749
24-187275	BE5-F364	749
24-187381	BE5-G549	330
24-187404	BE5-G551	330
24-187428	BE5-G594	193
24-187428	BE5-G594	194
24-187428	BE5-G594	195
24-187428	BE5-G594	338
24-187435	*BE5-G611*	*203*
24-187466	BE5-G738	331
24-187497	BE5-G741	331
24-187541	BE5-H150	745
24-187558	BE5-H151	745
24-187824		510
24-187824		511
24-187824		513
24-187824		520

Новый	Старый	Страница
24-187831		193
24-187831		194
24-187831		195
24-187831		338
24-188036		248
24-188050	BE3-H785	462
24-188111	BE3-H786	421
24-188111	BE3-H786	423
24-188111	BE3-H786	425
24-188180		377
24-188197		375
24-188197		376
24-188227		207
24-188234		753
24-188265		749
24-188265		750
24-188272		*389*
24-188272		*390*
24-188296		*389*
24-188296		*390*
24-188302		*389*
24-188302		*390*
24-188401		750
24-188654		292
24-188654		396
24-191128		454
24-191197		*370*
24-191203		207
24-191203		208
24-191203		249
24-191203		339
24-191371		382
24-192941		209
24-193221		508
24-193238		508
24-193245		508
24-193276		806
24-193276		810
24-193276		811
24-193382		395
24-193382		726
24-193399		395
24-193399		726
24-193580		166
24-193597		166
24-193672	BE5-H325	366
24-193702		366
24-194112		436
24-194112		453
24-194112		482
24-194129		436
24-194129		453
24-194129		482
24-194136		437
24-194136		454
24-195065		11
24-195065		247
24-195065		280
24-195096		11
24-195096		247
24-195096		280
24-195294		626
24-195294		627
24-195409		489
24-195409		491
24-195416		489
24-195416		491
24-195690		820
24-195706		820
24-196277		336
24-196284		*332*
24-196284		*334*
24-196390		366
24-196499		745
24-196529		297
24-196529		300
24-196529		327
24-196529		402
24-196529		403
24-196529		411
24-196529		412
24-196529		803
24-196529		805
24-196529		820
24-196550		298
24-196550		300
24-196550		327
24-196550		402
24-196550		403
24-196550		411
24-196550		412
24-196550		803
24-196550		805
24-196550		820
24-196901		454
24-196901		455
24-196918		467
24-196918		482
24-196925		461
24-197083		637

Новый заказной номер – Старый заказной номер

Новый	Старый	Страница
24-197083		912
24-197205		174
24-197236		436
24-197243		436
24-197427		512
24-197434		512
24-197649		507
24-197649		520
24-197656		507
24-197656		520
24-197779		331
24-197779		332
24-197779		333
24-197779		334
24-197953		234
24-199445		215
24-199445		246
24-199445		247
24-199452		215
24-199452		246
24-199452		247
24-202633		827
24-202633		828
24-202664	B46-1506	336
24-202961		169
24-202992		169
24-203012	BE5-D242	371
24-203029	BE5-D243	371
24-209755		461
24-209779		461
24-210294		516
24-210294		522
24-214001		359
24-214018		393
24-214018		747
24-214070		436
24-214230		922
24-215220		400
24-215220		401
24-215220		411
24-215237		401
24-215237		411
24-216562		464
24-216579		464
24-216951		215
24-216951		246
24-216951		247
24-217552		461
24-217675		274
24-217675		303
24-217675		304
24-217859		113
24-217859		114
24-217859		116
24-217859		149
24-217859		151
24-217859		152
24-217859		182
24-217873		114
24-217873		116
24-217873		149
24-217873		151
24-217873		152
24-217873		182
24-218245		463
24-218269		463
24-218283		463
24-218474		633
24-218641		921
24-218689		921
24-219952		632
24-219952		633
24-220118		414
24-220118		415
24-220118		432
24-221726	BE5-2398	272
24-221726	BE5-2398	337
24-221948		202
24-221948		203
24-222099		691
24-222099		696
24-222099		913
24-222112		691
24-222112		696
24-222112		913
24-222143		395
24-222143		523
24-222143		728
24-222143		729
24-222143		731
24-222143		754
24-222181		820
24-222181		821
24-222198		821
24-222426	BE5-2608	483
24-222426	BE5-2608	484
24-222976		197
24-223416		414
24-223416		415
24-223416		432

Новый	Старый	Страница
24-223447		414
24-223447		415
24-223447		432
24-223706		656
24-223911		469
24-223911		470
24-223911		471
24-223911		472
24-223911		475
24-223911		476
24-223911		477
24-223911		478
24-223928		473
24-223928		474
24-223942		478
24-223942		479
24-223980		474
24-223980		479
24-224000		335
24-224000		336
24-224024	BE5-2738	829
24-224024	BE5-2738	834
24-224024	BE5-2738	836
24-224024	BE5-2738	867
24-224024	BE5-2738	916
24-225076		600
24-225076		601
24-225397		196
24-225397		621
24-225410		377
24-225427		377
24-225434		377
24-225441		377
24-225793		375
24-225793		376
24-226776		812
24-227544		508
24-228398		721
24-228398		745
24-228435		721
24-228435		745
24-228992		464
24-229005		464
24-229050		415
24-229258		335
24-229753	BE3-63949	16
24-229760	BE3-63950	16
24-229883		30
24-229883		32
24-229883		689
24-229883		690
24-229883		709
24-229883		710
24-229883		711
24-229883		859
24-229883		861
24-229890		30
24-229890		32
24-229890		690
24-229890		709
24-229890		711
24-229890		859
24-229890		861
24-229920		30
24-229920		32
24-229920		690
24-229920		709
24-229920		711
24-229920		859
24-229920		861
24-229937		30
24-229937		32
24-229937		690
24-229937		709
24-229937		711
24-229937		860
24-229937		861
24-230964		414
24-230964		432
24-231190		543
24-231190		772
24-231282		508
24-231312		696
24-231312		712
24-231428		696
24-231428		712
24-231657		614
24-231725	BL5-C227	385
24-231732	BL5-C140	385
24-231749	BL5-C327	385
24-231756	BL5-C330	385
24-231763	BL5-C331	385
24-231770	BL5-C329	385
24-231787	BL5-C225	385
24-231794	BL5-C149	385
24-231800	BL5-C328	385
24-231985		169
24-232074		414
24-232074		432
24-232111		408

Новый	Старый	Страница
24-232142		408
24-232173		751
24-232609		367
24-232890	BE5-C345	244
24-232968		300
24-232975		300
24-233118		297
24-233293	BE3-62024	754
24-233309	BE3-64134	754
24-233613		124
24-233613		125
24-233613		128
24-233637	BE3-64131	13
24-233637	BE3-64131	120
24-233637	BE3-64131	125
24-233880		642
24-233958		642
24-236577		392
24-236584		392
24-236997	B46-0653	832
24-236997	B46-0653	865
24-236997	B46-0653	908
24-237338		652
24-238588		642
24-239110		523
24-239134		523
24-239943		637
24-239943		912
24-239950		637
24-239950		912
24-242110		600
24-242110		601
24-242127		601
24-242707		408
24-243742		408
24-577410	B36-57741	273
24-577700	B46-57770	272
24-591522	B46-59152	544
24-591522	B46-59152	570
24-591522	B46-59152	571
24-595452	BE5-59545	623
24-599955	BE5-59995	622
24-599962	BE5-59996	622
24-604277	BE5-60427	178
24-604277	BE5-60427	179
24-607896	BE3-60789	674
24-607896	BE3-60789	872
24-618106	BE3-61810	936
24-618113	BE3-61811	936
24-627009	BE5-62700	834
24-627009	BE5-62700	836
24-627009	BE5-62700	867
24-627726	BE5-62772	523
24-627726	BE5-62772	565
24-629485	BE3-62948	833
24-629485	BE3-62948	835
24-629485	BE3-62948	866
24-630016	BE5-63001	173
24-630085	BE3-63008	522
24-631129	BE5-63112	544
24-631129	BE5-63112	545
24-631129	BE5-63112	571
24-631136	BE3-63113	544
24-631136	BE3-63113	545
24-631136	BE3-63113	570
24-631136	BE3-63113	571
24-632133	BE5-63213	179
24-632140	BE5-63214	179
24-632157	BE5-63215	96
24-632164	BE5-63216	96
24-632171	BE3-63217	555
24-632171	BE3-63217	557
24-632188	BE3-63218	916
24-632539	BE5-63253	96
24-632560	BE5-63256	96
24-632614	BE5-63261	96
24-632621	BE5-63262	96
24-632683	BE3-63268	523
24-632683	BE3-63268	554
24-632690	BE5-63269	523
24-632690	BE5-63269	554
24-632799	BE5-63279	920
24-632805	BE5-63280	920
24-633116	BE5-63311	89
24-633369	BE5-63336	198
24-633369	BE5-63336	349
24-633369	BE5-63336	370
24-633369	BE5-63336	558
24-633369	BE5-63336	777
24-633376	BE5-63337	198
24-633376	BE5-63337	349
24-633376	BE5-63337	370
24-633376	BE5-63337	558
24-633376	BE5-63337	777
24-634038	BE3-63403	246
24-634045	BE3-63404	246
24-848879	BE5-04887	625
25-176407	BR5-H640	192
25-176407	BR5-H640	207
25-176407	BR5-H640	211

Новый	Старый	Страница
25-176407	BR5-H640	212
25-176407	BR5-H640	339
25-176407	BR5-H640	363
25-176414	BR5-H641	207
25-176414	BR5-H641	339
25-177343	BR5-H734	750
25-177411	BR5-H741	192
25-177411	BR5-H741	207
25-177411	BR5-H741	211
25-177411	BR5-H741	212
25-177411	BR5-H741	339
25-177428	BR5-H742	207
25-177428	BR5-H742	339
25-177435	BR5-H743	332
25-177435	BR5-H743	334
25-177442	BR5-H744	332
25-177442	BR5-H744	334
25-177893	BR5-H789	192
25-177893	BR5-H789	193
25-177893	BR5-H789	211
25-177893	BR5-H789	212
25-187595	BR5-G694	249
25-187601	BR5-G695	192
25-187601	BR5-G695	211
25-187601	BR5-G695	212
25-187601	BR5-G695	249
25-187618	BR5-G713	192
25-187618	BR5-G713	207
25-187618	BR5-G713	208
25-187618	BR5-G713	211
25-187618	BR5-G713	339
25-187618	BR5-G713	340
25-187618	BR5-G713	363
25-187625	BR5-G714	192
25-187625	BR5-G714	207
25-187625	BR5-G714	208
25-187625	BR5-G714	211
25-187625	BR5-G714	212
25-187625	BR5-G714	339
25-187625	BR5-G714	340
25-187625	BR5-G714	363
25-187632	BR5-G717	378
25-187649	BR5-G718	378
25-187656	BR5-G719	378
25-187663	BR5-G720	378
25-187670	BR5-G721	375
25-187687	BR5-G918	207
25-187687	BR5-G918	208
25-187687	BR5-G918	339
25-187694	BR5-G919	207
25-187694	BR5-G919	208
25-187694	BR5-G919	339
25-187779	BR5-H075	332
25-187779	BR5-H075	334
25-187786	BR5-H076	332
25-187786	BR5-H076	334
25-187793	BR5-H312	378
25-187809	BR5-H313	378
25-187816	BR5-H410	375
25-188363		332
25-188363		333
25-188363		334
25-188370		332
25-188370		333
25-188370		334
25-188387		332
25-188387		333
25-188394		332
25-188394		333
25-193114		378
25-193121		378
25-193138		377
25-193138		378
25-193145		377
25-193145		378
25-194012		378
25-197754		249
25-197761		249
25-227611		745
26-118260	BA5-B826	629
26-118260	BA5-B826	631
26-118260	BA5-B826	632
26-118284	BA5-B828	629
26-118284	BA5-B828	631
26-118284	BA5-B828	632
26-147543	VA7-E754	629
26-147543	VA7-E754	631
26-147543	VA7-E754	632
26-181905	BM5-H364	131
26-181905	BM5-H364	134
26-181905	BM5-H364	136
26-181905	BM5-H364	138
26-181905	BM5-H364	181
26-181936	BM5-H618	15
26-181936	BM5-H618	16
26-181936	BM5-H618	109
26-181936	BM5-H618	110
26-181936	BM5-H618	112
26-181936	BM5-H618	113
26-181936	BM5-H618	140

Новый	Старый	Страница
26-181936	BM5-H618	143
26-181936	BM5-H618	145
26-181936	BM5-H618	147
26-181936	BM5-H618	181
26-203034	BA5-D244	371
26-203041	BA5-D245	371
26-203058	BA5-E030	371
26-203065	BA5-E031	371
26-203072	BA5-G471	371
26-203089	BA5-G472	371
26-218496		633
26-219974		632
26-219974		633
26-219998		633
26-220000		461
26-220017		461
26-220024		461
26-220031		461
26-220048		452
26-220055		452
26-224572		140
26-224572		145
26-224572		147
26-231303		164
26-234229		167
26-234229		168
26-237138		461
26-237145		461
26-602059	BM5-60205	125
26-602059	BM5-60205	128
26-602059	BM5-60205	132
26-602059	BM5-60205	135
26-602059	BM5-60205	137
26-602059	BM5-60205	138
26-602059	BM5-60205	177
26-602059	BM5-60205	178
26-624648	BM5-62464	628
26-630113	VM3-63011	628
26-633510	BM5-63351	15
26-633510	BM5-63351	16
26-633510	BM5-63351	109
26-633510	BM5-63351	111
26-633510	BM5-63351	112
26-633510	BM5-63351	142
26-633510	BM5-63351	144
26-633510	BM5-63351	146
26-633510	BM5-63351	148
27-105993	BF3-A599	452
27-124260	BR5-C426	628
27-219935	BA5-F650	464
28-188629	RE3-H772	623
28-188629	RE3-H772	624
28-214212	P30-57939	749
28-240921	XDE-05767	625
29-196500		300
29-196500		301
29-196517		300
29-196517		301
29-196531		300
29-196531		301
29-196548		300
29-196548		301
31-181884	VM3-H362	131
31-181884	VM3-H362	134
31-181884	VM3-H362	136
31-181884	VM3-H362	138
31-181884	VM3-H362	181
31-181891	VM3-H363	131
31-181891	VM3-H363	134
31-181891	VM3-H363	136
31-181891	VM3-H363	138
31-181891	VM3-H363	181
31-181914	VM3-H616	15
31-181914	VM3-H616	16
31-181914	VM3-H616	109
31-181914	VM3-H616	110
31-181914	VM3-H616	112
31-181914	VM3-H616	113
31-181914	VM3-H616	140
31-181914	VM3-H616	143
31-181914	VM3-H616	145
31-181914	VM3-H616	147
31-181914	VM3-H616	181
31-181921	VM3-H617	15
31-181921	VM3-H617	16
31-181921	VM3-H617	109
31-181921	VM3-H617	110
31-181921	VM3-H617	112
31-181921	VM3-H617	113
31-181921	VM3-H617	140
31-181921	VM3-H617	143
31-181921	VM3-H617	145
31-181921	VM3-H617	147
31-181921	VM3-H617	181
31-224550		140
31-224550		145
31-224550		147
31-224567		140
31-224567		145
31-224567		147

в стадии подготовки **в программе** *по запросу / снято с производства*

Новый заказной номер – Старый заказной номер

Новый	Старый	Страница
31-231299		164
31-234207		167
31-234207		168
31-602068	VM3-60206	125
31-602068	VM3-60206	128
31-602075	VM3-60207	125
31-602075	VM3-60207	128
31-633499	VM3-63349	15
31-633499	VM3-63349	16
31-633499	VM3-63349	109
31-633499	VM3-63349	111
31-633499	VM3-63349	112
31-633499	VM3-63349	132
31-633499	VM3-63349	135
31-633499	VM3-63349	137
31-633499	VM3-63349	138
31-633499	VM3-63349	142
31-633499	VM3-63349	144
31-633499	VM3-63349	146
31-633499	VM3-63349	148
31-633499	VM3-63349	177
31-633499	VM3-63349	178
31-633505	VM3-63350	15
31-633505	VM3-63350	16
31-633505	VM3-63350	109
31-633505	VM3-63350	111
31-633505	VM3-63350	112
31-633505	VM3-63350	132
31-633505	VM3-63350	135
31-633505	VM3-63350	137
31-633505	VM3-63350	138
31-633505	VM3-63350	142
31-633505	VM3-63350	144
31-633505	VM3-63350	146
31-633505	VM3-63350	148
31-633505	VM3-63350	177
31-633505	VM3-63350	178
32-145519	VR3-E551	628
32-145526	BR5-E552	630
32-616965	BR5-61696	628
33-023519	BE5-2351	747
33-028187		331
33-028187		333
33-061399		195
33-061399		199
33-061399		339
33-061399		340
33-066868		375
33-067230	BE5-6723	812
33-067230	BE5-6723	813
33-067230	BE5-6723	814
33-124254	VR3-C425	630
33-151618	BE5-F161	376
33-151632	BE5-F163	376
33-151649	BE5-F164	376
33-151656	BE5-F165	329
33-151663	BE5-F166	375
33-151670	BE5-F167	376
33-158723	BE5-F872	853
33-158723	BE5-F872	856
33-158723	BE5-F872	934
33-170862	BE5-H086	332
33-170862	BE5-H086	334
33-174525	BE5-H452	192
33-174525	BE5-H452	207
33-174525	BE5-H452	208
33-174525	BE5-H452	211
33-174525	BE5-H452	339
33-174525	BE5-H452	340
33-174525	BE5-H452	363
33-185347	BE5-2819	333
33-185514	BE5-6242	377
33-185545	BE5-6245	329
33-185545	BE5-6245	332
33-185545	BE5-6245	333
33-185552	BE5-6248	209
33-185552	BE5-6248	340
33-185569	BE5-6249	209
33-185569	BE5-6249	340
33-185590	BE5-6252	209
33-185590	BE5-6252	340
33-185606	BE5-6253	328
33-185859	BE5-A702	247
33-185897	BE5-A935	330
33-185934	BE5-A939	377
33-186009	BE5-C299	330
33-186542	BE5-A463	209
33-186542	BE5-A463	328
33-186542	BE5-A463	340
33-186542	BE5-A463	374
33-186887	BE5-E175	378
33-187174	BE5-E703	745
33-187228	BE5-F256	249
33-187228	BE5-F256	363
33-187266	BE5-F349	749
33-187280	BE5-F365	749
33-187297	BE5-F580	329
33-187297	BE5-F580	331
33-187297	BE5-F580	333
33-187396	BE5-G550	330
33-187419	BE5-G552	330
33-187471	BE5-G739	331
33-187501	BE5-G742	331
33-187532	BE5-G942	193
33-187532	BE5-G942	194
33-187532	BE5-G942	195
33-187532	BE5-G942	338
33-188218		333
33-225807		375
33-225807		376
33-616957	VR3-61695	628
34-000144	P30-0014	874
34-000175	P30-0017	89
34-000175	P30-0017	830
34-000175	P30-0017	896
34-000175	P30-0017	897
34-000236	P30-0023	178
34-000236	P30-0023	179
34-000243	P36-0024	153
34-000243	P36-0024	154
34-000243	P36-0024	179
34-000243	P36-0024	180
34-000250	P30-0025	178
34-000250	P30-0025	179
34-000311	P36-0031	916
34-000403	P30-0040	634
34-000403	P30-0040	635
34-000403	P30-0040	871
34-000427	P30-0042	107
34-000427	P30-0042	385
34-000533	P30-0053	255
34-000533	P30-0053	273
34-000533	P30-0053	936
34-000540	P30-0054	255
34-000540	P30-0054	273
34-000540	P30-0054	936
34-000588	P30-0058	273
34-000670	P36-0067	492
34-000885	P30-0088	492
34-000885	P30-0088	494
34-000885	P30-0088	496
34-000939	P36-0093	385
34-000984	P30-0098	737
34-000984	P30-0098	738
34-001011	P30-0101	281
34-001028	P30-0102	833
34-001028	P30-0102	866
34-001028	P30-0102	933
34-001042	P30-0104	634
34-001042	P30-0104	635
34-001103	P36-0110	281
34-001127	P36-0112	622
34-001127	P36-0112	623
34-001127	P36-0112	634
34-001134	P36-0113	622
34-001134	P36-0113	623
34-001134	P36-0113	624
34-001141	P36-0114	623
34-001158	P36-0115	622
34-001158	P36-0115	623
34-001158	P36-0115	624
34-001165	P36-0116	622
34-001165	P36-0116	623
34-001165	P36-0116	624
34-001219	P30-0121	118
34-001363	P36-0136	119
34-001363	P36-0136	120
34-001363	P36-0136	121
34-001363	P36-0136	175
34-001370	P30-0137	826
34-001370	P30-0137	832
34-001370	P30-0137	865
34-001370	P30-0137	907
34-001370	P30-0137	908
34-001417	P36-0141	545
34-001417	P36-0141	571
34-001417	P36-0141	773
34-001417	P36-0141	789
34-001417	P36-0141	801
34-001424	P36-0142	203
34-001424	P36-0142	241
34-001424	P36-0142	242
34-001424	P36-0142	243
34-001424	P36-0142	244
34-001424	P36-0142	340
34-001424	P36-0142	558
34-001424	P36-0142	559
34-001424	P36-0142	560
34-001424	P36-0142	561
34-001424	P36-0142	562
34-001424	P36-0142	563
34-001424	P36-0142	564
34-001424	P36-0142	755
34-001424	P36-0142	756
34-001424	P36-0142	757
34-001424	P36-0142	758
34-001424	P36-0142	759
34-001462	P36-0146	204
34-001462	P36-0146	241
34-001462	P36-0146	242
34-001462	P36-0146	340
34-001462	P36-0146	559
34-001462	P36-0146	561
34-001462	P36-0146	562
34-001462	P36-0146	564
34-001462	P36-0146	755
34-001462	P36-0146	757
34-001554	P30-0155	107
34-001554	P30-0155	385
34-001592	P36-0159	576
34-001592	P36-0159	577
34-001592	P36-0159	578
34-001592	P36-0159	776
34-002230	P36-0223	118
34-002292	P36-0229	167
34-002315	P36-0231	169
34-002339	P36-0233	155
34-002339	P36-0233	167
34-002421	P36-0242	155
34-002421	P36-0242	167
34-002513	P36-0251	13
34-002513	P36-0251	119
34-002513	P36-0251	120
34-002629	P36-0262	504
34-002636	P30-0263	507
34-002636	P30-0263	508
34-002643	P30-0264	504
34-002926	P36-0292	814
34-002926	P36-0292	815
34-002926	P36-0292	816
34-002926	P36-0292	817
34-002926	P36-0292	818
34-002926	P36-0292	819
34-003114	P36-0311	203
34-003114	P36-0311	243
34-003114	P36-0311	340
34-003114	P36-0311	559
34-003114	P36-0311	561
34-003114	P36-0311	562
34-003114	P36-0311	563
34-003114	P36-0311	564
34-003114	P36-0311	755
34-003114	P36-0311	757
34-003114	P36-0311	758
34-003114	P36-0311	759
34-003268	P36-0326	153
34-003268	P36-0326	154
34-003268	P36-0326	179
34-003268	P36-0326	180
34-003343	P30-0334	119
34-003343	P30-0334	120
34-003343	P30-0334	121
34-003350	P36-0335	13
34-003350	P36-0335	14
34-003350	P36-0335	119
34-003350	P36-0335	121
34-003497	P36-0349	748
34-003510	P30-0351	216
34-003510	P30-0351	231
34-003510	P30-0351	592
34-003510	P30-0351	593
34-003527	P30-0352	736
34-003534	P36-0353	170
34-003671	P36-0367	576
34-003671	P36-0367	577
34-003671	P36-0367	775
34-003671	P36-0367	776
34-003688	P36-0368	170
34-003695	P36-0369	69
34-003695	P36-0369	70
34-003695	P36-0369	82
34-003695	P36-0369	99
34-003695	P36-0369	100
34-003695	P36-0369	101
34-003695	P36-0369	102
34-003695	P36-0369	103
34-003701	P36-0370	69
34-003701	P36-0370	70
34-003701	P36-0370	82
34-003701	P36-0370	97
34-003701	P36-0370	99
34-003701	P36-0370	100
34-003701	P36-0370	101
34-003701	P36-0370	102
34-003701	P36-0370	103
34-003725	P36-0372	347
34-003725	P36-0372	544
34-003725	P36-0372	773
34-030011	P30-3001	89
34-030011	P30-3001	830
34-030011	P30-3001	896
34-030011	P30-3001	897
34-030035	P36-3003	341
34-030035	P36-3003	526
34-030035	P36-3003	527
34-030035	P36-3003	528
34-030035	P36-3003	529
34-030035	P36-3003	530
34-030035	P36-3003	759
34-030035	P36-3003	760
34-030035	P36-3003	761
34-030035	P36-3003	762
34-030059	P30-3005	89
34-030059	P30-3005	90
34-030059	P30-3005	91
34-030059	P30-3005	92
34-030059	P30-3005	93
34-030059	P30-3005	94
34-030059	P30-3005	95
34-030059	P30-3005	96
34-030059	P30-3005	875
34-030059	P30-3005	876
34-030059	P30-3005	877
34-030059	P30-3005	905
34-030059	P30-3005	906
34-030066	P30-3006	90
34-030066	P30-3006	91
34-030066	P30-3006	92
34-030066	P30-3006	93
34-030066	P30-3006	94
34-030066	P30-3006	95
34-030066	P30-3006	96
34-030097	P30-3009	740
34-030103	P36-3010	507
34-030103	P36-3010	509
34-030110	P30-3011	369
34-030110	P30-3011	513
34-030110	P30-3011	514
34-030165	P36-3016	90
34-030165	P36-3016	91
34-030165	P36-3016	95
34-030172	P36-3017	90
34-030172	P36-3017	91
34-030172	P36-3017	92
34-030172	P36-3017	95
34-030172	P36-3017	96
34-030189	P36-3018	157
34-030189	P36-3018	170
34-030196	P36-3019	157
34-030196	P36-3019	159
34-030202	P36-3020	157
34-030202	P36-3020	159
34-030219	P36-3021	156
34-030219	P36-3021	157
34-030226	P36-3022	157
34-030226	P36-3022	159
34-030233	P36-3023	156
34-030233	P36-3023	157
34-030233	P36-3023	159
34-030585	P36-3058	92
34-030585	P36-3058	93
34-030585	P36-3058	96
34-030592	P30-3059	216
34-030592	P30-3059	231
34-030592	P30-3059	591
34-030592	P30-3059	592
34-030608	P30-3060	216
34-030608	P30-3060	231
34-030608	P30-3060	591
34-030608	P30-3060	592
34-030615	P30-3061	749
34-030622	P30-3062	749
34-030677	P36-3067	815
34-030677	P36-3067	816
34-030684	P36-3068	385
34-030721	P36-3072	204
34-030721	P36-3072	241
34-030721	P36-3072	242
34-030721	P36-3072	243
34-030721	P36-3072	340
34-030721	P36-3072	559
34-030721	P36-3072	561
34-030721	P36-3072	562
34-030721	P36-3072	564
34-030721	P36-3072	755
34-030721	P36-3072	757
34-030806	P36-3080	812
34-030806	P36-3080	813
34-030806	P36-3080	814
34-030837	PE3-3083	812
34-030837	PE3-3083	813
34-030837	PE3-3083	814
34-030868	PE3-3086	92
34-030868	PE3-3086	94
34-030868	PE3-3086	95
34-030936	PE3-3093	669
34-031049	PE3-3104	665
34-031056	PE3-3105	665
34-031483	PE3-3148	170
34-031520	PE3-3152	812
34-031520	PE3-3152	813
34-031520	PE3-3152	814
34-046012	VR3-4601	628
34-046296	PE3-04629	120
34-046296	PE3-04629	121
34-050019	R36-5001	622
34-050019	R36-5001	623
34-050019	R36-5001	624
34-050149	R30-5014	410
34-050194	R30-5019	750
34-050217	R30-5021	740
34-050224	R36-5022	502
34-050231	R36-5023	504
34-050248	R30-5024	367
34-050248	R30-5024	368
34-050255	R36-5025	368
34-050262	R30-5026	411
34-050279	R36-5027	411
34-050316	R30-5031	748
34-050361	R30-5036	367
34-050453	RE2-5045	507
34-050460	RE3-5046	512
34-050484	RE2-5048	750
34-050491	RE3-5049	622
34-050491	RE3-5049	623
34-050491	RE3-5049	624
34-050507	RE3-5050	622
34-050507	RE3-5050	623
34-050507	RE3-5050	624
34-050514	RE2-5051	364
34-050521	RE2-5052	364
34-050538	RE2-5053	367
34-050545	RE2-5054	367
34-100608	PE3-A060	170
34-101803	PE3-A180	382
34-101803	PE3-A180	383
34-110096	PE3-B009	14
34-110096	PE3-B009	172
34-181515	P30-0034	871
34-181522	P30-0128	119
34-181522	P30-0128	120
34-181522	P30-0128	121
34-181539	P36-0081	812
34-181539	P36-0081	813
34-181539	P36-0081	814
34-181546	P36-0243	155
34-181553	P36-0258	170
34-181560	P36-0361	170
34-181577	P36-0365	341
34-181577	P36-0365	526
34-181577	P36-0365	527
34-181577	P36-0365	528
34-181577	P36-0365	529
34-181577	P36-0365	530
34-181577	P36-0365	759
34-181577	P36-0365	760
34-181577	P36-0365	761
34-181577	P36-0365	762
34-181584	P36-0366	348
34-181584	P36-0366	544
34-181584	P36-0366	773
34-184530		832
34-184530		907
34-184530		908
34-186350	P30-0125	118
34-236406	PE3-64077	13
34-236406	PE3-64077	120
34-236437	PE3-3082	527
34-236437	PE3-3082	559
34-236437	PE3-3082	561
34-237229	P30-0041	107
34-237229	P30-0041	385
34-237236	P30-0043	385
34-237243	P30-0044	385
34-237250	P30-0154	107
34-237250	P30-0154	385
34-465578	P30-46557	936
34-465585	P30-46558	936
34-594520	P30-59452	178
34-594520	P30-59452	179
34-610848	VE3-61084	628
34-612200	RE3-61220	623
34-612200	RE3-61220	624
34-632192	PE3-63219	179
35-000396	V36-0039	282
35-000945	V36-0094	369
35-000945	V36-0094	567
35-000945	V36-0094	572
35-000945	V36-0094	774
35-000945	V36-0094	789
35-001065	V36-0106	834
35-001270	V36-0127	622
35-001270	V36-0127	623
35-001270	V36-0127	624
35-001287	V36-0128	622
35-001287	V36-0128	623
35-001287	V36-0128	624
35-002147	V36-0214	829
35-003663	V36-0366	833
35-003663	V36-0366	835
35-003663	V36-0366	866
35-003663	V36-0366	933
35-003717	V36-0371	369
35-003717	V36-0371	567
35-003717	V36-0371	568
35-003717	V36-0371	572
35-003717	V36-0371	774
35-003717	V36-0371	789
35-003779	V36-0377	290
35-003878	V36-0387	829

Новый заказной номер – Старый заказной номер

Новый	Старый	Страница
35-003885	V36-0388	622
35-003885	V36-0388	623
35-003885	V36-0388	624
35-003892	V36-0389	622
35-003892	V36-0389	623
35-003892	V36-0389	624
35-003908	V36-0390	622
35-003908	V36-0390	623
35-003908	V36-0390	624
35-003915	V36-0391	622
35-003915	V36-0391	623
35-003915	V36-0391	624
35-003922	V36-0392	623
35-003922	V36-0392	624
35-003939	V36-0393	623
35-003939	V36-0393	624
35-003991	V36-0399	338
35-003991	V36-0399	730
35-004004	V36-0400	658
35-004004	V36-0400	659
35-004004	V36-0400	660
35-004004	V36-0400	661
35-005452	V36-0545	593
35-005452	V36-0545	594
35-005452	V36-0545	607
35-005452	V36-0545	608
35-005469	V36-0546	593
35-005469	V36-0546	594
35-005469	V36-0546	607
35-005469	V36-0546	608
35-005476	V36-0547	593
35-005476	V36-0547	594
35-005476	V36-0547	608
35-005483	V36-0548	593
35-005483	V36-0548	594
35-005483	V36-0548	608
35-005520	V36-0552	608
35-040163	V36-4016	658
35-040163	V36-4016	659
35-040163	V36-4016	660
35-040163	V36-4016	661
35-040194	V36-4019	748
35-040200	V36-4020	748
35-040286	V36-4028	284
35-040286	V36-4028	285
35-040286	V36-4028	286
35-040286	V36-4028	287
35-040286	V36-4028	310
35-040408	V36-4040	313
35-040408	V36-4040	314
35-040408	V36-4040	315
35-040415	V36-4041	313
35-040415	V36-4041	314
35-040415	V36-4041	315
35-040460	V36-4046	639
35-040460	V36-4046	640
35-040477	V36-4047	640
35-040590	V36-4059	186
35-040590	V36-4059	188
35-040590	V36-4059	189
35-040590	V36-4059	200
35-040590	V36-4059	346
35-040590	V36-4059	546
35-040590	V36-4059	547
35-040590	V36-4059	548
35-040590	V36-4059	549
35-040590	V36-4059	550
35-040590	V36-4059	574
35-040590	V36-4059	778
35-040590	V36-4059	779
35-040590	V36-4059	786
35-040590	V36-4059	787
35-040590	V36-4059	788
35-040590	V36-4059	791
35-040606	V32-4060	655
35-041313	V36-4131	602
35-041313	V36-4131	603
35-041313	V36-4131	604
35-041320	V36-4132	602
35-041320	V36-4132	603
35-041320	V36-4132	604
35-041337	V36-4133	602
35-041337	V36-4133	603
35-041337	V36-4133	604
35-041344	V36-4134	602
35-041344	V36-4134	603
35-041344	V36-4134	604
35-041382	V36-4138	334
35-041382	V36-4138	335
35-041696	VE3-4169	171
35-041702	VE3-4170	171
35-041757	VE3-4175	200
35-041757	VE3-4175	346
35-041757	VE3-4175	547
35-041757	VE3-4175	548
35-041757	VE3-4175	550
35-041757	VE3-4175	574
35-041757	VE3-4175	778
35-041757	VE3-4175	786
35-041757	VE3-4175	787

Новый	Старый	Страница
35-041757	VE3-4175	791
35-042013	VE3-4201	290
35-042136	VE3-4213	200
35-042136	VE3-4213	201
35-042136	VE3-4213	347
35-042136	VE3-4213	547
35-042136	VE3-4213	548
35-042136	VE3-4213	549
35-042136	VE3-4213	550
35-042136	VE3-4213	574
35-042136	VE3-4213	778
35-042136	VE3-4213	786
35-042136	VE3-4213	787
35-042136	VE3-4213	791
35-042372	VE3-4237	123
35-042372	VE3-4237	126
35-042372	VE3-4237	128
35-042389	VE3-4238	123
35-042389	VE3-4238	126
35-042389	VE3-4238	128
35-042747	VE3-4274	639
35-042747	VE3-4274	640
35-043256	VE3-4325	640
35-043713	VE3-4371	666
35-043713	VE3-4371	667
35-043881	VE3-4388	666
35-043881	VE3-4388	667
35-043898	VE3-4389	311
35-043911	VE3-4391	675
35-043911	VE3-4391	676
35-043911	VE3-4391	677
35-043911	VE3-4391	681
35-043911	VE3-4391	682
35-043911	VE3-4391	829
35-043911	VE3-4391	833
35-043911	VE3-4391	835
35-043911	VE3-4391	837
35-043911	VE3-4391	838
35-043911	VE3-4391	844
35-043911	VE3-4391	866
35-043911	VE3-4391	900
35-043911	VE3-4391	901
35-043911	VE3-4391	915
35-043928	VE3-4392	676
35-043928	VE3-4392	677
35-043928	VE3-4392	678
35-043928	VE3-4392	681
35-043928	VE3-4392	682
35-043928	VE3-4392	829
35-043928	VE3-4392	835
35-043928	VE3-4392	838
35-043928	VE3-4392	844
35-043928	VE3-4392	915
35-043935	VE3-4393	176
35-043942	VE3-4394	176
35-043959	VE3-4395	675
35-043959	VE3-4395	681
35-043959	VE3-4395	693
35-043959	VE3-4395	835
35-043959	VE3-4395	837
35-043959	VE3-4395	915
35-043966	VE3-4396	675
35-043966	VE3-4396	681
35-043966	VE3-4396	693
35-043966	VE3-4396	835
35-043966	VE3-4396	838
35-043966	VE3-4396	915
35-044000	VE3-4400	122
35-044000	VE3-4400	125
35-044000	VE3-4400	126
35-044000	VE3-4400	128
35-044000	VE3-4400	130
35-044017	VE3-4401	122
35-044017	VE3-4401	125
35-044017	VE3-4401	126
35-044017	VE3-4401	128
35-044017	VE3-4401	130
35-044024	VE3-4402	14
35-044024	VE3-4402	123
35-044024	VE3-4402	125
35-044024	VE3-4402	126
35-044024	VE3-4402	128
35-044024	VE3-4402	130
35-044024	VE3-4402	175
35-044024	VE3-4402	176
35-044031	VE3-4403	14
35-044031	VE3-4403	123
35-044031	VE3-4403	125
35-044031	VE3-4403	126
35-044031	VE3-4403	128
35-044031	VE3-4403	130
35-044031	VE3-4403	175
35-044031	VE3-4403	176
35-044048	VE3-4404	176
35-044055	VE3-4405	176
35-044062	VE3-4406	829
35-044062	VE3-4406	834
35-044062	VE3-4406	836
35-044062	VE3-4406	867
35-044062	VE3-4406	916

Новый	Старый	Страница
35-044079	VE3-4407	18
35-044079	VE3-4407	685
35-044079	VE3-4407	694
35-044079	VE3-4407	702
35-044079	VE3-4407	703
35-044079	VE3-4407	822
35-044079	VE3-4407	824
35-044079	VE3-4407	840
35-044079	VE3-4407	842
35-044079	VE3-4407	873
35-044079	VE3-4407	874
35-044079	VE3-4407	928
35-044079	VE3-4407	935
35-044086	VE3-4408	18
35-044086	VE3-4408	686
35-044086	VE3-4408	694
35-044086	VE3-4408	702
35-044086	VE3-4408	703
35-044086	VE3-4408	822
35-044086	VE3-4408	825
35-044086	VE3-4408	840
35-044086	VE3-4408	842
35-044086	VE3-4408	873
35-044086	VE3-4408	874
35-044086	VE3-4408	928
35-044086	VE3-4408	933
35-044086	VE3-4408	935
35-044253	VE3-4425	568
35-044253	VE3-4425	570
35-044253	VE3-4425	788
35-044253	VE3-4425	789
35-044260	VE3-4426	568
35-044260	VE3-4426	570
35-044260	VE3-4426	788
35-044260	VE3-4426	789
35-044338	VE3-4433	191
35-044338	VE3-4433	342
35-044338	VE3-4433	343
35-044338	VE3-4433	346
35-044338	VE3-4433	531
35-044338	VE3-4433	532
35-044338	VE3-4433	533
35-044338	VE3-4433	534
35-044338	VE3-4433	535
35-044338	VE3-4433	763
35-044338	VE3-4433	764
35-044338	VE3-4433	765
35-044338	VE3-4433	766
35-044338	VE3-4433	767
35-044345	VE3-4434	191
35-044345	VE3-4434	342
35-044345	VE3-4434	343
35-044345	VE3-4434	346
35-044345	VE3-4434	531
35-044345	VE3-4434	532
35-044345	VE3-4434	533
35-044345	VE3-4434	534
35-044345	VE3-4434	535
35-044345	VE3-4434	763
35-044345	VE3-4434	764
35-044345	VE3-4434	765
35-044345	VE3-4434	766
35-044345	VE3-4434	767
35-044468	VE3-04446	314
35-045939	VE3-4593	335
35-045984	VE3-4598	213
35-045984	VE3-4598	349
35-045984	VE3-4598	588
35-045984	VE3-4598	802
35-045991	VE3-4599	213
35-045991	VE3-4599	349
35-045991	VE3-4599	588
35-045991	VE3-4599	802
35-046196	VE3-4619	674
35-046196	VE3-4619	872
35-046202	VE3-4620	674
35-046202	VE3-4620	872
35-046370	VE3-4637	18
35-046370	VE3-4637	85
35-046370	VE3-4637	86
35-046370	VE3-4637	686
35-046370	VE3-4637	694
35-046370	VE3-4637	702
35-046370	VE3-4637	703
35-046370	VE3-4637	822
35-046370	VE3-4637	824
35-046370	VE3-4637	840
35-046370	VE3-4637	842
35-046387	VE3-4638	18
35-046387	VE3-4638	85
35-046387	VE3-4638	86
35-046387	VE3-4638	686
35-046387	VE3-4638	694
35-046387	VE3-4638	702
35-046387	VE3-4638	703
35-046387	VE3-4638	704
35-046387	VE3-4638	822
35-046387	VE3-4638	825
35-046387	VE3-4638	840
35-046387	VE3-4638	842

Новый	Старый	Страница
35-046462	VE3-4646	232
35-046462	VE3-4646	233
35-046462	VE3-4646	595
35-046462	VE3-4646	596
35-046462	VE3-4646	597
35-046479	VE3-4647	232
35-046479	VE3-4647	233
35-046479	VE3-4647	595
35-046479	VE3-4647	596
35-046479	VE3-4647	597
35-046509	VE3-4650	262
35-046509	VE3-4650	936
35-046547	VE3-4654	262
35-046547	VE3-4654	936
35-046929	VE3-4692	626
35-046929	VE3-4692	627
35-046936	VE3-4693	626
35-046936	VE3-4693	627
35-047209	VE3-4720	5
35-047209	VE3-4720	7
35-047209	VE3-4720	11
35-047216	VE3-4721	5
35-047216	VE3-4721	7
35-047216	VE3-4721	11
35-050162	VE3-5016	232
35-050162	VE3-5016	233
35-050162	VE3-5016	595
35-050162	VE3-5016	596
35-050162	VE3-5016	597
35-050179	VE3-5017	232
35-050179	VE3-5017	233
35-050179	VE3-5017	595
35-050179	VE3-5017	596
35-050179	VE3-5017	597
35-051145	VE3-5114	640
35-051145	VE3-5114	641
35-051152	VE3-5115	640
35-051169	VE3-5116	640
35-051169	VE3-5116	641
35-051176	VE3-5117	641
35-051398	VE3-5139	294
35-051398	VE3-5139	295
35-051404	VE3-5140	294
35-051404	VE3-5140	295
35-051411	VE3-5141	294
35-051411	VE3-5141	295
35-051428	VE3-5142	294
35-051428	VE3-5142	295
35-051480	VE3-5148	306
35-051480	VE3-5148	307
35-051480	VE3-5148	327
35-051497	VE3-5149	373
35-051497	VE3-5149	374
35-051503	VE3-5150	373
35-051503	VE3-5150	374
35-051688	VE3-5168	666
35-051688	VE3-5168	667
35-051695	VE3-5169	666
35-051695	VE3-5169	667
35-052173	VE3-5217	18
35-052173	VE3-5217	678
35-052173	VE3-5217	682
35-052173	VE3-5217	697
35-052173	VE3-5217	698
35-052173	VE3-5217	699
35-052173	VE3-5217	700
35-052173	VE3-5217	902
35-052173	VE3-5217	903
35-052173	VE3-5217	905
35-052180	VE3-5218	18
35-052180	VE3-5218	678
35-052180	VE3-5218	682
35-052180	VE3-5218	697
35-052180	VE3-5218	698
35-052180	VE3-5218	699
35-052180	VE3-5218	700
35-052180	VE3-5218	902
35-052180	VE3-5218	903
35-052180	VE3-5218	905
35-052210	VE3-5221	806
35-052210	VE3-5221	810
35-052210	VE3-5221	811
35-052227	VE3-5222	806
35-052227	VE3-5222	810
35-052227	VE3-5222	811
35-052746	VE3-5274	224
35-052746	VE3-5274	225
35-052746	VE3-5274	604
35-052746	VE3-5274	605
35-052746	VE3-5274	606
35-052753	VE3-5275	224
35-052753	VE3-5275	225
35-052753	VE3-5275	604
35-052753	VE3-5275	605
35-052753	VE3-5275	606
35-052777	VE3-5277	625
35-052777	VE3-5277	626
35-052784	VE3-5278	625
35-052784	VE3-5278	626
35-053446	VE3-5344	421

Новый	Старый	Страница
35-053446	VE3-5344	423
35-053446	VE3-5344	424
35-053446	VE3-5344	426
35-053446	VE3-5344	434
35-053446	VE3-5344	435
35-053453	VE3-5345	421
35-053453	VE3-5345	423
35-053453	VE3-5345	424
35-053453	VE3-5345	426
35-053453	VE3-5345	434
35-053453	VE3-5345	435
35-053460	VE3-5346	742
35-053460	VE3-5346	743
35-053460	VE3-5346	744
35-053477	VE3-5347	742
35-053477	VE3-5347	743
35-053477	VE3-5347	744
35-053484	VE3-5348	742
35-053484	VE3-5348	743
35-053484	VE3-5348	744
35-053491	VE3-5349	742
35-053491	VE3-5349	743
35-053491	VE3-5349	744
35-100324	VE3-A032	4
35-100331	VE3-A033	4
35-102502	VE3-A250	189
35-102502	VE3-A250	665
35-102502	VE3-A250	666
35-102519	VE3-A251	189
35-102519	VE3-A251	665
35-102519	VE3-A251	666
35-102533	VE3-A253	189
35-102533	VE3-A253	665
35-102533	VE3-A253	666
35-102540	VE3-A254	189
35-102540	VE3-A254	665
35-102540	VE3-A254	666
35-103233	VE3-A323	484
35-103233	VE3-A323	486
35-103240	VE3-A324	484
35-103240	VE3-A324	486
35-103509	VE3-A350	302
35-103509	VE3-A350	670
35-103509	VE3-A350	910
35-103516	VE3-A351	302
35-103516	VE3-A351	670
35-103516	VE3-A351	910
35-103547	VE3-A354	291
35-103547	VE3-A354	396
35-103554	VE3-A355	291
35-103554	VE3-A355	396
35-103578	VE3-A357	291
35-103578	VE3-A357	396
35-103585	VE3-A358	291
35-103585	VE3-A358	396
35-104384	VE3-A438	301
35-104391	VE3-A439	301
35-105855	VE3-A585	123
35-105855	VE3-A585	126
35-105855	VE3-A585	128
35-105862	VE3-A586	123
35-105862	VE3-A586	126
35-105862	VE3-A586	128
35-107354	VE3-A735	365
35-107354	VE3-A735	368
35-107361	VE3-A736	365
35-107361	VE3-A736	368
35-107378	VE3-A737	365
35-107378	VE3-A737	368
35-107385	VE3-A738	365
35-107385	VE3-A738	368
35-107392	VE3-A739	365
35-107392	VE3-A739	368
35-107408	VE3-A740	365
35-107408	VE3-A740	368
35-107422	VE3-A742	174
35-107439	VE3-A743	174
35-107460	VE3-A746	360
35-107477	VE3-A747	360
35-108177	VE3-A817	21
35-108177	VE3-A817	26
35-108177	VE3-A817	29
35-108177	VE3-A817	83
35-108177	VE3-A817	671
35-108177	VE3-A817	673
35-108177	VE3-A817	687
35-108177	VE3-A817	695
35-108177	VE3-A817	705
35-108177	VE3-A817	707
35-108177	VE3-A817	717
35-108177	VE3-A817	820
35-108177	VE3-A817	821
35-108177	VE3-A817	827
35-108177	VE3-A817	828
35-108177	VE3-A817	830
35-108177	VE3-A817	845
35-108177	VE3-A817	849
35-108177	VE3-A817	858
35-108177	VE3-A817	862
35-108177	VE3-A817	868

Новый заказной номер – Старый заказной номер

Новый	Старый	Страница
35-108177	VE3-A817	870
35-108177	VE3-A817	909
35-108177	VE3-A817	911
35-108177	VE3-A817	912
35-108177	VE3-A817	927
35-108177	VE3-A817	930
35-108177	VE3-A817	935
35-108191	VE3-A819	21
35-108191	VE3-A819	26
35-108191	VE3-A819	29
35-108191	VE3-A819	671
35-108191	VE3-A819	673
35-108191	VE3-A819	688
35-108191	VE3-A819	695
35-108191	VE3-A819	705
35-108191	VE3-A819	707
35-108191	VE3-A819	717
35-108191	VE3-A819	821
35-108191	VE3-A819	827
35-108191	VE3-A819	828
35-108191	VE3-A819	830
35-108191	VE3-A819	845
35-108191	VE3-A819	849
35-108191	VE3-A819	858
35-108191	VE3-A819	862
35-108191	VE3-A819	868
35-108191	VE3-A819	870
35-108191	VE3-A819	909
35-108191	VE3-A819	913
35-108191	VE3-A819	928
35-108191	VE3-A819	930
35-108191	VE3-A819	936
35-109631	VE3-A963	164
35-109631	VE3-A963	165
35-109631	VE3-A963	183
35-109655	VE3-A965	164
35-109655	VE3-A965	165
35-109655	VE3-A965	167
35-109655	VE3-A965	168
35-109655	VE3-A965	183
35-110552	VE3-B055	637
35-110552	VE3-B055	911
35-110569	VE3-B056	637
35-110569	VE3-B056	911
35-110583	VE3-B058	637
35-110583	VE3-B058	912
35-110590	VE3-B059	637
35-110590	VE3-B059	912
35-110651	VE3-B065	254
35-110651	VE3-B065	573
35-110651	VE3-B065	582
35-110651	VE3-B065	584
35-110651	VE3-B065	587
35-110651	VE3-B065	790
35-110651	VE3-B065	796
35-110651	VE3-B065	798
35-110651	VE3-B065	800
35-110668	VE3-B066	254
35-110668	VE3-B066	573
35-110668	VE3-B066	582
35-110668	VE3-B066	584
35-110668	VE3-B066	587
35-110668	VE3-B066	790
35-110668	VE3-B066	796
35-110668	VE3-B066	798
35-110668	VE3-B066	800
35-110675	VE3-B067	254
35-110675	VE3-B067	573
35-110675	VE3-B067	582
35-110675	VE3-B067	584
35-110675	VE3-B067	587
35-110675	VE3-B067	790
35-110675	VE3-B067	796
35-110675	VE3-B067	798
35-110675	VE3-B067	800
35-110682	VE3-B068	254
35-110682	VE3-B068	573
35-110682	VE3-B068	582
35-110682	VE3-B068	584
35-110682	VE3-B068	587
35-110682	VE3-B068	790
35-110682	VE3-B068	796
35-110682	VE3-B068	798
35-110682	VE3-B068	800
35-110736	VE3-B073	296
35-110736	VE3-B073	297
35-110736	VE3-B073	298
35-110736	VE3-B073	299
35-110736	VE3-B073	327
35-110736	VE3-B073	400
35-110736	VE3-B073	401
35-110736	VE3-B073	402
35-110736	VE3-B073	403
35-110736	VE3-B073	411
35-110736	VE3-B073	412
35-110736	VE3-B073	803
35-110736	VE3-B073	805
35-110736	VE3-B073	808
35-110736	VE3-B073	820
35-110743	VE3-B074	296
35-110743	VE3-B074	297
35-110743	VE3-B074	298
35-110743	VE3-B074	299
35-110743	VE3-B074	327
35-110743	VE3-B074	400
35-110743	VE3-B074	401
35-110743	VE3-B074	402
35-110743	VE3-B074	403
35-110743	VE3-B074	411
35-110743	VE3-B074	412
35-110743	VE3-B074	803
35-110743	VE3-B074	805
35-110743	VE3-B074	808
35-110743	VE3-B074	820
35-110767	VE3-B076	296
35-110767	VE3-B076	298
35-110767	VE3-B076	299
35-110767	VE3-B076	327
35-110767	VE3-B076	401
35-110767	VE3-B076	402
35-110767	VE3-B076	403
35-110767	VE3-B076	411
35-110767	VE3-B076	412
35-110767	VE3-B076	803
35-110767	VE3-B076	805
35-110767	VE3-B076	808
35-110767	VE3-B076	820
35-110774	VE3-B077	296
35-110774	VE3-B077	298
35-110774	VE3-B077	299
35-110774	VE3-B077	327
35-110774	VE3-B077	401
35-110774	VE3-B077	402
35-110774	VE3-B077	403
35-110774	VE3-B077	411
35-110774	VE3-B077	412
35-110774	VE3-B077	803
35-110774	VE3-B077	805
35-110774	VE3-B077	808
35-110774	VE3-B077	820
35-110873	VE3-B087	365
35-110873	VE3-B087	368
35-110880	VE3-B088	365
35-110880	VE3-B088	368
35-112716	VE3-B271	168
35-113430	VE3-B343	462
35-113454	VE3-B345	462
35-113751	VE3-B375	21
35-113751	VE3-B375	26
35-113751	VE3-B375	671
35-113751	VE3-B375	687
35-113751	VE3-B375	695
35-113751	VE3-B375	705
35-113751	VE3-B375	707
35-113751	VE3-B375	717
35-113751	VE3-B375	827
35-113751	VE3-B375	828
35-113751	VE3-B375	845
35-113751	VE3-B375	849
35-113751	VE3-B375	862
35-113751	VE3-B375	868
35-113751	VE3-B375	870
35-113751	VE3-B375	927
35-113751	VE3-B375	930
35-113768	VE3-B376	21
35-113768	VE3-B376	26
35-113768	VE3-B376	671
35-113768	VE3-B376	688
35-113768	VE3-B376	695
35-113768	VE3-B376	705
35-113768	VE3-B376	707
35-113768	VE3-B376	717
35-113768	VE3-B376	827
35-113768	VE3-B376	828
35-113768	VE3-B376	845
35-113768	VE3-B376	849
35-113768	VE3-B376	862
35-113768	VE3-B376	868
35-113768	VE3-B376	870
35-113768	VE3-B376	928
35-113768	VE3-B376	930
35-114062	VE3-B406	160
35-114062	VE3-B406	162
35-114079	VE3-B407	160
35-114079	VE3-B407	163
35-114086	VE3-B408	160
35-114086	VE3-B408	162
35-114093	VE3-B409	160
35-114093	VE3-B409	162
35-114222	VE3-B422	358
35-114239	VE3-B423	358
35-114253	VE3-B425	358
35-114260	VE3-B426	358
35-114567	VE3-B456	174
35-114574	VE3-B457	174
35-114635	VE3-B463	213
35-114635	VE3-B463	344
35-114635	VE3-B463	536
35-114635	VE3-B463	537
35-114635	VE3-B463	538
35-114635	VE3-B463	540
35-114635	VE3-B463	541
35-114635	VE3-B463	588
35-114635	VE3-B463	589
35-114635	VE3-B463	768
35-114635	VE3-B463	769
35-114635	VE3-B463	770
35-114635	VE3-B463	771
35-114635	VE3-B463	802
35-114642	VE3-B464	213
35-114642	VE3-B464	344
35-114642	VE3-B464	536
35-114642	VE3-B464	537
35-114642	VE3-B464	538
35-114642	VE3-B464	540
35-114642	VE3-B464	541
35-114642	VE3-B464	588
35-114642	VE3-B464	589
35-114642	VE3-B464	768
35-114642	VE3-B464	769
35-114642	VE3-B464	770
35-114642	VE3-B464	771
35-114642	VE3-B464	802
35-114666	VE3-B466	343
35-114666	VE3-B466	344
35-114666	VE3-B466	345
35-114666	VE3-B466	536
35-114666	VE3-B466	537
35-114666	VE3-B466	538
35-114666	VE3-B466	540
35-114666	VE3-B466	541
35-114666	VE3-B466	542
35-114666	VE3-B466	768
35-114666	VE3-B466	769
35-114666	VE3-B466	770
35-114666	VE3-B466	771
35-114673	VE3-B467	343
35-114673	VE3-B467	344
35-114673	VE3-B467	345
35-114673	VE3-B467	536
35-114673	VE3-B467	537
35-114673	VE3-B467	538
35-114673	VE3-B467	540
35-114673	VE3-B467	541
35-114673	VE3-B467	542
35-114673	VE3-B467	768
35-114673	VE3-B467	769
35-114673	VE3-B467	770
35-114673	VE3-B467	771
35-115045	VE3-B504	131
35-115045	VE3-B504	134
35-115045	VE3-B504	136
35-115045	VE3-B504	137
35-115045	VE3-B504	181
35-115052	VE3-B505	131
35-115052	VE3-B505	134
35-115052	VE3-B505	136
35-115052	VE3-B505	137
35-115052	VE3-B505	181
35-115069	VE3-B506	131
35-115069	VE3-B506	133
35-115069	VE3-B506	134
35-115069	VE3-B506	136
35-115069	VE3-B506	138
35-115069	VE3-B506	181
35-115076	VE3-B507	131
35-115076	VE3-B507	133
35-115076	VE3-B507	134
35-115076	VE3-B507	136
35-115076	VE3-B507	138
35-115076	VE3-B507	181
35-115106	VE3-B510	14
35-115106	VE3-B510	131
35-115106	VE3-B510	133
35-115106	VE3-B510	134
35-115106	VE3-B510	136
35-115106	VE3-B510	138
35-115113	VE3-B511	14
35-115113	VE3-B511	131
35-115113	VE3-B511	133
35-115113	VE3-B511	134
35-115113	VE3-B511	136
35-115113	VE3-B511	138
35-115298	VE3-B529	357
35-115298	VE3-B529	358
35-115298	VE3-B529	359
35-115304	VE3-B530	357
35-115304	VE3-B530	358
35-115304	VE3-B530	359
35-115311	VE3-B531	358
35-115311	VE3-B531	359
35-115328	VE3-B532	358
35-115328	VE3-B532	359
35-115908	VE3-B590	109
35-115908	VE3-B590	110
35-115908	VE3-B590	112
35-115908	VE3-B590	113
35-115915	VE3-B591	109
35-115915	VE3-B591	110
35-115915	VE3-B591	112
35-115915	VE3-B591	113
35-115939	VE3-B593	109
35-115939	VE3-B593	110
35-115939	VE3-B593	112
35-115939	VE3-B593	113
35-115946	VE3-B594	109
35-115946	VE3-B594	110
35-115946	VE3-B594	112
35-115946	VE3-B594	113
35-116288	VE3-B628	77
35-116288	VE3-B628	79
35-116288	VE3-B628	106
35-116301	VE3-B630	77
35-116301	VE3-B630	79
35-116301	VE3-B630	106
35-116486	*VE3-B648*	*626*
35-116486	*VE3-B648*	*627*
35-116493	*VE3-B649*	*626*
35-116493	*VE3-B649*	*627*
35-118213	VE3-B821	629
35-118213	VE3-B821	631
35-118237	VE3-B823	629
35-118237	VE3-B823	631
35-118251	VA3-B825	629
35-118251	VA3-B825	631
35-118275	VA3-B827	629
35-118275	VA3-B827	631
35-118305	VE3-B830	725
35-118312	VE3-B831	725
35-118336	VE3-B833	725
35-118343	VE3-B834	725
35-118435	VE3-B843	497
35-118459	VE3-B845	497
35-120377	VE3-C037	140
35-120377	VE3-C037	143
35-120377	VE3-C037	145
35-120377	VE3-C037	147
35-120377	VE3-C037	181
35-120384	VE3-C038	140
35-120384	VE3-C038	143
35-120384	VE3-C038	145
35-120384	VE3-C038	147
35-120384	VE3-C038	181
35-120407	VE3-C040	15
35-120407	VE3-C040	16
35-120407	VE3-C040	140
35-120407	VE3-C040	143
35-120407	VE3-C040	145
35-120407	VE3-C040	147
35-120407	VE3-C040	181
35-120414	VE3-C041	15
35-120414	VE3-C041	16
35-120414	VE3-C041	140
35-120414	VE3-C041	143
35-120414	VE3-C041	145
35-120414	VE3-C041	147
35-120414	VE3-C041	181
35-122074	VE3-C207	715
35-122074	VE3-C207	716
35-122074	VE3-C207	890
35-122074	VE3-C207	891
35-122074	VE3-C207	892
35-122074	VE3-C207	893
35-122074	VE3-C207	894
35-122074	VE3-C207	895
35-122074	VE3-C207	896
35-122074	VE3-C207	933
35-122074	VE3-C207	934
35-122081	VE3-C208	715
35-122081	VE3-C208	716
35-122081	VE3-C208	890
35-122081	VE3-C208	891
35-122081	VE3-C208	892
35-122081	VE3-C208	893
35-122081	VE3-C208	894
35-122081	VE3-C208	895
35-122081	VE3-C208	896
35-122081	VE3-C208	934
35-122111	VA3-C211	636
35-122111	VA3-C211	637
35-122128	VA3-C212	636
35-122128	VA3-C212	637
35-122135	VA3-C213	636
35-122135	VA3-C213	637
35-122142	VA3-C214	636
35-122142	VA3-C214	637
35-122180	VE3-C218	636
35-122180	VE3-C218	637
35-122197	VE3-C219	636
35-122197	VE3-C219	637
35-122203	VE3-C220	636
35-122203	VE3-C220	637
35-122210	VE3-C221	636
35-122210	VE3-C221	637
35-124092	VE3-C409	176
35-124092	VE3-C409	177
35-124108	VE3-C410	176
35-124108	VE3-C410	177
35-124115	VE3-C411	176
35-124115	VE3-C411	177
35-124122	VE3-C412	176
35-124122	VE3-C412	177
35-125228	*VE3-C522*	*196*
35-125228	*VE3-C522*	*621*
35-128625	*VE3-C862*	*511*
35-128625	*VE3-C862*	*642*
35-128649	*VE3-C864*	*511*
35-128649	*VE3-C864*	*642*
35-128717	VE3-C871	335
35-128717	VE3-C871	336
35-132462	*VE3-D246*	*184*
35-132462	*VE3-D246*	*185*
35-132462	*VE3-D246*	*187*
35-132462	*VE3-D246*	*204*
35-132462	*VE3-D246*	*622*
35-135845	VA3-D584	629
35-135845	VA3-D584	631
35-135845	VA3-D584	632
35-135852	VA3-D585	629
35-135852	VA3-D585	631
35-135852	VA3-D585	632
35-135869	VA3-D586	629
35-135869	VA3-D586	631
35-135869	VA3-D586	632
35-135876	VA3-D587	629
35-135876	VA3-D587	631
35-135876	VA3-D587	632
35-135913	VE3-D591	629
35-135913	VE3-D591	631
35-135913	VE3-D591	632
35-135920	VE3-D592	629
35-135920	VE3-D592	631
35-135920	VE3-D592	632
35-135937	VE3-D593	629
35-135937	VE3-D593	631
35-135937	VE3-D593	632
35-135944	VE3-D594	629
35-135944	VE3-D594	631
35-135944	VE3-D594	632
35-136811	VE3-D681	87
35-136811	VE3-D681	88
35-136835	VE3-D683	87
35-136835	VE3-D683	88
35-138266	VE3-D826	598
35-138266	VE3-D826	599
35-138273	VE3-D827	598
35-138273	VE3-D827	599
35-138297	VE3-D829	598
35-138297	VE3-D829	599
35-138297	VE3-D829	600
35-138303	VE3-D830	598
35-138303	VE3-D830	599
35-138303	VE3-D830	600
35-138310	VE3-D831	598
35-138310	VE3-D831	599
35-138327	VE3-D832	598
35-138327	VE3-D832	599
35-138341	VE3-D834	599
35-138341	VE3-D834	600
35-138358	VE3-D835	599
35-138358	VE3-D835	600
35-139362	VE3-D936	484
35-139362	VE3-D936	486
35-139362	VE3-D936	488
35-139362	VE3-D936	489
35-139362	VE3-D936	491
35-139379	VE3-D937	484
35-139379	VE3-D937	486
35-139379	VE3-D937	488
35-139379	VE3-D937	489
35-139379	VE3-D937	491
35-140207	VE3-E020	263
35-140207	VE3-E020	264
35-140207	VE3-E020	265
35-140207	VE3-E020	553
35-140207	VE3-E020	554
35-140207	VE3-E020	781
35-140207	VE3-E020	782
35-140214	VE3-E021	263
35-140214	VE3-E021	264
35-140214	VE3-E021	265
35-140214	VE3-E021	553
35-140214	VE3-E021	554
35-140214	VE3-E021	781
35-140214	VE3-E021	782
35-140238	VE3-E023	12
35-140238	VE3-E023	263
35-140238	VE3-E023	264
35-140238	VE3-E023	265
35-140238	VE3-E023	553
35-140238	VE3-E023	554
35-140238	VE3-E023	781
35-140238	VE3-E023	782
35-140245	VE3-E024	12
35-140245	VE3-E024	263
35-140245	VE3-E024	264
35-140245	VE3-E024	265
35-140245	VE3-E024	553
35-140245	VE3-E024	554
35-140245	VE3-E024	781

Новый заказной номер – Старый заказной номер

Новый	Старый	Страница
35-140245	VE3-E024	782
35-140610	VE3-E061	306
35-140610	VE3-E061	307
35-140610	VE3-E061	327
35-140627	VE3-E062	306
35-140627	VE3-E062	307
35-140627	VE3-E062	327
35-140634	VE3-E063	306
35-140634	VE3-E063	307
35-140634	VE3-E063	327
35-140795	VE3-E079	221
35-140795	VE3-E079	222
35-140795	VE3-E079	614
35-140801	VE3-E080	221
35-140801	VE3-E080	222
35-140801	VE3-E080	614
35-141068	VE3-E106	205
35-141068	VE3-E106	347
35-141068	VE3-E106	551
35-141068	VE3-E106	565
35-141068	VE3-E106	575
35-141068	VE3-E106	780
35-141068	VE3-E106	781
35-141068	VE3-E106	785
35-141068	VE3-E106	792
35-141075	VE3-E107	205
35-141075	VE3-E107	347
35-141075	VE3-E107	551
35-141075	VE3-E107	565
35-141075	VE3-E107	575
35-141075	VE3-E107	780
35-141075	VE3-E107	781
35-141075	VE3-E107	785
35-141075	VE3-E107	792
35-141099	VE3-E109	205
35-141099	VE3-E109	347
35-141099	VE3-E109	551
35-141099	VE3-E109	566
35-141099	VE3-E109	575
35-141099	VE3-E109	780
35-141099	VE3-E109	781
35-141099	VE3-E109	785
35-141099	VE3-E109	792
35-141105	VE3-E110	205
35-141105	VE3-E110	347
35-141105	VE3-E110	551
35-141105	VE3-E110	566
35-141105	VE3-E110	575
35-141105	VE3-E110	780
35-141105	VE3-E110	781
35-141105	VE3-E110	785
35-141105	VE3-E110	792
35-141662	VE3-E166	176
35-141662	VE3-E166	177
35-141679	VE3-E167	176
35-141679	VE3-E167	177
35-141761	VE3-E176	164
35-141761	VE3-E176	165
35-141778	VE3-E177	164
35-141778	VE3-E177	165
35-141792	VE3-E179	164
35-141792	VE3-E179	166
35-141808	VE3-E180	164
35-141808	VE3-E180	166
35-141822	VE3-E182	428
35-141822	VE3-E182	430
35-141822	VE3-E182	431
35-141822	VE3-E182	481
35-141846	VE3-E184	428
35-141846	VE3-E184	430
35-141846	VE3-E184	431
35-141846	VE3-E184	455
35-141846	VE3-E184	481
35-142102	VE3-E210	134
35-142102	VE3-E210	136
35-142119	VE3-E211	134
35-142119	VE3-E211	136
35-142287	VE3-E228	485
35-142287	VE3-E228	486
35-142287	VE3-E228	488
35-142287	VE3-E228	490
35-142287	VE3-E228	491
35-142294	VE3-E229	485
35-142294	VE3-E229	486
35-142294	VE3-E229	488
35-142294	VE3-E229	490
35-142294	VE3-E229	491
35-142454	VE3-E245	140
35-142454	VE3-E245	143
35-142454	VE3-E245	145
35-142461	VE3-E246	140
35-142461	VE3-E246	143
35-142461	VE3-E246	145
35-142478	VE3-E247	140
35-142478	VE3-E247	143
35-142478	VE3-E247	145
35-142485	VE3-E248	140
35-142485	VE3-E248	143
35-142485	VE3-E248	145
35-143291	VE3-E329	112

Новый	Старый	Страница
35-143291	VE3-E329	140
35-143291	VE3-E329	145
35-143291	VE3-E329	147
35-143307	VE3-E330	112
35-143307	VE3-E330	140
35-143307	VE3-E330	145
35-143307	VE3-E330	147
35-143321	VE3-E332	112
35-143321	VE3-E332	140
35-143321	VE3-E332	145
35-143321	VE3-E332	147
35-143338	VE3-E333	112
35-143338	VE3-E333	140
35-143338	VE3-E333	145
35-143338	VE3-E333	147
35-143598	VE3-E359	302
35-143598	VE3-E359	308
35-143598	VE3-E359	309
35-143598	VE3-E359	315
35-143598	VE3-E359	327
35-143598	VE3-E359	328
35-143598	VE3-E359	807
35-143604	VE3-E360	302
35-143604	VE3-E360	308
35-143604	VE3-E360	309
35-143604	VE3-E360	315
35-143604	VE3-E360	327
35-143604	VE3-E360	328
35-143604	VE3-E360	807
35-143611	VE3-E361	302
35-143611	VE3-E361	308
35-143611	VE3-E361	309
35-143611	VE3-E361	315
35-143611	VE3-E361	328
35-143611	VE3-E361	807
35-143628	VE3-E362	302
35-143628	VE3-E362	308
35-143628	VE3-E362	309
35-143628	VE3-E362	315
35-143628	VE3-E362	328
35-143628	VE3-E362	807
35-144960	VE3-E496	810
35-144960	VE3-E496	811
35-144960	VE3-E496	820
35-144977	VE3-E497	810
35-144977	VE3-E497	811
35-144977	VE3-E497	820
35-144984	VE3-E498	810
35-144984	VE3-E498	811
35-144984	VE3-E498	820
35-144991	VE3-E499	810
35-144991	VE3-E499	811
35-144991	VE3-E499	820
35-146995	VE3-E699	812
35-156512	VE3-F651	304
35-156529	VE3-F652	304
35-158707	VE3-F870	717
35-158707	VE3-F870	853
35-158707	VE3-F870	856
35-158707	VE3-F870	934
35-158714	VE3-F871	717
35-158714	VE3-F871	853
35-158714	VE3-F871	856
35-158738	VE3-F873	853
35-158738	VE3-F873	856
35-158738	VE3-F873	934
35-158745	VE3-F874	853
35-158745	VE3-F874	856
35-158790	VE3-F879	12
35-158790	VE3-F879	553
35-158806	VE3-F880	12
35-158806	VE3-F880	553
35-164418	VE3-G441	467
35-164418	VE3-G441	483
35-164432	VE3-G443	213
35-164432	VE3-G443	579
35-164432	VE3-G443	580
35-164432	VE3-G443	581
35-164432	VE3-G443	793
35-164432	VE3-G443	794
35-164432	VE3-G443	795
35-164449	VE3-G444	213
35-164449	VE3-G444	579
35-164449	VE3-G444	580
35-164449	VE3-G444	581
35-164449	VE3-G444	793
35-164449	VE3-G444	794
35-164449	VE3-G444	795
35-164456	VE3-G445	213
35-164456	VE3-G445	579
35-164456	VE3-G445	580
35-164456	VE3-G445	581
35-164456	VE3-G445	793
35-164456	VE3-G445	794
35-164456	VE3-G445	795
35-164463	VE3-G446	213
35-164463	VE3-G446	579
35-164463	VE3-G446	580
35-164463	VE3-G446	581
35-164463	VE3-G446	793

Новый	Старый	Страница
35-164463	VE3-G446	794
35-164463	VE3-G446	795
35-165453	VE3-G545	607
35-165675	VE3-G567	607
35-166856	VE3-G685	651
35-166856	VE3-G685	652
35-166863	VE3-G686	453
35-166863	VE3-G686	454
35-166863	VE3-G686	482
35-166887	VE3-G688	453
35-166887	VE3-G688	454
35-166887	VE3-G688	482
35-167990	VE3-G799	188
35-167990	VE3-G799	205
35-167990	VE3-G799	213
35-167990	VE3-G799	555
35-167990	VE3-G799	556
35-167990	VE3-G799	557
35-167990	VE3-G799	783
35-167990	VE3-G799	784
35-168003	VE3-G800	188
35-168003	VE3-G800	205
35-168003	VE3-G800	213
35-168003	VE3-G800	555
35-168003	VE3-G800	556
35-168003	VE3-G800	557
35-168003	VE3-G800	783
35-168003	VE3-G800	784
35-168027	VE3-G802	188
35-168027	VE3-G802	205
35-168027	VE3-G802	214
35-168027	VE3-G802	555
35-168027	VE3-G802	556
35-168027	VE3-G802	557
35-168027	VE3-G802	783
35-168027	VE3-G802	784
35-168034	VE3-G803	188
35-168034	VE3-G803	205
35-168034	VE3-G803	214
35-168034	VE3-G803	555
35-168034	VE3-G803	556
35-168034	VE3-G803	557
35-168034	VE3-G803	783
35-168034	VE3-G803	784
35-168560	VE3-G856	16
35-168560	VE3-G856	17
35-168560	VE3-G856	683
35-168560	VE3-G856	684
35-168560	VE3-G856	696
35-168560	VE3-G856	712
35-168560	VE3-G856	904
35-168560	VE3-G856	935
35-168577	VE3-G857	16
35-168577	VE3-G857	17
35-168577	VE3-G857	683
35-168577	VE3-G857	684
35-168577	VE3-G857	696
35-168577	VE3-G857	712
35-168577	VE3-G857	904
35-168577	VE3-G857	935
35-170631	VE3-H063	178
35-170648	VE3-H064	178
35-170662	VE3-H066	178
35-170679	VE3-H067	178
35-170815	VE3-H081	428
35-170815	VE3-H081	430
35-171294	VE3-H129	173
35-171294	VE3-H129	184
35-171300	VE3-H130	173
35-171300	VE3-H130	184
35-171553	VE3-H155	173
35-171553	VE3-H155	184
35-171560	VE3-H156	173
35-171560	VE3-H156	184
35-171669	VE3-H166	187
35-171669	VE3-H166	202
35-171669	VE3-H166	213
35-171669	VE3-H166	348
35-171669	VE3-H166	542
35-171669	VE3-H166	543
35-171669	VE3-H166	589
35-171669	VE3-H166	771
35-171669	VE3-H166	772
35-171669	VE3-H166	802
35-171676	VE3-H167	187
35-171676	VE3-H167	202
35-171676	VE3-H167	213
35-171676	VE3-H167	348
35-171676	VE3-H167	542
35-171676	VE3-H167	543
35-171676	VE3-H167	589
35-171676	VE3-H167	771
35-171676	VE3-H167	772
35-171676	VE3-H167	802
35-171690	VE3-H169	187
35-171690	VE3-H169	202
35-171690	VE3-H169	213
35-171690	VE3-H169	348
35-171690	VE3-H169	542
35-171690	VE3-H169	543

Новый	Старый	Страница
35-171690	VE3-H169	589
35-171690	VE3-H169	772
35-171690	VE3-H169	802
35-171706	VE3-H170	187
35-171706	VE3-H170	202
35-171706	VE3-H170	213
35-171706	VE3-H170	348
35-171706	VE3-H170	542
35-171706	VE3-H170	543
35-171706	VE3-H170	589
35-171706	VE3-H170	772
35-171706	VE3-H170	802
35-176862	VE3-H686	222
35-176879	VE3-H687	222
35-176893	VE3-H689	223
35-176893	VE3-H689	227
35-176893	VE3-H689	228
35-176909	VE3-H690	223
35-176909	VE3-H690	227
35-176909	VE3-H690	228
35-181590	V36-0104	833
35-181590	V36-0104	835
35-181590	V36-0104	866
35-181590	V36-0104	933
35-181675	VE3-5001	726
35-191117		453
35-191117		454
35-191339		436
35-191339		437
35-191353		382
35-191360		382
35-192954		185
35-192954		188
35-192954		573
35-192954		582
35-192954		584
35-192954		587
35-192954		790
35-192954		796
35-192954		798
35-192954		800
35-192961		185
35-192961		188
35-192961		573
35-192961		582
35-192961		584
35-192961		587
35-192961		790
35-192961		796
35-192961		798
35-192961		800
35-192978		185
35-192978		188
35-192978		573
35-192978		582
35-192978		584
35-192978		587
35-192978		790
35-192978		796
35-192978		798
35-192978		800
35-192985		185
35-192985		188
35-192985		573
35-192985		582
35-192985		584
35-192985		587
35-192985		790
35-192985		796
35-192985		798
35-192985		800
35-193654	VE3-H323	366
35-193661	VE3-H324	366
35-195047		11
35-195047		247
35-195047		280
35-195054		11
35-195054		247
35-195054		280
35-195078		11
35-195078		247
35-195078		280
35-195085		11
35-195085		247
35-195085		280
35-195276		626
35-195276		627
35-195283		626
35-195283		627
35-195382		489
35-195382		491
35-195399		489
35-195399		491
35-196389		366
35-197157		174
35-197195		174
35-197263		436
35-197263		437
35-197348		366
35-207207		114

Новый	Старый	Страница
35-207207		116
35-207207		149
35-207214		114
35-207214		116
35-207214		149
35-207481		114
35-207481		116
35-207481		149
35-207504		114
35-207504		116
35-207504		149
35-209652		642
35-212676		335
35-212676		336
35-217480		113
35-217480		116
35-217480		149
35-217480		151
35-217480		152
35-217480		182
35-217862		114
35-217862		116
35-217862		149
35-217862		151
35-217862		152
35-217862		182
35-221449		*335*
35-221715	*V36-4135*	*656*
35-222958		197
35-222965		197
35-223276		222
35-223283		222
35-223290		223
35-223290		227
35-223290		228
35-223306		223
35-223306		227
35-223306		228
35-223627		392
35-223634		392
35-223641		392
35-223658		392
35-223993		335
35-223993		336
35-224013		335
35-224013		336
35-225058		600
35-225065		600
35-225089		600
35-225096		600
35-225102		601
35-225119		601
35-225133		601
35-225140		601
35-227526		508
35-227533		508
35-228370		721
35-228370		745
35-228387		721
35-228387		745
35-228417		721
35-228417		745
35-228424		721
35-228424		745
35-229865		30
35-229865		32
35-229865		689
35-229865		690
35-229865		709
35-229865		710
35-229865		711
35-229865		859
35-229865		861
35-229872		30
35-229872		32
35-229872		690
35-229872		709
35-229872		711
35-229872		859
35-229872		861
35-229902		30
35-229902		32
35-229902		690
35-229902		709
35-229902		711
35-229902		859
35-229902		860
35-229902		861
35-229919		30
35-229919		32
35-229919		690
35-229919		709
35-229919		711
35-229919		859
35-229919		860
35-229919		861
35-231172		543
35-231172		772
35-231189		543
35-231189		772

в стадии подготовки **в программе** *по запросу / снято с производства*

Новый заказной номер – Старый заказной номер

Новый	Старый	Страница
35-231646		614
35-232582		367
35-232599		367
35-232872	VE3-C343	244
35-232889	VE3-C344	244
35-233091		297
35-233107		297
35-233312	V36-0808	281
35-233596		124
35-233596		125
35-233596		128
35-233602		124
35-233602		125
35-233602		128
35-234913	V36-0807	281
35-236429		614
35-236818		652
35-238560		642
35-238614		642
35-238744		872
35-239611		826
35-239611		832
35-239611		907
35-239628		826
35-239628		832
35-239628		907
35-240938	VE3-05767L	625
35-240945	VE3-05767R	625
35-242215		601
35-242222		601
35-242239		601
35-242246		601
35-587736	V36-58773	623
35-587743	V36-58774	623
35-591177	V36-59117	625
35-591184	V36-59118	625
35-593744	VE3-59374	635
35-593751	VE3-59375	635
35-603207	VE3-60320	832
35-603207	VE3-60320	865
35-603207	VE3-60320	908
35-604525	VE3-60452	834
35-604525	VE3-60452	836
35-604525	VE3-60452	867
35-607885	VE3-60788	674
35-607885	VE3-60788	872
35-623809	VE3-62380	593
35-623809	VE3-62380	594
35-623809	VE3-62380	608
35-623816	VE3-62381	593
35-623816	VE3-62381	594
35-623816	VE3-62381	608
36-129034	FE1-C903	122
36-129034	FE1-C903	126
36-129041	FE1-C904	122
36-129041	FE1-C904	126
36-129041	FE1-C904	129
36-129041	FE1-C904	130
36-129058	FE1-C905	122
36-129065	FE1-C906	122
36-129065	FE1-C906	126
36-129065	FE1-C906	130
36-129096	FE1-C909	155
36-129119	FE1-C911	159
36-129126	FE1-C912	171
36-129133	FE1-C913	171
36-129157	FE1-C915	171
36-129164	FE1-C916	160
36-129164	FE1-C916	162
36-129171	FE1-C917	160
36-129171	FE1-C917	162
36-129188	FE1-C918	171
36-129195	FE1-C919	171
36-129201	FE1-C920	171
36-129249	FE1-C924	130
36-129249	FE1-C924	131
36-129249	FE1-C924	133
36-129249	FE1-C924	137
36-129256	FE1-C925	131
36-129256	FE1-C925	133
36-129256	FE1-C925	134
36-129256	FE1-C925	135
36-129256	FE1-C925	137
36-129263	FE1-C926	118
36-129263	FE1-C926	120
36-129270	FE1-C927	155
36-129300	FE1-C930	118
36-129300	FE1-C930	120
36-129348	FE1-C934	169
36-129348	FE1-C934	170
36-129416	FE1-C941	437
36-129416	FE1-C941	442
36-129416	FE1-C941	444
36-129447	FE1-C944	412
36-129454	FE1-C945	412
36-129461	FE1-C946	417
36-129478	FE1-C947	417
36-129478	FE1-C947	418
36-129485	FE1-C948	417
36-129485	FE1-C948	445
36-129485	FE1-C948	448
36-129508	FE1-C950	417
36-129508	FE1-C950	418
36-129515	FE1-C951	418
36-129546	FE1-C954	458
36-129553	FE1-C955	458
36-129553	FE1-C955	459
36-129577	FE1-C957	458
36-129577	FE1-C957	459
36-129584	FE1-C958	444
36-129584	FE1-C958	446
36-129584	FE1-C958	448
36-129591	FE1-C959	445
36-129591	FE1-C959	446
36-129591	FE1-C959	448
36-129607	FE1-C960	445
36-129607	FE1-C960	461
36-129621	FE1-C962	445
36-129621	FE1-C962	446
36-129621	FE1-C962	448
36-129638	FE1-C963	417
36-129638	FE1-C963	419
36-129638	FE1-C963	420
36-129669	FE1-C966	445
36-129669	FE1-C966	446
36-129676	FE1-C967	433
36-129676	FE1-C967	434
36-129676	FE1-C967	435
36-129676	FE1-C967	444
36-129676	FE1-C967	446
36-129676	FE1-C967	448
36-129683	FE1-C968	445
36-129706	FE1-C970	465
36-129706	FE1-C970	466
36-129720	FE1-C972	440
36-129720	FE1-C972	441
36-129744	FE1-C974	456
36-129744	FE1-C974	457
36-129768	FE1-C976	416
36-129775	FE1-C977	416
36-129812	FE1-C981	416
36-129829	FE1-C982	281
36-129829	FE1-C982	282
36-129829	FE1-C982	283
36-129829	FE1-C982	309
36-129836	FE1-C983	312
36-129836	FE1-C983	313
36-129836	FE1-C983	314
36-129843	FE1-C984	311
36-129850	FE1-C985	311
36-129850	FE1-C985	312
36-129867	FE1-C986	311
36-129867	FE1-C986	312
36-129874	FE1-C987	312
36-129874	FE1-C987	313
36-129874	FE1-C987	314
36-129898	FE1-C989	282
36-129898	FE1-C989	283
36-129898	FE1-C989	284
36-129904	FE1-C990	285
36-129904	FE1-C990	286
36-129904	FE1-C990	310
36-129911	FE1-C991	283
36-129911	FE1-C991	284
36-129911	FE1-C991	285
36-129911	FE1-C991	286
36-129911	FE1-C991	310
36-129928	FE1-C992	304
36-129928	FE1-C992	305
36-129928	FE1-C992	328
36-129935	FE1-C993	304
36-129935	FE1-C993	305
36-129935	FE1-C993	328
36-129942	FE1-C994	304
36-129959	FE1-C995	304
36-129959	FE1-C995	305
36-129959	FE1-C995	328
36-129966	FE1-C996	305
36-129980	FE1-C998	305
36-129980	FE1-C998	328
36-129997	FE1-C999	306
36-130016	FE1-D001	305
36-130016	FE1-D001	306
36-130016	FE1-D001	328
36-130023	FE1-D002	305
36-130023	FE1-D002	306
36-130023	FE1-D002	328
36-130030	FE1-D003	290
36-130047	FE1-D004	302
36-130047	FE1-D004	303
36-130054	FE1-D005	302
36-130078	FE1-D007	287
36-130078	FE1-D007	288
36-130085	FE1-D008	287
36-130085	FE1-D008	288
36-130085	FE1-D008	289
36-130092	FE1-D009	287
36-130092	FE1-D009	288
36-130092	FE1-D009	289
36-130108	FE1-D010	199
36-130108	FE1-D010	548
36-130108	FE1-D010	549
36-130108	FE1-D010	777
36-130108	FE1-D010	778
36-130115	FE1-D011	525
36-130115	FE1-D011	527
36-130115	FE1-D011	528
36-130115	FE1-D011	529
36-130115	FE1-D011	530
36-130115	FE1-D011	761
36-130122	FE1-D012	526
36-130122	FE1-D012	527
36-130122	FE1-D012	529
36-130122	FE1-D012	759
36-130139	FE1-D013	525
36-130139	FE1-D013	526
36-130139	FE1-D013	527
36-130139	FE1-D013	528
36-130139	FE1-D013	529
36-130139	FE1-D013	759
36-130139	FE1-D013	760
36-130139	FE1-D013	761
36-130146	FE1-D014	530
36-130146	FE1-D014	531
36-130146	FE1-D014	532
36-130146	FE1-D014	533
36-130146	FE1-D014	534
36-130146	FE1-D014	535
36-130146	FE1-D014	578
36-130146	FE1-D014	579
36-130146	FE1-D014	580
36-130146	FE1-D014	762
36-130146	FE1-D014	763
36-130146	FE1-D014	765
36-130146	FE1-D014	766
36-130146	FE1-D014	792
36-130146	FE1-D014	793
36-130146	FE1-D014	794
36-130153	FE1-D015	342
36-130153	FE1-D015	530
36-130153	FE1-D015	532
36-130153	FE1-D015	533
36-130153	FE1-D015	534
36-130153	FE1-D015	535
36-130153	FE1-D015	578
36-130153	FE1-D015	579
36-130153	FE1-D015	580
36-130153	FE1-D015	581
36-130153	FE1-D015	587
36-130153	FE1-D015	762
36-130153	FE1-D015	763
36-130153	FE1-D015	764
36-130153	FE1-D015	765
36-130153	FE1-D015	766
36-130153	FE1-D015	792
36-130153	FE1-D015	793
36-130153	FE1-D015	794
36-130153	FE1-D015	801
36-130160	FE1-D016	342
36-130160	FE1-D016	530
36-130160	FE1-D016	531
36-130160	FE1-D016	532
36-130160	FE1-D016	533
36-130160	FE1-D016	534
36-130160	FE1-D016	535
36-130160	FE1-D016	578
36-130160	FE1-D016	579
36-130160	FE1-D016	580
36-130160	FE1-D016	581
36-130160	FE1-D016	587
36-130160	FE1-D016	762
36-130160	FE1-D016	764
36-130160	FE1-D016	765
36-130160	FE1-D016	766
36-130160	FE1-D016	792
36-130160	FE1-D016	793
36-130160	FE1-D016	794
36-130160	FE1-D016	795
36-130160	FE1-D016	801
36-130177	FE1-D017	574
36-130177	FE1-D017	791
36-130214	FE1-D021	349
36-130214	FE1-D021	578
36-130214	FE1-D021	579
36-130214	FE1-D021	580
36-130214	FE1-D021	581
36-130214	FE1-D021	588
36-130214	FE1-D021	792
36-130214	FE1-D021	793
36-130214	FE1-D021	794
36-130214	FE1-D021	795
36-130214	FE1-D021	801
36-130221	FE1-D022	568
36-130221	FE1-D022	569
36-130221	FE1-D022	788
36-130252	FE1-D025	578
36-130252	FE1-D025	579
36-130252	FE1-D025	580
36-130252	FE1-D025	792
36-130252	FE1-D025	793
36-130252	FE1-D025	794
36-130269	FE1-D026	580
36-130269	FE1-D026	581
36-130269	FE1-D026	794
36-130269	FE1-D026	795
36-130337	FE1-D033	199
36-130337	FE1-D033	548
36-130337	FE1-D033	549
36-130337	FE1-D033	777
36-130399	FE1-D039	560
36-130399	FE1-D039	561
36-130399	FE1-D039	562
36-130399	FE1-D039	563
36-130399	FE1-D039	756
36-130399	FE1-D039	757
36-130412	FE1-D041	575
36-130412	FE1-D041	577
36-130412	FE1-D041	776
36-130429	FE1-D042	576
36-130429	FE1-D042	577
36-130436	FE1-D043	576
36-130436	FE1-D043	577
36-130436	FE1-D043	776
36-130443	FE1-D044	576
36-130443	FE1-D044	577
36-130443	FE1-D044	776
36-130474	FE1-D047	567
36-130474	FE1-D047	773
36-130474	FE1-D047	774
36-130481	FE1-D048	525
36-130481	FE1-D048	526
36-130481	FE1-D048	527
36-130481	FE1-D048	528
36-130481	FE1-D048	529
36-130481	FE1-D048	759
36-130481	FE1-D048	760
36-130481	FE1-D048	761
36-130498	FE1-D049	272
36-130504	FE1-D050	658
36-130504	FE1-D050	659
36-130504	FE1-D050	660
36-130504	FE1-D050	661
36-130511	FE1-D051	656
36-130511	FE1-D051	657
36-130528	FE1-D052	655
36-130535	FE1-D053	655
36-130542	FE1-D054	639
36-130542	FE1-D054	640
36-130559	FE1-D055	639
36-130573	FE1-D057	647
36-130573	FE1-D057	648
36-130580	FE1-D058	649
36-130580	FE1-D058	653
36-130597	FE1-D059	647
36-130597	FE1-D059	648
36-130603	FE1-D060	640
36-130603	FE1-D060	641
36-130610	FE1-D061	640
36-130610	FE1-D061	641
36-130627	FE1-D062	397
36-130634	FE1-D063	397
36-130658	FE1-D065	676
36-130658	FE1-D065	677
36-130665	FE1-D066	833
36-130665	FE1-D066	866
36-130665	FE1-D066	933
36-130672	FE1-D067	94
36-130689	FE1-D068	94
36-130719	FE1-D071	98
36-130719	FE1-D071	99
36-130719	FE1-D071	100
36-130719	FE1-D071	103
36-130726	FE1-D072	33
36-130726	FE1-D072	34
36-130726	FE1-D072	102
36-130733	FE1-D073	34
36-130757	FE1-D075	97
36-130757	FE1-D075	98
36-130757	FE1-D075	99
36-130757	FE1-D075	100
36-130757	FE1-D075	102
36-130771	FE1-D077	91
36-130771	FE1-D077	92
36-130771	FE1-D077	93
36-130771	FE1-D077	96
36-130788	FE1-D078	877
36-130795	FE1-D079	877
36-130795	FE1-D079	879
36-130795	FE1-D079	907
36-130801	FE1-D080	877
36-130801	FE1-D080	879
36-130801	FE1-D080	907
36-130818	FE1-D081	675
36-130818	FE1-D081	676
36-130818	FE1-D081	680
36-130818	FE1-D081	692
36-130818	FE1-D081	834
36-130818	FE1-D081	837
36-130818	FE1-D081	914
36-130825	FE1-D082	675
36-130825	FE1-D082	680
36-130825	FE1-D082	692
36-130825	FE1-D082	834
36-130825	FE1-D082	835
36-130825	FE1-D082	837
36-130825	FE1-D082	838
36-130825	FE1-D082	842
36-130825	FE1-D082	914
36-130832	FE1-D083	839
36-130832	FE1-D083	877
36-130832	FE1-D083	879
36-130832	FE1-D083	907
36-130849	FE1-D084	877
36-130849	FE1-D084	879
36-130856	FE1-D085	877
36-130856	FE1-D085	879
36-130870	FE1-D087	879
36-130870	FE1-D087	907
36-130887	FE1-D088	837
36-130894	FE1-D089	837
36-130900	FE1-D090	680
36-130900	FE1-D090	898
36-130900	FE1-D090	901
36-130917	FE1-D091	879
36-130917	FE1-D091	907
36-130924	FE1-D092	879
36-130948	FE1-D094	830
36-130948	FE1-D094	896
36-130948	FE1-D094	897
36-130955	FE1-D095	865
36-130962	FE1-D096	90
36-130962	FE1-D096	875
36-130962	FE1-D096	876
36-130979	FE1-D097	90
36-130979	FE1-D097	95
36-130986	FE1-D098	94
36-130993	FE1-D099	94
36-131006	FE1-D100	69
36-131006	FE1-D100	100
36-131013	FE1-D101	100
36-131020	FE1-D102	70
36-131020	FE1-D102	101
36-131044	FE1-D104	18
36-131068	FE1-D106	831
36-131082	FE1-D108	875
36-131082	FE1-D108	876
36-131105	FE1-D110	831
36-131105	FE1-D110	832
36-131105	FE1-D110	908
36-131112	FE1-D111	675
36-131112	FE1-D111	676
36-131112	FE1-D111	680
36-131112	FE1-D111	692
36-131112	FE1-D111	834
36-131112	FE1-D111	837
36-131112	FE1-D111	914
36-131129	FE1-D112	70
36-131129	FE1-D112	101
36-131143	FE1-D114	835
36-131143	FE1-D114	914
36-131167	FE1-D116	71
36-131167	FE1-D116	74
36-131167	FE1-D116	881
36-131167	FE1-D116	882
36-131167	FE1-D116	883
36-131181	FE1-D118	70
36-131181	FE1-D118	100
36-131181	FE1-D118	101
36-131228	FE1-D122	693
36-131228	FE1-D122	701
36-131228	FE1-D122	839
36-131228	FE1-D122	873
36-131228	FE1-D122	927
36-131280	FE1-D128	74
36-131297	FE1-D129	685
36-131297	FE1-D129	693
36-131297	FE1-D129	701
36-131297	FE1-D129	703
36-131297	FE1-D129	713
36-131297	FE1-D129	822
36-131297	FE1-D129	824
36-131297	FE1-D129	826
36-131297	FE1-D129	839
36-131297	FE1-D129	842
36-131297	FE1-D129	872
36-131297	FE1-D129	927
36-131358	FE1-D135	34
36-131358	FE1-D135	38
36-131358	FE1-D135	39
36-133048	FE1-D304	71
36-133048	FE1-D304	74
36-133055	FE1-D305	844
36-133055	FE1-D305	851
36-133055	FE1-D305	852
36-133055	FE1-D305	853
36-133055	FE1-D305	927
36-133055	FE1-D305	930
36-133062	FE1-D306	94
36-133093	FE1-D309	97
36-133109	FE1-D310	97

Новый заказной номер – Старый заказной номер

Новый	Старый	Страница
36-133109	FE1-D310	98
36-133109	FE1-D310	99
36-133116	FE1-D311	98
36-133116	FE1-D311	102
36-133123	FE1-D312	98
36-133123	FE1-D312	103
36-133130	FE1-D313	99
36-133130	FE1-D313	100
36-133130	FE1-D313	103
36-133147	FE1-D314	69
36-133147	FE1-D314	70
36-133147	FE1-D314	100
36-133147	FE1-D314	101
36-133161	FE1-D316	122
36-133161	FE1-D316	126
36-133161	FE1-D316	129
36-133178	FE1-D317	122
36-133185	FE1-D318	128
36-133208	FE1-D320	131
36-133208	FE1-D320	133
36-133208	FE1-D320	134
36-133208	FE1-D320	135
36-133208	FE1-D320	136
36-133208	FE1-D320	137
36-133222	FE1-D322	155
36-133253	FE1-D325	159
36-133260	FE1-D326	162
36-133277	FE1-D327	162
36-133284	FE1-D328	169
36-133291	FE1-D329	171
36-133314	FE1-D331	171
36-133321	FE1-D332	272
36-133338	FE1-D333	281
36-133338	FE1-D333	309
36-133345	FE1-D334	281
36-133345	FE1-D334	282
36-133345	FE1-D334	309
36-133352	FE1-D335	282
36-133352	FE1-D335	309
36-133369	FE1-D336	282
36-133369	FE1-D336	283
36-133369	FE1-D336	284
36-133376	FE1-D337	282
36-133376	FE1-D337	283
36-133376	FE1-D337	284
36-133383	FE1-D338	285
36-133383	FE1-D338	286
36-133383	FE1-D338	310
36-133390	FE1-D339	283
36-133390	FE1-D339	284
36-133390	FE1-D339	285
36-133390	FE1-D339	286
36-133390	FE1-D339	310
36-133406	FE1-D340	285
36-133406	FE1-D340	286
36-133406	FE1-D340	310
36-133413	FE1-D341	287
36-133413	FE1-D341	289
36-133420	FE1-D342	287
36-133420	FE1-D342	288
36-133420	FE1-D342	289
36-133437	FE1-D343	290
36-133437	FE1-D343	293
36-133451	FE1-D345	305
36-133468	FE1-D346	305
36-133468	FE1-D346	328
36-133475	FE1-D347	306
36-133505	FE1-D350	309
36-133529	FE1-D352	285
36-133529	FE1-D352	286
36-133529	FE1-D352	310
36-133550	FE1-D355	311
36-133550	FE1-D355	312
36-133567	FE1-D356	312
36-133567	FE1-D356	313
36-133574	FE1-D357	312
36-133574	FE1-D357	313
36-133635	FE1-D363	417
36-133635	FE1-D363	418
36-133642	FE1-D364	417
36-133659	FE1-D365	417
36-133659	FE1-D365	419
36-133659	FE1-D365	420
36-133659	FE1-D365	424
36-133659	FE1-D365	433
36-133666	FE1-D366	417
36-133666	FE1-D366	461
36-133673	FE1-D367	417
36-133673	FE1-D367	432
36-133673	FE1-D367	445
36-133697	FE1-D369	417
36-133703	FE1-D370	417
36-133703	FE1-D370	418
36-133796	FE1-D379	440
36-133796	FE1-D379	441
36-133833	FE1-D383	439
36-133833	FE1-D383	440
36-133833	FE1-D383	456
36-133840	FE1-D384	457
36-133857	FE1-D385	457
36-133864	FE1-D386	457
36-133918	FE1-D391	203
36-133918	FE1-D391	560
36-133918	FE1-D391	562
36-133918	FE1-D391	563
36-133918	FE1-D391	756
36-133918	FE1-D391	757
36-133918	FE1-D391	758
36-133925	FE1-D392	530
36-133925	FE1-D392	531
36-133925	FE1-D392	533
36-133925	FE1-D392	762
36-133925	FE1-D392	763
36-133925	FE1-D392	765
36-133932	FE1-D393	347
36-133932	FE1-D393	544
36-133932	FE1-D393	773
36-133949	FE1-D394	199
36-133949	FE1-D394	548
36-133949	FE1-D394	778
36-133963	FE1-D396	560
36-133963	FE1-D396	561
36-133963	FE1-D396	563
36-133963	FE1-D396	756
36-133963	FE1-D396	757
36-133963	FE1-D396	758
36-133970	FE1-D397	560
36-133970	FE1-D397	562
36-133970	FE1-D397	563
36-133970	FE1-D397	756
36-133970	FE1-D397	757
36-133994	FE1-D399	567
36-133994	FE1-D399	773
36-133994	FE1-D399	774
36-134007	FE1-D400	567
36-134007	FE1-D400	773
36-134007	FE1-D400	774
36-134014	FE1-D401	568
36-134014	FE1-D401	569
36-134014	FE1-D401	788
36-134021	FE1-D402	568
36-134021	FE1-D402	569
36-134021	FE1-D402	788
36-134038	FE1-D403	568
36-134038	FE1-D403	569
36-134038	FE1-D403	788
36-134045	FE1-D404	568
36-134045	FE1-D404	569
36-134045	FE1-D404	788
36-134076	FE1-D407	671
36-134076	FE1-D407	704
36-134076	FE1-D407	717
36-134076	FE1-D407	844
36-134076	FE1-D407	848
36-134076	FE1-D407	849
36-134076	FE1-D407	857
36-134076	FE1-D407	861
36-134083	FE1-D408	675
36-134083	FE1-D408	676
36-134083	FE1-D408	677
36-134083	FE1-D408	681
36-134083	FE1-D408	899
36-134106	FE1-D410	681
36-134106	FE1-D410	682
36-134106	FE1-D410	899
36-134106	FE1-D410	900
36-134113	FE1-D411	685
36-134113	FE1-D411	693
36-134113	FE1-D411	839
36-134113	FE1-D411	872
36-134113	FE1-D411	873
36-134113	FE1-D411	927
36-134137	FE1-D413	822
36-134151	FE1-D415	89
36-134151	FE1-D415	829
36-134151	FE1-D415	896
36-134175	FE1-D417	831
36-134199	FE1-D419	826
36-134199	FE1-D419	833
36-134243	FE1-D424	832
36-134243	FE1-D424	865
36-134250	FE1-D425	674
36-134250	FE1-D425	826
36-134250	FE1-D425	871
36-134250	FE1-D425	872
36-134267	FE1-D426	872
36-134281	FE1-D428	874
36-134281	FE1-D428	876
36-134298	FE1-D429	90
36-134298	FE1-D429	875
36-134298	FE1-D429	876
36-134298	FE1-D429	905
36-134298	FE1-D429	906
36-134311	FE1-D431	875
36-134311	FE1-D431	876
36-134335	FE1-D433	463
36-134397	FE1-D439	90
36-134397	FE1-D439	95
36-134397	FE1-D439	875
36-134397	FE1-D439	876
36-134397	FE1-D439	905
36-134410	FE1-D441	881
36-134427	FE1-D442	881
36-134465	FE1-D446	920
36-134465	FE1-D446	921
36-134472	FE1-D447	920
36-134472	FE1-D447	921
36-134489	FE1-D448	568
36-134489	FE1-D448	569
36-134489	FE1-D448	788
36-134496	FE1-D449	416
36-134502	FE1-D450	313
36-134502	FE1-D450	314
36-134502	FE1-D450	315
36-134519	FE1-D451	418
36-134519	FE1-D451	439
36-134519	FE1-D451	444
36-134526	FE1-D452	445
36-134526	FE1-D452	446
36-134526	FE1-D452	448
36-147694	FE1-E769	17
36-147700	FE1-E770	17
36-147717	FE1-E771	17
36-147717	FE1-E771	18
36-147762	FE1-E776	20
36-147779	FE1-E777	24
36-147779	FE1-E777	25
36-147786	FE1-E778	20
36-147786	FE1-E778	24
36-147786	FE1-E778	25
36-147793	FE1-E779	20
36-147793	FE1-E779	24
36-147793	FE1-E779	25
36-147854	FE1-E785	43
36-147861	FE1-E786	43
36-147861	FE1-E786	44
36-147878	FE1-E787	44
36-147878	FE1-E787	45
36-147885	FE1-E788	44
36-147885	FE1-E788	47
36-147885	FE1-E788	48
36-147885	FE1-E788	53
36-147885	FE1-E788	54
36-147885	FE1-E788	55
36-147892	FE1-E789	44
36-147892	FE1-E789	45
36-147892	FE1-E789	47
36-147892	FE1-E789	48
36-147892	FE1-E789	53
36-147892	FE1-E789	54
36-147892	FE1-E789	55
36-147908	FE1-E790	47
36-147908	FE1-E790	48
36-147908	FE1-E790	53
36-147908	FE1-E790	55
36-147908	FE1-E790	57
36-147908	FE1-E790	58
36-147908	FE1-E790	59
36-147915	FE1-E791	44
36-147915	FE1-E791	48
36-147915	FE1-E791	53
36-147915	FE1-E791	55
36-147915	FE1-E791	57
36-147915	FE1-E791	58
36-147915	FE1-E791	59
36-147977	FE1-E797	43
36-147984	FE1-E798	43
36-147984	FE1-E798	44
36-147991	FE1-E799	44
36-147991	FE1-E799	45
36-148004	FE1-E800	44
36-148004	FE1-E800	47
36-148004	FE1-E800	48
36-148004	FE1-E800	53
36-148004	FE1-E800	54
36-148004	FE1-E800	55
36-148011	FE1-E801	44
36-148011	FE1-E801	45
36-148011	FE1-E801	47
36-148011	FE1-E801	48
36-148011	FE1-E801	49
36-148011	FE1-E801	53
36-148011	FE1-E801	54
36-148011	FE1-E801	55
36-148028	FE1-E802	47
36-148028	FE1-E802	48
36-148028	FE1-E802	57
36-148028	FE1-E802	58
36-148028	FE1-E802	59
36-148035	FE1-E803	48
36-148035	FE1-E803	51
36-148066	FE1-E806	291
36-148066	FE1-E806	293
36-148073	FE1-E807	511
36-148073	FE1-E807	652
36-148080	FE1-E808	511
36-148080	FE1-E808	641
36-148080	FE1-E808	652
36-148134	FE1-E813	844
36-148158	FE1-E815	706
36-148158	FE1-E815	849
36-148158	FE1-E815	855
36-148158	FE1-E815	856
36-148158	FE1-E815	862
36-148158	FE1-E815	867
36-148240	FE1-E824	830
36-148240	FE1-E824	849
36-148240	FE1-E824	912
36-148257	FE1-E825	912
36-148257	FE1-E825	913
36-148257	FE1-E825	935
36-148264	FE1-E826	48
36-148264	FE1-E826	49
36-148264	FE1-E826	51
36-148264	FE1-E826	57
36-148264	FE1-E826	58
36-148264	FE1-E826	59
36-153855	FE1-F385	155
36-153855	FE1-F385	159
36-153886	FE1-F388	155
36-153886	FE1-F388	159
36-153893	FE1-F389	121
36-153923	FE1-F392	159
36-153930	FE1-F393	153
36-153930	FE1-F393	167
36-153930	FE1-F393	169
36-153930	FE1-F393	170
36-153947	FE1-F394	171
36-153954	FE1-F395	162
36-153961	FE1-F396	167
36-153978	FE1-F397	169
36-153978	FE1-F397	170
36-154029	FE1-F402	418
36-154036	FE1-F403	418
36-154050	FE1-F405	458
36-154067	FE1-F406	458
36-154104	FE1-F410	418
36-154104	FE1-F410	420
36-154104	FE1-F410	432
36-154104	FE1-F410	433
36-154135	FE1-F413	449
36-154142	FE1-F414	449
36-154142	FE1-F414	450
36-154159	FE1-F415	449
36-154197	FE1-F419	466
36-154203	FE1-F420	466
36-154210	FE1-F421	465
36-154227	FE1-F422	457
36-154234	FE1-F423	466
36-154241	FE1-F424	440
36-154241	FE1-F424	441
36-154289	FE1-F428	290
36-154289	FE1-F428	292
36-154296	FE1-F429	293
36-154296	FE1-F429	294
36-154302	FE1-F430	293
36-154302	FE1-F430	294
36-154319	FE1-F431	312
36-154326	FE1-F432	293
36-154326	FE1-F432	294
36-154326	FE1-F432	295
36-154340	FE1-F434	290
36-154357	FE1-F435	295
36-154364	FE1-F436	312
36-154388	FE1-F438	312
36-154432	FE1-F443	290
36-154432	FE1-F443	292
36-154432	FE1-F443	293
36-154432	FE1-F443	310
36-154449	FE1-F444	310
36-154456	FE1-F445	295
36-154487	FE1-F448	530
36-154487	FE1-F448	532
36-154487	FE1-F448	533
36-154487	FE1-F448	535
36-154487	FE1-F448	762
36-154487	FE1-F448	764
36-154487	FE1-F448	765
36-154531	FE1-F453	546
36-154531	FE1-F453	547
36-154531	FE1-F453	548
36-154531	FE1-F453	786
36-154531	FE1-F453	787
36-154654	FE1-F465	230
36-154654	FE1-F465	591
36-154654	FE1-F465	592
36-154654	FE1-F465	596
36-154661	FE1-F466	230
36-154661	FE1-F466	592
36-154661	FE1-F466	594
36-154661	FE1-F466	596
36-154678	FE1-F467	594
36-154678	FE1-F467	596
36-154692	FE1-F469	258
36-154692	FE1-F469	691
36-154692	FE1-F469	692
36-154708	FE1-F470	271
36-154760	FE1-F476	803
36-154760	FE1-F476	804
36-154784	FE1-F478	804
36-154791	FE1-F479	814
36-154814	FE1-F481	355
36-154814	FE1-F481	356
36-154821	FE1-F482	411
36-154845	FE1-F484	492
36-154852	FE1-F485	492
36-154876	FE1-F487	513
36-154876	FE1-F487	514
36-154906	FE1-F490	514
36-154951	FE1-F495	241
36-154951	FE1-F495	243
36-154968	FE1-F496	241
36-154968	FE1-F496	243
36-154999	FE1-F499	94
36-155002	FE1-F500	91
36-155002	FE1-F500	92
36-155002	FE1-F500	96
36-155019	FE1-F501	91
36-155019	FE1-F501	92
36-155019	FE1-F501	96
36-155071	FE1-F507	94
36-155088	FE1-F508	876
36-155095	FE1-F509	831
36-155095	FE1-F509	832
36-155095	FE1-F509	907
36-155095	FE1-F509	908
36-155101	FE1-F510	703
36-155101	FE1-F510	713
36-155101	FE1-F510	824
36-155101	FE1-F510	842
36-155125	FE1-F512	918
36-159055	FE1-F905	288
36-159062	FE1-F906	290
36-159123	FE1-F912	282
36-159123	FE1-F912	283
36-159192	FE1-F919	313
36-159192	FE1-F919	314
36-159208	FE1-F920	302
36-159208	FE1-F920	303
36-159260	FE1-F926	289
36-159345	FE1-F934	282
36-159345	FE1-F934	309
36-159369	FE1-F936	416
36-159383	FE1-F938	416
36-159413	FE1-F941	466
36-159451	FE1-F945	417
36-159451	FE1-F945	418
36-159451	FE1-F945	419
36-159505	FE1-F950	460
36-159529	FE1-F952	460
36-159543	FE1-F954	460
36-159550	FE1-F955	460
36-159574	FE1-F957	418
36-159581	FE1-F958	418
36-159598	FE1-F959	418
36-159604	FE1-F960	417
36-159604	FE1-F960	418
36-159611	FE1-F961	418
36-159642	FE1-F964	167
36-159659	FE1-F965	167
36-159710	FE1-F971	117
36-159710	FE1-F971	118
36-159741	FE1-F974	118
36-159819	FE1-F981	117
36-159819	FE1-F981	118
36-159826	FE1-F982	153
36-159826	FE1-F982	167
36-159895	FE1-F989	404
36-159901	FE1-F990	404
36-159901	FE1-F990	405
36-159932	FE1-F993	404
36-159949	FE1-F994	404
36-159949	FE1-F994	405
36-159987	FE1-F998	668
36-159987	FE1-F998	669
36-160051	FE1-G005	9
36-160099	FE1-G009	9
36-160150	FE1-G015	239
36-160150	FE1-G015	240
36-160150	FE1-G015	383
36-160150	FE1-G015	394
36-160150	FE1-G015	647
36-160150	FE1-G015	653
36-160167	FE1-G016	511
36-160167	FE1-G016	641
36-160174	FE1-G017	239
36-160174	FE1-G017	240
36-160174	FE1-G017	383
36-160174	FE1-G017	647
36-160181	FE1-G018	239
36-160181	FE1-G018	394
36-160181	FE1-G018	647
36-160204	FE1-G020	142
36-160211	FE1-G021	639
36-160211	FE1-G021	640
36-160228	FE1-G022	142
36-160235	FE1-G023	147
36-160242	FE1-G024	97
36-160273	FE1-G027	97
36-160303	FE1-G030	871

в стадии подготовки **в программе** *по запросу / снято с производства*

Новый заказной номер – Старый заказной номер

Новый	Старый	Страница
36-160396	FE1-G039	82
36-160402	FE1-G040	82
36-160419	FE1-G041	147
36-160433	FE1-G043	239
36-160433	FE1-G043	240
36-160433	FE1-G043	383
36-160433	FE1-G043	394
36-160433	FE1-G043	647
36-160563	FE1-G056	828
36-160570	FE1-G057	388
36-160587	FE1-G058	98
36-160587	FE1-G058	102
36-160594	FE1-G059	98
36-160594	FE1-G059	99
36-160617	FE1-G061	98
36-160617	FE1-G061	99
36-160624	FE1-G062	388
36-160631	FE1-G063	872
36-160648	FE1-G064	254
36-160686	FE1-G068	254
36-160716	FE1-G071	678
36-160716	FE1-G071	682
36-160716	FE1-G071	683
36-160716	FE1-G071	831
36-160716	FE1-G071	902
36-160716	FE1-G071	903
36-160792	FE1-G079	663
36-160815	FE1-G081	242
36-160822	FE1-G082	242
36-160884	FE1-G088	397
36-161003	FE1-G100	221
36-161096	FE1-G109	396
36-161157	FE1-G115	575
36-161157	FE1-G115	577
36-161317	FE1-G131	111
36-161317	FE1-G131	144
36-161324	FE1-G132	139
36-161324	FE1-G132	147
36-161331	FE1-G133	108
36-161331	FE1-G133	113
36-161331	FE1-G133	139
36-161355	FE1-G135	108
36-161355	FE1-G135	110
36-161355	FE1-G135	112
36-161355	FE1-G135	139
36-161355	FE1-G135	144
36-161379	FE1-G137	108
36-161379	FE1-G137	110
36-161379	FE1-G137	112
36-161379	FE1-G137	139
36-161379	FE1-G137	144
36-161393	FE1-G139	108
36-161393	FE1-G139	110
36-161393	FE1-G139	111
36-161393	FE1-G139	144
36-161409	FE1-G140	163
36-161409	FE1-G140	164
36-161416	FE1-G141	203
36-161416	FE1-G141	560
36-161416	FE1-G141	562
36-161416	FE1-G141	756
36-161447	FE1-G144	199
36-161447	FE1-G144	346
36-161447	FE1-G144	548
36-161447	FE1-G144	777
36-161485	FE1-G148	163
36-161485	FE1-G148	164
36-161539	FE1-G153	205
36-161539	FE1-G153	206
36-161539	FE1-G153	524
36-161539	FE1-G153	525
36-161553	FE1-G155	485
36-161553	FE1-G155	486
36-161560	FE1-G156	205
36-161560	FE1-G156	524
36-161560	FE1-G156	525
36-161614	FE1-G161	738
36-161614	FE1-G161	739
36-161638	FE1-G163	738
36-161638	FE1-G163	739
36-161652	FE1-G165	749
36-161690	FE1-G169	513
36-161720	FE1-G172	513
36-161720	FE1-G172	514
36-161843	FE1-G184	484
36-161980	FE1-G198	484
36-161997	FE1-G199	484
36-162017	FE1-G201	169
36-162055	FE1-G205	170
36-162451	FE1-G245	580
36-162451	FE1-G245	581
36-162451	FE1-G245	794
36-162451	FE1-G245	795
36-162468	FE1-G246	578
36-162468	FE1-G246	579
36-162468	FE1-G246	580
36-162468	FE1-G246	581
36-162468	FE1-G246	792
36-162468	FE1-G246	793
36-162468	FE1-G246	794

Новый	Старый	Страница
36-162567	FE1-G256	558
36-162574	FE1-G257	198
36-162574	FE1-G257	370
36-162574	FE1-G257	558
36-162574	FE1-G257	774
36-162574	FE1-G257	776
36-162574	FE1-G257	777
36-162642	FE1-G264	347
36-162642	FE1-G264	544
36-162642	FE1-G264	773
36-162680	FE1-G268	523
36-162680	FE1-G268	565
36-162871	FE1-G287	296
36-162895	FE1-G289	307
36-162901	FE1-G290	306
36-162901	FE1-G290	307
36-162963	FE1-G296	288
36-163014	FE1-G301	4
36-163045	FE1-G304	128
36-163045	FE1-G304	129
36-163113	FE1-G311	803
36-163144	FE1-G314	803
36-163144	FE1-G314	804
36-163151	FE1-G315	814
36-163151	FE1-G315	815
36-163151	FE1-G315	816
36-163212	FE1-G321	812
36-163212	FE1-G321	813
36-163274	FE1-G327	701
36-163281	FE1-G328	701
36-163298	FE1-G329	701
36-163304	FE1-G330	701
36-163342	FE1-G334	663
36-163342	FE1-G334	664
36-163359	FE1-G335	664
36-163595	FE1-G359	518
36-163595	FE1-G359	519
36-163601	FE1-G360	514
36-163632	FE1-G363	514
36-163632	FE1-G363	515
36-163656	FE1-G365	509
36-163663	FE1-G366	509
36-163670	FE1-G367	509
36-163700	FE1-G370	509
36-163717	FE1-G371	509
36-163731	FE1-G373	449
36-163731	FE1-G373	450
36-163793	FE1-G379	422
36-163816	FE1-G381	419
36-163816	FE1-G381	420
36-163823	FE1-G382	411
36-163854	FE1-G385	356
36-163854	FE1-G385	357
36-163878	FE1-G387	355
36-163878	FE1-G387	356
36-163878	FE1-G387	663
36-163878	FE1-G387	664
36-163991	FE1-G399	293
36-163991	FE1-G399	294
36-164011	FE1-G401	290
36-164127	FE1-G412	267
36-164134	FE1-G413	267
36-164141	FE1-G414	253
36-164158	FE1-G415	253
36-164158	FE1-G415	267
36-164165	FE1-G416	244
36-164172	FE1-G417	244
36-164189	FE1-G418	244
36-164196	FE1-G419	221
36-164196	FE1-G419	222
36-164202	FE1-G420	221
36-164264	FE1-G426	176
36-164271	FE1-G427	175
36-164288	FE1-G428	175
36-164301	FE1-G430	815
36-164301	FE1-G430	816
36-164301	FE1-G430	819
36-164318	FE1-G431	244
36-164318	FE1-G431	560
36-164318	FE1-G431	562
36-164318	FE1-G431	563
36-164318	FE1-G431	756
36-164318	FE1-G431	757
36-164318	FE1-G431	758
36-164332	FE1-G433	544
36-164332	FE1-G433	545
36-164332	FE1-G433	571
36-165599	FE1-G559	463
36-165599	FE1-G559	464
36-166640	FE1-G664	463
36-166640	FE1-G664	465
36-171835	FE1-H183	426
36-171835	FE1-H183	427
36-171859	FE1-H185	426
36-171859	FE1-H185	427
36-171859	FE1-H185	429
36-171873	FE1-H187	427
36-171873	FE1-H187	429
36-171897	FE1-H189	427
36-171897	FE1-H189	429

Новый	Старый	Страница
36-171910	FE1-H191	604
36-171910	FE1-H191	605
36-171910	FE1-H191	606
36-171927	FE1-H192	604
36-171927	FE1-H192	605
36-171927	FE1-H192	606
36-171958	FE1-H195	301
36-171989	FE1-H198	425
36-171989	FE1-H198	448
36-171989	FE1-H198	462
36-172061	FE1-H206	413
36-172078	FE1-H207	413
36-172078	FE1-H207	414
36-172078	FE1-H207	415
36-172085	FE1-H208	413
36-172085	FE1-H208	414
36-172085	FE1-H208	415
36-172092	FE1-H209	413
36-172092	FE1-H209	415
36-172153	FE1-H215	297
36-172160	FE1-H216	297
36-172160	FE1-H216	298
36-172214	FE1-H221	299
36-172238	FE1-H223	598
36-172238	FE1-H223	600
36-172245	FE1-H224	598
36-172245	FE1-H224	600
36-172276	FE1-H227	600
36-172283	FE1-H228	427
36-172283	FE1-H228	429
36-172382	FE1-H238	429
36-174041	FE1-H404	174
36-191536		271
36-191598		55
36-191598		59
36-195428		3
36-195428		4
36-195428		5
36-195428		6
36-195428		7
36-195428		11
36-195435		3
36-195435		11
36-195442		3
36-195442		11
36-195596		2
36-195619		4
36-195619		11
36-195640		5
36-195640		6
36-195640		7
36-195657		5
36-195657		6
36-195664		5
36-195664		7
36-195671		5
36-195671		7
36-195688		5
36-195688		7
36-195718		6
36-195718		7
36-195749		6
36-195749		7
36-195756		5
36-195756		7
36-195763		82
36-195770		82
36-195794		93
36-195848		34
36-195848		886
36-195893		86
36-195909		84
36-195909		85
36-195909		86
36-195916		84
36-195916		85
36-195916		86
36-195923		84
36-195923		85
36-195923		86
36-195930		84
36-195930		85
36-195930		86
36-195947		84
36-195947		86
36-195978		85
36-195978		86
36-195985		84
36-195985		85
36-195992		84
36-195992		86
36-196029		84
36-196029		86
36-196036		84
36-196036		85
36-196036		86
36-196043		18
36-196043		85
36-196043		86
36-196050		85

Новый	Старый	Страница
36-196050		86
36-196067		86
36-196098		8
36-196814		467
36-196814		468
36-196814		483
36-197484	FE1-G207	172
36-197491	FE1-G203	172
36-197507		218
36-197507		234
36-197620		320
36-197620		321
36-197620		323
36-197941		525
36-197941		526
36-197941		527
36-197941		528
36-197941		759
36-197941		760
36-197941		761
36-197965		899
36-197965		900
36-197972		240
36-197972		653
36-197989		240
36-197989		653
36-197996		240
36-197996		653
36-198054		510
36-198078		521
36-198078		522
36-198078		590
36-198078		591
36-198078		662
36-198085		510
36-198092		510
36-198108		510
36-198122		510
36-198139		643
36-198153		216
36-198153		217
36-198153		219
36-198153		616
36-198184		217
36-198184		218
36-198184		219
36-198184		616
36-198191		217
36-198191		219
36-198207		743
36-198207		744
36-198221		216
36-198221		217
36-198221		218
36-198221		219
36-198221		234
36-198245		233
36-198245		597
36-198252		217
36-198252		219
36-198269		219
36-198269		233
36-198276		216
36-198276		217
36-198276		219
36-198313		509
36-198320		645
36-198320		646
36-198337		508
36-198337		644
36-198344		806
36-198351		427
36-198368		217
36-198368		218
36-198368		616
36-198375		448
36-198658		676
36-199358		637
36-199358		911
36-199365		637
36-199365		911
36-199372		637
36-199372		911
36-199389		637
36-199389		911
36-199419		643
36-199426		643
36-199433		643
36-199488		521
36-199488		522
36-199488		590
36-199488		591
36-199488		662
36-199532		687
36-199549		687
36-199556		714
36-199556		715
36-199556		716
36-199556		889
36-199556		891

Новый	Старый	Страница
36-199563		889
36-199563		891
36-199570		706
36-199594		704
36-199594		706
36-199594		717
36-199594		851
36-199594		852
36-199594		855
36-199594		856
36-199594		857
36-199594		867
36-199600		704
36-199600		706
36-199600		852
36-199600		853
36-199600		908
36-199617		706
36-199624		20
36-199624		24
36-199624		671
36-199624		672
36-199624		851
36-199624		852
36-199624		908
36-199631		671
36-199631		673
36-199648		704
36-199655		706
36-199662		714
36-199662		715
36-199662		716
36-199662		889
36-199662		891
36-199662		911
36-199679		715
36-199679		891
36-199686		273
36-199686		274
36-199693		303
36-199709		273
36-199709		274
36-199716		223
36-199716		225
36-199723		223
36-199723		225
36-199730		223
36-199730		225
36-199747		223
36-199747		225
36-199754		223
36-199754		225
36-199761		223
36-199761		225
36-199785		223
36-199785		224
36-199785		225
36-199808		223
36-199808		225
36-199815		714
36-199815		889
36-199815		891
36-199822		78
36-199822		79
36-199839		714
36-199839		715
36-199839		889
36-199839		891
36-199846		714
36-199846		715
36-199846		889
36-199846		911
36-199853		565
36-199853		784
36-199860		205
36-199860		565
36-199860		784
36-199877		79
36-199884		713
36-199891		256
36-199891		257
36-199907		360
36-199914		649
36-199921		250
36-199921		252
36-199938		507
36-199945		751
36-199952		506
36-199969		351
36-199976		516
36-199983		751
36-199990		751
36-200009		303
36-200016		250
36-200016		251
36-200016		252
36-200023		256
36-200023		257
36-200030		257
36-200047		741

Новый заказной номер – Старый заказной номер

Новый	Старый	Страница
36-200054		743
36-200061		742
36-200078		515
36-200078		516
36-200085		743
36-200085		744
36-200085		748
36-200092		360
36-200108	FE1-H190	698
36-200108	FE1-H190	700
36-200108	FE1-H190	831
36-200146		751
36-200153		751
36-200160		751
36-200184		360
36-200191		357
36-200207		742
36-200238		742
36-200238		743
36-200238		744
36-200245		751
36-200252		357
36-200276		250
36-200276		251
36-200283		515
36-200283		516
36-200306		506
36-200306		507
36-200313		*741*
36-200313		*742*
36-200337		*741*
36-200344		*741*
36-200351		743
36-200351		744
36-200375		744
36-200382		745
36-200399		751
36-200429		*249*
36-200436		*249*
36-200443		*741*
36-200450		506
36-200450		507
36-200481		751
36-200498		360
36-200504		359
36-200511		516
36-200528		516
36-200542		*493*
36-200542		*638*
36-200559		751
36-200566		507
36-200573		505
36-200580		218
36-200580		219
36-200580		233
36-200580		616
36-200597		*741*
36-200597		*742*
36-200610		273
36-200610		274
36-200610		303
36-200627		505
36-200627		506
36-200634		273
36-200634		303
36-200641		250
36-200641		251
36-200641		252
36-200658		505
36-200658		506
36-200658		507
36-200672		743
36-200672		744
36-200689		745
36-200702		507
36-200726		359
36-200740		193
36-200740		204
36-200740		241
36-200764		220
36-200764		593
36-200764		733
36-200788		220
36-200788		593
36-200788		733
36-200795		220
36-200795		593
36-200795		733
36-200818		464
36-200818		465
36-200825		677
36-200825		900
36-200849		701
36-200856		388
36-200863		388
36-200870		*728*
36-200870		*729*
36-200887		398
36-200887		399
36-200887		400

Новый	Старый	Страница
36-200894		400
36-200900		*400*
36-200917		503
36-200917		505
36-200917		506
36-200924		493
36-200931		496
36-200931		497
36-200948		730
36-200955		193
36-200955		204
36-200962		34
36-200979		398
36-200979		399
36-200979		400
36-200986		*728*
36-200986		*729*
36-200993		317
36-200993		319
36-201006		259
36-201013		259
36-201020		643
36-201037		654
36-201044		817
36-201051		387
36-201068		254
36-201068		255
36-201075		809
36-201082		806
36-201082		809
36-201099		810
36-201105		810
36-201112		284
36-201112		287
36-201112		289
36-201129		284
36-201129		292
36-201136		287
36-201136		289
36-201143		317
36-201150		317
36-201150		318
36-201174		317
36-201174		318
36-201181		323
36-201204		320
36-201204		321
36-201211		505
36-201211		506
36-201228		*509*
36-201235		751
36-201242		730
36-201259		726
36-201266		320
36-201266		321
36-201266		323
36-201280		320
36-201280		321
36-201327		318
36-201334		318
36-201341		317
36-201341		318
36-201358		82
36-201365		84
36-201365		85
36-201365		86
36-201372		84
36-201372		86
36-201372		834
36-201372		837
36-201372		838
36-201372		843
36-201372		873
36-201389		650
36-201396		252
36-201402		268
36-201402		269
36-201419		506
36-201426		506
36-201433		505
36-201440		643
36-201457		262
36-201457		263
36-201464		*400*
36-201471		*495*
36-201488		730
36-201495		645
36-201501		268
36-201501		269
36-201518		262
36-201525		268
36-201525		269
36-201532		261
36-201532		262
36-201549		262
36-201556		499
36-201563		256
36-201563		387
36-201570		262
36-201570		263

Новый	Старый	Страница
36-201587		268
36-201587		269
36-201594		268
36-201594		269
36-201600		268
36-201600		269
36-201617		468
36-201624		261
36-201624		263
36-201624		936
36-201631		398
36-201631		399
36-201648		268
36-201648		269
36-201655		261
36-201655		262
36-201655		263
36-201655		936
36-201662		568
36-201679		505
36-201679		506
36-201686		256
36-201686		387
36-201693		261
36-201693		262
36-201693		936
36-201709		465
36-201723		263
36-201747		359
36-201761		812
36-201785		653
36-201792		*270*
36-201808		*270*
36-201815		317
36-201815		318
36-201846		262
36-201853		464
36-201860		700
36-201877		499
36-201884		676
36-201884		677
36-201884		899
36-201884		900
36-201907		674
36-201914		700
36-201938		*700*
36-201945	FE1-F452	567
36-201945	FE1-F452	568
36-201945	FE1-F452	569
36-202126		463
36-202133		565
36-202133		784
36-202140		205
36-202140		565
36-202140		784
36-202164		230
36-202164		591
36-202171		591
36-202201		592
36-202249		223
36-202249		225
36-202287		716
36-202287		912
36-202287		913
36-202287		935
36-202676		745
36-202690	*FE1-G323*	*814*
36-202751	FE1-G099	601
36-202799	*FE1-F948*	*460*
36-202843		259
36-202850		465
36-202867	FE1-H219	414
36-202867	FE1-H219	415
36-202874	FE1-H220	415
36-202911		613
36-202928		609
36-202928		610
36-202935		643
36-203109		899
36-203109		900
36-203123		899
36-203123		900
36-203130		685
36-203130		826
36-203130		899
36-203130		900
36-203147		77
36-203147		79
36-203154		77
36-203154		79
36-203161		77
36-203178		77
36-203178		79
36-203185		77
36-203192		77
36-203192		78
36-203208		77
36-203208		79
36-203215		77
36-203215		79

Новый	Старый	Страница
36-203239		256
36-203239		257
36-203246		257
36-203253		257
36-203260	FE1-F911	283
36-203260	FE1-F911	285
36-203277	FE1-F913	283
36-203277	FE1-F913	285
36-203277	FE1-F913	287
36-203284		649
36-203284		650
36-203284		651
36-203291		649
36-203291		650
36-203307		649
36-203307		651
36-203314		650
36-203321		651
36-203987		751
36-204649		751
36-204823		744
36-207275		53
36-207275		54
36-207275		55
36-207275		57
36-207275		58
36-207275		59
36-208913		242
36-209590		545
36-209644		263
36-209682		536
36-209682		538
36-209682		539
36-209705		349
36-209705		578
36-209705		580
36-209705		581
36-209705		588
36-209705		792
36-209705		795
36-209705		802
36-209712		855
36-209712		856
36-209712		862
36-209712		867
36-209736		530
36-209736		532
36-209736		533
36-209743		536
36-209743		538
36-209743		539
36-210213		553
36-210312		552
36-210312		553
36-210329		552
36-210350		540
36-211074		530
36-211074		532
36-211074		533
36-211272		*609*
36-211272		*610*
36-211340		844
36-211340		927
36-211340		930
36-211371		228
36-211371		271
36-211401		613
36-211593		646
36-211968		219
36-212484		219
36-212491		219
36-212514		216
36-212514		217
36-212514		218
36-212514		591
36-212538		217
36-212545		218
36-212545		616
36-212552		217
36-212552		233
36-212552		616
36-212569		217
36-212569		219
36-212583		508
36-212583		644
36-212590		515
36-212590		516
36-212606		494
36-212613		45
36-212613		54
36-212613		55
36-212613		58
36-212613		59
36-212620		55
36-212620		59
36-212637		228
36-212637		229
36-212705		398
36-212705		399
36-212712		398

Новый	Старый	Страница
36-212712		399
36-212910		361
36-213016		653
36-213016		654
36-213023		654
36-213030		654
36-213177		501
36-213184		501
36-213184		502
36-213191		501
36-213207		492
36-213207		501
36-213214		501
36-213214		502
36-213221		501
36-213238		501
36-213245		654
36-213252		502
36-213269		507
36-213276		507
36-213290		506
36-213290		507
36-213306		506
36-213306		507
36-213450		352
36-213467		351
36-213467		352
36-213474		351
36-213474		352
36-213542		516
36-213559		516
36-213566		516
36-213672		553
36-213931		701
36-213931		826
36-213962		700
36-213962		701
36-213962		826
36-214334		261
36-214334		262
36-214334		936
36-214426		609
36-214440		416
36-214457		406
36-214457		407
36-214464		406
36-214464		407
36-214471		406
36-214471		407
36-214501		292
36-214518		292
36-214525		742
36-214532		742
36-214549		292
36-214556		742
36-214563		742
36-214570		742
36-214594		407
36-214792		806
36-214792		809
36-214792		810
36-214808		498
36-214815		361
36-214839		*494*
36-214853		515
36-214853		516
36-214860		353
36-214884		357
36-214891		*400*
36-214907		400
36-214907		401
36-214914		401
36-214921		400
36-214921		401
36-214938		396
36-214945		353
36-214952		353
36-214990		407
36-215003		409
36-215010		245
36-215027		*408*
36-215034		497
36-215034		498
36-215041		497
36-215058		545
36-215058		574
36-215065		254
36-215096		357
36-215102		406
36-215119		406
36-215126		409
36-215133		520
36-215140		410
36-215171		521
36-215188		353
36-215195		206
36-215201		515
36-215201		516
36-215218		505
36-215218		506

в стадии подготовки **в программе** *по запросу / снято с производства*

Новый заказной номер – Старый заказной номер

Новый	Старый	Страница
36-215249		205
36-215249		209
36-215256		205
36-215256		209
36-215270		193
36-215270		204
36-215287		523
36-215300		204
36-215324		360
36-215331		610
36-215348		290
36-215348		292
36-215386		260
36-215393		260
36-215423		260
36-215423		261
36-215430		260
36-215447		260
36-215447		261
36-215515		616
36-215522		594
36-215522		597
36-215539		597
36-215546		218
36-215638		505
36-215638		506
36-215669		505
36-215669		506
36-215744		731
36-215751		731
36-215768		731
36-215775		731
36-215782		731
36-215782		732
36-215898		360
36-215911		500
36-215959		*495*
36-215966		410
36-216093		410
36-216109		410
36-216116		410
36-216123		410
36-216130		359
36-216147		494
36-216147		720
36-216154		494
36-216154		720
36-216161		494
36-216178		396
36-216192		589
36-216192		590
36-216215		396
36-216222		396
36-216239		493
36-216246		638
36-216260		*493*
36-216260		*496*
36-216260		*497*
36-216284		521
36-216291		521
36-216307		521
36-216321		521
36-216338		269
36-216345		269
36-216369		515
36-216376		515
36-216468		357
36-216581		204
36-216581		241
36-216604		204
36-216604		206
36-216604		241
36-216611		204
36-216635		204
36-216635		206
36-216642		204
36-216659		204
36-216659		206
36-216666		206
36-216673		206
36-216680		206
36-216697		206
36-216703		750
36-216710		750
36-216727		750
36-216741		409
36-216758		409
36-216765		409
36-216789		*409*
36-216796		409
36-216802		409
36-216819		409
36-216833		*409*
36-216833		*410*
36-216901		232
36-216901		234
36-216901		601
36-217069		258
36-217076		258
36-217083		258

Новый	Старый	Страница
36-217205		645
36-217205		646
36-217212		646
36-217229		508
36-217229		644
36-217236		508
36-217236		644
36-217328		353
36-217335		353
36-217366		508
36-217366		644
36-217373		508
36-217373		644
36-217397		360
36-217403		360
36-217410		360
36-217427		360
36-217434		360
36-217533		227
36-217533		272
36-217533		613
36-217540		227
36-217540		613
36-217564		227
36-217564		272
36-217564		387
36-217564		613
36-217571		227
36-217571		272
36-217571		387
36-217571		613
36-217939		263
36-218080		808
36-218080		809
36-218080		817
36-218097		803
36-218097		804
36-218110		497
36-218127		817
36-218165		809
36-218165		817
36-218219		808
36-218226		500
36-218295		809
36-218301		809
36-218301		810
36-218318		812
36-218547		552
36-218547		554
36-218554		742
36-218585		2
36-218585		3
36-218776		553
36-218776		554
36-218783		553
36-218783		554
36-218790		553
36-218806		552
36-218806		553
36-218806		554
36-218813		552
36-218813		553
36-218820		552
36-218820		553
36-218820		554
36-218844		819
36-218950		609
36-218950		610
36-218967		609
36-219001		500
36-219018		500
36-219025		500
36-219056		406
36-219063		406
36-219162		254
36-219179		254
36-219193		406
36-219193		407
36-219209		406
36-219209		407
36-219230		520
36-219247		520
36-219254		520
36-219261		545
36-219261		574
36-219261		575
36-219278		574
36-219278		575
36-219285		523
36-219292		804
36-219322		497
36-219339		409
36-219346		245
36-219377		*729*
36-219421		*728*
36-219452		726
36-219476		*495*
36-219506		256
36-219506		387
36-219513		812

Новый	Старый	Страница
36-219520		812
36-219544		499
36-219636		315
36-219643		315
36-219650		545
36-219650		575
36-219667		613
36-219667		614
36-219681		610
36-219681		611
36-219711		610
36-219711		611
36-219735		611
36-219742		724
36-219742		726
36-219759		724
36-219759		726
36-219773		245
36-219773		724
36-219841		742
36-219858		503
36-219865		503
36-219872		245
36-219872		724
36-220144		609
36-220601		587
36-220601		588
36-221158		245
36-221165		245
36-222209		229
36-222209		266
36-222209		615
36-222216		229
36-222223		236
36-222223		237
36-222223		618
36-222223		619
36-222285		228
36-222285		229
36-222285		266
36-222292		*242*
36-222377		555
36-222384		555
36-222445		643
36-223046		496
36-223053		406
36-223053		407
36-223060		406
36-223060		407
36-224043		458
36-224043		459
36-224067		342
36-224067		530
36-224067		531
36-224067		532
36-224067		534
36-224067		762
36-224067		763
36-224067		764
36-224067		766
36-224098		204
36-224098		242
36-225378		387
36-225859		160
36-225866		155
36-225873		437
36-225873		438
36-225873		442
36-225880		437
36-225880		438
36-225880		442
36-225880		443
36-225880		444
36-225897		437
36-225897		442
36-225927		420
36-225927		421
36-225927		445
36-225927		446
36-225958		440
36-225958		441
36-225965		69
36-225965		100
36-225965		101
36-225972		879
36-225989		89
36-225989		829
36-225989		830
36-225989		896
36-225989		897
36-225996		437
36-225996		442
36-225996		443
36-225996		444
36-226009		437
36-226009		442
36-226009		444
36-226016		458
36-226030		422
36-226030		424

Новый	Старый	Страница
36-226030		433
36-226030		434
36-226030		435
36-226030		445
36-226030		446
36-226054		439
36-226054		440
36-226054		441
36-226054		456
36-226054		457
36-226054		460
36-226061		456
36-226061		457
36-226078		416
36-226085		833
36-226085		866
36-226085		933
36-226092		692
36-226092		834
36-226092		914
36-226122		419
36-226122		420
36-226146		449
36-226153		449
36-226153		450
36-226153		451
36-226153		452
36-226160		417
36-226160		418
36-226160		420
36-226160		421
36-226177		416
36-226252		833
36-226252		866
36-226764		678
36-226924		155
36-226924		159
36-226931		438
36-226931		439
36-226931		443
36-226993		418
36-227136		417
36-227136		418
36-227167		458
36-227167		459
36-227174		417
36-227174		418
36-227174		419
36-227174		420
36-227181		417
36-227181		419
36-227181		432
36-227181		461
36-227211		449
36-227211		450
36-227228		440
36-227228		441
36-227235		439
36-227235		440
36-227235		441
36-227402		601
36-227402		602
36-227402		603
36-227433		514
36-227433		515
36-227440		515
36-227464		91
36-227464		92
36-227464		93
36-227464		96
36-227488		69
36-227488		100
36-227488		101
36-227495		918
36-227495		919
36-229697		159
36-229703		514
36-229703		515
36-230150		177
36-230242		364
36-230242		381
36-230259		364
36-230259		381
36-230600		409
36-230778		356
36-231430		271
36-231591		486
36-232406		645
36-232406		646
36-232796		749
36-232932		726
36-232949		726
36-233175		82
36-233250		132
36-233274		380
36-233274		382
36-233281		369
36-233281		382
36-233540		369
36-233540		382

Новый	Старый	Страница
36-233564		83
36-233571		16
36-233571		904
36-233588		16
36-233588		17
36-233625		173
36-233649		173
36-233663		178
36-233694		911
36-233779		433
36-233779		445
36-233779		446
36-233779		448
36-233793		716
36-233861		720
36-233892		356
36-233892		357
36-233908		458
36-233908		459
36-234042		263
36-234042		264
36-234233		805
36-234240		803
36-234240		805
36-234356		357
36-234660		912
36-234677		912
36-234684		805
36-234691		803
36-234707		749
36-234714		749
36-234950		672
36-234950		673
36-234967		655
36-234981		875
36-234981		876
36-234981		905
36-234981		906
36-235209		456
36-235551		*381*
36-235568		*381*
36-236541		655
36-236909		416
36-237067		369
36-237067		382
36-237265		703
36-237265		824
36-237265		842
36-237463		729
36-237791		729
36-237821		304
36-237845		304
36-237852		304
36-237876		365
36-237883		366
36-237890		365
36-237906		365
36-237906		366
36-237999		839
36-237999		842
36-239023		594
36-239030		594
36-239740		605
36-239740		606
36-239764		606
36-239764		614
36-239771		732
36-239849		131
36-239849		137
36-240388		83
36-240487		83
36-241095		24
36-241101		20
36-241118		24
36-241118		25
36-241125		851
36-241125		852
36-241125		853
36-241132		851
36-241132		852
36-241132		853
36-241132		908
36-241149		851
36-241149		852
36-241149		908
36-241156		851
36-241163		851
36-241163		852
36-241163		853
36-241170		732
36-241187		732
36-241194		732
36-241460		177
36-241477		177
36-241484		177
36-241491		20
36-241491		25
36-241507		20
36-241514		20
36-241514		25

Новый заказной номер – Старый заказной номер

Новый	Старый	Страница
36-241521		851
36-241521		852
36-241521		853
36-241545		851
36-241545		852
36-241545		855
36-241545		867
36-241583		830
36-241583		851
36-241583		852
36-241583		857
36-241583		867
36-241590		830
36-241590		858
36-241590		867
36-242986	*199021*	*190*
36-242986	*199021*	*212*
36-300037		268
36-300044		268
36-300068		511
36-300068		641
36-300068		652
36-300075		699
36-774210		349
36-774210		587
36-774210		588
36-774210		801
36-774210		802
37-000806		297
37-000806		298
37-000806		299
37-000820		297
37-000820		298
37-000820		299
37-129392	FE1-C939	412
37-129408	FE1-C940	412
37-129491	*FE1-C949*	*418*
37-129491	*FE1-C949*	*427*
37-130275	FE1-D027	550
37-130275	FE1-D027	779
37-130282	FE1-D028	550
37-130282	FE1-D028	551
37-130282	FE1-D028	552
37-130282	FE1-D028	779
37-131197	FE1-D119	18
37-131302	FE1-D130	71
37-131302	FE1-D130	74
37-131302	FE1-D130	880
37-131302	FE1-D130	881
37-131302	FE1-D130	882
37-131302	FE1-D130	885
37-131302	FE1-D130	887
37-131326	FE1-D132	834
37-131326	FE1-D132	837
37-131333	FE1-D133	18
37-131333	FE1-D133	834
37-131333	FE1-D133	837
37-131333	FE1-D133	914
37-131364	FE1-D136	33
37-131364	FE1-D136	34
37-131371	FE1-D137	34
37-131371	FE1-D137	39
37-131371	FE1-D137	713
37-131371	FE1-D137	714
37-131371	FE1-D137	880
37-131371	FE1-D137	882
37-131371	FE1-D137	885
37-131371	FE1-D137	886
37-131371	FE1-D137	887
37-131371	FE1-D137	888
37-131388	FE1-D138	34
37-131388	FE1-D138	38
37-131388	FE1-D138	71
37-131388	FE1-D138	74
37-131388	FE1-D138	714
37-131388	FE1-D138	880
37-131388	FE1-D138	881
37-131388	FE1-D138	882
37-131388	FE1-D138	883
37-131388	FE1-D138	885
37-131388	FE1-D138	887
37-131388	FE1-D138	888
37-131395	FE1-D139	71
37-131395	FE1-D139	74
37-131395	FE1-D139	714
37-131395	FE1-D139	881
37-131395	FE1-D139	882
37-131395	FE1-D139	883
37-131401	FE1-D140	677
37-131401	FE1-D140	681
37-131401	FE1-D140	901
37-131418	FE1-D141	677
37-131418	FE1-D141	681
37-131418	FE1-D141	682
37-131418	FE1-D141	901
37-131425	FE1-D142	674
37-131425	FE1-D142	685
37-131425	FE1-D142	693
37-131425	FE1-D142	701
37-131425	FE1-D142	703

Новый	Старый	Страница
37-131425	FE1-D142	822
37-131425	FE1-D142	824
37-131425	FE1-D142	839
37-131425	FE1-D142	842
37-131425	FE1-D142	872
37-131425	FE1-D142	898
37-131425	FE1-D142	899
37-131425	FE1-D142	900
37-131425	FE1-D142	927
37-131432	FE1-D143	674
37-131432	FE1-D143	703
37-131432	FE1-D143	822
37-131432	FE1-D143	824
37-131432	FE1-D143	839
37-131432	FE1-D143	927
37-131449	FE1-D144	71
37-131449	FE1-D144	72
37-131449	FE1-D144	74
37-131449	FE1-D144	714
37-131449	FE1-D144	881
37-131449	FE1-D144	882
37-131449	FE1-D144	885
37-131449	FE1-D144	886
37-131449	FE1-D144	887
37-131449	FE1-D144	888
37-133030	FE1-D303	20
37-133030	FE1-D303	24
37-133030	FE1-D303	687
37-133030	FE1-D303	704
37-133030	FE1-D303	706
37-133030	FE1-D303	844
37-133030	FE1-D303	848
37-133030	FE1-D303	927
37-133030	FE1-D303	930
37-133498	FE1-D349	844
37-133498	FE1-D349	849
37-133498	FE1-D349	861
37-133627	FE1-D362	412
37-133719	FE1-D371	420
37-133719	FE1-D371	421
37-133719	FE1-D371	422
37-133719	FE1-D371	425
37-133719	FE1-D371	433
37-133719	FE1-D371	434
37-133726	FE1-D372	421
37-133726	FE1-D372	422
37-133726	FE1-D372	433
37-133726	FE1-D372	434
37-133726	FE1-D372	435
37-133733	FE1-D373	421
37-133733	FE1-D373	422
37-133733	FE1-D373	425
37-133733	FE1-D373	433
37-133740	FE1-D374	420
37-133740	FE1-D374	421
37-133740	FE1-D374	422
37-133740	FE1-D374	433
37-133740	FE1-D374	434
37-133757	FE1-D375	704
37-133757	FE1-D375	706
37-133757	FE1-D375	830
37-133757	FE1-D375	844
37-133757	FE1-D375	849
37-133757	FE1-D375	852
37-133757	FE1-D375	853
37-133757	FE1-D375	856
37-133757	FE1-D375	857
37-133757	FE1-D375	862
37-133757	FE1-D375	867
37-133955	FE1-D395	550
37-133955	FE1-D395	552
37-133955	FE1-D395	779
37-133955	FE1-D395	780
37-134051	FE1-D405	301
37-134051	FE1-D405	670
37-134051	FE1-D405	910
37-134129	FE1-D412	685
37-134129	FE1-D412	693
37-134129	FE1-D412	701
37-134129	FE1-D412	824
37-134129	FE1-D412	842
37-134211	FE1-D421	693
37-134211	FE1-D421	701
37-134211	FE1-D421	703
37-134211	FE1-D421	835
37-134211	FE1-D421	839
37-134211	FE1-D421	872
37-134211	FE1-D421	873
37-134211	FE1-D421	914
37-134228	FE1-D422	835
37-134228	FE1-D422	837
37-134228	FE1-D422	873
37-134228	FE1-D422	914
37-134327	FE1-D432	301
37-134327	FE1-D432	670
37-134327	FE1-D432	910
37-134440	FE1-D444	885
37-134440	FE1-D444	887
37-134457	FE1-D445	301
37-134457	FE1-D445	670

Новый	Старый	Страница
37-134457	FE1-D445	910
37-147662	FE1-E766	17
37-147679	FE1-E767	17
37-147679	FE1-E767	18
37-147686	FE1-E768	17
37-147730	FE1-E773	20
37-147730	FE1-E773	24
37-147730	FE1-E773	25
37-147747	FE1-E774	20
37-147747	FE1-E774	24
37-147747	FE1-E774	25
37-147747	FE1-E774	671
37-147747	FE1-E774	672
37-147747	FE1-E774	687
37-147747	FE1-E774	704
37-147747	FE1-E774	706
37-147754	FE1-E775	20
37-147754	FE1-E775	24
37-147754	FE1-E775	25
37-147808	FE1-E780	43
37-147808	FE1-E780	47
37-147808	FE1-E780	53
37-147808	FE1-E780	54
37-147808	FE1-E780	57
37-147808	FE1-E780	58
37-147815	FE1-E781	43
37-147815	FE1-E781	44
37-147815	FE1-E781	48
37-147822	FE1-E782	44
37-147822	FE1-E782	47
37-147822	FE1-E782	48
37-147839	*FE1-E783*	*44*
37-147839	*FE1-E783*	*45*
37-147839	*FE1-E783*	*47*
37-147839	*FE1-E783*	*48*
37-147839	*FE1-E783*	*53*
37-147839	*FE1-E783*	*54*
37-147839	*FE1-E783*	*57*
37-147839	*FE1-E783*	*58*
37-147846	FE1-E784	44
37-147846	FE1-E784	45
37-147846	FE1-E784	47
37-147846	FE1-E784	48
37-147846	FE1-E784	53
37-147846	FE1-E784	54
37-147846	FE1-E784	57
37-147846	FE1-E784	58
37-147921	FE1-E792	43
37-147921	FE1-E792	47
37-147921	FE1-E792	53
37-147921	FE1-E792	54
37-147921	FE1-E792	57
37-147921	FE1-E792	58
37-147938	FE1-E793	43
37-147938	FE1-E793	44
37-147938	FE1-E793	47
37-147938	FE1-E793	48
37-147938	FE1-E793	53
37-147938	FE1-E793	54
37-147938	FE1-E793	57
37-147938	FE1-E793	58
37-147945	FE1-E794	44
37-147945	FE1-E794	47
37-147945	FE1-E794	48
37-147945	FE1-E794	51
37-147945	FE1-E794	53
37-147945	FE1-E794	54
37-147945	FE1-E794	57
37-147945	FE1-E794	58
37-147952	FE1-E795	44
37-147952	FE1-E795	47
37-147952	FE1-E795	48
37-147952	FE1-E795	51
37-147952	FE1-E795	53
37-147952	FE1-E795	54
37-147952	FE1-E795	57
37-147952	FE1-E795	58
37-147969	FE1-E796	44
37-147969	FE1-E796	45
37-147969	FE1-E796	48
37-147969	FE1-E796	49
37-147969	FE1-E796	51
37-147969	FE1-E796	54
37-147969	FE1-E796	58
37-148041	FE1-E804	291
37-148041	FE1-E804	293
37-148058	FE1-E805	291
37-148058	FE1-E805	293
37-148102	FE1-E810	716
37-148102	FE1-E810	827
37-148102	FE1-E810	849
37-148119	FE1-E811	827
37-148119	FE1-E811	828
37-148126	FE1-E812	844
37-148140	FE1-E814	716
37-148140	FE1-E814	849
37-148140	FE1-E814	862
37-148140	FE1-E814	912
37-148140	FE1-E814	913
37-148164	FE1-E816	923

Новый	Старый	Страница
37-148164	FE1-E816	924
37-148164	FE1-E816	925
37-148164	FE1-E816	926
37-148171	FE1-E817	923
37-148171	FE1-E817	924
37-148171	FE1-E817	925
37-148171	FE1-E817	926
37-148188	*FE1-E818*	*925*
37-148188	*FE1-E818*	*926*
37-148508	FE1-E850	108
37-148508	FE1-E850	110
37-148508	FE1-E850	111
37-148508	FE1-E850	112
37-148508	FE1-E850	139
37-148508	FE1-E850	142
37-148508	FE1-E850	144
37-148508	FE1-E850	147
37-154110	FE1-F411	449
37-154110	FE1-F411	450
37-154110	FE1-F411	451
37-154172	FE1-F417	424
37-154189	FE1-F418	424
37-154370	FE1-F437	312
37-154578	FE1-F457	583
37-154578	FE1-F457	585
37-154578	FE1-F457	586
37-154578	FE1-F457	795
37-154578	FE1-F457	796
37-154578	FE1-F457	797
37-154578	FE1-F457	798
37-154578	FE1-F457	799
37-154585	FE1-F458	572
37-154585	FE1-F458	583
37-154585	FE1-F458	585
37-154585	FE1-F458	586
37-154585	FE1-F458	789
37-154585	FE1-F458	796
37-154585	FE1-F458	797
37-154585	FE1-F458	798
37-154585	FE1-F458	799
37-154592	FE1-F459	572
37-154592	FE1-F459	583
37-154592	FE1-F459	584
37-154592	FE1-F459	585
37-154592	FE1-F459	586
37-154592	FE1-F459	796
37-154592	FE1-F459	797
37-154592	FE1-F459	799
37-154608	FE1-F460	572
37-154608	FE1-F460	584
37-154608	FE1-F460	586
37-154608	FE1-F460	789
37-154608	FE1-F460	796
37-154608	FE1-F460	798
37-154608	FE1-F460	800
37-154615	FE1-F461	572
37-154615	FE1-F461	573
37-154615	FE1-F461	584
37-154615	FE1-F461	586
37-154622	FE1-F462	572
37-154622	FE1-F462	582
37-154622	FE1-F462	585
37-154622	FE1-F462	586
37-154622	FE1-F462	799
37-154622	FE1-F462	800
37-154639	FE1-F463	572
37-154639	FE1-F463	582
37-154639	FE1-F463	586
37-154639	FE1-F463	790
37-154639	FE1-F463	800
37-154738	FE1-F473	645
37-154745	*FE1-F474*	*645*
37-154752	FE1-F475	645
37-155131	*FE1-F513*	*871*
37-155131	*FE1-F513*	*872*
37-155155	FE1-F515	693
37-155155	FE1-F515	822
37-155155	FE1-F515	839
37-155155	FE1-F515	927
37-159108	FE1-F910	296
37-160654	FE1-G065	697
37-160654	FE1-G065	698
37-160654	FE1-G065	699
37-160654	FE1-G065	700
37-160654	FE1-G065	713
37-160654	FE1-G065	831
37-160654	FE1-G065	902
37-160678	FE1-G067	697
37-160678	FE1-G067	699
37-160678	FE1-G067	700
37-160678	FE1-G067	831
37-160678	FE1-G067	902
37-160692	FE1-G069	678
37-160692	FE1-G069	682
37-160692	FE1-G069	697
37-160692	FE1-G069	698
37-160692	FE1-G069	699
37-160692	FE1-G069	700
37-160692	FE1-G069	902
37-160692	FE1-G069	903

Новый	Старый	Страница
37-161019	FE1-G101	221
37-161019	FE1-G101	222
37-161033	FE1-G103	221
37-161255	FE1-G125	139
37-161255	FE1-G125	142
37-161255	FE1-G125	147
37-161262	FE1-G126	108
37-161262	FE1-G126	110
37-161262	FE1-G126	113
37-161262	FE1-G126	139
37-161262	FE1-G126	142
37-161262	FE1-G126	144
37-161262	FE1-G126	147
37-161279	FE1-G127	108
37-161279	FE1-G127	110
37-161279	FE1-G127	112
37-161279	FE1-G127	139
37-161279	FE1-G127	142
37-161279	FE1-G127	144
37-161279	FE1-G127	147
37-161293	FE1-G129	108
37-161293	FE1-G129	110
37-161293	FE1-G129	111
37-161293	FE1-G129	139
37-161293	FE1-G129	142
37-161293	FE1-G129	144
37-161293	FE1-G129	147
37-161309	FE1-G130	108
37-161309	FE1-G130	110
37-161309	FE1-G130	139
37-161309	FE1-G130	142
37-161309	FE1-G130	144
37-161781	FE1-G178	588
37-161781	FE1-G178	802
37-161798	FE1-G179	588
37-161798	FE1-G179	589
37-161798	FE1-G179	802
37-161804	FE1-G180	588
37-161804	FE1-G180	589
37-161804	FE1-G180	802
37-161859	FE1-G185	165
37-161866	*FE1-G186*	*165*
37-161880	FE1-G188	163
37-161880	FE1-G188	164
37-161897	FE1-G189	163
37-161903	FE1-G190	163
37-161910	FE1-G191	486
37-161927	FE1-G192	485
37-161927	FE1-G192	486
37-161941	FE1-G194	484
37-161972	FE1-G197	484
37-161972	FE1-G197	485
37-161972	FE1-G197	486
37-162023	FE1-G202	484
37-162627	FE1-G262	550
37-162627	FE1-G262	779
37-162627	FE1-G262	780
37-162917	FE1-G291	296
37-162924	FE1-G292	296
37-162931	FE1-G293	306
37-162948	FE1-G294	306
37-162948	FE1-G294	307
37-163075	FE1-G307	872
37-163433	FE1-G343	582
37-163433	FE1-G343	585
37-163433	FE1-G343	799
37-163488	FE1-G348	573
37-163488	FE1-G348	582
37-163488	FE1-G348	586
37-163495	FE1-G349	572
37-163495	FE1-G349	582
37-163495	FE1-G349	586
37-163495	FE1-G349	588
37-163495	FE1-G349	790
37-163495	FE1-G349	799
37-163549	FE1-G354	343
37-163549	FE1-G354	344
37-163549	FE1-G354	345
37-163549	FE1-G354	536
37-163549	FE1-G354	537
37-163549	FE1-G354	538
37-163549	FE1-G354	539
37-163549	FE1-G354	540
37-163549	FE1-G354	541
37-163549	FE1-G354	767
37-163549	FE1-G354	768
37-163549	FE1-G354	769
37-163549	FE1-G354	770
37-163556	FE1-G355	343
37-163556	FE1-G355	344
37-163556	FE1-G355	345
37-163556	FE1-G355	536
37-163556	FE1-G355	537
37-163556	FE1-G355	538
37-163556	FE1-G355	539
37-163556	FE1-G355	540
37-163556	FE1-G355	541
37-163556	FE1-G355	767
37-163556	FE1-G355	769
37-163556	FE1-G355	770

Новый заказной номер – Старый заказной номер

Новый	Старый	Страница
37-163556	FE1-G355	771
37-163563	FE1-G356	343
37-163563	FE1-G356	344
37-163563	FE1-G356	345
37-163563	FE1-G356	536
37-163563	FE1-G356	537
37-163563	FE1-G356	538
37-163563	FE1-G356	539
37-163563	FE1-G356	541
37-163563	FE1-G356	767
37-163563	FE1-G356	768
37-163563	FE1-G356	769
37-163563	FE1-G356	770
37-163563	FE1-G356	771
37-163570	FE1-G357	535
37-163570	FE1-G357	538
37-163570	FE1-G357	539
37-163570	FE1-G357	767
37-163570	FE1-G357	768
37-163570	FE1-G357	769
37-163570	FE1-G357	771
37-163747	FE1-G374	449
37-163747	FE1-G374	450
37-163747	FE1-G374	451
37-163747	FE1-G374	452
37-163754	FE1-G375	449
37-163761	FE1-G376	449
37-163761	FE1-G376	452
37-164225	FE1-G422	221
37-171827	FE1-H182	427
37-171827	FE1-H182	429
37-171841	FE1-H184	427
37-171841	FE1-H184	429
37-171865	FE1-H186	427
37-171865	FE1-H186	429
37-171889	FE1-H188	427
37-171889	FE1-H188	429
37-171933	FE1-H193	604
37-171933	FE1-H193	605
37-171933	FE1-H193	606
37-171940	FE1-H194	225
37-171940	FE1-H194	604
37-171940	FE1-H194	605
37-171940	FE1-H194	606
37-171964	FE1-H196	301
37-171971	FE1-H197	301
37-171995	FE1-H199	462
37-172008	FE1-H200	462
37-172015	FE1-H201	413
37-172015	FE1-H201	414
37-172022	FE1-H202	413
37-172022	FE1-H202	415
37-172039	FE1-H203	413
37-172039	FE1-H203	415
37-172046	FE1-H204	413
37-172046	FE1-H204	414
37-172053	FE1-H205	413
37-172053	FE1-H205	414
37-172107	FE1-H210	413
37-172107	FE1-H210	414
37-172114	FE1-H211	413
37-172114	FE1-H211	414
37-172121	FE1-H212	413
37-172121	FE1-H212	415
37-172138	FE1-H213	413
37-172138	FE1-H213	415
37-172145	FE1-H214	413
37-172145	FE1-H214	414
37-172220	FE1-H222	598
37-172251	FE1-H225	598
37-172251	FE1-H225	600
37-172268	FE1-H226	598
37-172268	FE1-H226	600
37-172299	FE1-H229	426
37-172299	FE1-H229	429
37-172305	FE1-H230	426
37-172312	FE1-H231	427
37-172329	FE1-H232	427
37-172336	FE1-H233	427
37-172343	FE1-H234	427
37-172350	FE1-H235	427
37-172367	FE1-H236	427
37-172374	FE1-H237	427
37-173425	FE1-H342	425
37-174026	FE1-H402	174
37-174033	FE1-H403	174
37-206307		228
37-206307		613
37-209674		536
37-209896		536
37-209896		538
37-209896		540
37-210304		541
37-229177		306
37-229177		307
37-230180		468
37-231583		486
37-233051		221
37-235949		555
37-236052		555

Новый	Старый	Страница
37-238995		297
37-238995		298
37-238995		299
37-239701		614
37-239718		614
37-239725		614
37-239794		732
37-239800		173
37-239817		173
37-240448		652
37-242091		911
37-242107		911
38-120008		199
38-120008		346
38-120008		546
38-120008		547
38-120008		548
38-120008		574
38-120008		777
38-120008		786
38-120008		787
38-120008		791
38-129070	FE1-C907	122
38-129070	FE1-C907	126
38-129070	FE1-C907	129
38-129070	FE1-C907	130
38-129087	FE1-C908	122
38-129087	FE1-C908	126
38-129100	FE1-C910	128
38-129216	FE1-C921	130
38-129216	FE1-C921	133
38-129223	FE1-C922	131
38-129223	FE1-C922	133
38-129223	FE1-C922	137
38-129230	FE1-C923	131
38-129230	FE1-C923	133
38-129230	FE1-C923	134
38-129230	FE1-C923	135
38-129230	FE1-C923	136
38-129230	FE1-C923	137
38-129285	FE1-C928	118
38-129292	FE1-C929	118
38-129322	FE1-C932	120
38-129889	FE1-C988	284
38-129889	FE1-C988	286
38-129889	FE1-C988	288
38-130182	FE1-D018	550
38-130182	FE1-D018	551
38-130182	FE1-D018	552
38-130182	FE1-D018	779
38-130182	FE1-D018	780
38-130199	FE1-D019	530
38-130199	FE1-D019	531
38-130199	FE1-D019	532
38-130199	FE1-D019	534
38-130199	FE1-D019	762
38-130199	FE1-D019	763
38-130205	FE1-D020	568
38-130205	FE1-D020	788
38-130236	FE1-D023	533
38-130236	FE1-D023	535
38-130236	FE1-D023	765
38-130243	FE1-D024	533
38-130243	FE1-D024	534
38-130243	FE1-D024	535
38-130243	FE1-D024	765
38-130243	FE1-D024	766
38-130298	FE1-D029	575
38-130298	FE1-D029	576
38-130298	FE1-D029	577
38-130298	FE1-D029	776
38-130304	FE1-D030	567
38-130304	FE1-D030	568
38-130304	FE1-D030	569
38-130304	FE1-D030	773
38-130304	FE1-D030	774
38-130304	FE1-D030	788
38-130311	FE1-D031	567
38-130311	FE1-D031	569
38-130311	FE1-D031	774
38-130311	FE1-D031	788
38-130328	FE1-D032	567
38-130328	FE1-D032	773
38-130342	FE1-D034	199
38-130342	FE1-D034	548
38-130342	FE1-D034	549
38-130342	FE1-D034	777
38-130342	FE1-D034	778
38-130366	FE1-D036	525
38-130366	FE1-D036	526
38-130366	FE1-D036	527
38-130366	FE1-D036	529
38-130366	FE1-D036	560
38-130366	FE1-D036	561
38-130366	FE1-D036	562
38-130366	FE1-D036	756
38-130366	FE1-D036	757
38-130366	FE1-D036	759
38-130366	FE1-D036	760
38-130373	FE1-D037	203

Новый	Старый	Страница
38-130373	FE1-D037	244
38-130373	FE1-D037	560
38-130373	FE1-D037	562
38-130373	FE1-D037	563
38-130373	FE1-D037	756
38-130373	FE1-D037	757
38-130380	FE1-D038	527
38-130380	FE1-D038	528
38-130380	FE1-D038	530
38-130380	FE1-D038	563
38-130380	FE1-D038	758
38-130380	FE1-D038	760
38-130380	FE1-D038	761
38-130403	FE1-D040	199
38-130403	FE1-D040	346
38-130403	FE1-D040	548
38-130403	FE1-D040	549
38-130403	FE1-D040	550
38-130403	FE1-D040	777
38-130403	FE1-D040	778
38-130465	FE1-D046	525
38-130465	FE1-D046	526
38-130465	FE1-D046	528
38-130465	FE1-D046	529
38-130465	FE1-D046	759
38-130465	FE1-D046	760
38-130465	FE1-D046	761
38-130564	FE1-D056	640
38-130564	FE1-D056	641
38-131097	FE1-D109	71
38-131097	FE1-D109	880
38-131097	FE1-D109	882
38-131097	FE1-D109	885
38-131097	FE1-D109	886
38-131097	FE1-D109	887
38-131097	FE1-D109	888
38-131158	FE1-D115	71
38-131158	FE1-D115	881
38-131158	FE1-D115	882
38-131158	FE1-D115	883
38-131172	FE1-D117	920
38-131172	FE1-D117	921
38-131219	FE1-D121	920
38-131219	FE1-D121	921
38-131233	FE1-D123	921
38-131233	FE1-D123	922
38-131240	FE1-D124	922
38-131257	FE1-D125	301
38-131257	FE1-D125	670
38-131257	FE1-D125	910
38-131264	FE1-D126	301
38-131264	FE1-D126	670
38-131264	FE1-D126	910
38-131271	FE1-D127	301
38-131271	FE1-D127	670
38-131271	FE1-D127	910
38-131349	FE1-D134	714
38-131349	FE1-D134	882
38-131349	FE1-D134	887
38-133190	FE1-D319	131
38-133190	FE1-D319	134
38-133985	FE1-D398	559
38-133985	FE1-D398	563
38-133985	FE1-D398	755
38-133985	FE1-D398	758
38-134401	FE1-D440	880
38-134401	FE1-D440	885
38-134401	FE1-D440	886
38-134401	FE1-D440	888
38-148194	FE1-E819	923
38-148194	FE1-E819	924
38-148194	FE1-E819	925
38-148200	FE1-E820	923
38-148200	FE1-E820	924
38-148224	FE1-E822	926
38-153914	FE1-F391	128
38-154508	FE1-F450	205
38-154508	FE1-F450	206
38-154508	FE1-F450	524
38-154508	FE1-F450	525
38-154515	FE1-F451	575
38-154515	FE1-F451	576
38-154515	FE1-F451	577
38-154546	FE1-F454	583
38-154546	FE1-F454	584
38-154546	FE1-F454	795
38-154546	FE1-F454	796
38-154546	FE1-F454	797
38-154546	FE1-F454	798
38-154553	FE1-F455	572
38-154553	FE1-F455	573
38-154553	FE1-F455	583
38-154553	FE1-F455	584
38-154553	FE1-F455	789
38-154553	FE1-F455	796
38-154553	FE1-F455	797
38-154553	FE1-F455	798
38-154560	FE1-F456	582
38-161063	FE1-G106	525
38-161063	FE1-G106	526

Новый	Старый	Страница
38-161063	FE1-G106	759
38-161063	FE1-G106	760
38-161421	FE1-G142	546
38-161421	FE1-G142	547
38-161421	FE1-G142	548
38-161421	FE1-G142	786
38-161421	FE1-G142	787
38-161438	FE1-G143	203
38-161438	FE1-G143	560
38-161438	FE1-G143	562
38-161438	FE1-G143	756
38-161834	FE1-G183	566
38-161834	FE1-G183	571
38-161834	FE1-G183	572
38-162350	FE1-G235	344
38-162350	FE1-G235	539
38-162350	FE1-G235	540
38-162350	FE1-G235	541
38-162350	FE1-G235	588
38-162350	FE1-G235	589
38-162350	FE1-G235	769
38-162350	FE1-G235	770
38-162350	FE1-G235	771
38-162350	FE1-G235	802
38-162367	FE1-G236	344
38-162367	FE1-G236	539
38-162367	FE1-G236	540
38-162367	FE1-G236	541
38-162367	FE1-G236	769
38-162367	FE1-G236	770
38-162367	FE1-G236	771
38-162374	FE1-G237	344
38-162374	FE1-G237	539
38-162374	FE1-G237	540
38-162374	FE1-G237	541
38-162374	FE1-G237	769
38-162374	FE1-G237	770
38-162374	FE1-G237	771
38-162534	FE1-G253	550
38-162534	FE1-G253	779
38-162534	FE1-G253	780
38-163036	FE1-G303	128
38-163036	FE1-G303	129
38-163036	FE1-G303	130
38-163050	FE1-G305	925
38-163067	FE1-G306	923
38-163067	FE1-G306	924
38-163425	FE1-G342	585
38-163425	FE1-G342	586
38-163425	FE1-G342	799
38-163456	FE1-G345	585
38-163456	FE1-G345	586
38-163456	FE1-G345	799
38-163470	FE1-G347	572
38-163470	FE1-G347	573
38-163470	FE1-G347	790
38-163500	FE1-G350	572
38-163500	FE1-G350	573
38-163500	FE1-G350	789
38-163524	FE1-G352	343
38-163524	FE1-G352	344
38-163524	FE1-G352	345
38-163524	FE1-G352	536
38-163524	FE1-G352	537
38-163524	FE1-G352	538
38-163524	FE1-G352	767
38-163524	FE1-G352	768
38-163524	FE1-G352	769
38-163531	FE1-G353	343
38-163531	FE1-G353	345
38-163531	FE1-G353	535
38-163531	FE1-G353	536
38-163531	FE1-G353	537
38-163531	FE1-G353	538
38-163531	FE1-G353	767
38-163531	FE1-G353	768
38-163531	FE1-G353	769
38-164231	FE1-G423	176
38-164248	FE1-G424	175
38-164255	FE1-G425	175
38-222412		572
38-222412		573
38-222412		585
38-222412		586
38-222412		789
38-222412		799
38-222412		800
38-225819		347
38-225819		544
38-228599		173
38-233265		382
38-233654		178
38-233715		131
38-233715		132
38-233715		133
38-233715		135
38-233715		137
38-235801		555
38-235801		556
38-236198		137

Новый	Старый	Страница
38-236389		468
38-236655		380
38-240508		588
38-241536		18
38-241536		839
38-242205		713
38-242205		714
39-202352		918
39-202352		919
39-202413		826
39-203359		469
39-203359		470
39-203359		471
39-203359		472
39-203359		919
39-203427		481
39-203489		480
39-203489		481
39-203700		481
39-203793		479
39-203793		480
39-203991		481
39-204196		479
39-204196		480
39-204264		479
39-204264		480
39-206022		479
39-206022		480
39-206022		481
39-206053		480
39-206053		481
39-207999		469
39-207999		470
39-207999		919
39-208002		469
39-208002		470
39-208002		919
39-208033		470
39-208040		470
39-208040		471
39-208040		472
39-208040		473
39-208040		474
39-208064		470
39-208064		471
39-208064		472
39-208071		469
39-208071		470
39-208071		919
39-208088		469
39-208088		470
39-208088		919
39-208132		474
39-208132		479
39-208149		471
39-208149		472
39-208163		473
39-208163		474
39-208187		473
39-208187		474
39-208194		473
39-208194		474
39-208200		473
39-208200		474
39-208224		473
39-208224		474
39-208231		470
39-208231		471
39-208231		472
39-208248		472
39-208248		473
39-208248		474
39-208255		473
39-208255		474
39-208262		474
39-208262		479
39-208279		470
39-208279		471
39-208279		472
39-208286		470
39-208286		471
39-208286		472
39-208293		470
39-208293		471
39-208293		472
39-208316		471
39-208316		472
39-208330		474
39-208330		479
39-208347		475
39-208347		476
39-208347		477
39-208347		478
39-208361		476
39-208361		477
39-208361		916
39-208361		917
39-208378		478
39-208378		479
39-208378		917

Новый заказной номер – Старый заказной номер

Новый	Старый	Страница
39-208385		476
39-208385		477
39-208385		916
39-208385		917
39-208392		475
39-208392		476
39-208392		477
39-208392		916
39-208392		917
39-208408		475
39-208408		476
39-208408		477
39-208408		478
39-208408		916
39-208408		917
39-208897		478
39-208897		479
39-208897		917
39-208903		478
39-208903		479
39-208903		917
39-208965		317
39-208965		318
39-208965		319
39-208972		317
39-208972		318
39-208972		319
39-208989		317
39-208989		318
39-208989		319
39-208996		317
39-208996		318
39-208996		319
39-209009		317
39-209009		318
39-209009		319
39-209009		320
39-209023		319
39-209030		318
39-209030		319
39-209030		320
39-209092		317
39-209092		318
39-209092		319
39-209108		322
39-209115		321
39-209115		322
39-209115		324
39-209122		322
39-209122		324
39-209146		322
39-209153		324
39-209160		320
39-209160		323
39-209177		320
39-209177		323
39-209177		324
39-209184		320
39-209184		322
39-209191		320
39-209191		322
39-209207		320
39-209207		322
39-209214		321
39-209214		323
39-209214		324
39-209238		320
39-209238		322
39-209238		323
39-209245		322
39-209245		324
39-209252		322
39-209269		321
39-209276		321
39-209283		321
39-209290		320
39-209290		322
39-209290		324
39-209306		322
39-209306		324
39-209313		322
39-209320		324
39-209320		325
39-209337		324
39-209337		325
39-209337		326
39-209344		325
39-209344		326
39-209351		325
39-209351		326
39-209368		322
39-209375		321
39-209382		323
39-209399		322
39-209405		320
39-209405		323
39-209405		324
39-209412		320
39-209412		323
39-209429		320

Новый	Старый	Страница
39-209429		323
39-209429		324
39-209436		325
39-209436		326
39-209443		325
39-209443		326
39-209467		322
39-209474		325
39-209474		326
39-209481		325
39-209498		321
39-209498		322
39-209504		316
39-209511		316
39-209528		316
39-209535		316
39-209542		326
39-209559		326
39-209566		325
39-209566		326
39-209573		325
39-209580		325
39-210128		234
39-210128		275
39-210128		276
39-210128		621
39-210401		236
39-210401		237
39-210401		278
39-210401		618
39-210401		619
39-220431		237
39-220431		238
39-220431		279
39-220431		280
39-220431		619
39-220431		620
39-220899		470
39-220899		471
39-220899		472
39-220899		475
39-220899		476
39-220899		477
39-220899		478
39-220899		479
39-220899		916
39-220899		917
39-220943		236
39-220943		237
39-220943		278
39-220943		618
39-220943		619
39-220967		235
39-220967		236
39-220967		276
39-220967		277
39-220967		617
39-220967		618
39-222671		502
39-222855		235
39-222855		236
39-222855		276
39-222855		277
39-222855		617
39-222855		618
39-228260		237
39-228260		238
39-228260		279
39-228260		280
39-228260		619
39-228260		620
39-229069		470
39-229069		471
39-229069		472
39-229069		475
39-229069		476
39-229069		477
39-229069		478
39-229069		916
39-229069		917
39-230027		475
39-230027		476
39-230126		236
39-230126		237
39-230126		278
39-230126		618
39-230126		619
39-230133		236
39-230133		237
39-230133		278
39-230133		618
39-230133		619
39-231321		477
39-231819		470
39-231819		471
39-231819		472
40-076614	KLF-7661	436
40-076614	KLF-7661	450
40-076614	KLF-7661	452
40-076614	KLF-7661	482

Новый	Старый	Страница
40-076621	KLF-7662	436
40-076621	KLF-7662	450
40-076621	KLF-7662	452
40-076621	KLF-7662	482
40-076638	KLF-7663	452
40-076676	KLF-7667	450
40-076683	KLF-7668	450
40-116402	KLF-B640	436
40-116419	KLF-B641	436
40-118673	KLF-B867	464
40-148342	KLF-E834	464
40-148342	KLF-E834	466
40-148342	KLF-E834	467
40-148359	KLF-E835	465
40-221601		174
40-221618		174
40-231990		162
40-232003		162
40-240732		391
40-240732		392
41-173435	BL5-H343	463
44-042295	VA5-4229	459
44-042301	VA5-4230	459
44-045357	VA5-4535	459
44-045821	VA5-4582	459
44-046972	VA5-4697	459
44-047023	VA5-4702	459
44-051518	VA5-5151	459
44-051525	VA5-5152	459
44-069483	BL3-6948	372
44-069506	BL3-6950	372
44-100827	VA5-A082	450
44-100827	VA5-A082	452
44-100834	VA5-A083	450
44-100834	VA5-A083	452
44-102265	VA5-A226	450
44-102265	VA5-A226	452
44-102265	VA5-A226	482
44-102272	VA5-A227	450
44-102272	VA5-A227	452
44-102272	VA5-A227	482
44-104535	VA5-A453	436
44-104542	VA5-A454	436
44-109462	VA5-A946	459
44-109479	VA5-A947	459
44-109479	VA5-A947	460
44-109486	VA5-A948	459
44-109486	VA5-A948	460
44-110475	VA5-B047	460
44-110482	VA5-B048	460
44-110499	VA5-B049	459
44-110505	VA5-B050	459
44-111533	BL5-B153	465
44-121167	BL5-C116	465
44-124748	BL5-C474	391
44-124748	BL5-C474	392
44-139872	BL5-D987	391
44-139889	BL5-D988	391
44-140779	VA5-E077	460
44-140786	VA5-E078	460
44-143657	VA5-E365	450
44-143657	VA5-E365	452
44-143664	VA5-E366	450
44-143664	VA5-E366	452
44-146108	BL5-E610	464
44-156251	BL5-F625	464
44-156251	BL5-F625	467
44-156268	BL5-F626	467
44-165062	BL5-G506	464
44-165062	BL5-G506	466
44-181666	VA5-5281	450
44-181666	VA5-5281	452
44-181680	VA5-5282	450
44-181680	VA5-5282	452
44-191177	BL5-A775	391
44-191825		172
44-191832		172
44-192075	VA5-H536	459
44-192075	VA5-H536	460
44-192082	VA5-H537	459
44-192082	VA5-H537	460
44-218669		391
44-218676		391
44-219215		172
44-219222		172
44-232726		392
44-232733		392
44-236595		392
44-236601		392
44-236618		392
44-236625		392
45-218644		390
45-218644		391
45-218651		390
45-218651		391
45-240690		391
45-240706		391
45-240713		391
45-240720		391
45-241727		391

Новый	Старый	Страница
45-241727		392
45-241734		391
45-241734		392
46-000033		177
46-000040		13
46-000064		10
46-000071		10
46-000095		13
46-000101		120
46-000118		119
46-000132		121
46-000156		121
46-000163		120
46-000187		672
46-000194		672
46-000200		688
46-000217		688
46-000224		688
46-000262		688
46-000262		689
46-000279		705
46-000279		717
46-000286		705
46-000293		708
46-000354		708
46-000361		873
46-000378		873
46-000439		886
46-000446		886
46-000453		886
46-000491		888
46-000507		888
46-000514		888
46-000613		134
46-000613		136
46-000637		415
46-000682		214
46-000736		123
46-000736		126
46-000750		124
46-000750		127
46-000767		124
46-000767		127
46-000781		123
46-000781		127
46-000781		129
46-111890	*SN5-B189*	*18*
46-111890	*SN5-B189*	*686*
46-111890	*SN5-B189*	*694*
46-111890	*SN5-B189*	*702*
46-111890	*SN5-B189*	*822*
46-111890	*SN5-B189*	*840*
46-111890	*SN5-B189*	*928*
46-111906	*SN5-B190*	*19*
46-111906	*SN5-B190*	*686*
46-111906	*SN5-B190*	*694*
46-111906	*SN5-B190*	*702*
46-111906	*SN5-B190*	*823*
46-111906	*SN5-B190*	*840*
46-111906	*SN5-B190*	*928*
46-111920	*SN5-B192*	*341*
46-111920	*SN5-B192*	*526*
46-111920	*SN5-B192*	*527*
46-111920	*SN5-B192*	*529*
46-111920	*SN5-B192*	*530*
46-111920	*SN5-B192*	*759*
46-111920	*SN5-B192*	*760*
46-111937	*SN5-B193*	*704*
46-111937	*SN5-B193*	*825*
46-111937	*SN5-B193*	*843*
46-111944	*SN5-B194*	*704*
46-111944	*SN5-B194*	*825*
46-111944	*SN5-B194*	*842*
46-111951	*SN5-B195*	*200*
46-111951	*SN5-B195*	*346*
46-111951	*SN5-B195*	*546*
46-111951	*SN5-B195*	*547*
46-111951	*SN5-B195*	*549*
46-111951	*SN5-B195*	*550*
46-111951	*SN5-B195*	*778*
46-111951	*SN5-B195*	*779*
46-111951	*SN5-B195*	*786*
46-111951	*SN5-B195*	*787*
46-111975	*SN5-B197*	*675*
46-111975	*SN5-B197*	*681*
46-111999	*SN5-B199*	*898*
46-112002	*SN5-B200*	*674*
46-112002	*SN5-B200*	*872*
46-112019	*SN5-B201*	*674*
46-112019	*SN5-B201*	*872*
46-112255	*SN5-B225*	*838*
46-112255	*SN5-B225*	*844*
46-112279	*SN5-B227*	*836*
46-112279	*SN5-B227*	*915*
46-113047	*SN5-B304*	*123*
46-113047	*SN5-B304*	*126*
46-113054	*SN5-B305*	*123*
46-113054	*SN5-B305*	*126*
46-113221	*SN5-B322*	*836*
46-113221	*SN5-B322*	*915*

Новый	Старый	Страница
46-180001		132
46-180001		134
46-180001		136
46-180001		138
46-180018		132
46-180018		135
46-180018		136
46-180018		138
46-180018		181
46-180025		132
46-180025		135
46-180025		136
46-180025		138
46-180032		132
46-180049		132
46-180056		138
46-180070		133
46-180087		133
46-180094		138
46-180100		133
46-180117		132
46-180117		135
46-180117		138
46-180117		181
46-180124		133
46-180131		132
46-180131		135
46-180148		19
46-180155		19
46-180162		19
46-180179		19
46-180186		19
46-180193		823
46-180193		825
46-180193		840
46-180193		843
46-180209		823
46-180209		825
46-180209		841
46-180209		843
46-180216		19
46-180223		19
46-180230		703
46-180247		703
46-180254		686
46-180261		686
46-180278		686
46-180285		694
46-180292		694
46-180308		703
46-180308		823
46-180308		841
46-180308		929
46-180315		703
46-180315		823
46-180315		841
46-180315		929
46-180322		841
46-180339		840
46-180339		841
46-180339		929
46-180346		840
46-180346		928
46-180346		929
46-180353		840
46-180360		823
46-180377		823
46-180384		702
46-180384		823
46-180391		823
46-180407		825
46-180407		843
46-180414		825
46-180414		843
46-180421		825
46-180421		843
46-180438		825
46-180438		843
46-180452		485
46-180452		486
46-180469		487
46-180469		489
46-180469		491
46-180476		488
46-180476		490
46-180483		109
46-180483		111
46-180490		109
46-180490		111
46-180506		109
46-180506		111
46-180513		109
46-180513		111
46-180520		113
46-180537		112
46-180544		140
46-180544		181
46-180551		141
46-180551		181
46-180568		141

в стадии подготовки **в программе** *по запросу / снято с производства*

Новый заказной номер – Старый заказной номер

Новый	Старый	Страница
46-180575		143
46-180582		143
46-180599		143
46-180605		141
46-180612		141
46-180629		143
46-180636		143
46-180643		145
46-180650		146
46-180667		147
46-180674		148
46-180681		148
46-180698		140
46-180698		145
46-180698		146
46-180711		141
46-180711		182
46-180728		141
46-180728		182
46-180735		143
46-180742		144
46-180759		428
46-180759		455
46-180766		428
46-180766		455
46-180773		430
46-180773		431
46-180780		430
46-180780		431
46-180797		119
46-180803		119
46-180810		121
46-180827		121
46-180834		120
46-180841		161
46-180858		161
46-180865		161
46-180872		163
46-180889		163
46-180896		163
46-180902		163
46-180919		163
46-180926		161
46-180933		123
46-180933		127
46-180940		123
46-180957		123
46-180957		127
46-180964		129
46-180971		128
46-180988		125
46-180995		130
46-181008		125
46-181015		130
46-181022		124
46-181022		127
46-181039		124
46-181039		127
46-181046		130
46-181053		129
46-181060		129
46-181077		125
46-181084		125
46-181091		130
46-181107		164
46-181107		183
46-181114		164
46-181121		164
46-181138		166
46-181145		166
46-181152		168
46-181169		168
46-181176		168
46-181183		168
46-181190		164
46-181206		164
46-181220		175
46-181237		177
46-181251		177
46-181268		178
46-181275		178
46-181282		298
46-181299		298
46-181305		299
46-181312		299
46-181329		298
46-181336		294
46-181336		295
46-181343		294
46-181343		295
46-181350		295
46-181367		295
46-181374		294
46-181374		295
46-181381		296
46-181398		457
46-181398		458
46-181404		417
46-181701		419
46-181725		419

Новый	Старый	Страница
46-181732		419
46-181749		419
46-181756		462
46-181763		432
46-181770		432
46-181787		433
46-181794		433
46-181800		421
46-181800		434
46-181800		435
46-181817		422
46-181817		434
46-181817		435
46-181824		423
46-181831		423
46-181862		451
46-181879		451
46-182043		462
46-182050		462
46-182067		453
46-182074		454
46-182081		436
46-182098		414
46-182104		414
46-182111		415
46-182128		343
46-182128		344
46-182128		345
46-182128		536
46-182128		537
46-182128		539
46-182128		768
46-182128		769
46-182135		344
46-182135		345
46-182135		536
46-182135		537
46-182135		539
46-182135		768
46-182135		769
46-182142		345
46-182142		540
46-182142		542
46-182142		770
46-182142		771
46-182159		345
46-182159		540
46-182159		542
46-182159		770
46-182159		771
46-182166		343
46-182166		344
46-182166		345
46-182166		537
46-182166		539
46-182166		768
46-182166		769
46-182173		345
46-182173		537
46-182173		538
46-182173		539
46-182173		768
46-182180		345
46-182180		540
46-182197		540
46-182197		770
46-182197		771
46-182203		595
46-182203		596
46-182210		595
46-182210		596
46-182210		598
46-182227		595
46-182227		596
46-182227		597
46-182234		595
46-182234		596
46-182241		595
46-182258		595
46-182258		597
46-182265		742
46-182265		743
46-182265		744
46-182265		745
46-182272		742
46-182272		743
46-182272		744
46-182272		745
46-182289		805
46-182289		806
46-182296		805
46-182296		806
46-182302		686
46-182319		686
46-182326		686
46-182333		686
46-182340		688
46-182357		688
46-182357		689
46-182364		688

Новый	Старый	Страница
46-182371		688
46-182388		678
46-182388		679
46-182395		679
46-182401		50
46-182418		50
46-182425		683
46-182425		684
46-182432		683
46-182432		684
46-182432		685
46-182449		682
46-182456		683
46-182470		682
46-182487		671
46-182487		672
46-182494		672
46-182500		673
46-182517		673
46-182524		702
46-182531		702
46-182548		704
46-182555		704
46-182562		705
46-182562		717
46-182579		705
46-182586		707
46-182593		708
46-182609		698
46-182609		699
46-182616		698
46-182616		699
46-182623		697
46-182630		697
46-182647		697
46-182654		714
46-182661		714
46-182678		699
46-182685		715
46-182685		716
46-182692		699
46-182708		700
46-182715		700
46-182739		6
46-182739		7
46-182753		6
46-182753		7
46-182760		8
46-182777		8
46-182784		9
46-182791		9
46-182807		8
46-182814		9
46-182852		4
46-182883		4
46-182890		12
46-182906		12
46-182920		6
46-182920		7
46-182937		4
46-182968		45
46-182975		46
46-182982		46
46-182999		46
46-183002		46
46-183019		46
46-183026		49
46-183033		50
46-183040		50
46-183057		50
46-183064		49
46-183071		49
46-183088		22
46-183095		21
46-183095		22
46-183101		22
46-183118		22
46-183125		22
46-183132		26
46-183156		26
46-183163		27
46-183170		27
46-183187		27
46-183194		35
46-183194		36
46-183200		35
46-183200		37
46-183217		36
46-183224		36
46-183224		37
46-183231		40
46-183248		40
46-183248		42
46-183255		40
46-183255		41
46-183262		40
46-183262		42
46-183279		36
46-183279		37
46-183286		37

Новый	Старый	Страница
46-183293		41
46-183293		42
46-183309		42
46-183316		42
46-183323		62
46-183323		64
46-183323		105
46-183330		62
46-183330		64
46-183347		64
46-183354		64
46-183361		38
46-183361		43
46-183378		46
46-183385		47
46-183408		23
46-183422		23
46-183439		28
46-183446		28
46-183446		858
46-183521		62
46-183521		64
46-183521		105
46-183736		902
46-183767		854
46-183774		854
46-183781		864
46-183798		864
46-183804		869
46-183811		869
46-183927		902
46-183927		903
46-183934		902
46-183934		903
46-183941		884
46-183941		889
46-183958		883
46-183965		883
46-183972		884
46-183972		889
46-183989		884
46-183989		889
46-183996		884
46-184009		913
46-184016		913
46-184023		874
46-184030		874
46-184047		845
46-184047		870
46-184047		928
46-184047		931
46-184115		846
46-184115		928
46-184115		931
46-184153		846
46-184184		849
46-184191		849
46-184191		850
46-184214		850
46-184269		868
46-184290		868
46-184313		868
46-184313		869
46-184320		862
46-184337		862
46-184337		863
46-184344		863
46-184351		831
46-184368		831
46-184375		831
46-184382		909
46-184399		892
46-184405		890
46-184405		893
46-184412		890
46-184412		893
46-184412		934
46-184429		891
46-184429		894
46-184436		892
46-184436		894
46-184436		895
46-184443		890
46-184443		892
46-184443		893
46-184443		894
46-184443		895
46-184450		904
46-184467		904
46-184474		846
46-184481		854
46-184498		854
46-184504		856
46-184504		858
46-184511		857
46-184511		858
46-187901		912
46-187918		637
46-187925		300
46-187932		300

Новый	Старый	Страница
46-187949		853
46-187956		854
46-187963		856
46-187963		858
46-187970		857
46-187970		858
46-187987		175
46-187994		686
46-188007		694
46-188014		694
46-188021		694
46-188069		854
46-188076		854
46-188083		84
46-188083		107
46-188090		84
46-188106		172
46-188120		263
46-188120		264
46-188137		263
46-188137		264
46-188144		553
46-188144		554
46-188144		781
46-188144		782
46-188151		553
46-188151		554
46-188151		782
46-188168		264
46-188175		264
46-188175		265
46-188427		123
46-188427		127
46-188427		129
46-188434		12
46-188441		12
46-188465		46
46-188465		56
46-188465		104
46-188465		105
46-188472		46
46-188472		56
46-188472		104
46-188489		46
46-188489		56
46-188489		104
46-188496		46
46-188496		56
46-188502		46
46-188502		56
46-188519		46
46-188519		56
46-188526		50
46-188526		59
46-188533		50
46-188533		60
46-188540		50
46-188540		60
46-188557		50
46-188557		60
46-188564		49
46-188564		59
46-188571		50
46-188571		59
46-188588		46
46-188588		56
46-188588		104
46-188588		105
46-188595		47
46-188595		56
46-188595		104
46-188601		50
46-188601		60
46-188601		679
46-188618		50
46-188618		60
46-188618		679
46-188670		52
46-188687		52
46-188694		881
46-188700		882
46-188717		882
46-188755		187
46-188755		542
46-188755		543
46-188755		772
46-188762		542
46-188762		772
46-188779		542
46-188779		543
46-188779		772
46-188786		556
46-188786		783
46-188793		556
46-188793		783
46-188823		557
46-188823		784
46-188830		557
46-188830		784
46-188847		557

Новый заказной номер – Старый заказной номер

Новый	Старый	Страница
46-188847		784
46-188854		557
46-188854		784
46-188861		341
46-188861		526
46-188861		527
46-188861		528
46-188861		759
46-188861		760
46-188861		762
46-188878		528
46-188878		761
46-188878		762
46-188885		341
46-188885		526
46-188885		527
46-188885		759
46-188885		760
46-188892		534
46-188892		766
46-188908		343
46-188908		346
46-188908		535
46-188908		767
46-188915		534
46-188922		535
46-188939		342
46-188939		343
46-188939		531
46-188939		532
46-188939		763
46-188939		764
46-188946		342
46-188946		531
46-188946		532
46-188946		763
46-188946		764
46-188953		191
46-188953		533
46-188953		765
46-188953		767
46-188960		342
46-188960		531
46-188960		532
46-188960		763
46-188960		764
46-188977		191
46-188977		533
46-188977		765
46-188984		531
46-188984		532
46-188984		763
46-188984		764
46-188991		533
46-188991		765
46-188991		767
46-189004		346
46-189004		546
46-189004		547
46-189004		549
46-189004		778
46-189004		779
46-189011		346
46-189011		549
46-189011		778
46-189011		779
46-189028		551
46-189028		780
46-189035		347
46-189035		551
46-189035		780
46-189035		781
46-189042		551
46-189059		347
46-189059		551
46-189059		780
46-189059		781
46-189066		35
46-189066		36
46-189073		35
46-189073		36
46-189080		35
46-189080		37
46-189097		36
46-189097		37
46-189103		36
46-189110		36
46-189110		37
46-189127		40
46-189127		41
46-189134		40
46-189134		41
46-189141		40
46-189141		42
46-189158		41
46-189158		42
46-189165		41
46-189172		41
46-189172		42
46-189189		36

Новый	Старый	Страница
46-189189		37
46-189196		37
46-189202		37
46-189202		38
46-189219		41
46-189219		42
46-189226		41
46-189226		42
46-189233		41
46-189233		43
46-189257		38
46-189257		43
46-189264		38
46-189264		43
46-189301		216
46-189318		231
46-189325		231
46-189332		224
46-189332		225
46-189349		224
46-189349		226
46-189356		232
46-189356		233
46-189363		221
46-189363		222
46-189370		221
46-189370		222
46-189387		239
46-189387		394
46-189400		241
46-189424		243
46-189424		244
46-189431		243
46-189431		244
46-189448		170
46-189455		170
46-189462		171
46-189479		171
46-189493		176
46-189509		176
46-189516		176
46-189523		174
46-189530		174
46-189547		174
46-189554		173
46-189554		184
46-189578		87
46-189592		85
46-189608		85
46-189608		87
46-189615		87
46-189622		87
46-189639		88
46-189646		88
46-189653		87
46-189653		88
46-189721		65
46-189738		65
46-189745		68
46-189752		68
46-189769		68
46-189776		68
46-189783		66
46-189790		67
46-189806		93
46-189813		93
46-189820		52
46-189837		52
46-189844		78
46-189851		78
46-189868		832
46-189868		865
46-189868		907
46-189868		908
46-189875		78
46-189882		78
46-189899		79
46-189905		79
46-189912		79
46-189929		80
46-189936		79
46-189943		832
46-189950		833
46-189950		866
46-189967		834
46-189967		866
46-189981		836
46-189981		915
46-190000		836
46-190000		915
46-190017		836
46-190017		915
46-190024		836
46-190024		915
46-190062		838
46-190062		844
46-190079		838
46-190086		838
46-190093		829
46-190109		829

Новый	Старый	Страница
46-190116		291
46-190123		291
46-190130		352
46-190154		353
46-190178		353
46-190208		355
46-190215		358
46-190246		358
46-190246		359
46-190284		365
46-190291		365
46-190307		401
46-190307		402
46-190307		411
46-190314		401
46-190314		402
46-190321		401
46-190321		402
46-190338		411
46-190345		410
46-190383		413
46-190413		447
46-190420		447
46-190420		448
46-190437		448
46-190444		448
46-190475		424
46-190475		426
46-190482		425
46-190482		426
46-190499		453
46-190505		453
46-190529		504
46-190536		583
46-190536		584
46-190536		797
46-190536		798
46-190543		583
46-190543		585
46-190543		797
46-190543		799
46-190550		583
46-190550		585
46-190550		796
46-190550		798
46-190567		583
46-190567		585
46-190567		797
46-190567		799
46-190574		573
46-190574		587
46-190574		790
46-190574		800
46-190581		573
46-190581		587
46-190581		790
46-190581		800
46-190598		574
46-190598		587
46-190598		791
46-190598		800
46-190604		573
46-190604		587
46-190604		790
46-190604		800
46-190611		573
46-190611		587
46-190611		790
46-190611		800
46-190628		573
46-190628		587
46-190628		791
46-190628		801
46-190635		604
46-190642		604
46-190659		604
46-190673		636
46-190697		638
46-190703		810
46-190710		810
46-190727		806
46-190734		806
46-190741		811
46-190765		898
46-190772		901
46-190789		898
46-190796		901
46-190802		901
46-190819		900
46-190833		872
46-190840		900
46-190871		158
46-190888		158
46-190888		160
46-190895		158
46-190901		158
46-190918		158
46-190925		158
46-190925		160
46-190932		159

Новый	Старый	Страница
46-190949		158
46-190949		159
46-190956		158
46-190963		269
46-190987		269
46-191014		269
46-191021		269
46-191045		270
46-191052		270
46-191465		173
46-191465		184
46-191984	BTS-7514	750
46-191991	*SE5-C765*	*334*
46-192134		922
46-192134		923
46-192141		924
46-192141		925
46-192141		926
46-192158		924
46-192158		925
46-192158		926
46-192165		910
46-192172		910
46-192189		897
46-192196		73
46-192196		105
46-192202		73
46-192202		106
46-192219		73
46-192219		106
46-192226		73
46-192226		106
46-192233		73
46-192240		73
46-192257		73
46-192264		73
46-192271		75
46-192288		75
46-192295		76
46-192301		76
46-192318		76
46-192325		76
46-192332		76
46-192349		76
46-192356		69
46-192363		69
46-192363		101
46-192370		70
46-192387		71
46-192394		69
46-192400		70
46-192400		101
46-192417		71
46-192424		71
46-192431		29
46-192448		253
46-192455		253
46-192486		253
46-192493		253
46-192509		250
46-192516		262
46-192523		262
46-192530		262
46-192547		308
46-192554		308
46-192561		309
46-192578		309
46-192608		307
46-192615		308
46-192646		406
46-192646		407
46-192653		407
46-192660		406
46-192660		407
46-192677		407
46-192721		576
46-192721		578
46-192738		576
46-192738		578
46-192745		579
46-192745		580
46-192745		793
46-192745		794
46-192752		579
46-192752		580
46-192752		793
46-192752		794
46-192769		581
46-192769		795
46-192776		581
46-192776		795
46-192783		579
46-192783		580
46-192783		793
46-192783		794
46-192783		795
46-192790		581
46-192806		569
46-192806		788
46-192813		569

Новый	Старый	Страница
46-192813		788
46-192820		570
46-192820		789
46-192837		570
46-192837		789
46-192851		348
46-192851		544
46-192851		773
46-192868		544
46-192875		592
46-192882		592
46-192899		591
46-192899		592
46-193285		838
46-193575	SE5-C630	459
46-193605		626
46-193605		627
46-193612		629
46-193803		635
46-193810		82
46-193827		83
46-193834		83
46-193841		83
46-193858		670
46-193865		670
46-193872		302
46-193889		302
46-193896		674
46-193902		420
46-193919		420
46-193926		461
46-193940		315
46-193957		315
46-193964		464
46-194008		583
46-194008		585
46-194008		797
46-194008		799
46-194022		541
46-194039		541
46-194046		373
46-194060		583
46-194060		585
46-194060		796
46-194060		798
46-194077		582
46-194077		585
46-194077		797
46-194077		798
46-194084		585
46-194084		797
46-194084		799
46-194152		254
46-194169		254
46-194183		575
46-194190		575
46-194220		349
46-194220		588
46-194220		802
46-194237		589
46-194237		802
46-194244		589
46-194244		802
46-194275		599
46-194282		599
46-194299		599
46-194305		599
46-194305		600
46-194312		602
46-194312		603
46-194329		602
46-194329		603
46-194329		604
46-194336		302
46-194343		302
46-194350		803
46-194367		803
46-194374		666
46-194381		666
46-194381		667
46-194398		667
46-194404		667
46-194534		22
46-194541		22
46-194558		23
46-194565		22
46-194572		27
46-194589		26
46-194589		27
46-194596		27
46-194640		27
46-194657		23
46-194664		23
46-194671		28
46-194688		28
46-194688		858
46-194695		432
46-194695		433
46-194749		695
46-194756		695

Новый заказной номер – Старый заказной номер

Новый	Старый	Страница
46-194763		695
46-194770		695
46-194787		863
46-194794		863
46-194800		863
46-194800		864
46-194817		864
46-194824		864
46-194855		846
46-194855		928
46-194855		931
46-194862		846
46-194862		928
46-194862		931
46-194879		846
46-194879		847
46-194909		847
46-194909		929
46-194909		931
46-194909		932
46-194916		847
46-194916		932
46-194961		846
46-194978		850
46-194985		849
46-194985		850
46-194992		850
46-195104		166
46-195111		166
46-195128		166
46-195173		167
46-195180		167
46-195197		16
46-195197		17
46-195203		17
46-198297		335
46-198297		336
46-200402		197
46-206657		221
46-206671		238
46-206688		238
46-206695		238
46-206718		259
46-206732		260
46-206749		227
46-206763		316
46-206770		296
46-206770		297
46-206787		296
46-206787		297
46-206800		361
46-206848		379
46-206848		380
46-206862		379
46-206862		380
46-206886		379
46-206886		380
46-206909		379
46-206909		380
46-206923		379
46-206930		379
46-206947		379
46-206954		380
46-206961		510
46-206985		566
46-206985		785
46-207005		566
46-207005		785
46-207036		614
46-207043		593
46-207050		655
46-207067		655
46-207074		656
46-207081		656
46-207098		718
46-207104		718
46-207135		719
46-207159		720
46-207166		733
46-207173		752
46-207180		752
46-207197		831
46-222916		247
46-223500		11
46-223609		114
46-223609		116
46-223661		149
46-223678		149
46-226617		149
46-228864		247
46-228888		336
46-229779		274
46-229779		275
46-229786		274
46-229786		275
46-229793		151
46-229793		152
46-229809		151
46-229809		152
46-229816		300

Новый	Старый	Страница
46-229823		300
46-229830		335
46-229830		336
46-230904		847
46-230904		929
46-230904		931
46-230911		847
46-230911		931
46-232823		240
46-232823		653
46-234360		247
46-234377		247
46-234384		335
46-234391		335
46-237156		461
46-237538		114
46-237538		116
46-237545		114
46-237545		116
46-237552		114
46-237552		116
46-237569		114
46-237569		116
46-237576		149
46-237583		151
46-237583		152
46-237927		652
46-240194		909
46-240309		721
46-240309		745
47-080386	HE5-8038	363
47-080416	HE5-8041	19
47-080416	HE5-8041	85
47-080416	HE5-8041	87
47-080416	HE5-8041	687
47-080416	HE5-8041	824
47-080416	HE5-8041	841
47-080416	HE5-8041	873
47-080478	HE5-8047	85
47-080478	HE5-8047	87
47-080478	HE5-8047	687
47-080713	HE5-8071	186
47-080713	HE5-8071	189
47-080713	HE5-8071	200
47-080713	HE5-8071	346
47-080713	HE5-8071	547
47-080713	HE5-8071	549
47-080713	HE5-8071	550
47-080713	HE5-8071	574
47-080713	HE5-8071	778
47-080713	HE5-8071	779
47-080713	HE5-8071	786
47-080713	HE5-8071	787
47-080713	HE5-8071	791
47-080720	HE5-8072	675
47-080720	HE5-8072	676
47-080720	HE5-8072	681
47-080720	HE5-8072	898
47-081888	HE5-8188	677
47-081888	HE5-8188	678
47-081888	HE5-8188	682
47-081888	HE5-8188	901
47-083004	SS0-8300	409
47-083011	SS0-8301	393
47-086401	HE5-8640	393
47-086937	HE5-8693	73
47-086937	HE5-8693	76
47-086937	HE5-8693	882
47-086937	HE5-8693	884
47-086937	HE5-8693	886
47-086937	HE5-8693	889
47-087392	HE5-8739	350
47-087392	HE5-8739	351
47-087484	HE5-8748	191
47-087484	HE5-8748	531
47-087484	HE5-8748	763
47-087484	HE5-8748	764
47-087569	HE5-8756	595
47-087569	HE5-8756	596
47-087569	HE5-8756	597
47-087569	HE5-8756	598
47-087750	HE5-8775	641
47-100763	HE5-A076	161
47-100770	HE5-A077	422
47-100770	HE5-A077	423
47-100770	HE5-A077	425
47-100770	HE5-A077	426
47-100770	HE5-A077	434
47-100770	HE5-A077	435
47-100817	HE5-A081	224
47-100817	HE5-A081	226
47-100817	HE5-A081	605
47-100817	HE5-A081	606
47-100817	HE5-A081	607
47-101623	HE5-A162	504
47-101791	HE5-A179	722
47-101791	HE5-A179	723
47-107632	HE5-A763	718
47-107632	HE5-A763	719
47-107632	HE5-A763	720

Новый	Старый	Страница
47-107991	HE5-A799	365
47-107991	HE5-A799	368
47-110267	HE5-B026	411
47-111165	HE5-B116	165
47-111165	HE5-B116	183
47-111264	HE5-B126	161
47-114609	HE5-B460	630
47-114609	HE5-B460	631
47-116115	HE5-B611	462
47-116573	HE5-B657	78
47-116573	HE5-B657	80
47-116573	HE5-B657	106
47-118478	HE5-B847	497
47-118768	HE5-B876	358
47-119215	HE5-B921	4
47-119215	HE5-B921	6
47-119215	HE5-B921	7
47-119215	HE5-B921	12
47-119444	HE5-B944	47
47-119444	HE5-B944	51
47-119444	HE5-B944	52
47-119444	HE5-B944	56
47-119444	HE5-B944	60
47-119536	HE5-B953	214
47-119536	HE5-B953	462
47-120471	HE5-C047	15
47-120471	HE5-C047	16
47-120471	HE5-C047	109
47-120471	HE5-C047	111
47-120471	HE5-C047	112
47-120471	HE5-C047	113
47-120471	HE5-C047	141
47-120471	HE5-C047	144
47-120471	HE5-C047	146
47-120471	HE5-C047	148
47-120471	HE5-C047	182
47-121133	HE5-C113	343
47-121133	HE5-C113	344
47-121133	HE5-C113	345
47-121133	HE5-C113	537
47-121133	HE5-C113	539
47-121133	HE5-C113	768
47-121133	HE5-C113	769
47-121225	HE5-C122	298
47-121225	HE5-C122	299
47-121225	HE5-C122	327
47-121225	HE5-C122	401
47-121225	HE5-C122	402
47-121225	HE5-C122	403
47-121225	HE5-C122	411
47-121225	HE5-C122	412
47-121225	HE5-C122	803
47-121225	HE5-C122	805
47-121225	HE5-C122	806
47-121225	HE5-C122	820
47-124226	HE5-C422	722
47-124226	HE5-C422	723
47-124806	HE5-C480	73
47-124806	HE5-C480	76
47-124806	HE5-C480	106
47-124806	HE5-C480	714
47-124806	HE5-C480	882
47-124806	HE5-C480	884
47-124806	HE5-C480	886
47-124806	HE5-C480	889
47-124813	HE5-C481	124
47-124813	HE5-C481	127
47-124813	HE5-C481	129
47-124813	HE5-C481	130
47-124844	HE5-C484	829
47-124844	HE5-C484	834
47-124844	HE5-C484	836
47-124844	HE5-C484	838
47-124844	HE5-C484	844
47-124844	HE5-C484	866
47-124844	HE5-C484	915
47-124844	HE5-C484	933
47-124851	HE5-C485	19
47-124851	HE5-C485	686
47-124851	HE5-C485	694
47-124851	HE5-C485	823
47-124851	HE5-C485	841
47-124851	HE5-C485	873
47-124851	HE5-C485	874
47-124851	HE5-C485	929
47-124851	HE5-C485	933
47-126848	HE5-C684	132
47-126848	HE5-C684	135
47-126848	HE5-C684	136
47-126848	HE5-C684	138
47-126848	HE5-C684	181
47-126916	HE5-C691	485
47-126916	HE5-C691	486
47-127708	HE5-C770	23
47-127708	HE5-C770	28
47-127708	HE5-C770	29
47-127708	HE5-C770	672
47-127708	HE5-C770	673
47-127708	HE5-C770	689
47-127708	HE5-C770	696

Новый	Старый	Страница
47-127708	HE5-C770	706
47-127708	HE5-C770	708
47-127708	HE5-C770	715
47-127708	HE5-C770	716
47-127708	HE5-C770	717
47-127708	HE5-C770	848
47-127708	HE5-C770	850
47-127708	HE5-C770	857
47-127708	HE5-C770	858
47-127708	HE5-C770	865
47-127708	HE5-C770	869
47-127708	HE5-C770	870
47-127708	HE5-C770	890
47-127708	HE5-C770	892
47-127708	HE5-C770	893
47-127708	HE5-C770	894
47-127708	HE5-C770	895
47-127708	HE5-C770	896
47-127708	HE5-C770	913
47-127708	HE5-C770	929
47-127708	HE5-C770	932
47-127708	HE5-C770	934
47-127708	HE5-C770	936
47-128347	HE5-C834	23
47-128347	HE5-C834	28
47-128347	HE5-C834	672
47-128347	HE5-C834	673
47-128347	HE5-C834	689
47-128347	HE5-C834	696
47-128347	HE5-C834	705
47-128347	HE5-C834	708
47-128347	HE5-C834	717
47-128347	HE5-C834	848
47-128347	HE5-C834	850
47-128347	HE5-C834	857
47-128347	HE5-C834	865
47-128347	HE5-C834	869
47-128347	HE5-C834	870
47-128347	HE5-C834	929
47-128347	HE5-C834	932
47-128705	HE5-C870	642
47-131811	HE5-D181	410
47-138896	HE5-D889	88
47-139060	HE5-D906	485
47-139060	HE5-D906	487
47-139060	HE5-D906	488
47-139060	HE5-D906	489
47-139060	HE5-D906	490
47-139060	HE5-D906	491
47-139275	HE5-D927	8
47-139275	HE5-D927	9
47-139275	HE5-D927	10
47-139275	HE5-D927	13
47-140868	HE5-E086	831
47-141179	HE5-E117	428
47-141179	HE5-E117	430
47-141179	HE5-E117	431
47-141179	HE5-E117	455
47-141179	HE5-E117	481
47-146631	HE5-E663	368
47-146914	HE5-E691	678
47-146914	HE5-E691	683
47-146914	HE5-E691	697
47-146914	HE5-E691	698
47-146914	HE5-E691	699
47-146914	HE5-E691	902
47-146914	HE5-E691	903
47-155770	HE5-F577	274
47-155770	HE5-F577	275
47-155770	HE5-F577	303
47-158276	HE5-F827	854
47-158283	HE5-F828	821
47-158283	HE5-F828	854
47-158283	HE5-F828	855
47-158283	HE5-F828	909
47-158993	HE5-F899	215
47-158993	HE5-F899	253
47-158993	HE5-F899	387
47-164499	HE5-G449	12
47-164499	HE5-G449	264
47-164499	HE5-G449	265
47-164499	HE5-G449	554
47-164499	HE5-G449	782
47-165403	HE5-G540	720
47-165854	HE5-G585	362
47-167254	HE5-G725	347
47-167254	HE5-G725	551
47-167254	HE5-G725	575
47-167254	HE5-G725	780
47-167254	HE5-G725	781
47-167254	HE5-G725	792
47-167490	HE5-G749	292
47-167490	HE5-G749	327
47-167490	HE5-G749	396
47-167551	HE5-G755	395
47-167551	HE5-G755	729
47-167551	HE5-G755	731
47-168053	HE5-G805	494
47-168091	HE5-G809	17
47-168091	HE5-G809	683

Новый	Старый	Страница
47-168091	HE5-G809	684
47-168091	HE5-G809	685
47-168091	HE5-G809	904
47-168091	HE5-G809	935
47-168299	HE5-G829	221
47-168299	HE5-G829	222
47-169289	HE5-G928	47
47-169289	HE5-G928	50
47-169289	HE5-G928	52
47-169289	HE5-G928	56
47-169289	HE5-G928	60
47-169289	HE5-G928	104
47-169289	HE5-G928	679
47-169289	HE5-G928	680
47-171329	HE5-H132	359
47-171725	HE5-H172	187
47-171725	HE5-H172	202
47-171725	HE5-H172	213
47-171725	HE5-H172	348
47-171725	HE5-H172	542
47-171725	HE5-H172	543
47-171725	HE5-H172	772
47-172401	HE5-H240	362
47-172586	HE5-H258	656
47-175976	HE5-H597	223
47-175976	HE5-H597	228
47-188044	HE5-H416	752
47-188044	HE5-H416	753
47-193680		366
47-196568		300
47-196568		301
47-207233		114
47-207233		117
47-207233		150
47-217522		114
47-217522		116
47-217522		149
47-217522		151
47-217522		152
47-217522		182
47-217706		641
47-218871		729
47-225176		601
47-225183		601
47-228078		274
47-228078		275
47-228146		392
47-228214		508
47-228337		721
47-228337		745
47-229945		30
47-229945		32
47-229945		690
47-229945		709
47-229945		711
47-229945		860
47-229945		861
47-229952		30
47-229952		32
47-229969		30
47-229969		31
47-229969		33
47-229969		690
47-229969		710
47-229969		711
47-229969		860
47-229969		861
47-229976		31
47-229976		33
47-229976		690
47-229976		710
47-229976		711
47-229976		860
47-229976		861
47-231108		414
47-231108		432
47-231207		543
47-231207		772
47-232952		300
47-233942		642
47-235106		614
47-237308		652
47-238602		642
47-239180		642
47-239197		642
47-242043		292
47-242104		601
47-242135		601
47-242142		601
48-080347	GM5-8034	124
48-080347	GM5-8034	127
48-080347	GM5-8034	129
48-080347	GM5-8034	130
48-080408	GM5-8040	125
48-080422	GM5-8042	19
48-080422	GM5-8042	85
48-080422	GM5-8042	87
48-080422	GM5-8042	687
48-080422	GM5-8042	824
48-080422	GM5-8042	841

Новый заказной номер – Старый заказной номер

Новый	Старый	Страница
48-080422	GM5-8042	873
48-080453	GM5-8045	296
48-080460	GM5-8046	294
48-080460	GM5-8046	295
48-080484	GM5-8048	85
48-080484	GM5-8048	87
48-080484	GM5-8048	687
48-080569	S03-8056	829
48-080569	S03-8056	834
48-080569	S03-8056	836
48-080569	S03-8056	839
48-080569	S03-8056	844
48-080569	S03-8056	866
48-080569	S03-8056	916
48-080569	S03-8056	933
48-080651	GM5-8065	19
48-080651	GM5-8065	687
48-080651	GM5-8065	694
48-080651	GM5-8065	824
48-080651	GM5-8065	841
48-080651	GM5-8065	873
48-080651	GM5-8065	874
48-080651	GM5-8065	930
48-080651	GM5-8065	933
48-080736	GM5-8073	676
48-080736	GM5-8073	681
48-080736	GM5-8073	898
48-080750	*GM5-8075*	*517*
48-080767	GM5-8076	186
48-080767	GM5-8076	189
48-080767	GM5-8076	200
48-080767	GM5-8076	346
48-080767	GM5-8076	547
48-080767	GM5-8076	548
48-080767	GM5-8076	549
48-080767	GM5-8076	550
48-080767	GM5-8076	574
48-080767	GM5-8076	778
48-080767	GM5-8076	779
48-080767	GM5-8076	786
48-080767	GM5-8076	787
48-080767	GM5-8076	791
48-081894	GM5-8189	677
48-081894	GM5-8189	678
48-081894	GM5-8189	682
48-081894	GM5-8189	901
48-086035	GM5-8603	722
48-086059	GM5-8605	38
48-086059	GM5-8605	43
48-086097	GM5-8609	409
48-086103	GM5-8610	38
48-086103	GM5-8610	43
48-086165	GM5-8616	38
48-086165	GM5-8616	43
48-086424	GM5-8642	497
48-088428	*GM5-8842*	*352*
48-088428	*GM5-8842*	*353*
48-088435	*GM5-8843*	*133*
48-088459	GM5-8845	124
48-088459	GM5-8845	127
48-088459	GM5-8845	129
48-088473	GM5-8847	635
48-088602	GM5-8860	422
48-088602	GM5-8860	423
48-088602	GM5-8860	425
48-088602	GM5-8860	426
48-088602	GM5-8860	434
48-088602	GM5-8860	435
48-088657	GM5-8865	363
48-088688	GM5-8868	74
48-088688	GM5-8868	76
48-088688	GM5-8868	77
48-088688	GM5-8868	882
48-088688	GM5-8868	884
48-088688	GM5-8868	887
48-088688	GM5-8868	889
48-088749	GM5-8874	74
48-088749	GM5-8874	76
48-088749	GM5-8874	106
48-088749	GM5-8874	714
48-088749	GM5-8874	882
48-088749	GM5-8874	884
48-088749	GM5-8874	887
48-088749	GM5-8874	889
48-088756	GM5-8875	743
48-088756	GM5-8875	744
48-088756	GM5-8875	745
48-088763	GM5-8876	436
48-088763	GM5-8876	451
48-088763	GM5-8876	482
48-100724	GM5-A072	4
48-100724	GM5-A072	6
48-100724	GM5-A072	8
48-100724	GM5-A072	12
48-101288	*GM5-A128*	*723*
48-103398	GM5-A339	722
48-103398	GM5-A339	723
48-104555	GM5-A455	161
48-104692	GM5-A469	161
48-104739	GM5-A473	177

Новый	Старый	Страница
48-105958	GM5-A595	47
48-105958	GM5-A595	51
48-105958	GM5-A595	52
48-105958	GM5-A595	53
48-105958	GM5-A595	56
48-105958	GM5-A595	57
48-105958	GM5-A595	60
48-108041	*GM5-A804*	*365*
48-108041	*GM5-A804*	*369*
48-110297	GM5-B029	411
48-115575	GM5-B557	630
48-115575	GM5-B557	631
48-115674	GM5-B567	124
48-115674	GM5-B567	128
48-115674	GM5-B567	129
48-115766	GM5-B576	124
48-115766	GM5-B576	127
48-115766	GM5-B576	129
48-116077	GM5-B607	463
48-116541	GM5-B654	78
48-116541	GM5-B654	80
48-116541	GM5-B654	106
48-118804	GM5-B880	358
48-119542	GM5-B954	214
48-119542	GM5-B954	462
48-121262	GM5-C126	298
48-121262	GM5-C126	299
48-121262	GM5-C126	327
48-121262	GM5-C126	401
48-121262	GM5-C126	402
48-121262	GM5-C126	403
48-121262	GM5-C126	411
48-121262	GM5-C126	412
48-121262	GM5-C126	803
48-121262	GM5-C126	805
48-121262	GM5-C126	806
48-121262	GM5-C126	820
48-121897	GM5-C189	636
48-121897	GM5-C189	638
48-123525	GM5-C352	722
48-123525	GM5-C352	723
48-123952	GM5-C395	168
48-126380	GM5-C638	132
48-126380	GM5-C638	135
48-126380	GM5-C638	137
48-126380	GM5-C638	138
48-126380	GM5-C638	181
48-126687	GM5-C668	135
48-126687	GM5-C668	137
48-131636	GM5-D163	15
48-131636	GM5-D163	16
48-131636	GM5-D163	109
48-131636	GM5-D163	111
48-131636	GM5-D163	112
48-131636	GM5-D163	113
48-131636	GM5-D163	141
48-131636	GM5-D163	144
48-131636	GM5-D163	146
48-131636	GM5-D163	148
48-131636	GM5-D163	182
48-131841	GM5-D184	410
48-132626	GM5-D262	625
48-132626	GM5-D262	626
48-132633	GM5-D263	625
48-132633	GM5-D263	626
48-132688	GM5-D268	626
48-132688	GM5-D268	627
48-135238	GM5-D523	23
48-135238	GM5-D523	28
48-135238	GM5-D523	672
48-135238	GM5-D523	673
48-135238	GM5-D523	689
48-135238	GM5-D523	696
48-135238	GM5-D523	706
48-135238	GM5-D523	708
48-135238	GM5-D523	718
48-135238	GM5-D523	848
48-135238	GM5-D523	850
48-135238	GM5-D523	857
48-135238	GM5-D523	865
48-135238	GM5-D523	869
48-135238	GM5-D523	870
48-135238	GM5-D523	930
48-135238	GM5-D523	932
48-135245	GM5-D524	24
48-135245	GM5-D524	28
48-135245	GM5-D524	29
48-135245	GM5-D524	672
48-135245	GM5-D524	674
48-135245	GM5-D524	689
48-135245	GM5-D524	696
48-135245	GM5-D524	706
48-135245	GM5-D524	708
48-135245	GM5-D524	715
48-135245	GM5-D524	716
48-135245	GM5-D524	718
48-135245	GM5-D524	848
48-135245	GM5-D524	851
48-135245	GM5-D524	857
48-135245	GM5-D524	859

Новый	Старый	Страница
48-135245	GM5-D524	865
48-135245	GM5-D524	869
48-135245	GM5-D524	870
48-135245	GM5-D524	890
48-135245	GM5-D524	892
48-135245	GM5-D524	893
48-135245	GM5-D524	894
48-135245	GM5-D524	895
48-135245	GM5-D524	896
48-135245	GM5-D524	913
48-135245	GM5-D524	930
48-135245	GM5-D524	932
48-135245	GM5-D524	934
48-135245	GM5-D524	936
48-135344	GM5-D534	627
48-135344	GM5-D534	628
48-135344	GM5-D534	629
48-135351	GM5-D535	628
48-135368	GM5-D536	628
48-135498	GM5-D549	165
48-135498	GM5-D549	183
48-135887	GM5-D588	630
48-135887	GM5-D588	631
48-135887	GM5-D588	632
48-136013	GM5-D601	630
48-136013	GM5-D601	631
48-136013	GM5-D601	632
48-136648	GM5-D664	485
48-136648	GM5-D664	486
48-136723	GM5-D672	394
48-136723	GM5-D672	574
48-136723	GM5-D672	791
48-136723	GM5-D672	801
48-137539	GM5-D753	625
48-138864	GM5-D886	88
48-138864	GM5-D886	89
48-139137	GM5-D913	831
48-139243	GM5-D924	8
48-139243	GM5-D924	9
48-139243	GM5-D924	10
48-139243	GM5-D924	13
48-141147	GM5-E114	429
48-141147	GM5-E114	431
48-141147	GM5-E114	455
48-141147	GM5-E114	481
48-141635	GM5-E163	177
48-141635	GM5-E163	178
48-145459	GM5-E545	630
48-145701	GM5-E570	112
48-145701	GM5-E570	141
48-145701	GM5-E570	146
48-145701	GM5-E570	148
48-146142	GM5-E614	504
48-146142	GM5-E614	505
48-146852	GM5-E685	678
48-146852	GM5-E685	683
48-146852	GM5-E685	697
48-146852	GM5-E685	698
48-146852	GM5-E685	699
48-146852	GM5-E685	903
48-147231	GM5-E723	62
48-147231	GM5-E723	64
48-147231	GM5-E723	65
48-147231	GM5-E723	66
48-147231	GM5-E723	67
48-147231	GM5-E723	68
48-147231	GM5-E723	105
48-153690	GR5-F369	84
48-153720	GM5-F372	485
48-153720	GM5-F372	487
48-153720	GM5-F372	488
48-153720	GM5-F372	489
48-153720	GM5-F372	490
48-153720	GM5-F372	491
48-155830	GM5-F583	724
48-156745	GM5-F674	855
48-158176	GM5-F817	821
48-158176	GM5-F817	855
48-158176	GM5-F817	909
48-165815	GM5-G581	369
48-165815	GM5-G581	505
48-166560	GM5-G656	454
48-166560	GM5-G656	482
48-168229	GM5-G822	17
48-168229	GM5-G822	683
48-168229	GM5-G822	684
48-168229	GM5-G822	685
48-168229	GM5-G822	904
48-168229	GM5-G822	935
48-169301	GM5-G930	47
48-169301	GM5-G930	51
48-169301	GM5-G930	52
48-169301	GM5-G930	56
48-169301	GM5-G930	60
48-169301	GM5-G930	104
48-169301	GM5-G930	679
48-169301	GM5-G930	680
48-169998	GM5-G999	178
48-177580	GM5-H758	166
48-177580	GM5-H758	184

Новый	Старый	Страница
48-181440	GM5-H606	635
48-191845		197
48-195232		15
48-195232		16
48-195232		109
48-195232		111
48-195232		112
48-195232		113
48-195232		141
48-195232		144
48-195232		146
48-195232		148
48-197441		437
48-207287		115
48-207287		117
48-207287		150
48-213660		135
48-215855		124
48-215855		128
48-215909		24
48-215909		29
48-215909		689
48-215909		706
48-215909		709
48-215909		715
48-215909		716
48-215909		848
48-215909		855
48-215909		869
48-215909		870
48-215909		910
48-215909		932
48-216036		633
48-217170		114
48-217170		115
48-217170		117
48-217170		150
48-217170		151
48-217170		152
48-217170		182
48-218412		630
48-221832		81
48-221832		82
48-221832		107
48-222983		197
48-223539		112
48-223539		142
48-223539		146
48-223539		148
48-223867		636
48-223867		638
48-227018		109
48-227018		111
48-227018		142
48-227018		144
48-227018		146
48-227186		498
48-228299		721
48-228299		745
48-229012		115
48-229012		117
48-229012		150
48-229012		151
48-229012		153
48-229012		183
48-229333		429
48-229333		431
48-229333		455
48-230032		31
48-230032		33
48-230049		31
48-230049		33
48-230056		31
48-230056		33
48-230056		690
48-230056		710
48-230056		711
48-230056		860
48-230056		861
48-230063		31
48-230063		33
48-230063		690
48-230063		710
48-230063		711
48-230063		860
48-230063		861
48-230834		115
48-230834		117
48-230834		150
48-230834		183
48-230971		414
48-230971		432
48-231848		32
48-231848		33
48-231848		690
48-231848		710
48-231848		711
48-231848		860
48-231954		88
48-231954		89

Новый	Старый	Страница
48-233132		487
48-233132		488
48-233132		489
48-233132		490
48-233132		491
48-236775		633
48-238212		652
48-238649		414
48-238946		115
48-238946		117
48-238946		150
49-115604	GA5-B560	630
49-115604	GA5-B560	632
49-122046	GA5-C204	636
49-122046	GA5-C204	638
49-131543	GA5-D154	15
49-131543	GA5-D154	16
49-131543	GA5-D154	109
49-131543	GA5-D154	111
49-131543	GA5-D154	112
49-131543	GA5-D154	113
49-131543	GA5-D154	141
49-131543	GA5-D154	144
49-131543	GA5-D154	146
49-131543	GA5-D154	148
49-131543	GA5-D154	182
49-132380	GA5-D238	436
49-132380	GA5-D238	451
49-132380	GA5-D238	482
49-135121	GA5-D512	132
49-135121	GA5-D512	135
49-135121	GA5-D512	137
49-135121	GA5-D512	138
49-135121	GA5-D512	181
49-135169	GA5-D516	165
49-135169	GA5-D516	184
49-135817	GA5-D581	630
49-135817	GA5-D581	632
49-135985	GA5-D598	630
49-135985	GA5-D598	632
49-145489	GA5-E548	630
49-151282	GA5-F128	62
49-151282	GA5-F128	64
49-151282	GA5-F128	66
49-151282	GA5-F128	67
49-151282	GA5-F128	68
49-151282	GA5-F128	105
49-196849		24
49-196849		29
49-196849		30
49-196849		672
49-196849		689
49-196849		696
49-196849		706
49-196849		708
49-196849		715
49-196849		718
49-196849		821
49-196849		822
49-196849		848
49-196849		851
49-196849		855
49-196849		857
49-196849		859
49-196849		865
49-196849		869
49-196849		870
49-196849		891
49-196849		892
49-196849		893
49-196849		894
49-196849		895
49-196849		896
49-196849		909
49-196849		913
49-196849		930
49-196849		932
49-196849		934
49-207323		115
49-207323		117
49-207323		150
49-216042		633
49-216042		634
49-223873		636
49-223873		638
49-224658		115
49-224658		117
49-224658		150
49-224658		151
49-224658		152
49-224658		153
49-224658		183
49-231892		31
49-231892		32
49-231892		33
49-231892		690
49-231892		710
49-231892		711
49-231892		860
49-231892		861

в стадии подготовки **в программе** *по запросу / снято с производства*

Новый заказной номер – Старый заказной номер

Новый	Старый	Страница	Новый	Старый	Страница	Новый	Старый	Страница	Новый	Старый	Страница	Новый	Старый	Страница
49-234923		165												
49-237108		141												
49-237108		146												
49-237108		148												
49-237191		461												
49-237276		168												
50-174546	**AC0-H454**	**139**												
50-174546	**AC0-H454**	**140**												
50-174546	**AC0-H454**	**141**												
50-174546	**AC0-H454**	**146**												
50-174546	**AC0-H454**	**148**												
53-001313	*UK-KT-013*	*747*												
53-001436	**UK-KT-014**	**747**												
53-001702	*UK-KT-017*	*500*												
53-001931	*UK-KT-019*	*389*												
53-001931	*UK-KT-019*	*390*												
53-002402	*UK-KT-024*	*374*												
53-002549	*UK-KT-025*	*513*												
53-005007	*UK-KT-005*	*746*												
53-006011	*UK-KT-006*	*746*												
53-007001	*UK-KT-007*	*746*												
53-008008	*UK-KT-008*	*733*												
53-011015	*UK-KT-011*	*746*												
53-012012	*UK-KT-012*	*747*												
53-230461	**UK-KT-004**	**747**												
	B46-2161	*655*												
	BE5-2648	*231*												
	VE3-06083	*231*												
	VE3-06084	*231*												
	VE3-4162	*640*												
	VE3-4163	*640*												
	XDE-7830	*231*												
	AFS-B724	807												
	AFS-B724	808												

новинка в программе 2014

Заказной номер	тип
11-223900	B1
11-239734	B1
11-240457	B1
12-116935	B1
12-117291	B1
12-228454	B1
12-228461	B1
12-228478	B1
12-228485	B1
12-228492	B1
12-228508	B1
12-228515	B1
12-228522	B1
12-228539	B1
12-228546	B1
12-228553	B1
12-228560	B1
12-228638	B1
12-228645	B1
12-228652	B1
12-228669	B1
12-228676	B1
12-228683	B1
12-228690	B1
12-228713	B1
12-228720	B1
12-228744	B1
12-228751	B1
12-228768	B1
12-228775	B1
12-228782	B1
12-228799	B1
12-228805	B1
12-228812	B1
12-228829	B1
12-231409	B1
12-231607	B1
12-231614	B1
12-231621	B1
12-231638	B1
12-233939	B1
12-233960	B1
12-234059	B1
12-234073	B1
12-234080	B1
12-234097	B1
12-234103	B1
12-234110	B1
12-234127	B1
12-234134	B1
12-234141	B1
12-234158	B1
12-234165	B1
12-234172	B1
12-234189	B1
12-234196	B1
12-234295	B1
12-234318	B1
12-234325	B1
12-234332	B1
12-234622	B1
12-238026	B1
12-238033	B1
12-238088	B1
12-238095	B1
12-238149	B1
12-242191	B1
12-242733	B1
12-242740	B1
12-243945	B1
12-243952	B1
14-230615	B1-iRC
19-183510	B4
19-183534	B4
19-196671	B4
19-196893	B4
19-213880	B4
19-213910	B4
19-214320	B4
19-217451	B4
19-218625	B4
19-218632	B4
19-218717	B4
19-218724	B4
19-218731	B4
19-218748	B4
19-219073	B4
19-219080	B4
19-219097	B4
19-219103	B4
19-219127	B4
19-219134	B4
19-219158	B4
19-219592	B4
19-220567	B4
19-221427	B4
19-221694	B4
19-221700	B4
19-222073	B4
19-223483	B4

Заказной номер	тип
19-224503	B4
19-224527	B6-Sport
19-224541	B8
19-225234	B4
19-225272	B4
19-225289	B4
19-226323	B4
19-226330	B4
19-226392	B4
19-226491	B4
19-226705	B4
19-226736	B4
19-226743	B4
19-226750	B4
19-226798	B4
19-226859	B4
19-226866	B4
19-226880	B4
19-226897	B4
19-226903	B4
19-226910	B4
19-227054	B4
19-227085	B4
19-227566	B4
19-227573	B4
19-227627	B4
19-227634	B4
19-227641	B4
19-227696	B4
19-227740	B4
19-227771	B4
19-227801	B4
19-227832	B4
19-227856	B4
19-227863	B4
19-227870	B4
19-227887	B4
19-227894	B4
19-227900	B4
19-227917	B4
19-227924	B4
19-227931	B4
19-227948	B4
19-227955	B4
19-229096	B4
19-229355	B4
19-229409	B4
19-229416	B4
19-229447	B4
19-229492	B4
19-229522	B4
19-229539	B4
19-229584	B4
19-229614	B4
19-230221	B4
19-230238	B4
19-230542	B4
19-230559	B4
19-230573	B4
19-230887	B4
19-230894	B4
19-231389	B4
19-231457	B4
19-232034	B4
19-232065	B4
19-232157	B4
19-232430	B4
19-232485	B4
19-232515	B4
19-232546	B4
19-232553	B4
19-232638	B4
19-232690	B4
19-232812	B8
19-232928	B4
19-233734	B6-Sport
19-233765	B8
19-234656	B4
19-235042	B6-Sport
19-235219	B4
19-235370	B6-Sport
19-235448	B6-Sport
19-235479	B8
19-235486	B6-Sport
19-235493	B6-Sport
19-235509	B8
19-235516	B8
19-235547	B6-Sport
19-235585	B8
19-235646	B6-Sport
19-235677	B8
19-235707	B6-Sport
19-235738	B8
19-235769	B6-Sport
19-235790	B8
19-235837	B6-Sport
19-235868	B8
19-235905	B6-Sport
19-235936	B8
19-235974	B6-Sport

Заказной номер	тип
19-236001	B8
19-236087	B6-Sport
19-236100	B8
19-236155	B6-Sport
19-236186	B8
19-236223	B6-Sport
19-236254	B8
19-236285	B6-Sport
19-236315	B8
19-236513	B4
19-236681	B4
19-236971	B4
19-238784	B4
19-238791	B4
19-239828	B4
19-240848	B4
22-049223	B4
22-166661	B4
22-170217	B4
22-193377	B6-Sport
22-196019	B4-DMC
22-196651	B4
22-196668	B4
22-196873	B4
22-196880	B4
22-210692	B6-Sport
22-210739	B6-Sport
22-213860	B4
22-213877	B4
22-213983	B4
22-213990	B4
22-214065	B4
22-214300	B4
22-214317	B4
22-215796	B4
22-215802	B4
22-215819	B6-Sport
22-215826	B8
22-215833	B4
22-217653	B6-Sport
22-217660	B6-Sport
22-217684	B8
22-217691	B8
22-218254	B6-Sport
22-218278	B8
22-219589	B4
22-220554	B4
22-221407	B4
22-221414	B4
22-222046	B4
22-222084	B6-Sport
22-222107	B8
22-222152	B8
22-222169	B8
22-223395	B6-Sport
22-223401	B6-Sport
22-223425	B8
22-223432	B8
22-223470	B4
22-223975	B4
22-224491	B4
22-224514	B6-Sport
22-224538	B8
22-224583	B4
22-225214	B4
22-225221	B4
22-225245	B4
22-225252	B4
22-226372	B4
22-226389	B4
22-226464	B4
22-226471	B4
22-226631	B6-Sport
22-226648	B6-Sport
22-226716	B4
22-226723	B4
22-226969	B4
22-226976	B4
22-226983	B4
22-227065	B4
22-227072	B4
22-227553	B4
22-227706	B4
22-227713	B4
22-227720	B4
22-227737	B4
22-227782	B4
22-227799	B4
22-227812	B4
22-227829	B4
22-227966	B4
22-227973	B4
22-227980	B4
22-227997	B4
22-228000	B4
22-228017	B4
22-228062	B4
22-228109	B4
22-228116	B4
22-228123	B4

Заказной номер	тип
22-228611	B4
22-229038	B4
22-229045	B4
22-229113	B4
22-229120	B4
22-229342	B4
22-229366	B4
22-229373	B4
22-229380	B4
22-229397	B4
22-229427	B4
22-229434	B4
22-229458	B4
22-229465	B4
22-229502	B4
22-229519	B4
22-229564	B4
22-229571	B4
22-229656	B4
22-229663	B4
22-229670	B4
22-229687	B4
22-230522	B4
22-230539	B4
22-230652	B6-Sport
22-230676	B4
22-230683	B4
22-230867	B4
22-230874	B4
22-230935	B4
22-230942	B4
22-230959	B4
22-231116	B4
22-231123	B4
22-231130	B4
22-231147	B4
22-231369	B4
22-231376	B4
22-231444	B4
22-231925	B6-Sport
22-231932	B8
22-232045	B4
22-232052	B4
22-232090	B6-Sport
22-232106	B6-Sport
22-232120	B8
22-232137	B8
22-232229	B8
22-232236	B8
22-232410	B4
22-232427	B4
22-232465	B4
22-232472	B4
22-232496	B4
22-232502	B4
22-232526	B4
22-232533	B4
22-232618	B4
22-232625	B4
22-232809	B8
22-232854	B6-Sport
22-232861	B4
22-232908	B4
22-232915	B4
22-233677	B8
22-233707	B6-Sport
22-233721	B6-Sport
22-233745	B8
22-233752	B8
22-234636	B4
22-234643	B4
22-235039	B6-Sport
22-235053	B6-Sport
22-235336	B6-Sport
22-235367	B6-Sport
22-235428	B6-Sport
22-235435	B6-Sport
22-235459	B8
22-235466	B8
22-235527	B6-Sport
22-235534	B6-Sport
22-235565	B8
22-235572	B8
22-235626	B6-Sport
22-235633	B6-Sport
22-235657	B8
22-235664	B8
22-235688	B6-Sport
22-235695	B6-Sport
22-235718	B8
22-235725	B8
22-235749	B6-Sport
22-235756	B6-Sport
22-235770	B8
22-235787	B8
22-235817	B6-Sport
22-235824	B6-Sport
22-235848	B8
22-235855	B8
22-235886	B6-Sport

Заказной номер	тип
22-235893	B6-Sport
22-235916	B8
22-235923	B8
22-235954	B6-Sport
22-235961	B6-Sport
22-235985	B8
22-235992	B8
22-236043	B6-Sport
22-236067	B6-Sport
22-236074	B6-Sport
22-236098	B8
22-236135	B6-Sport
22-236142	B6-Sport
22-236166	B8
22-236173	B8
22-236203	B6-Sport
22-236210	B6-Sport
22-236234	B8
22-236241	B8
22-236265	B6-Sport
22-236272	B6-Sport
22-236296	B8
22-236302	B8
22-237491	B4
22-237507	B4
22-237514	B4
22-237521	B4
22-238245	B4
22-238252	B4
22-238269	B4
22-238276	B4
22-238818	B4
22-239075	B4
22-239099	B6-Sport
22-239105	B6-Sport
22-239129	B8
22-239143	B8
22-239594	B4
22-240125	B6-Sport
22-240583	B4
22-240590	B4
22-243034	B6-Sport
22-243041	B6-Sport
22-243058	B8
22-243065	B8
22-243201	B4
22-243218	B4
23-230668	B6-DTC
23-231153	B4-DTC
23-231160	B4-DTC
23-233324	B4-DTC
23-233331	B4-DTC
24-001113	B6-Sport
24-004596	B6-Sport
24-006309	B6-Sport
24-006514	B6-Sport
24-006521	B6-Sport
24-008341	MS
24-012577	B6-Sport
24-013291	B6-4600
24-016155	B6-4600
24-017756	B8
24-021777	B6-4600
24-022361	B6-4600
24-023139	MS
24-024785	B6-4600
24-024792	B6-4600
24-024877	MS
24-029032	B6-4600
24-057608	MS
24-062107	B8-5100
24-062466	B8-5100
24-064576	B8-5100
24-065276	B8-5100
24-065283	B8-5100
24-066464	B8-5100
24-067379	B8-5100
24-100144	B8-5100
24-107617	B6-4600
24-107624	B6-4600
24-109345	B6-4600
24-109369	B6-4600
24-122986	B8-5100
24-131582	B6-4600
24-131599	B6-4600
24-137430	B6-4600
24-151627	B8-5100
24-158848	B8-5100
24-158930	B8-5100
24-166676	B4
24-169431	B4
24-184564	B6-4600
24-184601	B6-4600
24-184618	B8
24-184632	B6-4600
24-184656	B6-Sport
24-184663	B6-4600
24-184762	B6-4600
24-184809	B6-4600
24-184847	B6-4600

новинка в программе 2014

Заказной номер	тип
24-184854	B6-4600
24-184885	B6-4600
24-184915	B6-4600
24-184922	B6-4600
24-184984	B6-4600
24-185004	B6-4600
24-185011	B6-4600
24-185080	B6-4600
24-185097	B6-4600
24-185134	B6-4600
24-185141	B6-4600
24-185158	B6-4600
24-185165	B6-4600
24-185172	B6-4600
24-185189	B6-4600
24-185196	B6-4600
24-185202	B6-4600
24-185219	B6-4600
24-185226	B6-4600
24-185257	B8-5100
24-185264	B8-5100
24-185325	B6-4600
24-185356	B6-Sport
24-185387	B6-4600
24-185394	B6-4600
24-185400	B8-5100
24-185417	B8-5100
24-185448	B6-4600
24-185455	B6-4600
24-185462	B6-4600
24-185479	B6-4600
24-185493	B8-5100
24-185509	B8-5100
24-185523	B8-5100
24-185530	B8-5100
24-185615	B8-5100
24-185622	B8-5100
24-185639	B8-5100
24-185653	B8-5100
24-185660	B8-5100
24-185677	B6-4600
24-185745	B8-5100
24-185752	B8-5100
24-185776	B8-5100
24-185783	B8-5100
24-185813	B6-4600
24-185912	B8-5100
24-185929	B8-5100
24-185943	B8-5100
24-185950	B8-5100
24-185974	B6-Sport
24-185981	B6-4600
24-186018	B8-5100
24-186025	B8-5100
24-186056	B6-4600
24-186063	B6-4600
24-186070	B6-4600
24-186087	B6-4600
24-186094	B6-4600
24-186155	B6-4600
24-186193	B6-4600
24-186209	B6-4600
24-186216	B8-5100
24-186223	B8-5100
24-186230	B6-4600
24-186247	B6-4600
24-186261	B6-4600
24-186575	B6-4600
24-186636	B8-5100
24-186643	B8-5100
24-186674	B6-4600
24-186681	B8-5100
24-186698	B8-5100
24-186704	B8-5100
24-186711	B8-5100
24-186728	B8-5100
24-186735	B8-5100
24-186742	B8-5100
24-186766	B8-5100
24-186773	B8-5100
24-186810	B8-5100
24-186827	B8-5100
24-186834	B6-4600
24-186841	B6-4600
24-186872	B8-5100
24-186926	B6-4600
24-186933	B6-4600
24-186940	B8-5100
24-186957	B8-5100
24-186964	B8-5100
24-186971	B8-5100
24-186988	B8-5100
24-186995	B8-5100
24-187053	B8-5100
24-187077	B8-5100
24-187084	B8-5100
24-187091	B6-4600
24-187121	B6-4600
24-187152	B8-5100
24-187169	B8-5100

Заказной номер	тип
24-187183	B8-5100
24-187190	B8-5100
24-187206	B8-5100
24-187213	B8-5100
24-187237	B8-5100
24-187244	B6-4600
24-187251	B6-4600
24-187275	B8-5100
24-187381	B6-4600
24-187404	B6-4600
24-187428	B6-4600
24-187435	B6-4600
24-187466	B8-5100
24-187497	B8-5100
24-187824	B6-4600
24-187831	B6-4600
24-188036	B6-4600
24-188180	B8-5100
24-188197	B8-5100
24-188227	B6-4600
24-188234	B6-4600
24-188265	B8-5100
24-188272	B6-4600
24-188296	B6-4600
24-188302	B6-4600
24-188401	B6-4600
24-191197	B6-4600
24-191203	B8-5100
24-192941	B6-4600
24-196277	B6-4600
24-196284	B8-5100
24-197427	B6-4600
24-197434	B6-4600
24-197649	B8-5100
24-197779	B6-4600
24-199445	B6-Sport
24-199452	B6-Sport
24-202633	B6-Sport
24-209755	B6-Sport
24-209779	B6-Sport
24-210294	B6-Sport
24-214001	B4
24-214018	B6-4600
24-214070	B4
24-216562	B6-4600
24-216579	B6-Sport
24-216951	B6-Sport
24-217675	B6-Sport
24-218269	B6-Sport
24-218283	B8
24-218641	B6-Sport
24-218689	B6-Sport
24-221948	B6-4600
24-222099	B6-Sport
24-222112	B8
24-222426	B6-Sport
24-222976	B6-Sport
24-223416	B6-Sport
24-223447	B8
24-223911	B6-Sport
24-223928	B6-Sport
24-223942	B6-Sport
24-223980	B4
24-225076	B6-Sport
24-225397	B8
24-225410	B6-4600
24-225427	B6-4600
24-225434	B8-5100
24-225441	B8-5100
24-225793	B8-5100
24-226776	B4
24-227544	B6-Sport
24-228398	B6-Sport
24-228435	B8
24-228992	B4
24-229005	B4
24-229050	B4
24-229258	B8
24-229753	B4
24-229760	B4
24-229883	B6-Sport
24-229890	B6-Sport
24-229920	B8
24-229937	B8
24-230964	B4
24-231190	B6-Sport
24-231282	B6-Sport
24-231312	B6-Sport
24-231428	B8
24-231657	B6-Sport
24-231725	B4
24-231732	B4
24-231749	B4
24-231756	B4
24-231763	B4
24-231770	B4
24-231787	B4
24-231794	B4
24-231800	B4
24-231985	B6-Sport

Заказной номер	тип
24-232074	B8
24-232111	B6-Sport
24-232142	B8
24-232173	B8-5100
24-232609	B6-Sport
24-232890	B6-Sport
24-232968	B6-Sport
24-232975	B8
24-233118	B6-Sport
24-233293	B6-Sport
24-233309	B8
24-233613	MS
24-233637	MS
24-233880	B6-Sport
24-233958	B8
24-236577	B4
24-236584	B4
24-236997	MS
24-237338	B8
24-238588	B8
24-239110	B6-Sport
24-239134	B6-Sport
24-239943	B6-Sport
24-239950	B6-Sport
24-242110	B6-Sport
24-242127	B8
24-242707	B6-Sport
24-243742	B8
24-848879	MS
25-176407	B8-5160
25-176414	B8-5160
25-177343	B8-5160
25-177411	B8-5160
25-177428	B8-5160
25-177435	B8-5160
25-177442	B8-5160
25-177893	B8-5160
25-187595	B8-5160
25-187601	B8-5160
25-187618	B8-5160
25-187625	B8-5160
25-187632	B8-5160
25-187649	B8-5160
25-187656	B8-5160
25-187663	B8-5160
25-187670	B8-5160
25-187687	B8-5160
25-187694	B8-5160
25-187779	B8-5160
25-187786	B8-5160
25-187793	B8-5160
25-187809	B8-5160
25-187816	B8-5160
25-188363	B8-5160
25-188370	B8-5160
25-188387	B8-5160
25-188394	B8-5160
25-193114	B8-5160
25-193121	B8-5160
25-193138	B8-5160
25-193145	B8-5160
25-194012	B8-5160
25-197754	B8-5160
25-197761	B8-5160
25-227611	B8-5160
26-220000	B4-DTC
26-220017	B4-DTC
26-220024	B4-DTC
26-220031	B4-DTC
26-231303	B6-DTC
26-234229	B6-DTC
26-237138	B6-DTC
26-237145	B6-DTC
28-188629	B6-Sport
28-240921	MS
31-231299	B6-DTC
31-234207	B6-DTC
31-602068	MS
31-602075	MS
33-028187	B6-4600
33-061399	B8-5100
33-066868	B8-5100
33-151618	B8-5100
33-151632	B8-5100
33-151649	B8-5100
33-151656	B8-5100
33-151663	B8-5100
33-151670	B8-5100
33-170862	B8-5100
33-174525	B8-5100
33-185347	B6-4600
33-185514	B8-5100
33-185545	B8-5100
33-185552	B8-5100
33-185569	B8-5100
33-185590	B8-5100
33-185606	B8-5100
33-185897	B6-4600
33-185934	B8-5100
33-186009	B8-5100

Заказной номер	тип
33-186542	B8-5100
33-186887	B8-5100
33-187228	B8-5100
33-187266	B6-4600
33-187280	B8-5100
33-187297	B8-5100
33-187396	B6-4600
33-187419	B6-4600
33-187471	B8-5100
33-187501	B8-5100
33-187532	B6-4600
33-188218	B6-4600
33-225807	B8-5100
34-001554	MS
34-184530	B8
34-186350	B8
34-236406	MS
34-236437	MS
34-237229	B6-Sport
34-237236	MS
34-237243	MS
34-237250	MS
35-045939	B6-Sport
35-207207	B6-Sport
35-207214	B8
35-207481	B6-Sport
35-207504	B8
35-209652	B6-Sport
35-221449	MS
35-222958	B6-Sport
35-222965	B6-Sport
35-223627	B6-Sport
35-223634	B6-Sport
35-223641	B6-Sport
35-223658	B6-Sport
35-225058	B6-Sport
35-225065	B6-Sport
35-225089	B6-Sport
35-225096	B6-Sport
35-225102	B8
35-225119	B8
35-225133	B8
35-225140	B8
35-227526	B6-Sport
35-227533	B6-Sport
35-228370	B6-Sport
35-228387	B6-Sport
35-228417	B8
35-228424	B8
35-229865	B6-Sport
35-229872	B6-Sport
35-229902	B8
35-229919	B8
35-231172	B6-Sport
35-231189	B6-Sport
35-231646	B6-Sport
35-232582	B6-Sport
35-232599	B6-Sport
35-232872	B6-Sport
35-232889	B6-Sport
35-233091	B6-Sport
35-233107	B6-Sport
35-233312	B6-Sport
35-233596	MS
35-233602	MS
35-234913	B6-Sport
35-236429	B6-Sport
35-236818	B6-Sport
35-238560	B8
35-238614	B8
35-238744	B8
35-239611	B6-Sport
35-239628	B8
35-240938	MS
35-240945	MS
35-242215	B6-Sport
35-242222	B6-Sport
35-242239	B8
35-242246	B8
35-591177	MS
35-591184	MS
35-623809	MS
35-623816	MS
36-200993	B3
36-201327	B3
36-201334	B3
36-201341	B3
36-202911	B3
36-208913	B3
36-209590	B3
36-209644	B3
36-209682	B3
36-209705	B3
36-209712	B3
36-209736	B3
36-209743	B3
36-210213	B3
36-210312	B3
36-210329	B3
36-210350	B3

Заказной номер	тип
36-211074	B3
36-211340	B3
36-211371	B3
36-211401	B3
36-212606	B3
36-212620	B3
36-212637	B3
36-214440	B3
36-216901	B3
36-220144	B3
36-222209	B3
36-222216	B3
36-222223	B3
36-222285	B3
36-222292	B3
36-222377	B3
36-222384	B3
36-224043	B3
36-225859	B3
36-225866	B3
36-225873	B3
36-225880	B3
36-225897	B3
36-225927	B3
36-225958	B3
36-225965	B3
36-225972	B3
36-225989	B3
36-225996	B3
36-226009	B3
36-226016	B3
36-226030	B3
36-226054	B3
36-226061	B3
36-226078	B3
36-226085	B3
36-226092	B3
36-226122	B3
36-226146	B3
36-226153	B3
36-226160	B3
36-226177	B3
36-226252	B3
36-226924	B3
36-226931	B3
36-226993	B3
36-227136	B3
36-227167	B3
36-227174	B3
36-227181	B3
36-227211	B3
36-227228	B3
36-227235	B3
36-227402	B3
36-227433	B3
36-227440	B3
36-227464	B3
36-227488	B3
36-227495	B3
36-229697	B3
36-229703	B3
36-230150	B3
36-230242	B3
36-230259	B3
36-230600	B3
36-230778	B3
36-231430	B3
36-231591	B3
36-232406	B3
36-232796	B3
36-232932	B3
36-232949	B3
36-233175	B3
36-233250	B3
36-233274	B3
36-233281	B3
36-233540	B3
36-233564	B3
36-233571	B3
36-233588	B3
36-233625	B3
36-233649	B3
36-233663	B3
36-233694	B3
36-233779	B3
36-233793	B3
36-233861	B3
36-233892	B3
36-233908	B3
36-234042	B3
36-234233	B3
36-234240	B3
36-234356	B3
36-234660	B3
36-234677	B3
36-234684	B3
36-234691	B3
36-234707	B3
36-234714	B3
36-234950	B3

новинка в программе 2014

Заказной номер	тип
36-234967	B3
36-234981	B3
36-235209	B3
36-235551	B3
36-235568	B3
36-236541	B3
36-236909	B3
36-237067	B3
36-237265	B3
36-237463	B3
36-237791	B3
36-237821	B3
36-237845	B3
36-237852	B3
36-237876	B3
36-237883	B3
36-237890	B3
36-237906	B3
36-237999	B3
36-239023	B3
36-239030	B3
36-239740	B3
36-239764	B3
36-239771	B3
36-239849	B3
36-240388	B3
36-240487	B3
36-241095	B3
36-241101	B3
36-241118	B3
36-241125	B3
36-241132	B3
36-241149	B3
36-241156	B3
36-241163	B3
36-241170	B3
36-241187	B3
36-241194	B3
36-241460	B3
36-241477	B3
36-241484	B3
36-241491	B3
36-241507	B3
36-241514	B3
36-241521	B3
36-241545	B3
36-241583	B3
36-241590	B3
36-242986	B3
37-000820	B3
37-154738	B3
37-206307	B3
37-209674	B3
37-209896	B3
37-210304	B3
37-229177	B3
37-230180	B3
37-231583	B3
37-233051	B3
37-235949	B3
37-236052	B3
37-238995	B3
37-239701	B3
37-239718	B3
37-239725	B3
37-239794	B3
37-239800	B3
37-239817	B3
37-240448	B3
37-242091	B3
37-242107	B3
38-228599	B3
38-233265	B3
38-233654	B3
38-233715	B3
38-235801	B3
38-236198	B3
38-236389	B3
38-236655	B3
38-240508	B3
38-241536	B3
38-242205	B3
39-202352	B3-BF
39-202413	B3-BF
39-203427	B3-BF
39-203489	B3-BF
39-203700	B3-BF
39-203793	B3-BF
39-203991	B3-BF
39-204196	B3-BF
39-204264	B3-BF
39-206022	B3-BF
39-206053	B3-BF
39-208132	B3-BF
39-208163	B3-BF
39-208330	B3-BF
39-208965	B3-BF
39-208972	B3-BF
39-208989	B3-BF
39-208996	B3-BF

Заказной номер	тип
39-209009	B3-BF
39-209023	B3-BF
39-209030	B3-BF
39-209092	B3-BF
39-209108	B3-BF
39-209115	B3-BF
39-209122	B3-BF
39-209146	B3-BF
39-209153	B3-BF
39-209160	B3-BF
39-209177	B3-BF
39-209184	B3-BF
39-209191	B3-BF
39-209207	B3-BF
39-209214	B3-BF
39-209238	B3-BF
39-209245	B3-BF
39-209252	B3-BF
39-209269	B3-BF
39-209276	B3-BF
39-209283	B3-BF
39-209290	B3-BF
39-209306	B3-BF
39-209313	B3-BF
39-209320	B3-BF
39-209337	B3-BF
39-209344	B3-BF
39-209351	B3-BF
39-209368	B3-BF
39-209375	B3-BF
39-209382	B3-BF
39-209399	B3-BF
39-209405	B3-BF
39-209412	B3-BF
39-209429	B3-BF
39-209436	B3-BF
39-209443	B3-BF
39-209467	B3-BF
39-209474	B3-BF
39-209481	B3-BF
39-209498	B3-BF
39-209504	B3-BF
39-209511	B3-BF
39-209528	B3-BF
39-209535	B3-BF
39-209542	B3-BF
39-209559	B3-BF
39-209566	B3-BF
39-209573	B3-BF
39-209580	B3-BF
39-210128	B3-BF
39-210401	B3-BF
39-220431	B3-BF
39-220899	B3-BF
39-220943	B3-BF
39-220967	B3-BF
39-222671	B3-BF
39-222855	B3-BF
39-228260	B3-BF
39-229069	B3-BF
39-230027	B3-BF
39-230126	B3-BF
39-230133	B3-BF
39-231321	B3-BF
39-231819	B3-BF
40-221601	B3-AMC
40-221618	B3-AMC
40-231990	B3-AMC
40-232003	B3-AMC
40-240732	B4-AMC
44-139872	B4
44-139889	B4-DTC
44-218669	B6-4600
44-218676	B6-4600
44-219215	B4-AMC
44-219222	B4-AMC
44-232726	B4-DTC
44-232733	B4-DTC
44-236595	B4-AMC
44-236601	B4-AMC
44-236618	B6-4600
44-236625	B6-4600
45-218644	B4-AMC
45-218651	B4-AMC
45-240690	B4-AMC
45-240706	B4-AMC
45-240713	B4-AMC
45-240720	B4-AMC
45-241727	B4-AMC
45-241734	B4-AMC
46-180056	B12-PK
46-191984	B12-BTK
46-191991	B12-BTK
46-193575	BSK
46-193612	B12-PK
46-198297	B12-PK
46-200402	B12-PK
46-206657	B12-PK
46-206671	B12-PK
46-206688	B12-PK

Заказной номер	тип
46-206695	B12-PK
46-206718	B12-PK
46-206732	B12-PK
46-206749	B12-PK
46-206763	B12-PK
46-206770	B12-PK
46-206787	B12-PK
46-206800	B12-PK
46-206848	B12-PK
46-206862	B12-PK
46-206886	B12-PK
46-206909	B12-PK
46-206923	B12-PK
46-206930	B12-PK
46-206947	B12-PK
46-206954	B12-PK
46-206961	B12-PK
46-206985	B12-PK
46-207005	B12-PK
46-207036	B12-PK
46-207043	B12-PK
46-207050	B12-PK
46-207067	B12-PK
46-207074	B12-PK
46-207081	B12-PK
46-207098	B12-PK
46-207104	B12-PK
46-207135	B12-PK
46-207159	B12-PK
46-207166	B12-PK
46-207173	B12-PK
46-207180	B12-PK
46-207197	B12-PK
46-222916	B12-PK
46-226617	B12-SL
46-228864	B12-PK
46-228888	B12-PK
46-229779	B12-PK
46-229786	B12-SL
46-229793	B12-PK
46-229809	B12-PK
46-229816	B12-PK
46-229823	B12-PK
46-229830	B12-PK
46-230904	B12-SL
46-230911	B12-SL
46-232823	B12-PK
46-234360	B12-PK
46-234377	B12-PK
46-234384	B12-PK
46-234391	B12-PK
46-237156	B12-PK
46-237538	B12-PK
46-237545	B12-PK
46-237552	B12-PK
46-237569	B12-SL
46-237576	B12-PK
46-237583	B12-SL
46-237927	B12-PK
46-240194	B12-PK
46-240309	B12-PK
47-107991	B14
47-207233	B14
47-217706	B14
47-225176	B14
47-225183	B14
47-228078	B14
47-228146	B14
47-228214	B14
47-228337	B14
47-229945	B14
47-229952	B14
47-229969	B14
47-229976	B14
47-231108	B14
47-231207	B14
47-232952	B14
47-233942	B14
47-235106	B14
47-237308	B14
47-238602	B14
47-239180	B14
47-239197	B14
47-242043	B14
47-242104	B14
47-242135	B14
47-242142	B14
48-101288	B16-PSS9
48-207287	B16-PSS10
48-227018	B16-BCS
48-227186	B16-PSS10
48-228299	B16-PSS10
48-229012	B16-PSS10
48-229333	B16-BCS
48-230032	B16-PSS10
48-230049	B16-PSS10
48-230056	B16-PSS10
48-230063	B16-PSS10
48-230834	B16-BCS
48-230971	B16-PSS10

Заказной номер	тип
48-231848	B16-BCS
48-231954	B16-BCS
48-233132	B16-BCS
48-236775	B16-BCS
48-238212	B16-BCS
48-238649	B16-BCS
48-238946	B16-BCS
49-207323	B16-RC
49-231892	B16-RC
49-234923	B16-DTC
49-237108	B16-DTC
49-237191	B16-DTC
49-237276	B16-DTC
53-001313	BSK
53-001436	BSK
53-001702	BSK
53-001931	BSK
53-002402	BSK
53-002549	BSK
53-005007	BSK
53-006011	BSK
53-007001	BSK
53-008008	BSK
53-011015	BSK
53-012012	BSK
53-230461	BSK

Заказной номер	тип

Уходят из программы 2014

Уходят	заменён на заказной номер
11-101383	
11-101420	
11-101482	
12-117710	
12-117727	
12-224166	12-238026
12-224210	12-238033
12-224272	12-238088
19-019352	
19-019789	
19-019796	
19-061047	19-238784
19-061146	
19-062839	
19-062846	
19-062945	
19-062952	
19-063195	
19-063225	
19-063485	
19-068572	
19-068848	19-068855
19-111131	19-219080
19-112909	19-219097
19-112916	19-219103
19-113098	19-238791
19-119335	
19-131627	19-223322
19-152622	19-219127
19-152639	19-219134
19-158976	
19-168555	
19-184180	19-219073
21-193347	
22-040091	35-044024
22-040107	35-044031
22-040794	
22-041401	
22-041982	
22-044396	35-114079
22-044402	35-114086
22-044419	35-114093
22-045713	22-205414
22-045799	22-230959
22-047328	
22-047335	
22-047885	
22-047892	
22-048141	
22-048189	
22-048196	
22-048233	
22-048318	
22-048707	
22-048714	
22-048721	
22-048967	
22-049209	
22-049308	
22-049407	
22-052698	
22-102089	22-223616
22-106742	
22-113108	22-226556
22-121349	
22-121356	
22-122483	22-228000
22-136244	22-228017
22-136251	22-227966
22-151025	22-196019
22-153746	22-215826
22-153753	22-215819
22-158444	
22-158451	
22-158857	
22-158864	
22-158901	22-226563
22-164773	22-227997
22-165022	
22-165039	
22-166258	
22-166265	
22-166357	
22-166364	
22-166432	
22-166814	
22-166821	
22-166838	
22-166845	
22-166920	
22-166937	
22-167026	
22-167033	
22-167095	
22-167101	
22-168467	
22-168474	
22-168535	
22-168542	
22-169242	

Уходят	заменён на заказной номер
22-169259	
22-169945	
22-169952	
22-170408	
22-170415	
22-171528	
22-173089	
22-173096	
22-176158	
22-176165	
22-181657	35-043959
22-183460	
22-183484	
22-183491	
22-183507	
22-183583	
22-183590	
22-193360	22-235336
22-196743	
22-196750	
22-213945	
22-213952	
22-214775	
22-214782	
22-217714	
24-000307	
24-000628	
24-003162	
24-003209	
24-003858	
24-010214	24-225397
24-013079	24-187428
24-020404	
24-020909	
24-024174	
24-024181	24-104050
24-024242	24-104050
24-025782	24-010450
24-026055	
24-026611	
24-026901	
24-066471	
24-069540	24-065092
24-101707	
24-116237	24-197656
24-122610	
24-122627	
24-152921	24-214018
24-184748	24-014960
24-197069	24-239943
24-197076	24-239950
24-577403	24-221726
24-593762	24-176422
24-634649	24-632805
25-177909	25-227611
26-181943	
26-181950	
26-181967	
26-181974	
26-181981	
26-181998	
26-182001	
26-182018	
26-182025	
26-182032	
27-029732	
34-000557	34-000533
34-000564	34-000540
34-000748	
34-000779	
34-002681	
34-188620	
35-003984	
35-041283	
35-043126	
35-051442	35-238744
35-101680	
35-118657	35-114093
35-156338	
35-156345	
36-129140	36-225859
36-129317	36-226924
36-129331	36-225866
36-129355	36-225873
36-129362	36-225880
36-129379	36-225996
36-129386	36-225897
36-129423	36-226009
36-129430	36-226931
36-129522	36-226016
36-129539	36-224043
36-129560	36-227167
36-129614	36-233779
36-129645	36-227174
36-129652	36-227181
36-129690	36-225927
36-129713	36-225958
36-129737	36-227235
36-129751	36-226177
36-129782	36-226054

Уходят	заменён на заказной номер
36-129799	36-226061
36-129805	36-226078
36-130061	36-133413
36-130641	36-134083
36-130696	36-226252
36-130702	36-226085
36-130740	36-227464
36-130764	36-225965
36-130863	36-225972
36-131051	36-225989
36-131075	36-234981
36-131136	36-226092
36-131204	36-227488
36-131310	36-232987
36-133086	
36-133154	
36-133239	
36-133246	36-229697
36-133482	36-133345
36-133581	
36-133604	
36-133611	
36-133680	36-226160
36-133789	36-227228
36-133819	36-129737
36-133826	36-133833
36-133895	
36-134182	36-155095
36-134342	
36-148097	36-300068
36-153862	
36-153879	36-129348
36-154012	36-226993
36-154043	36-227136
36-154074	36-226122
36-154166	36-226030
36-154265	
36-154272	
36-154333	
36-154685	36-227402
36-154715	36-231430
36-154722	
36-154807	36-233892
36-154869	
36-154883	
36-154890	
36-154913	36-227440
36-154944	
36-155118	36-227495
36-159048	
36-159147	
36-159178	
36-159222	
36-159239	
36-159284	
36-159307	
36-159314	
36-159321	
36-159376	
36-159420	36-235209
36-159444	
36-159468	
36-159475	
36-159512	36-233908
36-159536	
36-159567	36-159543
36-159635	
36-159697	
36-159734	
36-159765	
36-159864	
36-159888	
36-159925	
36-159994	
36-160013	
36-160068	
36-160266	
36-160280	
36-160310	
36-160327	
36-160341	
36-160358	
36-160372	
36-160389	36-233175
36-160464	
36-160471	
36-160488	
36-160495	
36-160501	
36-160518	
36-160549	
36-160556	
36-160600	
36-160723	
36-160730	
36-160747	
36-160778	
36-160785	
36-160839	
36-160891	

Уходят из программы 2014

Уходят	заменён на заказной номер
36-160907	
36-160914	
36-160921	
36-160945	
36-160952	
36-161041	
36-161072	
36-161133	
36-161195	
36-161249	
36-161348	36-161355
36-161362	36-161379
36-161386	36-161393
36-161454	
36-161461	
36-161515	
36-161522	
36-161591	
36-161676	
36-161713	
36-161768	
36-161812	
36-161829	
36-161935	
36-162062	
36-162222	
36-162260	
36-162307	
36-162338	
36-162390	
36-162475	
36-162499	
36-162512	
36-162550	
36-162604	
36-162635	
36-162659	
36-162741	
36-162765	
36-162857	
36-162888	
36-162987	
36-163007	
36-163021	
36-163083	
36-163106	
36-163120	
36-163137	
36-163168	
36-163182	
36-163199	
36-163205	
36-163243	
36-163250	
36-163366	36-163878
36-163380	
36-163403	
36-163410	
36-163588	
36-163618	36-229703
36-163625	36-227433
36-163649	36-163656
36-163687	
36-163694	36-163687
36-163779	36-227211
36-163786	
36-163847	
36-163861	
36-163885	
36-163922	
36-164004	
36-164042	
36-164059	
36-164066	
36-164073	
36-164080	
36-164097	
36-164110	
36-164295	36-133208
36-164325	
36-181438	
36-195459	
36-195473	
36-195480	
36-195497	
36-195503	
36-195534	
36-195565	
36-195589	
36-195602	
36-195633	36-195442
36-195787	36-130740
36-196081	
36-196128	
36-196142	
36-196166	
36-196173	
36-197880	36-209705
36-197910	
36-199525	36-131297

Уходят	заменён на заказной номер
36-199587	37-160654
36-200269	36-200009
36-200405	
36-200412	36-200726
36-200535	36-200795
36-200665	36-200764
36-200757	36-200610
36-200771	36-200634
36-200801	36-131228
36-200832	36-200788
36-201167	36-200993
36-201730	37-131432
36-201822	36-201341
36-201891	37-134211
36-201969	36-155101
36-202157	
36-202188	
36-202584	
36-202683	
36-202706	
36-202713	
36-202720	
36-202737	36-216901
36-202744	
36-202768	
36-202782	
36-203000	
36-214433	
36-214846	
36-214969	
36-214976	
36-214983	
36-215379	36-219285
36-215409	
36-215416	
36-215645	
36-215652	
36-215676	
36-216208	36-216215
36-216277	
36-216314	
36-216390	
36-216406	
36-216413	
36-216420	
36-216437	
36-216444	
36-216475	36-234356
36-216598	36-216604
36-216628	
36-216734	36-216727
36-216772	
36-216826	
36-216840	
36-216857	
36-216864	
36-216871	
36-216888	
36-217014	
36-217021	
36-217038	
36-217045	
36-217052	36-217069
36-217090	
36-217106	
36-217113	
36-217120	
36-217168	
36-217243	
36-217250	
36-217267	
36-217281	
36-217298	
36-217304	
36-217311	
36-217342	
36-217359	
36-217380	
36-217472	
36-217496	
36-217502	
36-217519	
36-217588	
36-217595	36-217571
36-217601	36-217571
36-217618	
36-217625	
36-217632	
36-217649	
36-217847	
36-218134	
36-218141	
36-218158	
36-218349	
36-218837	
36-218943	
36-218974	
36-218981	
36-218998	
36-219032	

Уходят	заменён на заказной номер
36-219049	
36-219148	
36-219308	
36-219315	
36-219353	
36-219360	
36-219384	
36-219391	
36-219407	
36-219414	
36-219438	
36-219445	
36-219537	
36-219551	
36-219568	
36-219575	
36-219605	
36-219612	
36-219674	
36-219698	36-219711
36-219704	36-219681
36-219728	36-219735
36-219766	36-219872
36-219780	
36-219797	
36-219803	
36-219810	
36-219902	36-130771
36-222438	
36-300013	36-203284
36-300051	36-148073
37-130930	37-131425
37-148485	37-161309
37-148492	37-161293
37-153991	36-226146
37-154127	36-226153
37-154646	37-233051
37-159801	37-161262
37-160531	37-161279
37-161286	37-148508
37-163372	37-154738
37-164218	37-161019
37-172183	37-000820
38-130458	38-225819
38-153907	
38-154089	38-236389
38-162343	
39-208217	
40-148335	40-148342
46-000057	
46-000088	
46-180704	
46-182463	
46-182913	
46-182944	
46-182951	
46-188816	
46-189394	
46-189585	
46-190048	
46-190147	
46-190192	
46-190970	
46-190994	
46-191007	
46-191038	
46-192462	
46-192479	
46-194206	
46-194213	
47-101746	
47-121928	
47-172708	
48-086202	48-103398

Установочные комплекты

BILSTEIN®

Установочные комплекты > номер для заказа

Установочные комплекты	номер для заказа	место монтажа
11-101291	22-219589	V
11-101291	22-239594	V
11-101291	21-030338	V
11-101291	21-030468	V
11-101291	21-030550	V
11-101291	21-031502	V
11-101291	16-031340	V
11-101291	16-031456	V
11-101291	35-003663	V
11-101291	22-181657	V
11-101291	22-003737	V
11-101291	22-004062	V
11-101291	22-040589	V
11-101291	22-041364	V
11-101291	22-041371	V
11-101291	35-043911	V
11-101291	22-043085	V
11-101291	22-043092	V
11-101291	22-041142	V
11-101291	22-041180	V
11-101291	22-041227	V
11-101291	22-041234	V
11-101291	22-045010	V
11-101291	22-045027	V
11-101291	22-045768	V
11-101291	17-047142	V
11-101291	17-047166	V
11-101291	17-104029	V
11-101291	17-105248	V
11-101291	17-107150	V
11-101307	22-224668	V
11-101307	22-239594	V
11-101307	21-030338	V
11-101307	21-030406	V
11-101307	21-030444	V
11-101307	16-031296	V
11-101307	16-031319	V
11-101307	22-041364	V
11-101307	22-041371	V
11-101307	22-040978	V
11-101307	22-044761	V
11-101307	17-104029	V
11-101307	17-106405	V
11-101314	22-193360	V
11-101314	22-230959	V
11-101314	22-235336	V
11-101314	21-030413	V
11-101314	21-030437	V
11-101314	21-030529	V
11-101314	16-031302	V
11-101314	16-031333	V
11-101314	16-031548	V
11-101314	22-040152	V
11-101314	22-040909	V
11-101314	17-104104	V
11-101321	22-196309	V
11-101321	22-217271	V
11-101321	21-030246	V
11-101321	21-030253	V
11-101321	21-030499	V
11-101321	21-030505	V
11-101321	21-030512	V
11-101321	21-031182	V
11-101321	21-031199	V
11-101321	16-031326	V
11-101321	16-101920	V
11-101321	22-040879	V
11-101321	22-041210	V
11-101321	22-105813	V
11-101338	22-040770	V
11-101338	22-040855	V
11-101338	22-040886	V
11-101338	22-040893	V
11-101338	22-040930	V
11-101338	22-041135	V
11-101338	22-041159	V
11-101338	22-041173	V
11-101338	22-045546	V
11-101338	22-045553	V
11-101338	17-053273	V
11-101345	24-008372	H
11-101345	24-015141	H
11-101345	19-019550	H
11-101345	19-019680	H
11-101345	19-019802	H
11-101352	24-000307	H
11-101352	24-014175	H
11-101352	24-015042	H
11-101352	24-015240	H
11-101352	24-015295	H
11-101352	24-015530	H
11-101352	24-015974	H
11-101352	24-021197	H
11-101352	24-021227	H
11-101352	24-026017	H
11-101352	24-026192	H
11-101352	24-026208	H
11-101352	19-019659	H
11-101352	19-019741	H
11-101352	19-019932	H

Установочные комплекты	номер для заказа	место монтажа
11-101352	19-019949	H
11-101352	19-019963	H
11-101352	19-028651	H
11-101352	19-028668	H
11-101352	19-029405	H
11-101352	19-029412	H
11-101352	19-124681	H
11-101352	15-062192	H
11-101352	15-062208	H
11-101352	15-069122	H
11-101352	15-105257	H
11-101352	15-106377	H
11-101369	21-030260	V
11-101369	21-030376	V
11-101369	16-031548	V
11-101376	21-030475	V
11-101376	22-040916	V
11-101376	22-045683	V
11-101376	22-128300	V
11-101376	17-053310	V
11-101376	17-053327	V
11-101390	24-020800	H
11-101390	24-020824	H
11-101390	24-181495	H
11-101390	24-016193	H
11-101390	24-025331	H
11-101390	24-062596	H
11-101390	19-019642	H
11-101390	19-019949	H
11-101390	19-029207	H
11-101390	19-103471	H
11-101406	22-001856	V
11-101406	22-001900	V
11-101406	22-001917	V
11-101406	22-001924	V
11-101406	22-001993	V
11-101406	22-002006	V
11-101406	22-003614	V
11-101406	22-003621	V
11-101406	22-040534	V
11-101413	19-019697	H
11-101437	22-040961	V
11-101437	22-041029	V
11-101451	19-020174	H
11-101468	22-041012	V
11-101468	22-041241	V
11-101468	22-045522	V
11-101468	22-045539	V
11-101468	22-045546	V
11-101468	22-045553	V
11-101468	22-045560	V
11-101468	22-139993	V
11-101499	22-040992	V
11-101499	22-041005	V
11-101499	22-045508	V
11-101499	22-045942	V
11-101499	22-051813	V
11-101918	21-030291	V
11-101918	21-030383	V
11-101918	22-045461	V
11-101918	22-052544	V
11-101918	22-107985	V
11-103455	22-045744	V
11-103455	22-045751	V
11-103455	22-131607	V
11-103455	22-131614	V
11-103455	22-139184	V
11-103455	22-139191	V
11-103462	24-020800	H
11-103462	24-020824	H
11-103462	24-027007	H
11-103462	24-062596	H
11-103462	19-103471	H
11-103462	19-105376	H
11-103622	21-030543	V
11-103943	21-030390	V
11-103943	16-031289	V
11-104322	24-020473	H
11-104322	24-020480	H
11-104322	19-028491	H
11-104322	15-107077	H
11-104957	22-045607	V
11-104957	22-045614	V
11-104964	22-045584	H
11-104964	22-045621	H
11-105886	19-029306	H
11-105886	19-029320	H
11-105886	19-029337	H
11-105886	19-104089	H
11-106470	19-196312	H
11-106470	19-236971	H
11-106470	24-021197	H
11-106470	24-021227	H
11-106470	24-067898	H
11-106470	24-067904	H
11-106470	19-109572	H
11-106470	19-109589	H
11-106470	19-128863	H
11-106470	15-104311	H
11-106487	19-028484	H

Установочные комплекты	номер для заказа	место монтажа
11-106487	15-104311	H
11-115755	19-196312	H
11-115755	24-025430	H
11-115755	24-025447	H
11-115755	24-026239	H
11-115755	24-026246	H
11-115755	24-028004	H
11-115755	24-028011	H
11-115755	24-064095	H
11-115755	24-064101	H
11-115755	19-029160	H
11-115755	19-029177	H
11-115755	19-029429	H
11-115755	19-068633	H
11-115755	19-109572	H
11-115755	19-140032	H
11-116141	22-045737	V
11-122449	21-030475	V
11-122456	22-031204	V
11-122456	22-044808	V
11-125358	22-215734	V
11-125358	22-215796	V
11-125358	22-215802	V
11-125358	22-215819	V
11-125358	22-215826	V
11-125358	22-215833	V
11-125358	22-215840	V
11-125358	22-153739	V
11-125358	22-153746	V
11-125358	22-153753	V
11-125358	22-153760	V
11-125358	22-153777	V
11-125358	22-153784	V
11-125358	22-153791	V
11-149828	19-067803	H
11-149828	19-109565	H
11-149835	24-065153	H
11-149835	24-065177	H
11-149835	24-119795	H
11-149835	24-119825	H
11-149835	19-029443	H
11-149835	19-111797	H
11-149835	19-111803	H
11-149835	19-140049	H
11-181415	19-220598	H
11-181415	24-233613	H
11-181415	24-015257	H
11-181415	24-015264	H
11-181415	24-026970	H
11-181415	24-026987	H
11-181415	24-067577	H
11-181415	24-068659	H
11-181415	24-068666	H
11-181415	24-027243	H
11-181415	24-027250	H
11-181415	19-103112	H
11-181415	19-103150	H
11-239734	34-003695	V
11-239734	34-003701	V
12-167616	24-124362	V
12-167616	24-166652	V

номер для заказа > Установочные комплекты

номер для заказа	Установочные комплекты	место монтажа
15-062192	11-101352	H
15-062208	11-101352	H
15-069122	11-101352	H
15-104311	11-106470	H
15-104311	11-106487	H
15-105257	11-101352	H
15-106377	11-101352	H
15-107077	11-104322	H
16-031289	11-103943	V
16-031296	11-101307	V
16-031302	11-101314	V
16-031319	11-101307	V
16-031326	11-101321	V
16-031333	11-101314	V
16-031340	11-101291	V
16-031456	11-101291	V
16-031548	11-101314	V
16-031548	11-101369	V
16-101920	11-101321	V
17-047142	11-101291	V
17-047166	11-101291	V
17-053273	11-101338	V
17-053310	11-101376	V
17-053327	11-101376	V
17-104029	11-101291	V
17-104029	11-101307	V
17-104104	11-101314	V
17-105248	11-101291	V
17-106405	11-101307	V
17-107150	11-101291	V
19-019550	11-101345	H
19-019642	11-101390	H
19-019659	11-101352	H
19-019680	11-101345	H
19-019697	11-101413	H
19-019741	11-101352	H
19-019802	11-101345	H
19-019932	11-101352	H
19-019949	11-101352	H
19-019949	11-101390	H
19-019963	11-101352	H
19-020174	11-101451	H
19-028484	11-106487	H
19-028491	11-104322	H
19-028651	11-101352	H
19-028668	11-101352	H
19-029160	11-115755	H
19-029177	11-115755	H
19-029207	11-101390	H
19-029306	11-105886	H
19-029320	11-105886	H
19-029337	11-105886	H
19-029405	11-101352	H
19-029412	11-101352	H
19-029429	11-115755	H
19-029443	11-149835	H
19-067803	11-149828	H
19-068633	11-115755	H
19-103112	11-181415	H
19-103150	11-181415	H
19-103471	11-101390	H
19-103471	11-103462	H
19-104089	11-105886	H
19-105376	11-103462	H
19-109565	11-149828	H
19-109572	11-106470	H
19-109572	11-115755	H
19-109589	11-106470	H
19-111797	11-149835	H
19-111803	11-149835	H
19-124681	11-101352	H
19-128863	11-106470	H
19-140032	11-115755	H
19-140049	11-149835	H
19-196312	11-106470	H
19-196312	11-115755	H
19-220598	11-181415	H
19-236971	11-106470	H
21-030246	11-101321	V
21-030253	11-101321	V
21-030260	11-101369	V
21-030291	11-101918	V
21-030338	11-101291	V
21-030338	11-101307	V
21-030376	11-101369	V
21-030383	11-101918	V
21-030390	11-103943	V
21-030406	11-101307	V
21-030413	11-101314	V
21-030437	11-101314	V
21-030444	11-101307	V
21-030468	11-101291	V
21-030475	11-101376	V
21-030475	11-122449	V
21-030499	11-101321	V
21-030505	11-101321	V
21-030512	11-101321	V
21-030529	11-101314	V
21-030543	11-103622	V
21-030550	11-101291	V
21-031182	11-101321	V
21-031199	11-101321	V
21-031502	11-101291	V
22-001856	11-101406	V
22-001900	11-101406	V
22-001917	11-101406	V
22-001924	11-101406	V
22-001993	11-101406	V
22-002006	11-101406	V
22-003614	11-101406	V
22-003621	11-101406	V
22-003737	11-101291	V
22-004062	11-101291	V
22-031204	11-122456	V
22-040152	11-101314	V
22-040534	11-101406	V
22-040589	11-101291	V
22-040770	11-101338	V
22-040855	11-101338	V
22-040879	11-101321	V
22-040886	11-101338	V
22-040893	11-101338	V
22-040909	11-101314	V
22-040916	11-101376	V
22-040930	11-101338	V
22-040961	11-101437	V
22-040978	11-101307	V
22-040992	11-101499	V
22-041005	11-101499	V
22-041012	11-101468	V
22-041029	11-101437	V
22-041135	11-101338	V
22-041142	11-101291	V
22-041159	11-101338	V
22-041173	11-101338	V
22-041180	11-101291	V
22-041210	11-101321	V
22-041227	11-101291	V
22-041234	11-101291	V
22-041241	11-101468	V
22-041364	11-101291	V
22-041364	11-101307	V
22-041371	11-101291	V
22-041371	11-101307	V
22-043085	11-101291	V
22-043092	11-101291	V
22-044761	11-101307	V
22-044808	11-122456	V
22-045010	11-101291	V
22-045027	11-101291	V
22-045461	11-101918	V
22-045508	11-101499	V
22-045522	11-101468	V
22-045539	11-101468	V
22-045546	11-101338	V
22-045546	11-101468	V
22-045553	11-101338	V
22-045553	11-101468	V
22-045560	11-101468	V
22-045584	11-104964	H
22-045607	11-104957	V
22-045614	11-104957	V
22-045621	11-104964	H
22-045683	11-101376	V
22-045737	11-116141	V
22-045744	11-103455	V
22-045751	11-103455	V
22-045768	11-101291	V
22-045942	11-101499	V
22-051813	11-101499	V
22-052544	11-101918	V
22-105813	11-101321	V
22-107985	11-101918	V
22-128300	11-101376	V
22-131607	11-103455	V
22-131614	11-103455	V
22-139184	11-103455	V
22-139191	11-103455	V
22-139993	11-101468	V
22-153739	11-125358	V
22-153746	11-125358	V
22-153753	11-125358	V
22-153760	11-125358	V
22-153777	11-125358	V
22-153784	11-125358	V
22-153791	11-125358	V
22-181657	11-101291	V
22-193360	11-101314	V
22-196309	11-101321	V
22-215734	11-125358	V
22-215796	11-125358	V
22-215802	11-125358	V
22-215819	11-125358	V
22-215826	11-125358	V
22-215833	11-125358	V
22-215840	11-125358	V
22-217271	11-101321	V
22-219589	11-101291	V
22-224668	11-101307	V
22-230959	11-101314	V
22-235336	11-101314	V
22-239594	11-101291	V
22-239594	11-101307	V
24-000307	11-101352	H
24-008372	11-101345	H
24-014175	11-101352	H
24-015042	11-101352	H
24-015141	11-101345	H
24-015240	11-101352	H
24-015257	11-181415	H
24-015264	11-181415	H
24-015295	11-101352	H
24-015530	11-101352	H
24-015974	11-101352	H
24-016193	11-101390	H
24-020473	11-104322	H
24-020480	11-104322	H
24-020800	11-101390	H
24-020800	11-103462	H
24-020824	11-101390	H
24-020824	11-103462	H
24-021197	11-101352	H
24-021197	11-106470	H
24-021227	11-101352	H
24-021227	11-106470	H
24-025331	11-101390	H
24-025430	11-115755	H
24-025447	11-115755	H
24-026017	11-101352	H
24-026192	11-101352	H
24-026208	11-101352	H
24-026239	11-115755	H
24-026246	11-115755	H
24-026970	11-181415	H
24-026987	11-181415	H
24-027007	11-103462	H
24-027243	11-181415	H
24-027250	11-181415	H
24-028004	11-115755	H
24-028011	11-115755	H
24-062596	11-101390	H
24-062596	11-103462	H
24-064095	11-115755	H
24-064101	11-115755	H
24-065153	11-149835	H
24-065177	11-149835	H
24-067577	11-181415	H
24-067898	11-106470	H
24-067904	11-106470	H
24-068659	11-181415	H
24-068666	11-181415	H
24-119795	11-149835	H
24-119825	11-149835	H
24-124362	12-167616	V
24-166652	12-167616	V
24-181495	11-101390	H
24-233613	11-181415	H
34-003695	11-239734	V
34-003701	11-239734	V
35-003663	11-101291	V
35-043911	11-101291	V

Мотоспорт

BILSTEIN®

Обозначение амортизатора Номер заказа

напр.: V E 3 - 4178 F S L

- L — установка сверху/вид крепления
- S — установка снизу/вид крепления
- F — Амортизатор с чашкой пружины - стойка МакФерсон
- 4178 — Номер детали
- 3 — Размер поршня
- E — Тип системы
- V — Тип конструкции

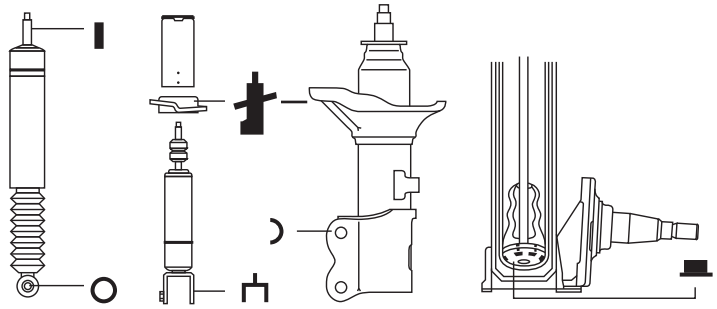

Тип конструкции

- **B** Амортизатор
- **P** Патрон
- **R** Ремонтная вставка
- **S** Спорт кит
- **V** Передняя / задняя амортизационная стойка

Тип системы

- **E** однотрубная
- **M** с ручной регулировкой
- **N** двухтрубная

Размеры поршней

- **1** Ø 22 mm (B 22 -)
- **2** Ø 30 mm (P 30 -)
- **3** Ø 36 mm (V 36 -)
- **4** Ø 40 mm
- **5** Ø 46 mm (B 46 -)
- **6** Ø 60 mm (B 60 -)
- **7** Ø 32 mm (V 32 -)

Вид крепления

- **F** Амортизатор с чашкой пружины - стойка МакФерсон
- **S** Штифт
- **A** Проушина
- **G** Вилка
- **L** Кронштейн
- **B** Дно стойки
- **Y** Поворотный кулак
- **X** Специальное исполнение

Примечания

- **0)** Изготавливается на заказ, не всегда в наличии!
- **R)** ремкомплект
- **7)** с шарнирной опорой
- **38)** демпфирующие усилие при 0,26 м
- **51)** с дополнительными пазами
- **54)** консигнационный товар
- **61)** с 50 мм хромированной трубой
- **79)** только для автомобилей с передними стойками
- **81)** без комплектующих деталей
- **129)** вкл. резьбу
- **132)** кроме Caravan
- **133)** не EVO
- **134)** вкл. Facelift 1997
- **135)** с регулировкой демпфирующего усилия
- **137)** Ø 40
- **138)** Ø 41

Информация по размещению заказов

Все заказы принимаются в соответствии с нашими условиями поставки и оплаты. Вся информация может быть изменена без предварительного уведомления. Тиражирование – даже в сокращённом виде – без согласования недопустимо.

Modell / model	Typ / type	Variante / variant	Hinweis / note	Aufbau-art / body	2WD	4WD	Bau-jahr / year	Vorderachse/ front axle			Hinterachse/ rear axle		
								Material-No.	Aufh. / mounting	Hinweis / note	Material-No.	Aufh. / mounting	Hinweis / note
ALFA ROMEO													
Alfa 156	932	Rennen/ Race Gruppe N					09.97-	K4-BE5-60489T0		(400/ 150) , 129) , 0)	F4-VE3-4370-T0		(300/ 150) , 129) , 0)
BMW													
1502 -2002 Ti		Rennen /Race Gr. I u. II					01.71-07.75	K4-VE3-63379M0	F S X	(220/ 120) , 0)	24-604277	S A	(180/ 120) , 0)
1502 -2002 Ti		Rennen /Race Gr. I u. II					01.71-07.75	K4-VE3-61826M0	F S X	(300/ 120) , 129) , 0)	24-604277	S A	(180/ 120) , 0)
2.8 - 3.0 CS/ CSI		Rennen/ Race Gr. I u. II		Coupé			68-08.76				K4-BE5-61413M0	S A	(300/ 120) , 0)
3er- Reihe	E30	Rennen / Race Gruppe N					09.82-06.91	34-046296	S B	(300/ 300) , 0)	24-000642	S A	(200/ 200) , 0)
3er- Reihe	E30	Rennen / Race Gruppe N					09.82-06.91	K4-VE3-60922M0	F S X , original spindle required	(300/ 300) , 129) , 0)	24-000642	S A	(200/ 200) , 0)
3er- Reihe	E30	Rennen /Race 325 Cup					09.82-06.91	K4-PE3-63459T0	S B	(300/ 300) , 0)	24-000642	S A	(200/ 200) , 0)
3er- Reihe	E30	Rallye					09.82-06.91	34-236406	S B	(280/150), 0)	24-233637	S A	(260/120), 0)
M3	E254	Rennen/ Race Gruppe N					87-89	34-046296	S B	(300/ 300) , 0)	24-000642	S A	(200/ 200) , 0)
M3	E254	Rennen/ Race Gruppe N					87-89	K4-VE3-61915M0	F S X , original spindle required	(300/ 300) , 0)	24-000642	S A	(200/ 200) , 0)
3er- Reihe/ M3	E36	Rennen/ Race Gruppe N 316i, 318i, 320i, 323i, 325i, 328i, M3					91-5.92	K4-VE3-64173M0 L K4-VE3-64175M0 R	F S X	(300/ 300) , 129) , 0)	K4-BE3-05551T9	S A	(200/ 200) , 0) Standard (250/ 280) , 0) (210/ 240) , 0)
3er- Reihe/ M3	E36	Rennen/ Race Gruppe N 316i, 318i, 320i, 323i, 325i, 328i, M3					91-5.92	K4-XDE-64172M0	F S X	(300/ 300) , 129) , 0)	K4-BE3-05551T9	S A	(200/ 200) , 0) Standard (250/ 280) , 0) (210/ 240) , 0)
3er- Reihe/ M3	E36	Rennen/ Race Gruppe N 316i, 318i, 320i, 323i, 325i, 328i, M3					91-5.92	K4-XDE-05778T9	F S X	(250/ 250) , 129) ,0) (300/ 200) , 129) ,0) (350/ 300) , 129) ,0) (350/ 200) , 129) ,0)	K4-BE3-05551T9	S A	(200/ 200) , 0) Standard (250/ 280) , 0) (210/ 240) , 0)
3er- Reihe/ M3	E36	Außenteil/ strut housing					91-5.92	K4-XRA-61172M0 L K4-XRA-61173M0 R		129) , 81) , 0) anti-roll bar bracket: series height			
3er- Reihe/ M3	E36	Außenteil/ strut housing					91-5.92	K4-XRA-63192M0 L K4-XRA-63193M0 R		129) , 81) , 0) anti-roll bar bracket: for Nordschleife			
3er- Reihe	E36	Rennen/ Race Gruppe N 320i, 323i, 325i	PSS9 front left				91-5.92	31-602068	F S X	left, 129) , 135) anti-roll bar bracket: series height	26-602059	S A	129) , 135) not for original top mount
3er- Reihe	E36	Rennen/ Race Gruppe N 320i, 323i, 325i	PSS9 front right				91-5.92	31-602075	F S X	right, 129) , 135) anti-roll bar bracket: series height	26-602059	S A	129) , 135) not for original top mount
3er- Reihe	E36	Außenteil/ strut housing	135)				91-5.92	K4-XRA-63392M0 L K4-XRA-63393M0 R		129) , 81) , 0) anti-roll bar bracket: for Nordschleife	26-602059	S A	129) , 135) , 0) not for original top mount
3er- Reihe/ M3	E36	Rallye		Lim/ Cpe				35-233596 L 35-233602 R	S B	(280/ 150) , 0)	24-233613	S A	(260/ 120) , 0)
3er- Reihe/ M3	E36	Rallye		Com-pact				on request	S B	(280/ 150) , 0)	on request	S A	(260/ 120) , 0)
Formel Junior		Rennen/ Race					- 01	K4-BE5-60808T0	A A	0)	K4-BE5-60807T0	A A	0)
CATERHAM													
Super Seven		Rennen/ Race						F4-B46-1899-M0	F A A	129) , 0)	F4-B46-1900-M0	F A A	129) , 0)
CITROEN													
AX GTI		Gruppe N							F S Y	Quick repair service; used part return required	F4-BE5-6021-M0	A A	(260/179) , 0) , 7) , 38)
AX / Saxo	ZA_	Rallye Asphalt/ Tarmac Gruppe N					86-04	F4-P30-0351-H1	S B	(351/ 160) , 0)	24-012768	A A	0)

Modell / model	Typ / type	Variante / variant	Hinweis / note	Aufbau-art / body	2WD	4WD	Bau-jahr / year	Vorderachse/ front axle			Hinterachse/ rear axle		
								Material-No.	Aufh. / mounting	Hinweis / note	Material-No.	Aufh. / mounting	Hinweis / note
Saxo	S8 Cup	Rennen/ Race Cup					96-	K4-VE3-06084T0 L K4-VE3-06083T0 R		Quick repair service; used part return required	F4-BE5-2648-M2	A A	(860/ 240) , 0) , 7)
Saxo	S8 Cup	Rennen/ Race Cup						F4-XDE-7830-M0 Innenteil/ insert		(200/ 138) , 0)	F4-BE5-2648-M2	A A	(860/ 240) , 0) , 7)
Saxo Challenge		Rennen/ Race									F4-BE5-2515-M2	A A	(6070/2565), 38), 0) , 7)
FIAT													
Cinquecento		Rallye Tarmac Cup Gruppe N						K4-VE3-05634T0	F S L	Quick repair service; used part return required			
Cinquecento		Rallye Gravel Cup Gruppe N						K4-VE3-05634T0	F S L	Quick repair service; used part return required			
Cinquecento		Cup/ Trofeo						K4-XDE-05634T9 Innenteil/ insert	S B	(400/ 150) , 0)	K4-BE3-05633T1	A A	(380/ 150) , 0)
Cinquecento		Cup						K4-XDE-05634T9 Innenteil/ insert	S B	(300/ 120) , 0)	K4-BE3-05633T9	A A	(280/ 80) , 0)
Cinquecento		Cup						K4-XDE-05634T9 Innenteil/ insert	S B	(320/ 140) , 0)	K4-BE3-05633T0	A A	(300/ 100) , 0)
Punto Kit Car		Rallye Gravel						K4-VE3-61827M9	F S L	Quick repair service; used part return required			
Punto Kit Car		Rallye Gravel						K4-XDE-61827M9 Innenteil/ insert		(300/ 150) , 0)	K4-BE5-61828M9	A A	(350/ 250) , 0) , 129)
Punto Kit Car		Rallye Asphalt/ Tarmac						K4-VE3-61709M9	F S L	Quick repair service; used part return required			
Punto Kit Car		Rallye Asphalt/ Tarmac	137)					K4-XDE-61962M9 Innenteil/ insert		(300/ 200) , 0)	K4-BE5-61711M9	A A	(350/ 250) , 0) , 129)
Punto		Rennen Gruppe N						F4-VE3-5178-M0	F S L	Quick repair service; used part return required	K4-BE3-61921M0	A A	(500/ 180) , 0)
Punto		Rallye Gruppe N									K4-BE5-62290M0	A A	(500/ 200) , 0)
Seicento		Rallye						K4-VE3-05634T0	F S L	Quick repair service; used part return required	K4-BE3-05633T1	A A	(380/ 150) , 0)
Seicento		Rallye									K4-BE3-05633T9	A A	(280/ 80) , 0)
Seicento		Rallye									K4-BE3-05633T0	A A	(300/ 100) , 0)
FORD													
Escort RS 1600, RS 2000		Rallye Asphalt Gruppe 4	only for Ral-lyecar				68-74				24-021906 (F4-B46-2190-H2)	F S A	(220/ 110), 7), 129), 0) ext/comp: 531/325
Escort II, RS 1600, RS 2000		Rallye Gravel Gruppe 4	only for Ral-lyecar				74-80				24-007672 (F4-B46-0767-H2)	S A	(230/110) , 0) ext/comp: 516/372
Escort II, RS 1600, RS 2000		Rallye					74-80	F4-XDE-G778-T0 Innenteil/ insert	F S X	(260/60), 0) ext/comp: 551/413	24-008716	S A	(180/90), 0) ext/comp: 474/297
Escort II, RS 1600, RS 2000		Rallye					74-80	F4-XDE-G778-T1 Innenteil/ insert	F S X	(300/70), 0) ext/comp: 551/413	24-008716	S A	(180/90), 0) ext/comp: 474/297
Escort II, RS 1600, RS 2000		Rallye					74-80	F4-XDE-G778-T2 Innenteil/ insert	F S X	(300/100), 0) ext/comp: 551/413	24-008716	S A	(180/90), 0) ext/comp: 474/297
Escort II, RS 1600, RS 2000		Rallye					74-80	F4-R36-5041-H1 Innenteil/ insert	F S X	(300/70), 0) , Cortina pin ext/comp: 500/388	24-008716	S A	(180/90), 0) ext/comp: 474/297
Escort RS 2000		Cup			2			K4-VE3-59444T0	S X	(330/ 270) , 129) , 0)	K4-BE5-60804T0	S A	(270/ 160) , 51) , 0)
Escort und Sierra Cosworth		Rennen/ Race Gruppe N				4		K4-VE3-05596T9	F S X	(320/ 250) , 129) , 0)	24-044578	A A	(275/160) , 0)
Escort und Sierra Cosworth		Rallye Tarmac Gruppe N				4		K4-VE3-05271M9	F S X	(325/ 150) , 129) , 0)	24-044578	A A	(275/160) , 0)
Escort und Sierra Cosworth		Rallye Gravel Gruppe N				4		K4-VE3-05220M9	F S X	(360/ 140) , 129) , 0)	K4-BE3-61830M0	A A	(230/ 125) , 0) ext/comp: 629/398
Escort Cosworth		Rallye Gravel Gruppe A					92-				24-024884	S A	(350/ 130), 7), 129), 0)

Modell / model	Typ / type	Variante / variant	Hinweis / note	Aufbau-art / body	2WD	4WD	Bau-jahr / year	Vorderachse/ front axle			Hinterachse/ rear axle		
								Material-No.	Aufh. / mounting	Hinweis / note	Material-No.	Aufh. / mounting	Hinweis / note
Escort Cosworth		Rallye Gravel Gruppe A					92-				24-021890	S A	(350/ 130), 7), 129), 0) Aluminium
Fiesta XR2i		Cup					90-92	K4-V36-52509H0		0)	K4-B46-52510H0		0)
Puma		Rennen/ Race Cup					97-8/98	35-043898 (F4-VE3-4389-M0)	F S X	(230/ 100) , 129) , 0)	24-027113	S G	(200/ 125) , 129) , 0)
Puma		Rennen/ Race Cup					9/98-	35-043898 (F4-VE3-4389-M0)	F S X	(230/ 100) , 129) , 0)	F4-BE5-9018-S0	S G	(200/ 125) , 129) , 0)
Sierra Cosworth		Rennen/ Race Gruppe N	RWD		2			K4-VE3-61323M0	F S X	(320/ 250) , 129) , 0)	24-044578	A A	(275/160) , 0)
Sierra Cosworth		Rallye Gruppe N	RWD		2			K4-VE3-62305M0	F S X	(300/ 125) , 129) , 0)	K4-BE3-61830M0	A A	(230/ 125) , 0)
Sierra Cosworth		Rallye Gravel Gruppe A				4	90-92				24-024884	S A	(350/ 130), 7), 129), 0)
Sierra Cosworth		Rallye Gravel Gruppe A				4	90-92				24-021890	S A	(350/ 130), 7), 129), 0) Aluminium
ISUZU													
Gemini 1600	PF50, PF60, incl. ZZR, ZZT	Rallye					6.75-85	24-008839	S A	0)	F4-B46-0918-H0	S A	0)
LADA													
Nova, Riva		Rallye Gruppe N					72-90	24-004473	S A	0)	F4-B46-0457-H1	A A	0)
LANCIA													
Delta EVO / HF	831	Rallye Gruppe A						K4-XDE-04564T0 Innenteil/ insert		61) , 0)	K4-XDE-04568T0 Innenteil/ insert		61) , 0)
Delta	831	Rallye Gruppe N	not EVO					MSP-04423		Quick repair service; used part return required	MSP-04424		Quick repair service; used part return required
Delta	831	Rallye Gruppe N	not EVO					MSP-04767		129) Quick repair service; used part return required	MSP-04768		129) Quick repair service; used part return required
Stratos		Monte Carlo (Rallye Tarmac)						K4-BE5-59352H0	A A	(170/ 55) , 0)	K4-PE3-60174T0	S B	(250/ 120) , 0)
MERCEDES BENZ													
MB	W123	Rallye 200-280E, 200D-300D, 230CE					01.76-12.85	24-005289	S A	(262/113), 0) ext/comp: 463/300	24-005388	S A	(544/227), 0) ext/comp: 436/276
NISSAN													
Micra Challenge	K11	Rallye					93-03	F4-XDE-7800-M0 Innenteil/ insert		(315/ 150) , 0)	F4-B46-2210-M0		(230/83) , 0)
OPEL													
Ascona	B	Rennen/ Race					10.75-81	24-000819	S A	(311/160) , 0)	24-000918	S A	(274/95) , 0)
Ascona	B	Rallye					10.75-81	24-008839	S A	(260/110), 0)	24-008938	S A	(220/78), 0)
Astra	F	Rallye			X		91-98	on request	cartridge	umstellen	24-024846	S A	(210/ 090) , 7), 0)
Astra	G	Rallye Asphalt			X		98-05	on request	cartridge	270/120	on request	AA	180/125
Corsa / Tigra	A/ B	Rallye Gruppe N+G					83-00	35-041757	F S L	(230/ 80) , 0) ext/comp 455/356	F4-BE3-2391-H0	S A	(200/ 80) , 0) ext/comp 445/277
Corsa / Tigra	A/ B	Rennen/ Race Gruppe N+G	incl facelift 1997				83-00	35-042136	F S L	(230/ 80) , 0) ext/comp 432/356	24-023900	S A	(200/ 80) , 0) ext/comp 430/271
Kadett	C GTE	Rallye Gruppe N	not City (rear)				73-79	24-009089	S A	(270/140), 0) ext/comp: 383/256	24-009188	S A	(195/58), 0) ext/comp: 577/356
Kadett	C	Rennen/ Race Gruppe N	not City (rear)				73-79	24-633369	S A	(320/ 160) , 0) ext/comp: 381/257	24-633376	S A	(195/90) , 0) ext/comp: 577/356
Kadett	D/ E	Rallye Cup					79-91	34-001462	S B	(250/ 080) , 79) , 0)	24-000925	S A	(160/ 050) , 7), 0)
Kadett	D/ E	Rallye					79-91	34-030721	S B	(270/ 120) , 79) , 0)	24-024846	S A	(210/ 090) , 7), 0)
Kadett	D/ E	Rallye					79-91	F4-PE3-3081-T1	S B	(290/ 120) , 79) , 0)	F4-BE5-2370-T0	S A	(220/ 120) , 7), 0)

Modell / model	Typ / type	Variante / variant	Hinweis / note	Aufbau-art / body	2WD	4WD	Bau-jahr / year	Vorderachse/ front axle			Hinterachse/ rear axle		
								Material-No.	Aufh. / mounting	Hinweis / note	Material-No.	Aufh. / mounting	Hinweis / note
Kadett	D/ E	Rallye Asphalt Gruppe N+G Rennen/ Race					79-91	34-236437	S B	(310/ 140) , 79) , 0)	24-024877	S A	(240/ 140) , 7) , 0)
Manta	B	Rennen/ Race					10.75-88	F4-B46-0081-H0	S A	0)	24-000918	S A	0)
Manta	B	Rallye					10.75-88	F4-B46-0883-H0	S A	0)	F4-B46-0893-H0	S A	0)
PEUGEOT													
106	I/ II	Rallye Gruppe N					91-	VE3-60809 L VE3-60809 R	S Y	(250/ 120) , 0) Quick repair service; used part return required			
106	I/ II	Rallye Gruppe N					91-	K4-XDE-60809T0 Innenteil/ insert		(250/ 120) , 0)	F4-B46-2220-T1	A A	(460/ 250) , 38), 0)
106	I/ II	Rallye Gruppe N					91-	34-003510	S B	(350/ 160) , 0)	24-012768	A A	(476/ 277) , 38), 0)
205	741A, C	Rennen/ Race Gruppe N					02.83-10.87	35-005476 R 35-005483 L	F S L	(260/ 120) , 0)	24-010382	A A	(248/157) ,38),0)
205	741A, C	Rennen/ Race Gruppe A					02.83-10.87	35-623816 R 35-623809 L	F S L	(300/140) , 129) , 0)	24-023139	A A	(350/200) ,38) ,0)
205	741A, C	Rallye Gruppe N					02.83-10.87	35-005476 R 35-005483 L	F S L	(260/ 120) , 0)	24-010382	A A	(248/157) ,38),0)
309	10C, 10A	Rennen/ Race Gruppe N					10.85-12.89	35-005476 R 35-005483 L	F S L	(260/ 120) , 0)	F4-B46-1038-H2	A A	(248/157) ,38),0)
309	10C, 10A	Rennen/ Race Gruppe A					10.85-12.89	35-623816 R 35-623809 L	F S L	(300/140) , 129) , 0)	24-023139	A A	(350/200) ,38) , 0)
309	10C, 10A	Rallye Gruppe N					10.85-12.89	35-005476 R 35-005483 L	F S L	(260/ 120) , 0)	F4-B46-1038-H2	A A	(248/157) ,38),0)
PORSCHE													
356		Rennen/ Race						K4-BE5-59995T0	A A	(205/ 62) , 0)	K4-BE5-59996T0	S A	(258/ 98) , 0)
911 Carrera, 930 Turbo, RSR		Rennen/ Race					72-90	K4-V36-58774H0 L K4-V36-58773H0 R	F S Y	(160/160) , 129)	24-595452	F S A	(180/170) , 129)
911 Carrera, 930 Turbo, RSR		Rennen/ Race					72-90				K4-BE5-61732M9	F S A	(220/ 180) , 0) , 129)
911 Carrera, 930 Turbo, RSR		Rennen/ Race					72-90	F4-RE3-H772-H0 Innenteil/ insert		(160/ 160) , 0)	24-009676	S A	(200/ 190) , 0)
911 Carrera, 930 Turbo, RSR		Rennen/ Race					72-90	F4-RE3-5049-H2 Innenteil/ insert		(200/ 170) , 0)			
911 Carrera, 930 Turbo, RSR		Rallye Asphalt/ Tarmac	Monte Carlo				72-90	K4-P36-51138H0 Innenteil/ insert		(220/ 50) , 0)	F4-B46-0180-H0	S A	(325/89) , 0)
911 Carrera, 930 Turbo, RSR		Rallye Gravel	1000-Seen				72-90	K4-RE3-61220M0 Innenteil/ insert		(270/ 100) , 0)	F4-B46-0973-H1	S A	(325/150) , 0)
964 Cup		Rennen/ Race						K4-V36-59118H0 L K4-V36-59117H0 R	F S L	(220/ 70) , 0) , 129)	K4-BE5-04887T0	F S A	(380/ 170) , 0) , 129)
964 RSR	3,8l	Rennen/ Race						K4-VE3-05767TL K4-VE3-05767TR	F S L	(237/ 96) , 0) , 129)	K4-BE5-05760T1	F S A	(400/ 220) , 0) , 129)
964 RSR	3,8l	Rennen/ Race						K4-XDE-05767T0 Innenteil/ insert		(237/ 96) , 0)			
993	GT 2	Rennen/ Race			2			K4-VR3-05927TL K4-VR3-05927TR	F S L	0) , 129) , 135)	K4-BR5-05928TL K4-BR5-05928TR	F S A	0) , 129) , 135)
993	GT 2	Rennen/ Race Nürburgring			2			K4-VR3-62047M0 L K4-VR3-62046M0 R	F S L	0) , 129) , 135)	K4-BR5-62048M0 L K4-BR5-62049M0 R	F S A	0) , 129) , 135)
993 Super Cup '95		Rennen/ Race					9.-95	K4-VE3-05816TL K4-VE3-05816TR	F S L	(110/ 60) , 38) , 0) , 129)	F4-BE5-2353-T3	F S A	(290/ 190) , 38) , 0) , 129)
993 Super Cup '96		Rennen/ Race					96-	K4-VE3-06077T0 L K4-VE3-06078T0 R	F S L	(270/110) , 0) , 129)	F4-BE5-2353-T2	F S A	(300/ 200) , 38) , 0) , 129
996 GT3 Cup		Rennen/ Race Cup					ab 98	34-610848	F S B	(185/ 99) , 38) , 0) , 129)	24-025409	F S A	(325/ 246) , 38) , 0) , 129)
996 GT3R		Rennen/ Race					ab 98	F4-VR3-4601-T0	F S X	0) , 129) , 135)	F4-BR5-2973-T0	F S A	0) , 129) , 135)
996 GT3/ GT2	Straße/ Street	Clubsport 1-Wege		Coupe	2		ab 98	K4-VM3-63011M0	F S X	129) , 135)	K4-BM5-62464M0	F S A	129) , 135)
944 Cup		Rennen/ Race Cup					87-89	35-593744 L 35-593751 R	F S L	(600/190) , 129)	24-176422	F A A	(565/218) , 129)

Modell / model	Typ / type	Variante / variant	Hinweis / note	Aufbau-art / body	2WD	4WD	Bau-jahr / year	Vorderachse/ front axle			Hinterachse/ rear axle		
								Material-No.	Aufh. / mounting	Hinweis / note	Material-No.	Aufh. / mounting	Hinweis / note
RENAULT													
Campus	Formel	Rennen/ Race						F4-BE5-2456-T0	F A A	7) , 129) , 0)	F4-BE5-2456-T0	F A A	7) , 129) , 0)
Clio Cup '96	Clio I	Rennen/ Race					90-98	F4-VE3-4162-T0 L F4-VE3-4163-T0 R	F S L	(359/250) , 0)	F4-B46-2221-T0	A A	(533/380) , 7) , 0)
Megane Cup '97		Rennen/ Race						F4-VE3-4257-M0	F S L	(230/430) , 0) , 129)	F4-BE5-2454-T0	F A A	7) , 0) , 129)
Megane Cup '97		Rennen/ Race						F4-XDE-7816-M0 Innenteil/ insert		0)			
R 405 R5 GT Turbo	Phase I	Rallye Gruppe N					5.84-6.87				24-009942	A A	(408/219) , 0)
R 405 R5 GT Turbo	Phase II	Rallye Gruppe N					7.87-90				24-009942	A A	(408/219) , 0)
5	122	Rallye Gruppe N					72-85				24-009942	A A	(408/219) , 0)
Super 5	B/C 40	Rallye Gruppe N					84-96				24-009942	A A	(408/219) , 0)
R 5 Alpine/ Turbo		Rallye					-4.84	F4-B46-0981-H0	S A	(420/287) , 0)	F4-B46-0991-H0	S A	(317/146) , 0)
R 5 Alpine/ Turbo		Rennen/ Race Cup					-4.84	24-009805	S A	(380/240) , 0)	F4-B46-0990-W1	S A	(275/98) , 0)
Sport Spider Cup		Rennen/ Race Cup						F4-B46-2160-M1	F S A	(180/100) , 7) , 129) , 0)	F4-B46-2161-M1	F S A	(600/330) , 7) , 129) , 0)
SAAB													
99 GL		Rallye					68-7.78	F4-B46-2293-H1	A A	(375/150) , 38) , 0)			
99 incl. Turbo		Rallye					8.78-84	F4-B46-2293-H1	A A	(375/150) , 38) , 0)	F4-B46-2294-H0	S A	0)
900 I incl. Turbo		Rallye					78-6.93				F4-B46-2294-H0	S A	0)
SEAT													
Ibiza	6K1	Rallye Cup Spanien Asphalt		Schrägheck/ Hatchback	2		93-99	K4-VE3-60209-T0	F S L	(220/ 200) , 129) , 0)	K4-BE5-60215T0	F S A	(160/ 650) , 129) , 0)
Ibiza	6K1	Rallye Cup Deutschland Gravel/ Asphalt		Schrägheck/ Hatchback	2		93-99	K4-VE3-60830T0	F S L	(220/ 200) , 129) , 0)	K4-BE5-60215T0	F S A	(160/ 650) , 129) , 0)
Ibiza	6K1	Rallye Asphalt/ Tarmac		Schrägheck/ Hatchback	2		93-99	F4-VE3-4160-T0	F S L	(250/ 150) , 0)			
Ibiza	6K1	Rallye Gruppe N Gravel		Schrägheck/ Hatchback	2		93-99	F4-VE3-4159-T0	F S L	(273/ 120) , 0)	B46-58896	F S A	(220/ 700) ,51) , 0)
TOYOTA													
Celica	TE 70, 71, CE 70	Rallye					6.79-5.85				F4-B46-0154-H2	S A	0)
Yaris		Rennen/ Race Cup					99-05	F4-VE3-4991-M0	F S L	(200/200) , 129) , 0)	F4-BE5-6421-M0	S A	(260/140) , 7) , 0)
VAUXHALL													
Nova	A / B	Rallye Gruppe N+G					83-00	F4-VE3-4175-T1	F S L	(230/ 80) , 0)	F4-BE3-2391-H0	S A	(200/ 80) , 0)
Nova	A / B	Rennen/ Race Gruppe N+G					83-00,	F4-VE3-4213-H0	F S L	(230/ 80) , 0)	F4-BE3-2390-H0	S A	(200/80) , 0)
VOLKSWAGEN													
Golf / Jetta/ Scirocco	17/16/ 53/ 53B	Rennen/ Race Gruppe N			2			35-000594	F S L	(270/94) , 0) Quick repair service; used part return required	F4-B46-0834-H0	F S A	(200/ 73) , 51) , 0)
Golf / Jetta/ Scirocco	17/16/ 53/ 53B	Rennen/ Race Gruppe N			2			34-184530	S B	(250/73) , 0)	F4-B46-0834-H0	F S A	(200/ 73) , 51) , 0)
Golf / Jetta/ Scirocco	17/16/ 53/ 53B	Rennen/ Race Gruppe A+H+II			2			35-603207	F S L	(230/ 80) , 129) , 0) Quick repair service; used part return required	F4-B46-0653-H0	F S A	(200/ 73) , 7) , 129) , 0)
Golf / Jetta/ Scirocco	17/16/ 53/ 53B	Rallye Gruppe N Tarmac/ Gravel			2			35-000594	F S L	(270/94) , 0) Quick repair service; used part return required	24-006576	F S A	(150/ 45) , 51) , 0)
Golf	II	Rallye Asphalt/ Tarmac Gruppe A	for stock rallye car only	Schräg-heck/ Hatch-back	2		83-92				K4-BE5-60027T0	F A A	(200/ 120) , 51) , 0)

Modell / model	Typ / type	Variante / variant	Hinweis / note	Aufbau-art / body	2WD	4WD	Bau-jahr / year	Vorderachse/ front axle			Hinterachse/ rear axle		
								Material-No.	Aufh. / mounting	Hinweis / note	Material-No.	Aufh. / mounting	Hinweis / note
Golf	II	Rallye Gravel Gruppe A	for stock rallye car only	Schräg-heck/ Hatch-back	2		83-92				K4-BE5-63154M0	F A A	(220/ 90) , 51) , 0)
Golf	II / III	Rennen / Race Gruppe G		Schrägheck/ Hatchback	2		83-97	K4-VE3-59569T0	F S L	(300/120) , 0)	K4-BE3-59568T0	F S A	(300/100) , 0)
Golf	II / III	Rennen / Race Gruppe N+A		Schräg-heck/ Hatch-back	2		83-97	F4-VE3-4406-M1	F S L	(300/ 120) , 129) , 0)	F4-BE5-2738-M0	F S A	(300/ 120) , 7) , 129) , 0) ext/comp 554/356
Golf	II / III	Rallye Gruppe N		Schrägheck/ Hatchback	2		83-97	35-001065	F S L	(243/ 93) , 0)	24-006552	F S A	(230/ 90) , 51) , 0)
Golf	II / III	Rallye Gravel Gruppe N+A		Schrägheck/ Hatchback	2		83-97	K4-VE3-04056T9	F S L	(230/ 90) , 129) , 0)	K4-BE5-61515M0	F S A	(220/ 90) , 7), 51) , 0)
Golf	II / III	Rallye Asphalt/ Tarmac Gruppe N+A		Schrägheck/ Hatchback	2		83-97	35-604525	F S L	(230/ 145) , 129) , 0) ext/comp 470/351	24-627009	F S A	(200/ 120) , 7), 51) , 0)
Jetta II	19E	Rallye Gruppe N					1.84-91	35-001065	F S L	(243/ 93) , 0)	24-006552	F S A	(230/ 90) , 51) , 0)
New Beetle	9C	Cup		Schrägheck Hatchback	2			K4-VE3-61281M9	F S X	(250/ 250) , 0)	K4-BE5-61315M9	S A	(208/ 73) , 7) , 129) , 0)
Lupo Cup		Rennen /Race Cup		Schrägheck Hatchback	2			35-607885	F S L	(200/200) , 129) , 0)	24-607896	S A	(137/110) , 7) , 0)
VOLVO													
240, 242, 244, 245, 262, 264, 265		Rallye					74-	34-030837	S B	(350/ 150) , 0)	24-022118	A A	(275/ 200) , 0)
WARTBURG													
W353	2- Takt	Rallye						K4-BE3-61810M9	A A	(240/ 65) , 0)	K4-BE3-61811M9	A A	(320/ 55) , 0)

MDS													
ALFA ROMEO													
GTA		Rennen						MDS-0062170	A S		MDS-0062171	S A	
BMW													
Alpina B6	GT 3	Rennen/ Race	2-Wege	Coupe				MDS-0035930	F S B		MDS-0035940	S A	
ASTON MARTIN													
Vantage	N24 h	Rennen/ Race	2-Wege				2009-2011	MDS-0045208	S A		MDS-0045209	A S	
Vantage	GT 4	Rennen/ Race	2-Wege				ab 2012	MDS-0064760	A A		MDS-0064761	A A	
AUDI													
R8 LMS	"GT4"	Rennen/ Race	2-Wege				ab 2008	MDS-0042549	A A		MDS-0042550	A A	
RS4	VLN/ Italien	Rennen/ Race	2-Wege				2007-2009	MDS-0028412	A G		MDS-0028413	A A	
RS4	Italien	Rennen/ Race	2-Wege				2007-2009	MDS-0028412	A G		MDS-0034157	A A	
BMW													
E46	nur ETCC	Rennen/ Race	2-Wege					MDS-0047427	F S B		MDS-0048644	A A	
E46 Z4 E9X	außer ETCC	Rennen/ Race	2-Wege					MDS-0041687	F S B		MDS-0048644	A A	
E46 Z4	VLN	Rennen/ Race, ohne Feder / mit Feder für ETCC E46	2-Wege					MDS-0041687	F S B		MDS-0048644	A A	
E9X M3	VLN	Rennen/ Race, ohne Feder	2-Wege					MDS-0035602	F S B		MDS-0035304	A A	
E9X	VLN	Rennen/ Race, ohne Feder	2-Wege					MDS-0041687	F S B		MDS-0046971	S S	
Mini	VLN	Rennen/ Race	2-Wege					MDS-0065247	F S B		MDS-0065248	A S	
M1	VLN	Rennen/ Race	2-Wege					MDS-075340AAA00	A A		MDS-094465AAA00	A A	
E92 M3	GT 4	Rennen/ Race	2-Wege					MDS-0035602	F S B		MDS-130450AAA00	A A	
Z4 M Coupe		Rennen/ Race	2-Wege					MDS-0053354	F S B		MDS-0048644	A A	

Modell / model	Typ / type	Variante / variant	Hinweis / note	Aufbau-art / body	2WD	4WD	Bau-jahr / year	Vorderachse/ front axle			Hinterachse/ rear axle		
								Material-No.	Aufh. / mounting	Hinweis / note	Material-No.	Aufh. / mounting	Hinweis / note
Z4	VLN (SP3)	Rennen/ Race	2-Wege					MDS-0051162	F S B		MDS-0051163	A A	
RENAULT													
Clio	VLN	Rennen/ Race	2-Wege					MDS-0047025	S S		MDS-110430BAA00	A A	
CORVETTE													
C6	"GT 4"	Rennen/ Race, (2-Wege/ 2-Way)	2-Wege					MDS-080350AAA02	A A		MDS-0043220	A G	
C6	"GT 4"	Rennen/ Race, (1-Wege/ 1-Way)						MDS-0041480	A A		MDS-0041481	A G	
C6R	GT 1	Rennen/ Race	2-Wege				bis 2009	MDS-0036439	AA		MDS-0036440	A G	
DALLARA													
F312	Formel 3	Rennen/ Race	2-Wege				ab 2012	MDS-0063330 & Aero-Daempfer MDS-0063331	A A		MDS-0063261 & Aero Dämpfer MDS-0063261	A A	
FERRARI													
F430	GT 2 (VLN)	Rennen/ Race	2-Wege					MDS-0034917	A A		MDS-0034918	A A	
F458	GT 2 LMS	Rennen/ Race	2-Wege					MDS-0055484	A A		MDS-0055485	A A	
F458	GT2 VLN & N24h	Rennen/ Race	2-Wege					MDS-0055486	A A		MDS-0055487	A A	
F458	Challangen	Rennen/ Race	2-Wege					F4-VSE-0071108	A A		F4-VSE-0071109	A A	
F458	GT3	Rennen/ Race	2-Wege					F4-VSE-0075504	A A		F4-VSE-0075505	A A	
FORD													
Focus	CTCC	Rennen/ Race	2-Wege					MDS-0060904	F S B		MDS-120540AAA00	A A	
GT	GT3	Rennen/ Race	2-Wege					MDS-0034907			MDS-0034908		
FORMULA													
STUDENT		Rennen/ Race	2-Wege					MDS-0044118	A A		MDS-0044118	A A	
MERCEDES													
HWA SLS	GT 3 / VLN	Rennen/ Race	2-Wege					MDS-072388AAA01	A A		MDS-109547AAA00	A A	
HYUNDAI													
Genesis	VLN & N24h	Rennen/ Race	2-Wege	Coupe			2011	MDS-0053737	F S B		MDS-120440AAA00	A A	
KTM													
X-Bow		Rennen/ Race	2-Wege					MDS-087440BAA00	A A		MDS-0053249	A A	
LOTUS													
Elise/ Exige Mk2 Toyota	Tuner GP	Rennen/ Race	2-Wege					MDS-088349BAA00	A A		MDS-115426BAA00	A A	
MC LAREN													
MP4-12C	GT 3 / GrandAM	Rennen/ Race	2-Wege				ab 2011	MDS-0063612	A A		MDS-0063621	A A	
NISSAN													
370Z	GT 4 (VLN)	Rennen/ Race	2-Wege					MDS-099498AAA00	A A		MDS-0042631	A G	
GTR	GTR Cup	Rennen/ Race, Stahl Loesung mit Gabel	2-Wege					MDS-0044461 (links/left) & MDS-0044462 (rechts/ right)	S G		MDS-0044463	S G	
OSELLA													
PA 20S	Bergmeister.	Rennen/ Race	2-Wege					MDS-050285BAB01	A A		MDS-040275BAB00	A A	
PA 20S		Rennen/ Race	2-Wege					MDS-0030798	A A		MDS-0030798	A A	
PA 20S		Rennen/ Race	2-Wege					MDS-050285BAB00	A A		MDS-050285BAB00	A A	
PA 3		Rennen/ Race	2-Wege					MDS-0063673	A A		MDS-0063674	A A	
PORSCHE													
930 Turbo		Rennen/ Race	2-Wege								MDS-0065232	A A	

Modell / model	Typ / type	Variante / variant	Hinweis / note	Aufbau-art / body	2WD	4WD	Bau-jahr / year	Vorderachse/ front axle			Hinterachse/ rear axle		
								Material-No.	Aufh. / mounting	Hinweis / note	Material-No.	Aufh. / mounting	Hinweis / note
935		Rennen/ Race	2-Wege								MDS-0044369	A A	
962		Rennen/ Race	2-Wege					MDS-048278AAA00	A A		MDS-060310AAA00	A A	
991	Cup	Rennen/ Race	2-Wege				ab 2013	F4-VSE-0068403	F S B		F4-VSE-0068405	S A	
997	GrandAm	Rennen/ Race	2-Wege				2010	MDS-0052794	F S B		MDS-0052817	S A	
997	GrandAm	Rennen/ Race	2-Wege				2012	MDS-0052794	F S B		MDS-0062307	S A	
997	GrandAm	Rennen/ Race	2-Wege				2007	MDS-0035751			MDS-0040900	S A	
997	GT 4	Rennen/ Race	2-Wege					MDS-0035751	F S B		MDS-0042584	S G	
RSR/ Cup/ Cup S/ GT3 R	GP	Rennen/ Race, Stahl Rohr, GP Laenge	2-Wege				RSR bis08/ Cup bis 09	MDS-0040896	F S B		MDS-0046929	S A	
RSR/ Cup/ Cup S/ GT3 R	GP	Rennen/ Race, Alu Rohr, GP Laenge	2-Wege				RSR bis08/ Cup bis 09	MDS-0046192	F S B		MDS-0046929	S A	
997 GT3 R	GP	Rennen/ Race, Stahl Rohr, GP Laenge	2-Wege				ab 2010	MDS-0040896	F S B		MDS-0046929	S A	
997 GT3 R	GP	Rennen/ Race, Alu Rohr, GP Laenge	2-Wege				ab 2010	MDS-0046192	F S B		MDS-0046929	S A	
RSR	GP	Rennen/ Race, GP Laenge	2-Wege				09 bis 11	MDS-0046192	F S B		MDS-0042364	S A	
997 Cup/ Cup S	VLN	Rennen/ Race, Stahl Rohr, VLN Laenge	2-Wege					MDS-0035751	F S B		MDS-0035650	S A	
997 Cup/ Cup S	VLN	Rennen/ Race, Alu Rohr, VLN Laenge	2-Wege					MDS-0045510	F S B		MDS-0035650	S A	
997 GT3 R	VLN	Rennen/ Race, Alu Rohr, VLN Laenge	2-Wege					MDS-0045510	F S B		MDS-0046929	S A	
SEAT													
Leon	Cup	Rennen/ Race	2-Wege					MDS-0042556	F S B		MDS-112473AAA00	A A	
Leon	Cup	Rennen/ Race, HA ohne Feder	2-Wege								MDS-100450AAA00	A A	
WESTFIELD													
S8		Rennen/ Race	2-Wege					MDS-065312BAC00	A A		MDS-080351BAC00	A A	
SPECIAL PARTS – BILSTEIN													
AIRJACK	Short version	ALUMINIUM						14-000669 (F4-BE5-C745-M1)					
AIRJACK	Long version	ALUMINIUM						14-000652 (F4-BE5-C746-M1)					
AIRJACK	Porsche	ALUMINIUM						F4-BE5-A583-T2					

Указания и пояснения.

Во всех случаях сомнений просим до установки обратиться за консультацией к дилеру BILSTEIN в Вашем регионе.

Замену амортизаторов BILSTEIN всегда следует производить только парой. Установка требует специальных инструментов и высокой квалификации.

Следовательно, переоснащение Вашего автомобиля на BILSTEIN должно осуществляться обязательно на специализированной сервисной станции. При установке используйте подъёмник для шасси, чтобы поднятый автомобиль не соскользнул. Если в Вашем распоря жении нет такового, нужно убедиться, что любое движение автомоби ля при подъёме заблокировано. Ни в коем случае не допускается проведение под автомобилем каких-либо работ, если он надёжно не закреплён. Это может привести к серьёзным травмам головы, ушибам рук и ног.

Использование газонаполненных амортизаторов BILSTEIN должно производиться только в целях, указанных в руководстве по примене нию, в противном случае их должная работа не гарантирована. То же относится и к закреплению амортизаторов BILSTEIN в тисках или каком-либо подобном устройстве.

Ни в коем случае не допускается производить какие-либо изменения или переделки амортизатора BILSTEIN. В этом случае гарантийные обязательства и, в случае необходимости, разрешение на эксплуата цию становятся недействительными. Масло в газо наполненных амортизаторах BILSTEIN находится под давлением газа.

Соответственно, амортизатор нельзя открывать или нагревать – это может привести к серьёзным ранениям рук и лица.
Для закручивания и раскручивания гаек не разрешается использовать вибрационный инструмент, так как это может привести к повреждению крепёжной резьбы. Самоконтрящиеся гайки могут быть использованы только один раз! Пружины подвески находятся в сжатом состоянии! Для установки или демонтажа обязательно использование специального зажимного приспособления для пружины подвески. Верхняя опора может быть снята только тогда, когда усилие пружины настолько ослаблено, что она может быть провёрнута руками. В случае пренебрежения этими указаниями могут быть получены серьёзные травмы головы и верхней части тела.

Все крепления стоек должны быть предварительно затянуты до спуска автомобиля на землю. Убедитесь при этом, что отбойник и пыльник установлены правильно.

Повторное использование оригинальных комплектующих деталей возможно только в случае их хорошей сохранности, иначе их нужно заменить на новые. Никогда не удаляйте тонкую плёнку масла со штока и уплотнения. После замены амортизаторов необходимо проверить и отрегулировать углы установки колёс, проверить и установить в исходное положение регулятор тормозных сил (зависи мый от нагрузки) и датчики антиблокировочной системы в соответ ствии с руководством производителя. Также необходимо произвести регулировку фар.

При утилизации изношенных частей следует соблюдать правила, указанные в руководстве пользователя. При наличии вопросов обращайтесь к нашему дилеру в Вашем регионе или (только для Германии) к фирме PARTSLIFE GmbH.

PARTSLIFE GmbH
Martin-Behaim-Straße 2, D-63263 Neu-Isenburg
Tel. + 49 (0) 61 02/8 12 92-0, Fax: -29
info@partslife.de
www.partslife.de

Общие указания BILSTEIN B10 – B16

Перед установкой элементов подвески следует обязательно обратить внимание на предписания в сертификате и инструкции по установке. Для элементов подвески с сертификатами отдельных деталей в соответствии с правилами установка деталей должна быть одобрена экспертом (TÜV, DEKRA, KFZ-экспертами). Величина занижения для конкретного автомобиля зависит от типа двигателя и от его оснащения и не может быть гарантирована. Реальные значения занижения зависят от допустимого диапазона, оговоренного в сертификатах отдельных деталей. Для регулируемых подвесок допустимое самое низкое положение чашки пружины определяется в соответствии с § 19 StVZO. Установка чашки пружины в положение, выходящее за рамки разрешённого диапазона, в соответствии с § 21 StVZO должна быть заново сертифицирована и одобрена TÜV. На основании сертификата следует проверить, требуются ли проставки (в зависимости от комбинации типоразмеров диск-шина)

Специальный инструмент

Специальный инструмент не входит в комплект поставки!

30-й ключ для патрона	36-й ключ для патрона	Профессиональный крючковый ключ DIN 1810 A 68-75	Профессиональный крючковый ключ DIN 1810 A 80-90
Номер для заказа	Номер для заказа	Номер для заказа	Номер для заказа
14-244131	14-244148	Z4-EWK-9923-HO	Z4-EWK-9924-HO

Принятие к рассмотрению рекламации

Формуляр для рассмотрения рекламации Вы найдёте для загрузки на нашей страничке в интернете www.bilstein.com

Информация по размещению заказов

Все заказы принимаются в соответствии с нашими условиями поставки и оплаты. Вся информация может быть изменена без предварительного уведомления. Тиражирование – даже в сокращённом виде – без согласования недопустимо.

BILSTEIN®

Газонаполненные амортизаторы BILSTEIN – утилизация изношенных частей

Не следует выбрасывать газонаполненные однотрубные и двухтруб ные амортизаторы BILSTEIN. Согласно правилам безопасности и законам об охране окружающей среды необходимо сбросить давление газа в амортизаторе, а также утилизировать масло и детали аморти затора (существует опасность взрыва при нагреве свыше 200 °C). При описанном ниже процессе утилизации согласно стандарту DIN 58211, Часть 2 следует носить защитные очки, как при шлифовании.

Утилизация происходит следующим образом:

Рис. 1-3:

Однотрубные газонаполненные амортизаторы BILSTEIN, диаметр што ка 8 - 14 мм (удалить съёмные части, защитную трубу или пыльник) следует закрепить на подходящем основании, например на призме или в тисках и согласно рис. 1 просверлить отверстия в трёх точках. Сначала сверлом диаметра прибл. 5 мм нужно просверлить отвер стие в амортизаторе около дна (c), чтобы выпустить азот (давление до 25 бар). Затем следует просверлить два отверстия на расстоянии (d), чтобы слить масло. Таким же образом нужно действовать при разборке однотрубных амортизационных стоек BILSTEIN (см. рис. 2). Первым делом удалите внешнюю трубу. При этом спилите трубу около кронштейна (a) (крепления к поворотному кулаку), а не шток. Удалите заусенцы со снятых частей. Снять наружную трубу с хромированного корпуса. Так же следует поступать с патроном BILSTEIN (в соответ ствии с рис. 3). Вначале снять внешнюю трубу. Зажмите трубу в точке (b), поверните (штифтом вниз) и сильно ударьте по жёсткому основанию до выпадения трубки из её основания. Снять наружную трубу с хромированного корпуса. Следует строго придерживаться указаний чертежей.

Рис. 4:

Двухтрубные газонаполненные амортизаторы BILSTEIN, диаметр што ка 20 - 24 мм (удалить съёмные части, защитную трубу или пыльник) следует закрепить на подходящем основании, например, на призме или в тисках и согласно рис. 4 просверлить отверстия в двух точках. Сначала сверлом диаметра прибл. 5 мм нужно просверлить отвер стие вблизи узла уплотнения штока (e), чтобы выпустить азот. Затем досверлить это отверстие до глубины в 15 мм. Второе отверстие в ука занной точке (f), (80 мм от дна амортизатора, при вытянутом штоке), чтобы дать маслу вытечь. Повторяющимися движениями штока масло выкачивается из корпуса и собирается в подготовленную ёмкость. Амортизаторное масло, не содержащее PCB и PCT следует утилизи ровать в соответствии с государственными законами об утилизации отходов (как моторное масло). После сброса давления и слива масла амортизаторы, амортизационные стойки, патроны и их отдельные части – всё ещё частично покрытые маслом и смазкой – также сле дует утилизировать в соответствии с государственными законами об утилизации отходов. Уполномоченные органы должны предоставить информацию, куда можно отправить покрытые маслом и загрязнённые части.

PARTSLIFE GmbH
Martin-Behaim-Straße 2, D-63263 Neu-Isenburg
Tel. + 49 (0) 61 02/8 12 92-0, Fax: -29
info@partslife.de
www.partslife.de

Рис. 1

Рис. 2

Рис. 3

Рис. 4

Всегда в Вашем распоряжении.
В том числе и в Интернете.

На нашем сайте **www.bilstein.com/ru** Вы найдете дальнейшую информацию о наших продуктах и нашей компании.

Онлайн-каталог предоставляет Вам возможность просто и быстро найти нужный продукт для своего автомобиля. Все экспертные заключения приведены на сайте **http://katalog.bilstein.de** в формате PDF.

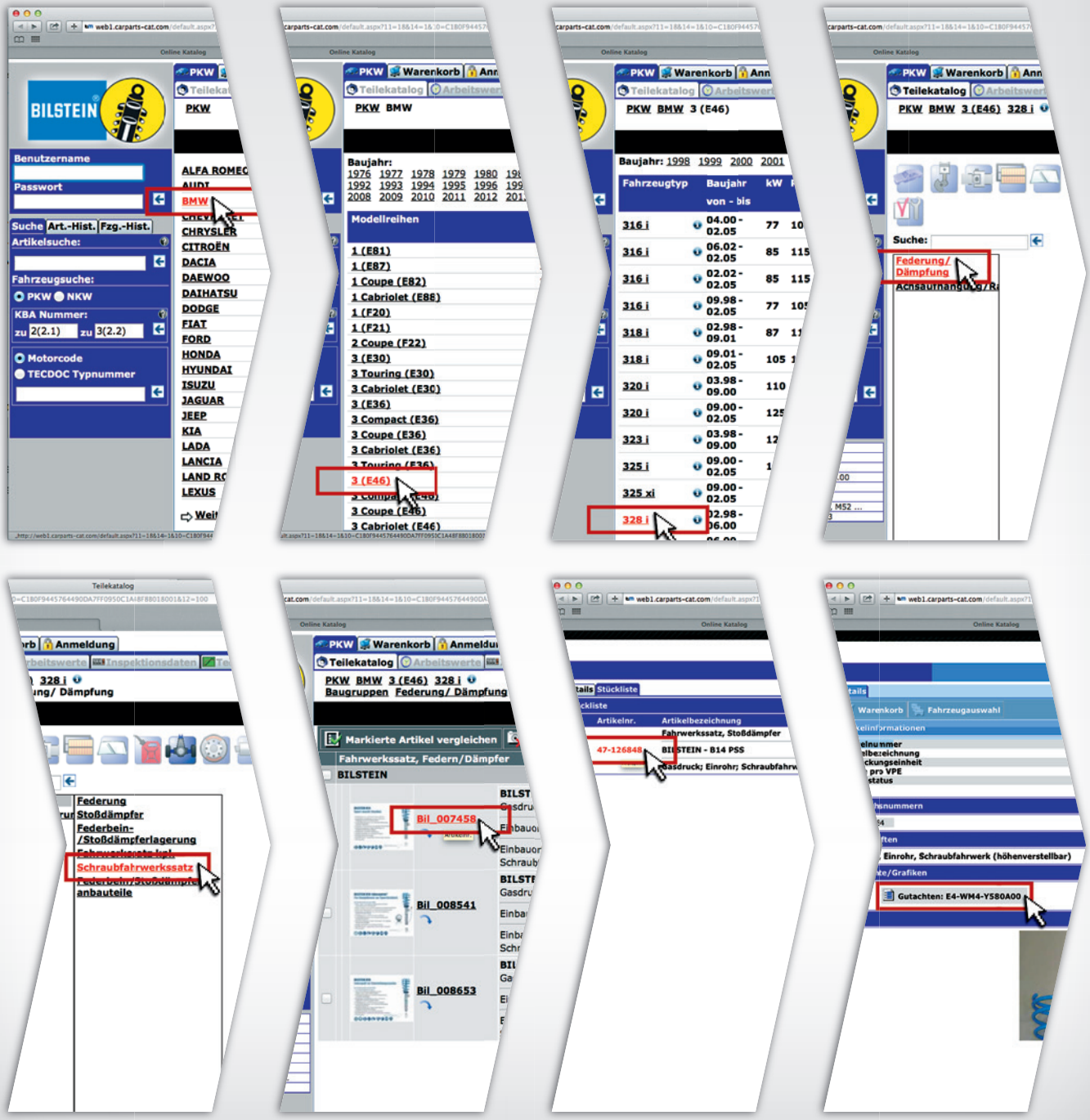

BILSTEIN®

ThyssenKrupp Bilstein GmbH
Milsper Straße 214, 58256 Ennepetal, Германия
Почтовый ящик 1151, 58240 Ennepetal, Германия
+49 2333 791-0
+49 2333 791-4400
info@bilstein.de
www.bilstein.com/ru

FSC
www.fsc.org
Platzhalter: länderspezifisches Logo wird von der Druckerei eingesetzt!

08.2014 · W-800748/Оставляем за собой право на внесение технических изменений. Не исключаем возможное наличие опечаток и неточностей.

www.bilstein.com/ru

BILSTEIN®